

INHALT

FAXBESTELLFORMULAR

MAPPE 1 SPANNVERSCHLÜSSE

SPANNVERSCHLÜSSE ..... A

- SPANNVERSCHLÜSSE MIT DRAHTBÜGEL..... A-1
- SPANNVERSCHLÜSSE EINSTELLBAR A-21
- SPANNVERSCHLÜSSE MIT BLECHBÜGEL A-51
- SCHWERE SPANNVERSCHLÜSSE A-61
- SPANNVERSCHLÜSSE MIT FEDER..... A-71
- „BUTTERFLY“ SPANNVERSCHLÜSSE A-81

GEGENHAKEN..... B

MAPPE 2 SPANNBÄNDER

ROHRSPANNVERSCHLÜSSE / SPANNBÄNDER C

- SPANNBÄNDER UND ROHRSPANNVERSCHLÜSSE..... C-1
- „BAND-IT“ SPANNBÄNDER UND KABELBINDER C-31
- SCHLAUCHSCHELLEN UND ROHRSCHELLEN..... C-51

MAPPE 3 GRIFFE

KISTENGRIFFE ..... D

- FALLGRIFFE..... D-1
- KISTENGRIFFE MIT FEDERRÜCKSTELLUNG D-21
- ZIEHGRIFFE..... D-41
- KUNSTSTOFFGRIFFE UND MUSCHELGRIFFE D-51
- ZURRÖSE D-61

Phone: +49 (0) 231 / 725 790 -0
Fax: +49 (0) 231 / 725 790 -10
Email: info@hokon-verschlusstechnik.de
Homepage: www.hokon-verschlusstechnik.de

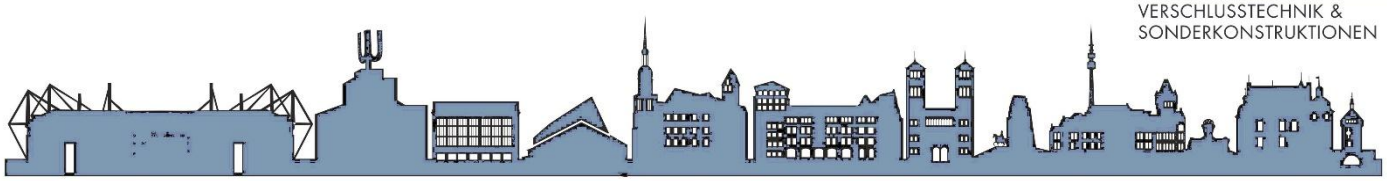

MAPPE 4 SCHARNIERE

STANGENSCHARNIERE..... E
SCHARNIERE.....F

- SCHARNIERE..... F-1
- SCHWERE SCHARNIERE..... F-31
- MODULBAUTEILE FÜR SCHARNIERE UND FITSCHEN..... F-55
- FEDERSCHARNIERE..... F-61
- KUNSTSTOFFSCHARNIERE..... F-91
- DREHMOMENTSCHARNIERE..... F-111
- RASTSCHARNIERE..... F-160
- SCHARNIERE FÜR DEN VERDECKTEN EINBAU..... F-171
- FAHRZEUG- UND ANLAGENBAUSCHARNIERE.....F-191
- ALUMINIUMSCHARNIERE..... F-205
- GEKRÖPFTE SCHARNIERE..... F-221
- EDELSTAHLSCHARNIERE..... F-231
- ANSCHWEISSBÄNDER UND FITSCHBÄNDER..... G-1
- ANSCHWEISSBANDROLLEN G-21

MAPPE 5 VERRIEGELUNGEN

- DREHRIEGEL J-1
- VERRIEGELUNGEN UND MECHANISCHE SCHNÄPPER.....H-1
- ÜBERFALLE/ SCHLIEßBAND H-23
- MAGNETVERSCHLÜSSE.....H-25
- HAUBENHALTER I-12

MAPPE 6 GEWINDEEINSÄTZE

- RECOIL..... R-1
- RECOIL TANGLESS..... R-71
- KEENSERTS .....
- SNEP SELBSTSICHERNDE MUTTERN S-1

Phone: +49 (0) 231 / 725 790 -0
Fax: +49 (0) 231 / 725 790 -10
Email: info@hokon-verschlusstechnik.de
Homepage: www.hokon-verschlusstechnik.de

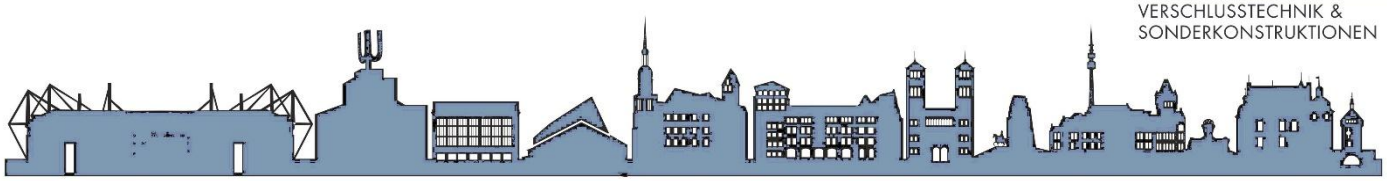

MAPPE 7 VERSCHIEDENES

- KOFFERECKEN.....D-71
- KLAPPSPLINTE/ ROHRKLAPP- STECKER UND FEDERSTECKER..... I-1
- FEDERKLAMMERN K-1
- KANTENSCHUTZPROFILE L-1
- GUMMI- METAL- PUFFER..... M-1
- SELBSTKLEBENDE GUMMIPUFFER „BUMPER“..... M-27

ALLGEMEINE GESCHÄFTSBEDINGUNGEN

Phone: +49 (0) 231 / 725 790 -0
Fax: +49 (0) 231 / 725 790 -10
Email: info@hokon-verschlusstechnik.de
Homepage: www.hokon-verschlusstechnik.de

HoKon
VERSCHLUSSTECHNIK &
SONDERKONSTRUKTIONEN

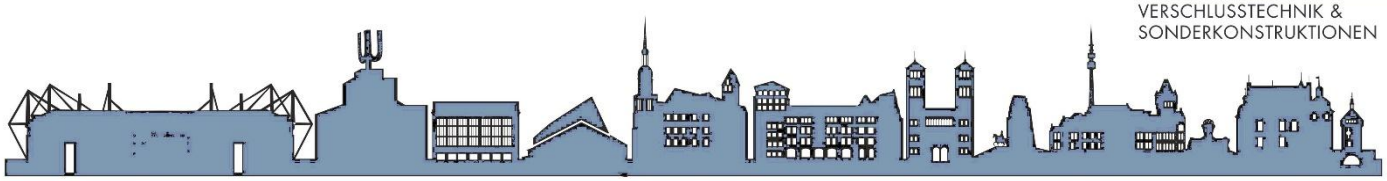

Faxbestellung

Firma:_____

Ansprechpartner:_____

Strasse:_____

PLZ:_____ Ort:_____

Tel.:_____ Fax:_____

EMail:_____

Geschäftsführer:_____ Ust. - Id.Nr.:_____

Art.-Nr.	Bezeichnung	Menge	Preis

Bestellbeispiel:

Art.Nr. 6001 .01/02 .04/30

Werkstoff (verzinkt / edelstahl)

Ausführung

Artikel Serie

Bestellverfahren:

Wählen Sie die gewünschten Artikel aus unserem Katalog, tragen Sie die Artikelnummer in die linke Spalte und wählen Sie die entsprechende Oberflächen Veredelung Siehe Beispiel oben.

Phone: +49 (0) 231 / 725 790 -0
Fax: +49 (0) 231 / 725 790 -10
Email: info@hokon-verschlusstechnik.de
Homepage: www.hokon-verschlusstechnik.de

HoKon

VERSCHLUSSTECHNIK &
SONDERKONSTRUKTIONEN

Spannverschlüsse
Gegenhaken



TÜV NORD CERT GmbH ISO 9001

IRIS™ Certification

TÜVRheinland® ZERTIFIZIERT

Management System
ISO 14001:2015

www.tuv.com
ID 9108624624



MAPPE 1 SPANNVERSCHLÜSSE

MAPPE 1 SPANNVERSCHLÜSSE

SPANNVERSCHLÜSSE ..... A

- SPANNVERSCHLÜSSE MIT DRAHTBÜGEL A-1
- SPANNVERSCHLÜSSE EINSTELLBAR A-21
- SPANNVERSCHLÜSSE MIT BLECHTBÜGEL A-51
- SCHWERE SPANNVERSCHLÜSSE A-61
- SPANNVERSCHLÜSSE MIT FEDER A-71
- „BUTTERFLY“ SPANNVERSCHLÜSSE A-81

GEGENHAKEN ..... B

MAPPE 2 SPANNBÄNDER

MAPPE 3 GRIFFE

MAPPE 4 SCHARNIERE

MAPPE 5 VERRIEGELUNGEN

MAPPE 6 GEWINDEEINSÄTZE

MAPPE 7 VERSCHIEDENES

ALLGEMEINE GESCHÄFTSBEDINGUNGEN .....

Phone: +49 (0) 231 / 725 790 -0
Fax: +49 (0) 231 / 725 790 -10
Email: info@hokon-verschlusstechnik.de
Homepage: www.hokon-verschlusstechnik.de

Spannverschlüsse
mit Drahtbügel


Art.:1001


Art.:1002


Art.:1003


Art.:1008


Art.:1009


Art.:1010


Art.:1012


Art.:1013


Art.:1014


Art.:1017


Art.:1018


Art.:1019


Art.:1021


Art.:1022


Art.:1023

Phone: +49 (0) 231 / 725 790 -0
Fax: +49 (0) 231 / 725 790 -10
Email: info@hokon-verschlusstechnik.de
Homepage: www.hokon-verschlusstechnik.de

Spannverschlüsse
mit Drahtbügel



Art.:1035



Art.:1037



Art.:1039



Art.:1042



Art.:3001



Art.:3002



Art.:3004



Art.:3005



Art.:3006



Art.:3007



Art.:3008



Art.:3009



Art.:3011



Art.:3135



Art.:6370



Art.:1070

Phone: +49 (0) 231 / 725 790 -0
Fax: +49 (0) 231 / 725 790 -10
Email: info@hokon-verschlusstechnik.de
Homepage: www.hokon-verschlusstechnik.de

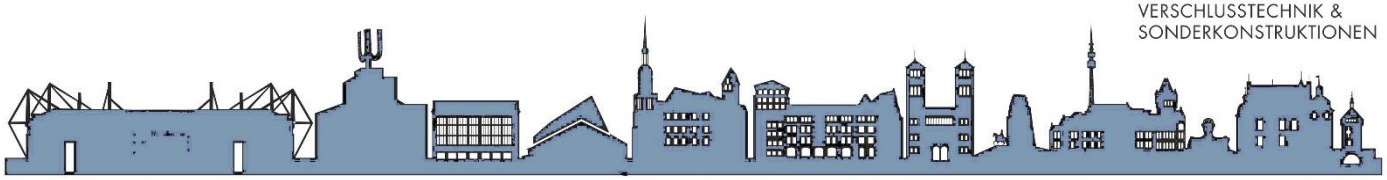

Spannverschlüsse
mit Drahtbügel

Werkstoffe und Beschichtungen:

.00	Stahl unbehandelt
.01	vernickelt
.02	vermessingt
.03	verchromt
.04	Stahl verzinkt
.05	verbronzt
.06	verzinkt schwarz
.07	bruniert
.08	gelb chromatiert
.09	KTL (Kunststofftauchlack)
.10	silberfarben eloxiert
.20	Messing unbehandelt
.22	Messing poliert
.23	Messing verchromt
.30	Edelstahl (1.4301) unbehandelt
.33	Edelstahl poliert
.35	Edelstahl (1.4401) unbehandelt
.50	Zamak (Zink Aluminium Magnesium Kupfer) unbehandelt
.70	Aluminium unbehandelt
.80	Polyamid unbehandelt

Bestellbeispiel:

Art.Nr. 1001 . 00/30

Werkstoff (Stahl / Edelstahl)

Spannverschluss Serie

Phone: +49 (0) 231 / 725 790 -0
Fax: +49 (0) 231 / 725 790 -10
Email: info@hokon-verschlusstechnik.de
Homepage: www.hokon-verschlusstechnik.de

Spannverschlüsse
mit Drahtbügel

Art.Nr. 1001 (gelocht)

Zulässige Zugkraft: 2000 N
Bruchfestigkeit: 4000 N

Passender Gegenhaken: siehe Kapitel „B“
Art.Nr. 1001._ _/5

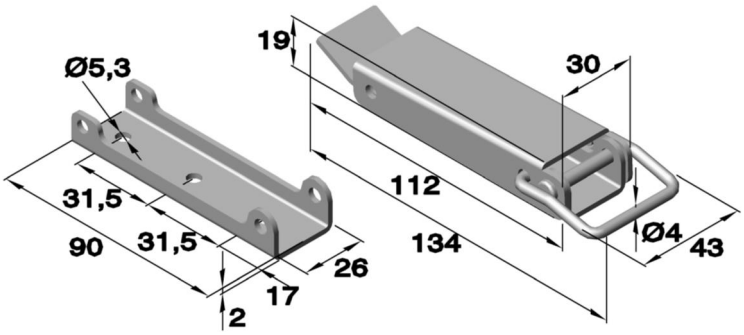

Artikel Nr.				
Serie	Werkstoff			
	unbehandelt	vernickelt	verzinkt	unbehandelt
	Stahl	Stahl	Stahl	Edelstahl
1001	.00/6	.01/6	.04/6	.30/6

Art.Nr. 1002 (gelocht, mit Schloss Öse)

Zulässige Zugkraft: 2000 N
Bruchfestigkeit: 4000 N

Passender Gegenhaken: siehe Kapitel „B“
Art.Nr. 1001._ _/5

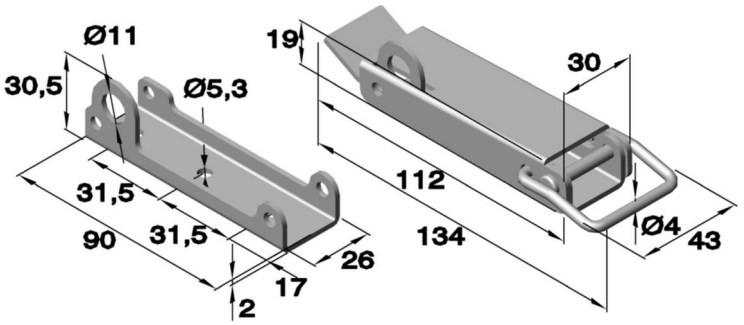

Artikel Nr.				
Serie	Werkstoff			
	unbehandelt	vernickelt	verzinkt	unbehandelt
	Stahl	Stahl	Stahl	Edelstahl
1002	.00/6	.01/6	.04/6	.30/6

Art.Nr. 1003 (gelocht, mit Sicherheitsverriegelung)

Zulässige Zugkraft: 2000 N
Bruchfestigkeit: 4000 N

Passender Gegenhaken: siehe Kapitel „B“
Art.Nr. 1001._ _/5

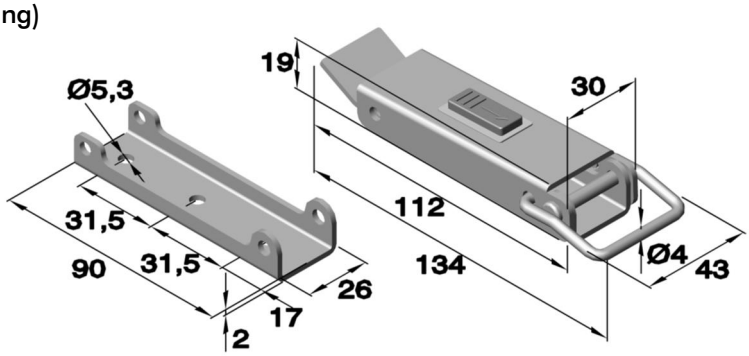

Artikel Nr.		
Serie	Werkstoff	
	vernickelt	unbehandelt
	Stahl	Edelstahl
1003	.01/6	.30/6

Phone: +49 (0) 231 / 725 790 -0
Fax: +49 (0) 231 / 725 790 -10
Email: info@hokon-verschlusstechnik.de
Homepage: www.hokon-verschlusstechnik.de

Spannverschlüsse
mit Drahtbügel

Art.Nr. 1004 (gelocht, mit Klick-Verriegelung)

Zulässige Zugkraft: 2000 N
Bruchfestigkeit: 4000 N

Passender Gegenhaken: siehe Kapitel „B“
Art.Nr. 1001._ _/5

Artikel Nr.			
Serie	Werkstoff		
	vernickelt	verzinkt	unbehandelt
	Stahl	Stahl	Edelstahl
1004	.01/6	.04/6	.30/6

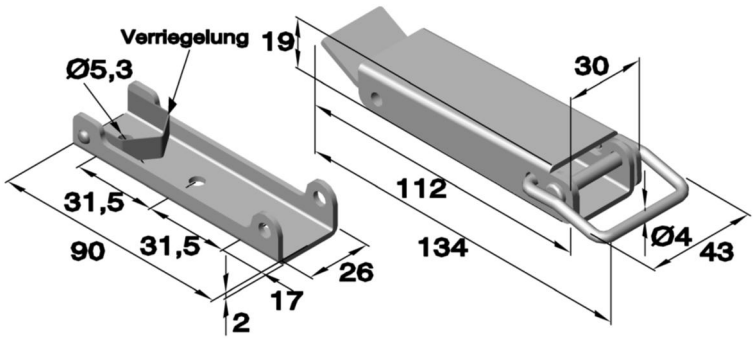

Art.Nr. 1006 (gelocht)

Zulässige Zugkraft: 1500 N
Bruchfestigkeit: 3000 N

Passender Gegenhaken: siehe Kapitel „B“
Art.Nr. 1006._ _/5

Artikel Nr.				
Serie	Werkstoff			
	unbehandelt	vernickelt	verzinkt	unbehandelt
	Stahl	Stahl	Stahl	Edelstahl
1006	.00/6	.01/6	.04/6	.30/6

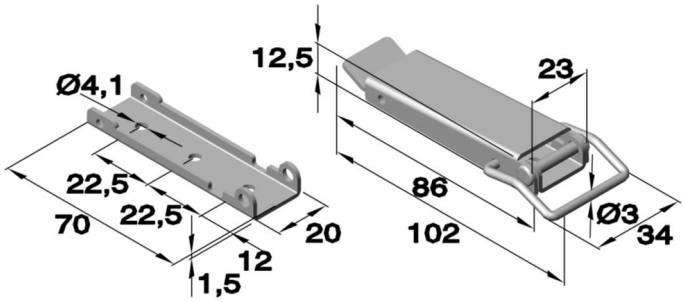

Art.Nr. 1007 (gelocht, mit Schloss Öse)

Zulässige Zugkraft: 1500 N
Bruchfestigkeit: 3000 N

Passender Gegenhaken: siehe Kapitel „B“
Art.Nr. 1006._ _/5

Artikel Nr.				
Serie	Werkstoff			
	unbehandelt	vernickelt	verzinkt	unbehandelt
	Stahl	Stahl	Stahl	Edelstahl
1007	.00/6	.01/6	.04/6	.30/6

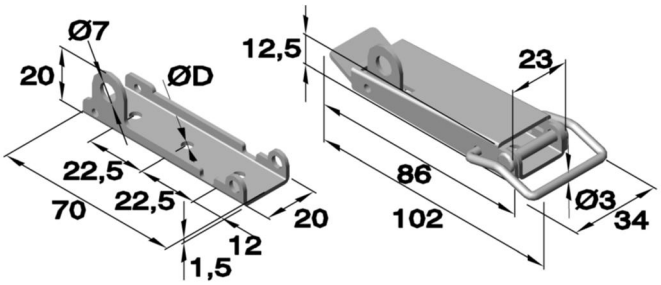

Spannverschlüsse
mit Drahtbügel

Art.Nr. 1008 (gelocht)

Zulässige Zugkraft: 400 N
Bruchfestigkeit: 1000 N

Passender Gegenhaken: siehe Kapitel „B“
Art.Nr. 1008._ _/5

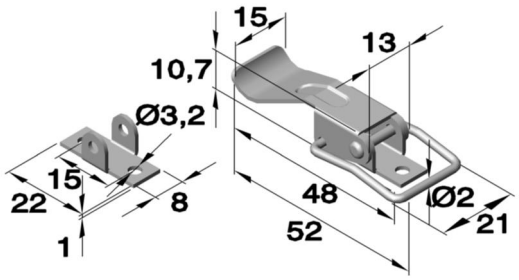

Artikel Nr.				
Serie	Werkstoff			
	unbehandelt	vernickelt	verzinkt	unbehandelt
	Stahl	Stahl	Stahl	Edelstahl
1008	.00/6	.01/6	.04/6	.30/6

Art.Nr. 1009 (gelocht)

Zulässige Zugkraft: 550 N
Bruchfestigkeit: 1500 N

Passender Gegenhaken: siehe Kapitel „B“
Art.Nr. 1009._ _/5

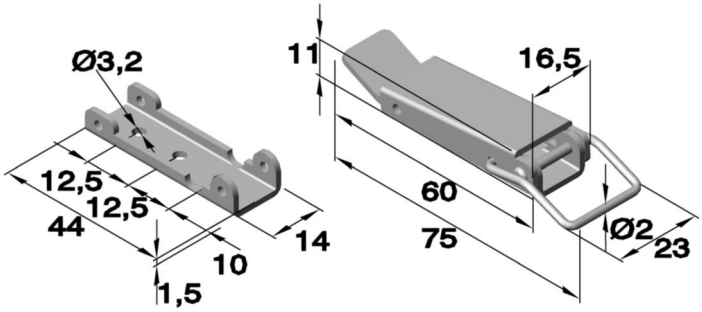

Artikel Nr.				
Serie	Werkstoff			
	unbehandelt	vernickelt	verzinkt	unbehandelt
	Stahl	Stahl	Stahl	Edelstahl
1009	.00/6	.01/6	.04/6	.30/6

Art.Nr. 1010 (gelocht, mit Schloss Öse)

Zulässige Zugkraft: 550 N
Bruchfestigkeit: 1500 N

Passender Gegenhaken: siehe Kapitel „B“
Art.Nr. 1009._ _/5

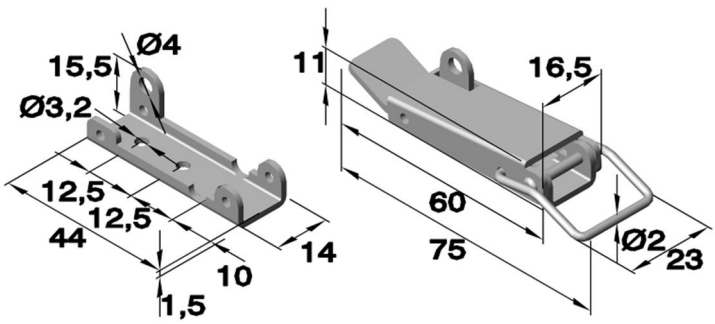

Artikel Nr.				
Serie	Werkstoff			
	unbehandelt	vernickelt	verzinkt	unbehandelt
	Stahl	Stahl	Stahl	Edelstahl
1010	.00/6	.01/6	.04/6	.30/6

Phone: +49 (0) 231 / 725 790 -0
Fax: +49 (0) 231 / 725 790 -10
Email: info@hokon-verschlusstechnik.de
Homepage: www.hokon-verschlusstechnik.de

Spannverschlüsse
mit Drahtbügel

Art.Nr. 1012 gelocht, mit Federsicherung

Zulässige Zugkraft: 550 N
Bruchfestigkeit: 1500 N

Passender Gegenhaken: siehe Kapitel „B“
Art.Nr. 1009._ _/5

Artikel Nr.		
Serie	Werkstoff	
	verzinkt	unbehandelt
	Stahl	Edelstahl
1012	**.04/6**	**.30/6**

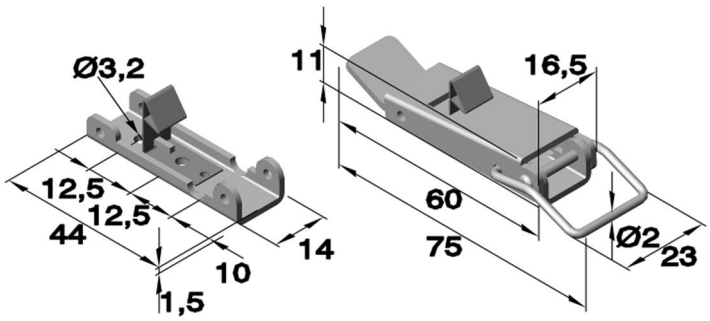

Art.Nr. 1013 (gelocht)

Zulässige Zugkraft: 550 N
Bruchfestigkeit: 1500 N

Passender Gegenhaken: siehe Kapitel „B“
Art.Nr. 1013._ _/5

Artikel Nr.				
Serie	Werkstoff			
	Stahl	vernickelt	verzinkt	unbehandelt
	Stahl	Stahl	Stahl	Edelstahl
1013	**.00/6**	**.01/6**	**.04/6**	**.30/6**

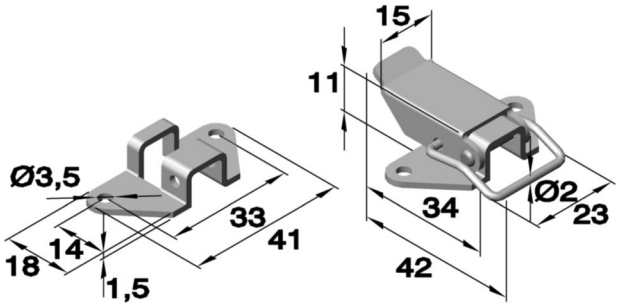

Art.Nr. 1014 (gelocht, mit Schloss Öse)

Zulässige Zugkraft: 550 N
Bruchfestigkeit: 1500 N

Passender Gegenhaken: siehe Kapitel „B“
Art.Nr. 1013._ _/5

Artikel Nr.			
Serie	Werkstoff		
	Stahl	vernickelt	verzinkt
	Stahl	Stahl	Stahl
1014	**.00/6**	**.01/6**	**.04/6**

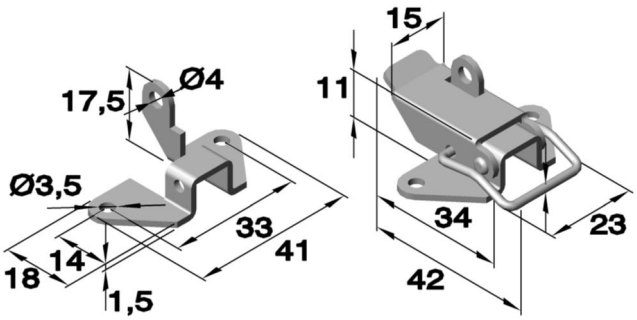

Phone: +49 (0) 231 / 725 790 -0
Fax: +49 (0) 231 / 725 790 -10
Email: info@hokon-verschlusstechnik.de
Homepage: www.hokon-verschlusstechnik.de

Spannverschlüsse
mit Drahtbügel

Art.Nr. 1017 (gelocht)

Zulässige Zugkraft: 1000N
Bruchfestigkeit: 2500N

Passender Gegenhaken: siehe Kapitel „B“
Art.Nr. 1015._ _/5

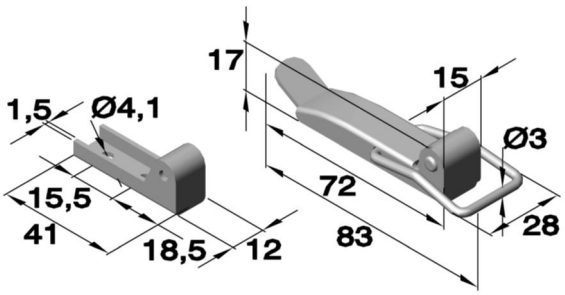

Artikel Nr.				
Serie	Werkstoff			
	Stahl	vernickelt	verzinkt	unbehandelt
	Stahl	Stahl	Stahl	Edelstahl
1017	.00/6	.01/6	.04/6	.30/6

Art.Nr. 1018 (gelocht, mit Schloss Öse)

Zulässige Zugkraft: 1000N
Bruchfestigkeit: 2500N

Passender Gegenhaken: siehe Kapitel „B“
Art.Nr. 1015._ _/5

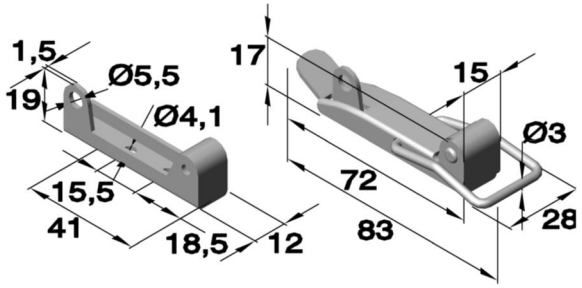

Artikel Nr.				
Serie	Werkstoff			
	Stahl	vernickelt	verzinkt	unbehandelt
	Stahl	Stahl	Stahl	Edelstahl
1018	.00/6	.01/6	.04/6	.30/6

Art.Nr. 1019

Zulässige Zugkraft: 300N
Bruchfestigkeit: 600N

Passender Gegenhaken: siehe Kapitel „B“

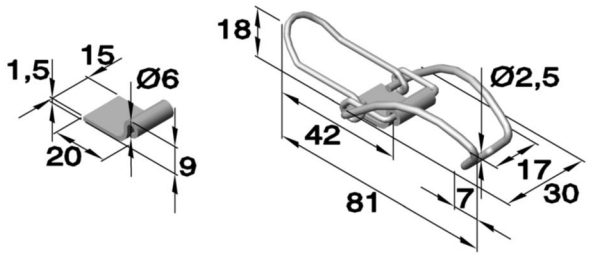

Artikel Nr.	
Serie	Werkstoff
	verzinkt
	Stahl
1019	.04/6

Phone: +49 (0) 231 / 725 790 -0
Fax: +49 (0) 231 / 725 790 -10
Email: info@hokon-verschlusstechnik.de
Homepage: www.hokon-verschlusstechnik.de

Spannverschlüsse
mit Drahtbügel

Art.Nr. 1021 (gelocht, mit Schloss Öse)

Zulässige Zugkraft: 2000 N
Bruchfestigkeit: 3500 N

Passender Gegenhaken: siehe Kapitel „B“
Art.Nr. 1001._ _/5

Artikel Nr.	
Serie	Werkstoff
	verzinkt
	Stahl
1021	**.04/6**

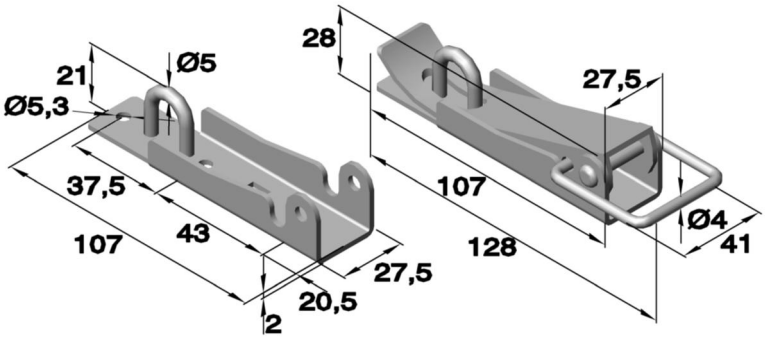

Art.Nr. 1022 (gelocht)

Zulässige Zugkraft: 1500 N
Bruchfestigkeit: 3000 N

Passender Gegenhaken: siehe Kapitel „B“
Art.Nr. 1039._ _/5

Artikel Nr.	
Serie	Werkstoff
	verzinkt
	Stahl
1022	**.04/6**

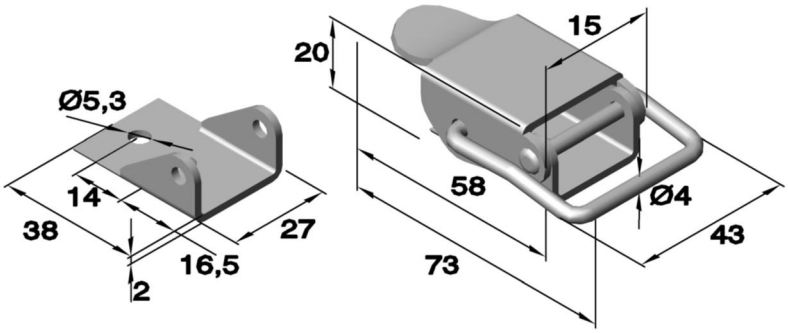

Art.Nr. 1023 (gelocht)

Zulässige Zugkraft: 400 N
Bruchfestigkeit: 1000 N

Passender Gegenhaken: siehe Kapitel „B“
Art.Nr. 1023._ _/5

Artikel Nr.	
Serie	Werkstoff
	verzinkt
	Stahl
1023	**.04/6**

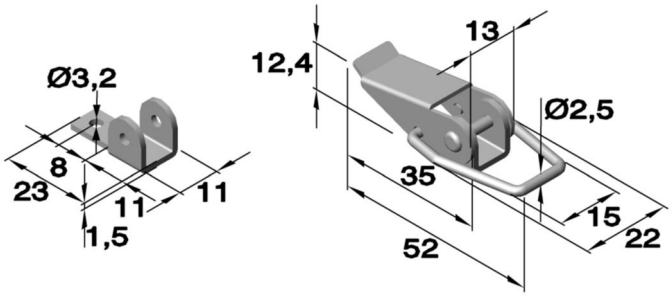

Spannverschlüsse
mit Drahtbügel

Art.Nr. 1035 (gelocht)

Zulässige Zugkraft: 550 N
Bruchfestigkeit: 1000 N

Passender Gegenhaken: siehe Kapitel „B“
Art.Nr. 1034._ _/5

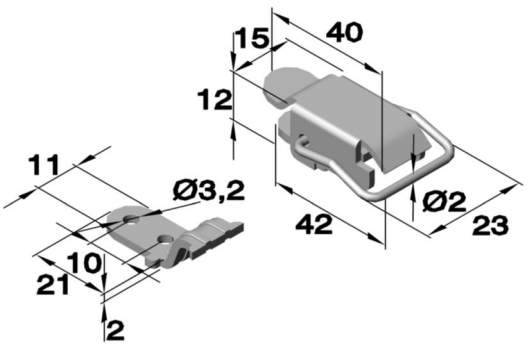

Artikel Nr.		
Serie	Werkstoff	
	verzinkt	unbehandelt
	Stahl	Edelstahl
1035	.04/6	.30/6

Art.Nr. 1037 (gelocht)

Zulässige Zugkraft: 150 N
Bruchfestigkeit: 300 N

Passender Gegenhaken: siehe Kapitel „B“
Art.Nr. 1036._ _/5

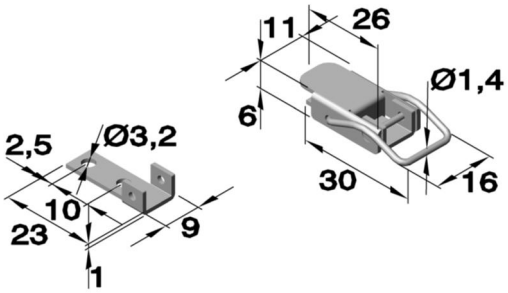

Artikel Nr.	
Serie	Werkstoff
	verzinkt
	Stahl
1037	.04/6

Art.Nr. 1039 (gelocht)

Zulässige Zugkraft: 1000 N
Bruchfestigkeit: 2500 N

Passender Gegenhaken: siehe Kapitel „B“
Art.Nr. 1039._ _/5

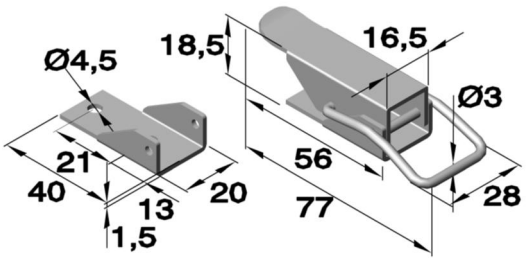

Artikel Nr.		
Serie	Werkstoff	
	verzinkt	verbronzt
	Stahl	Stahl
1039	.04/6	.05/6

Phone: +49 (0) 231 / 725 790 -0
Fax: +49 (0) 231 / 725 790 -10
Email: info@hokon-verschlusstechnik.de
Homepage: www.hokon-verschlusstechnik.de

Spannverschlüsse
mit Drahtbügel

Art.Nr. 1042 (gelocht)

Zulässige Zugkraft: 200 N
Bruchfestigkeit: 3500 N

Passender Gegenhaken: siehe Kapitel „B“

Artikel Nr.	
Serie	Werkstoff
	verzinkt
	Stahl
1042	.04

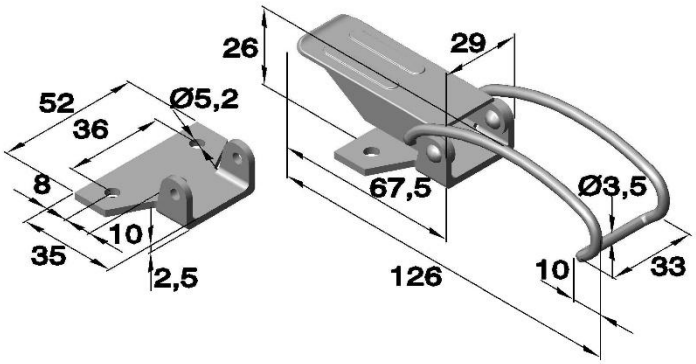

Art.Nr. 3001 (gelocht)

Passender Gegenhaken: siehe Kapitel „B“
Art.Nr. 3601._ _

Artikel Nr.	
Serie	Werkstoff
	verzinkt
	Stahl
3001	.04

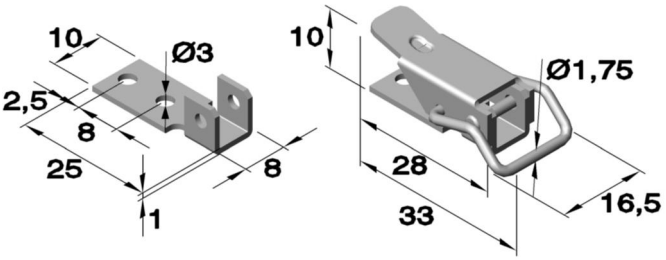

Art.Nr. 3002 (gelocht)

Passender Gegenhaken: siehe Kapitel „B“
Art.Nr. 3602._ _

Artikel Nr.			
Serie	Werkstoff		
	verzinkt	Edelstahl	poliert
	Stahl	Edelstahl	Edelstahl
3002	.04	.30	.33

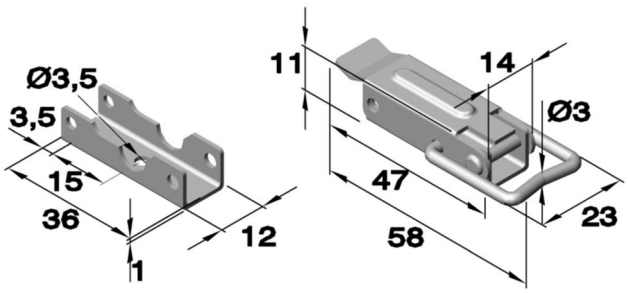

Art.Nr. 3003 (gelocht)

Passender Gegenhaken: siehe Kapitel „B“
Art.Nr. 3603._ _

Artikel Nr.			
Serie	Werkstoff		
	verzinkt	unbehandelt	poliert
	Stahl	Edelstahl	Edelstahl
3003	.04	.30	.33

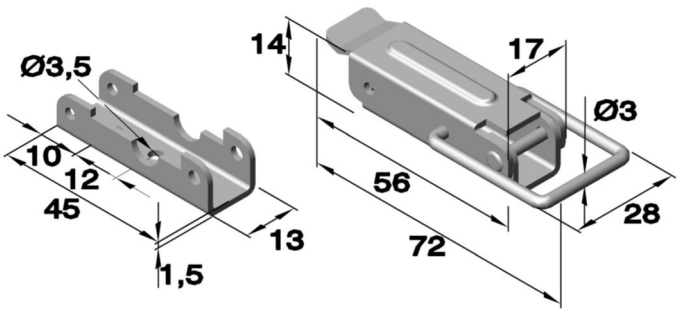

Phone: +49 (0) 231 / 725 790 -0
Fax: +49 (0) 231 / 725 790 -10
Email: info@hokon-verschlusstechnik.de
Homepage: www.hokon-verschlusstechnik.de

Spannverschlüsse
mit Drahtbügel

Art.Nr. 3004 (gelocht)

Passender Gegenhaken: siehe Kapitel „B“
Art.Nr. 3604._ _
Art.Nr. 3619._ _

Artikel Nr.				
Serie	Werkstoff			
	verzinkt	unbehandelt	poliert	Edelstahl
	Stahl	Edelstahl	Edelstahl	Seefest
3004	.04	.30	.33	.35

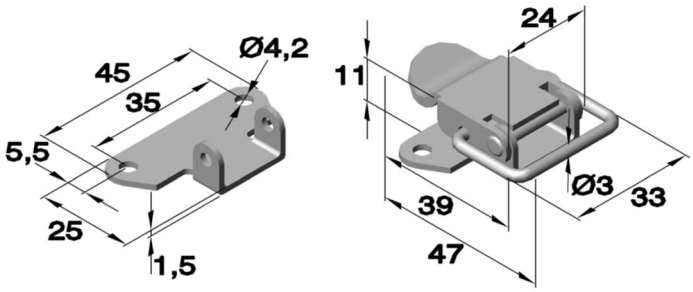

Art.Nr. 3005 (gelocht und gesenkt)

Passender Gegenhaken: siehe Kapitel „B“
Art.Nr. 3604._ _
Art.Nr. 3619._ _

Artikel Nr.	
Serie	Werkstoff
	verzinkt
	Stahl
3005	.04

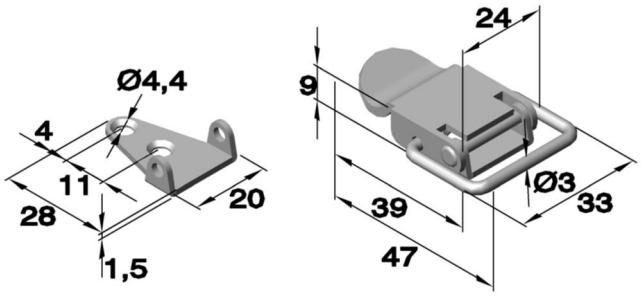

Art.Nr. 3006 (gelocht)

Passender Gegenhaken: siehe Kapitel „B“
Art.Nr. 3604._ _
Art.Nr. 3619._ _

Artikel Nr.	
Serie	Werkstoff
	verzinkt
	Stahl
3006	.04

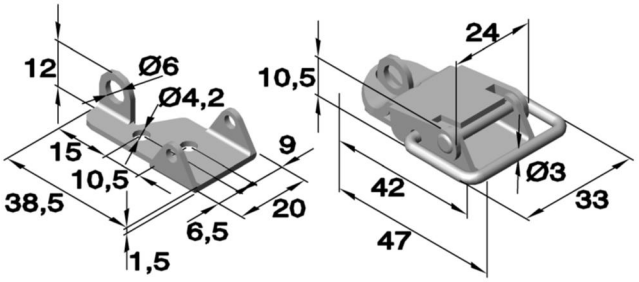

Art.Nr. 3007 (gelocht)

Passender Gegenhaken: siehe Kapitel „B“
Art.Nr. 3604._ _ Art.Nr. 3610._ _
Art.Nr. 3606._ _ Art.Nr. 3619._ _

Artikel Nr.			
Serie	Werkstoff		
	verzinkt	Edelstahl	poliert
	Stahl	1.4301	1.4301
3007	.04	.30	.33

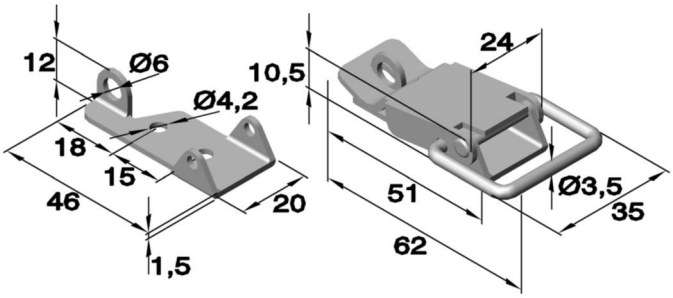

Phone: +49 (0) 231 / 725 790 -0
Fax: +49 (0) 231 / 725 790 -10
Email: info@hokon-verschlusstechnik.de
Homepage: www.hokon-verschlusstechnik.de

Spannverschlüsse
mit Drahtbügel

Art.Nr. 3008 (gelocht)

Passender Gegenhaken: siehe Kapitel „B“
Art.Nr. 3604._ _ Art.Nr. 3610._ _
Art.Nr. 3606._ _ Art.Nr. 3619._ _

Artikel Nr.	
Serie	Werkstoff
	verzinkt
	Stahl
3008	**.04**

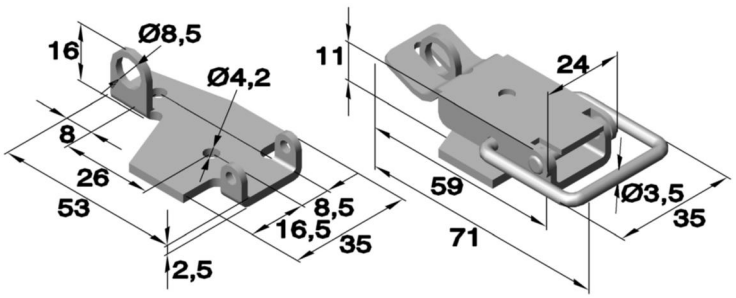

Art.Nr. 3009 (gelocht)

Passender Gegenhaken: siehe Kapitel „B“
Art.Nr. 3604._ _ Art.Nr. 3610._ _
Art.Nr. 3606._ _ Art.Nr. 3619._ _

Artikel Nr.	
Serie	Werkstoff
	verzinkt
	Stahl
3009	**.04**

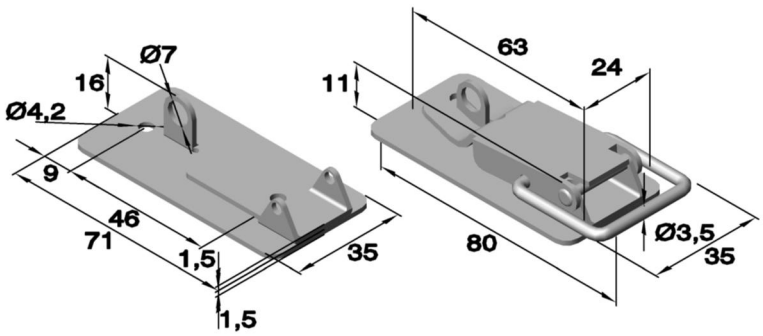

Art.Nr. 3011 (gelocht)

Passender Gegenhaken: siehe Kapitel „B“
Art.Nr. 3608._ _ Art.Nr. 3622._ _
Art.Nr. 3611._ _ Art.Nr. 3625._ _
Art.Nr. 3612._ _

Artikel Nr.	
Serie	Werkstoff
	verzinkt
	Stahl
3011	**.04**

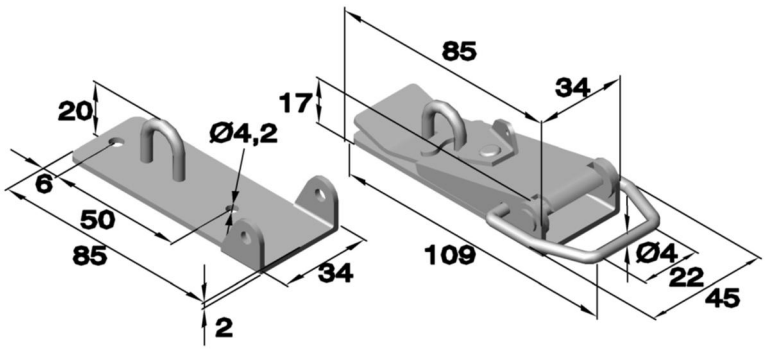

Art.Nr. 3021 (gelocht)

Passender Gegenhaken: siehe Kapitel „B“
Art.Nr. 3608._ _ Art.Nr. 3622._ _
Art.Nr. 3611._ _ Art.Nr. 3625._ _
Art.Nr. 3612._ _

Artikel Nr.	
Serie	Werkstoff
	verzinkt
	Stahl
3021	**.04**

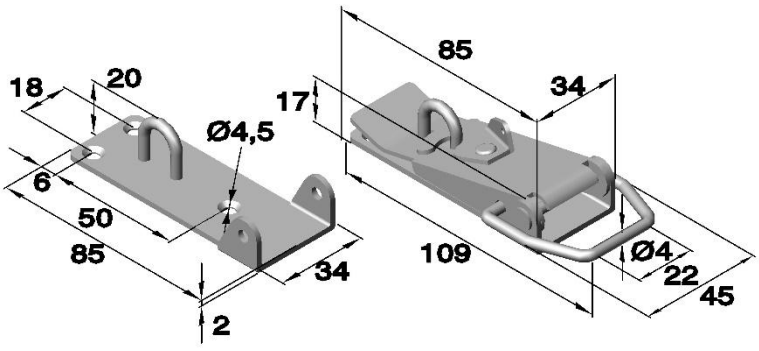

Phone: +49 (0) 231 / 725 790 -0
Fax: +49 (0) 231 / 725 790 -10
Email: info@hokon-verschlusstechnik.de
Homepage: www.hokon-verschlusstechnik.de

Spannverschlüsse
mit Drahtbügel

Art.Nr. 3135 (gelocht, mit Federsicherung)

Passender Gegenhaken: siehe Kapitel „B“

Artikel Nr.	
Serie	Werkstoff
	verzinkt
	Stahl
3135	.04

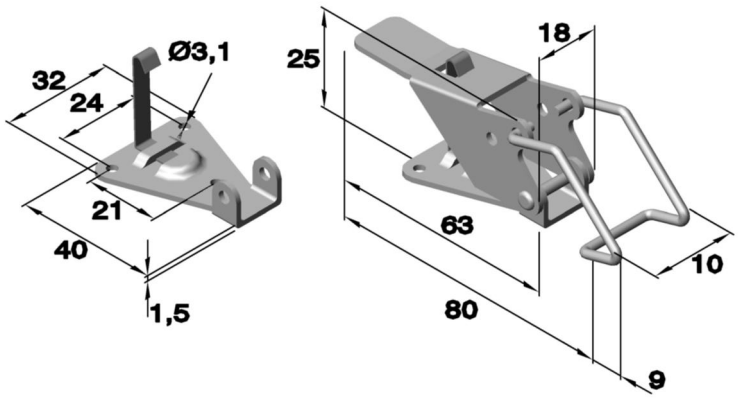

Art.Nr. 6370 (gelocht und gesenkt)
mit Schloss

Passender Gegenhaken: siehe Kapitel „B“
Art.Nr. 6375.02.04

Artikel Nr.		
Serie	Werkstoff	
	verzinkt	unbehandelt
	Stahl	Edelstahl
6370	.04	.30

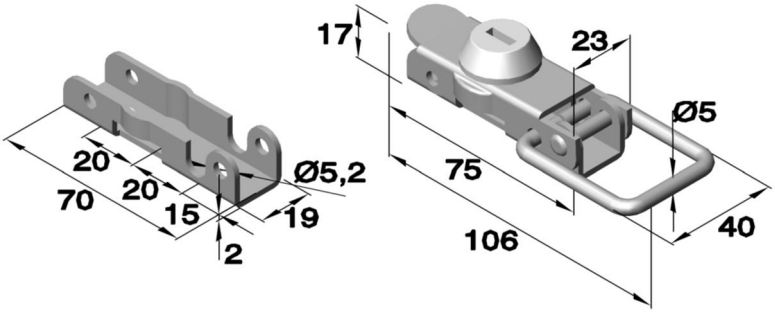

Art.Nr. 1070 (gelocht)
mit Schloss

Zulässige Zugkraft: 2000 N
Bruchfestigkeit: 4000 N

Passender Gegenhaken: siehe Kapitel „B“
Art.Nr. 1001.__/5

Artikel Nr.	
Serie	Werkstoff
	verzinkt schwarz
	Stahl
1070	.06/6

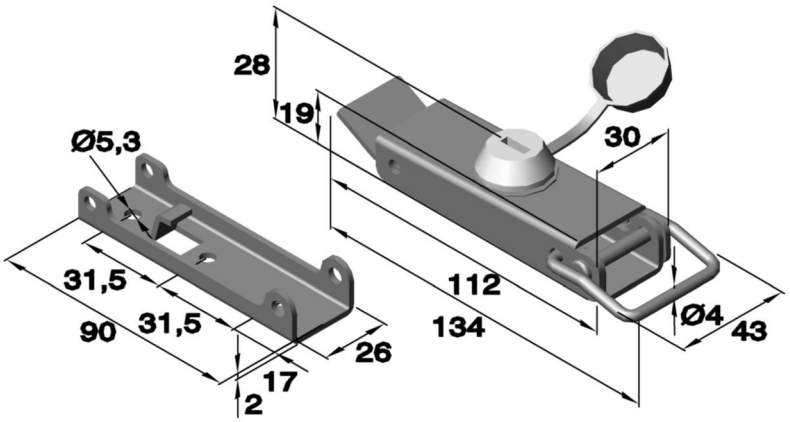

Phone: +49 (0) 231 / 725 790 -0
Fax: +49 (0) 231 / 725 790 -10
Email: info@hokon-verschlusstechnik.de
Homepage: www.hokon-verschlusstechnik.de

Spannverschlüsse
mit Drahtbügel

Art.Nr. 1429L (gelocht)

Zugbelastung 1500 N
Betriebslast 1000 N

Artikel Nr.		
Serie	Werkstoff	
	verzinkt	unbehandelt
	Stahl	Edelstahl
1429L02-2-	1AG	1BP

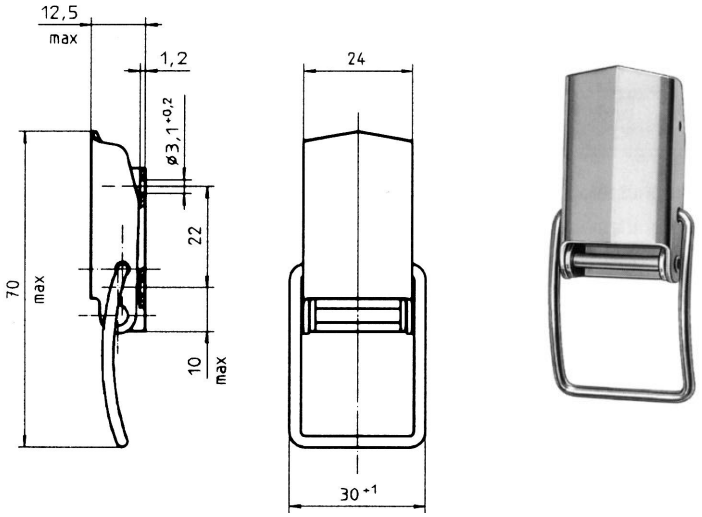

Art.Nr. 1429L (gelocht)

Zugbelastung 1100 N
Betriebslast 800 N

Artikel Nr.		
Serie	Werkstoff	
	verzinkt	unbehandelt
	Stahl	Edelstahl
1429L02-2X	1AG	1BP

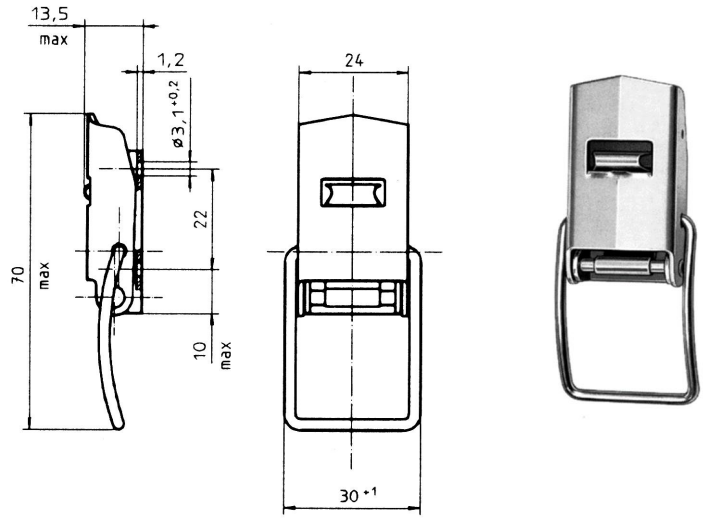

Passender Gegenhaken

Artikel Nr.		
Serie	Werkstoff	
	verzinkt	unbehandelt
	Stahl	Edelstahl
1429L9-	1AG	1BP

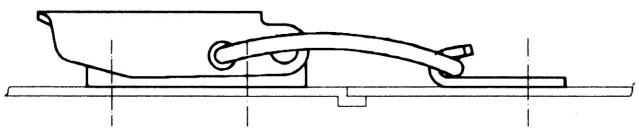

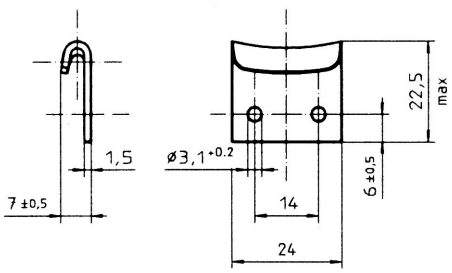



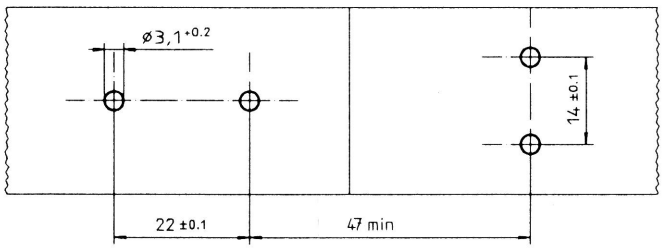

Phone: +49 (0) 231 / 725 790 -0
Fax: +49 (0) 231 / 725 790 -10
Email: info@hokon-verschlusstechnik.de
Homepage: www.hokon-verschlusstechnik.de

Spannverschlüsse
mit Drahtbügel

Art.Nr. 1429L (gelocht)

Zugbelastung max. 1100 N
Betriebslast 800 N

Artikel Nr.		
Serie	Werkstoff	
	verzinkt	unbehandelt
	Stahl	Edelstahl
1429L02-3-	1AG	1BP

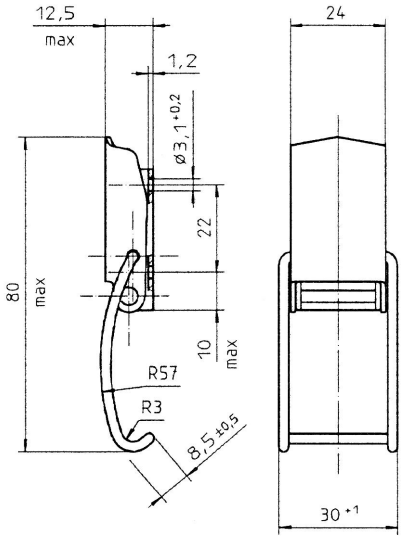



Art.Nr. 1429L (gelocht)

Zugbelastung max. 1100 N
Betriebslast 800 N

Artikel Nr.		
Serie	Werkstoff	
	verzinkt	unbehandelt
	Stahl	Edelstahl
1429L02-3X	1AG	1BP

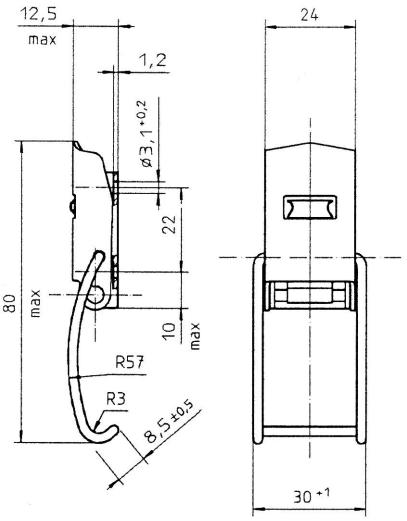

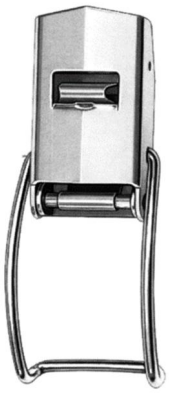

Passender Gegenhaken

Artikel Nr.		
Serie	Werkstoff	
	verzinkt	unbehandelt
	Stahl	Edelstahl
1429L9-	1AG	1BP

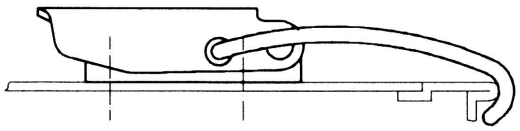

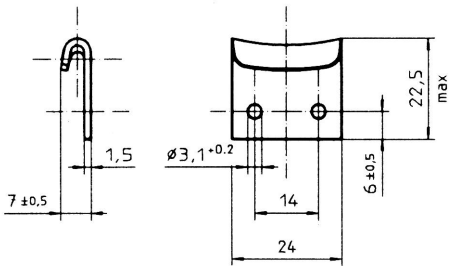



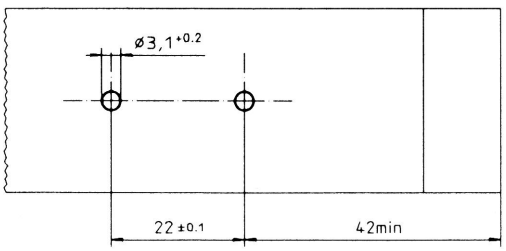

Phone: +49 (0) 231 / 725 790 -0
Fax: +49 (0) 231 / 725 790 -10
Email: info@hokon-verschlusstechnik.de
Homepage: www.hokon-verschlusstechnik.de

Abschließbare Spannverschlüsse

Art.Nr. 1070 (gelocht)
mit Schloss

Zulässige Zugkraft: 2000 N
Bruchfestigkeit: 4000 N

Passender Gegenhaken: siehe Kapitel „B“
Art.Nr. 1001.__/5

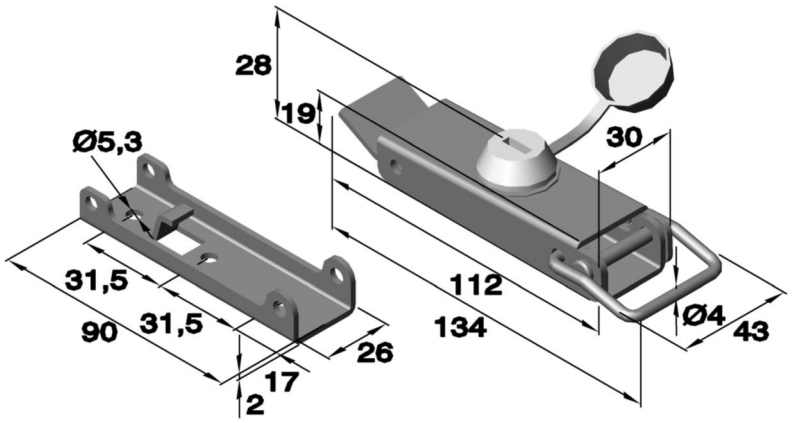

Artikel Nr.	
Serie	Werkstoff
	verzinkt schwarz
	Stahl
1070	.06/6

Art.Nr. 6370 (gelocht und gesenkt)
mit Schloss

Passender Gegenhaken: siehe Kapitel „B“
Art.Nr. 6375.02.04

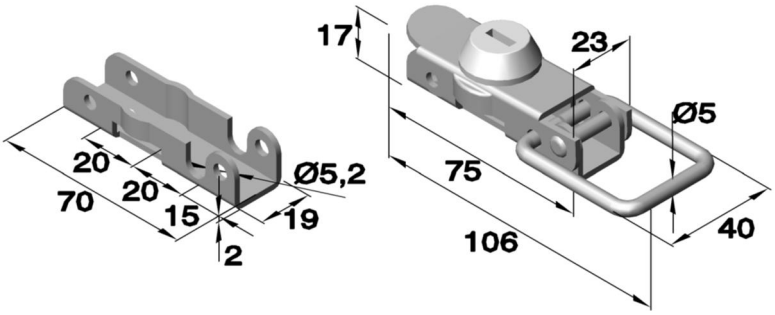

Artikel Nr.		
Serie	Werkstoff	
	verzinkt	unbehandelt
	Stahl	Edelstahl
6370	.04	.30

Spannverschlüsse
Abschließbar

Art.Nr.:6344
mit Schloss

Schließblech im Lieferumfang enthalten.



Artikel Nr.			Abmessungen in mm					
Serie	Aus-führung	Werkstoff schwarz beschichtet Zamak	A	B	C	E	F	G
6344	.01	.50	64,5	26,5	17,3	13	12	30
6344	.03	.50	76	32	21	16,8	16	35,5

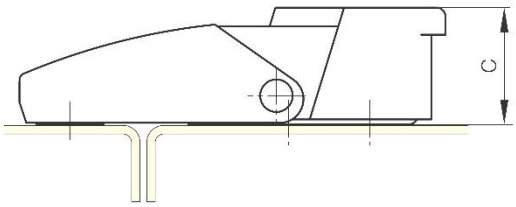

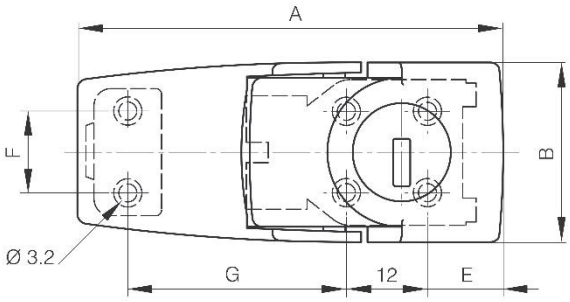



Art.Nr.:6332
mit Schloss

Schließblech im Lieferumfang enthalten



Artikel Nr.		Abmessungen in mm					
Serie	Werkstoff schwarz beschichtet Zamak	A	B	C	E	F	G
6332	.50	92	36	25	12	12	28-32

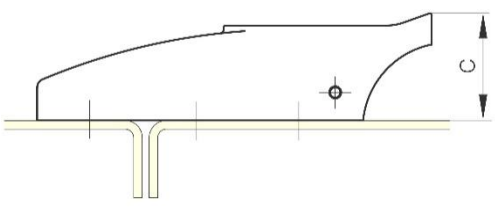

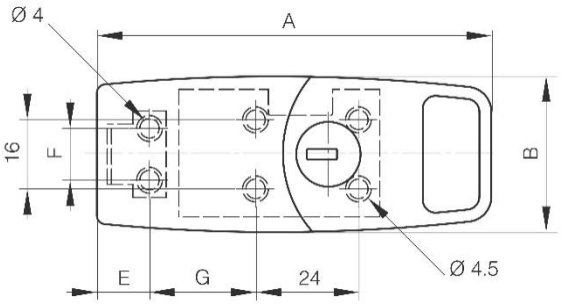



Phone: +49 (0) 231 / 725 790 -0
Fax: +49 (0) 231 / 725 790 -10
Email: info@hokon-verschlusstechnik.de
Homepage: www.hokon-verschlusstechnik.de

Spannverschlüsse

einstellbar


Art.:1015


Art.:1016


Art.:1024


Art.:1025


Art.:1027


Art.:1028


Art.:1029


Art.:1030


Art.:1031


Art.:1032


Art.:1033


Art.:1038


Art.:3012


Art.:3013


Art.:3014


Art.:3015


Art.:3016


Art.:3017


Art.:3018


Art.:3019

Spannverschlüsse
einstellbar

Art.Nr. 1015 (gelocht)

Zulässige Zugkraft: 1100N
Bruchfestigkeit: 2500N

Passender Gegenhaken: siehe Kapitel „B“
Art.Nr. 1015._ _/5

Artikel Nr.				
Serie	Werkstoff			
	Stahl	vernickelt	verzinkt	unbehandelt
	Stahl	Stahl	Stahl	Edelstahl
1015	.00/6	.01/6	.04/6	.30/6

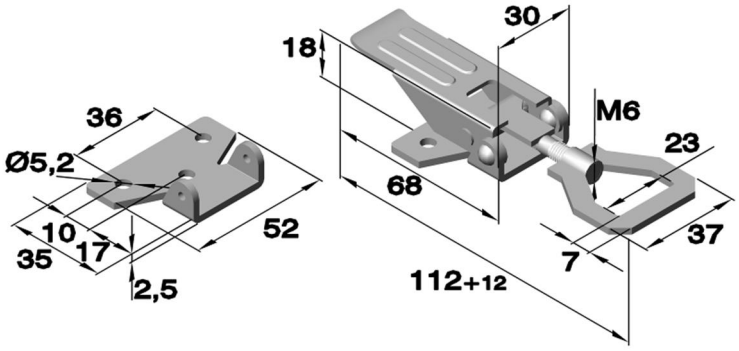

Art.Nr. 1016 (gelocht)
mit Sicherheitsverriegelung

Zulässige Zugkraft: 1100N
Bruchfestigkeit: 2500N

Passender Gegenhaken: siehe Kapitel „B“
Art.Nr. 1015._ _/5

Artikel Nr.		
Serie	Werkstoff	
	vernickelt	unbehandelt
	Stahl	Edelstahl
1016	.01/6	.30/6

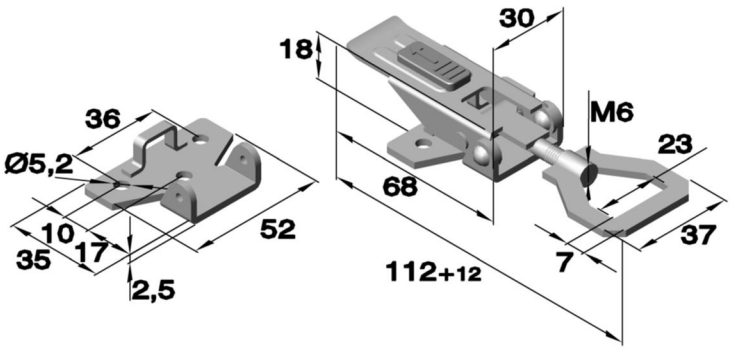

Art.Nr. 1024 (gelocht)

Zulässige Zugkraft: 1500 N
Bruchfestigkeit: 3000 N

Passender Gegenhaken: siehe Kapitel „B“
Art.Nr. 1024._ _/5

Artikel Nr.		
Serie	Werkstoff	
	verzinkt	unbehandelt
	Stahl	Edelstahl
1024	.04/6	.30/6

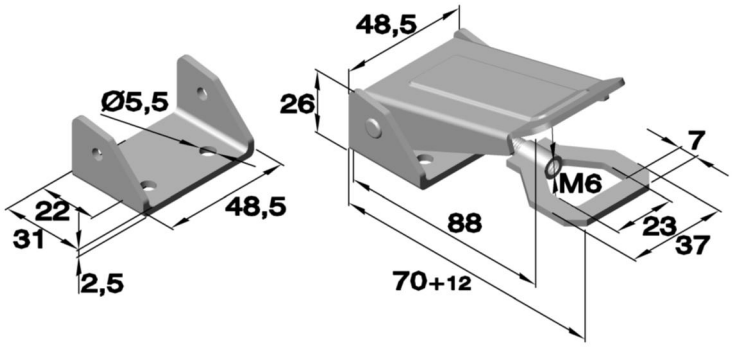

Phone: +49 (0) 231 / 725 790 -0
Fax: +49 (0) 231 / 725 790 -10
Email: info@hokon-verschlusstechnik.de
Homepage: www.hokon-verschlusstechnik.de

Spannverschlüsse
einstellbar

Art.Nr. 1025 (gelocht)
mit Schlossöse

Zulässige Zugkraft: 1500 N
Bruchfestigkeit: 3000 N

Passender Gegenhaken: siehe Kapitel „B“
Art.Nr. 1024._ _/5

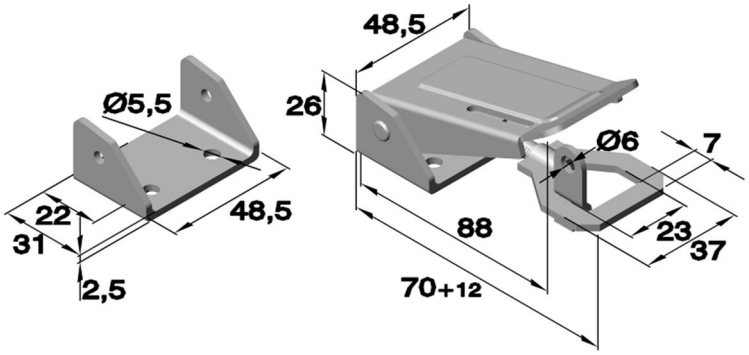

Artikel Nr.	
Serie	Werkstoff
	verzinkt
	Stahl
1025	.04/6

Art.Nr. 1027 (gelocht)

Zulässige Zugkraft: 1000 N
Bruchfestigkeit: 2000 N

Passender Gegenhaken: siehe Kapitel „B“
Art.Nr. 1027._ _/5

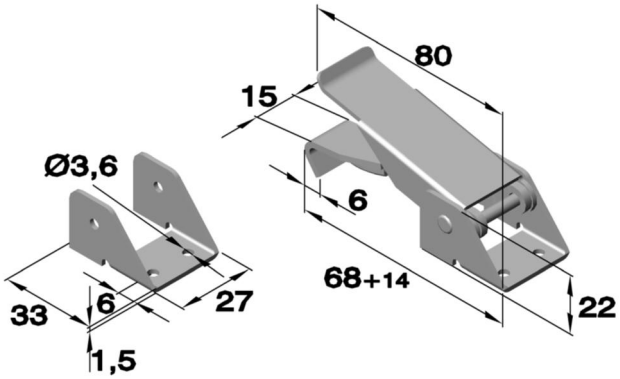

Artikel Nr.		
Serie	Werkstoff	
	vernickelt	verzinkt
	Stahl	Stahl
1027	.01/6	.04/6

Art.Nr. 1028 (gelocht)
mit Federsicherung

Zulässige Zugkraft: 1000 N
Bruchfestigkeit: 2000 N

Passender Gegenhaken: siehe Kapitel „B“
Art.Nr. 1027._ _/5

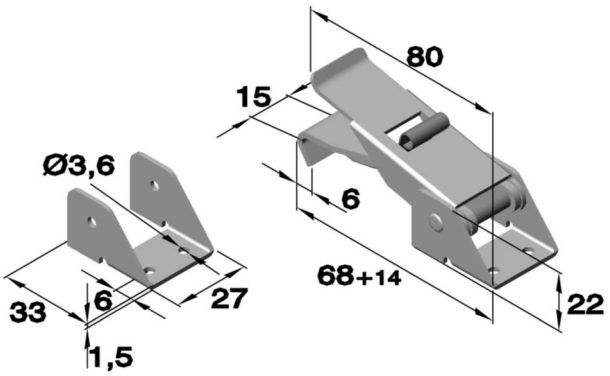

Artikel Nr.	
Serie	Werkstoff
	verzinkt
	Stahl
1028	.04/6

Phone: +49 (0) 231 / 725 790 -0
Fax: +49 (0) 231 / 725 790 -10
Email: info@hokon-verschlusstechnik.de
Homepage: www.hokon-verschlusstechnik.de

Spannverschlüsse
einstellbar

Art.Nr. 1029 (gelocht)

Zulässige Zugkraft: 2000 N
Bruchfestigkeit: 4000 N

Passender Gegenhaken: siehe Kapitel „B“
Art.Nr. 1029._ _/5

Artikel Nr.	
Serie	Werkstoff
	verzinkt
	Stahl
1029	.04/6

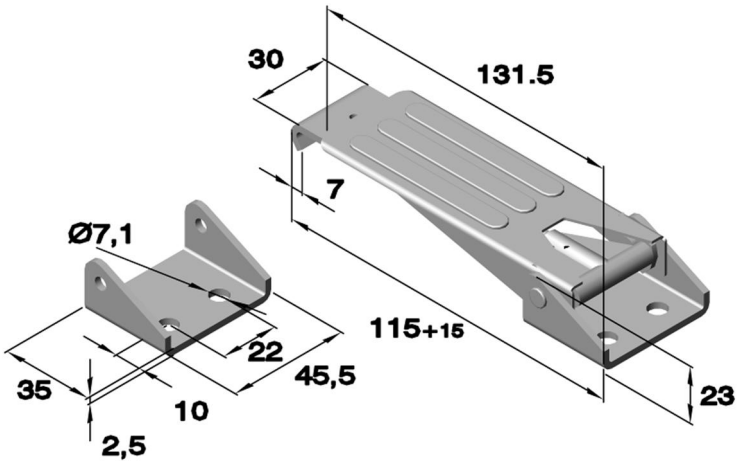

Art.Nr. 1030 (gelocht)
mit Schlossöse

Zulässige Zugkraft: 2000 N
Bruchfestigkeit: 4000 N

Passender Gegenhaken: siehe Kapitel „B“
Art.Nr. 1029._ _/5

Artikel Nr.	
Serie	Werkstoff
	verzinkt
	Stahl
1030	.04/6

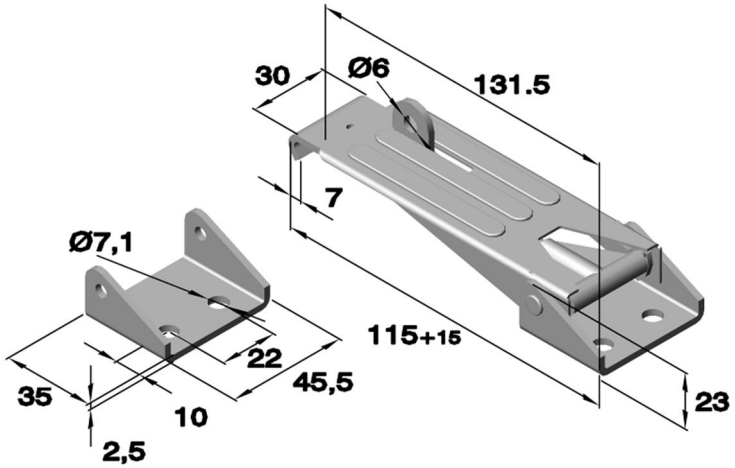

Art.Nr. 1031 (gelocht)

Zulässige Zugkraft: 1000 N
Bruchfestigkeit: 1400 N

Passender Gegenhaken: siehe Kapitel „B“
Art.Nr. 1031._ _/5

Artikel Nr.		
Serie	Werkstoff	
	verzinkt	unbehandelt
	Stahl	Edelstahl
1031	.04/6	.30/6

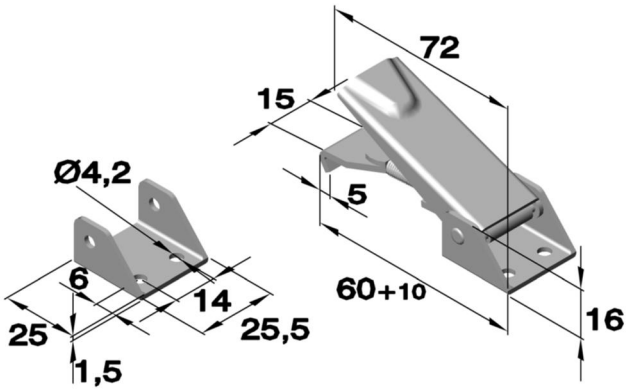

Phone: +49 (0) 231 / 725 790 -0
Fax: +49 (0) 231 / 725 790 -10
Email: info@hokon-verschlusstechnik.de
Homepage: www.hokon-verschlusstechnik.de

Spannverschlüsse
einstellbar

Art.Nr. 1032 (gelocht)
mit Schlossöse

Zulässige Zugkraft: 1000 N
Bruchfestigkeit: 1400 N

Passender Gegenhaken: siehe Kapitel „B“
Art.Nr. 1031._ _/5

Artikel Nr.		
Serie	Werkstoff	
	verzinkt	unbehandelt
	Stahl	Edelstahl
1032	.04/6	.30/6

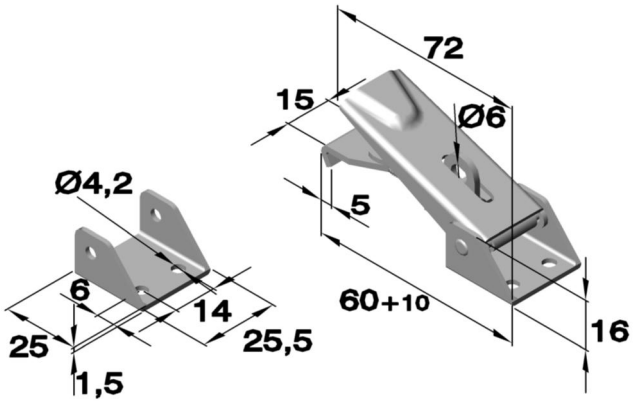

Art.Nr. 1033 (gelocht)
mit Federsicherung

Zulässige Zugkraft: 1000 N
Bruchfestigkeit: 1400 N

Passender Gegenhaken: siehe Kapitel „B“
Art.Nr. 1031._ _/5

Artikel Nr.		
Serie	Werkstoff	
	verzinkt	unbehandelt
	Stahl	Edelstahl
1033	.04/6	.30/6

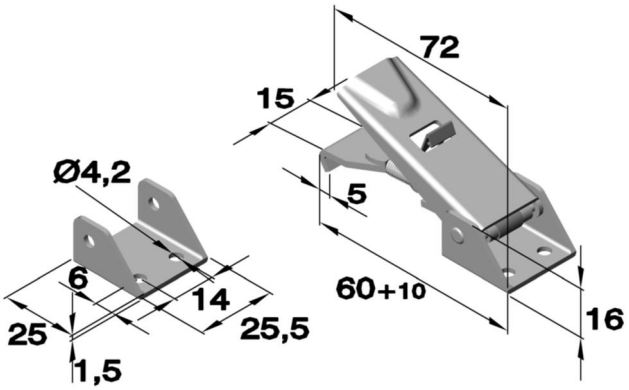

Art.Nr. 1038 (gelocht)

Zulässige Zugkraft: 750 N
Bruchfestigkeit: 1500 N

Passender Gegenhaken: siehe Kapitel „B“
Art.Nr. 1038._ _/5

Artikel Nr.	
Serie	Werkstoff
	verzinkt
	Stahl
1038	.04/6

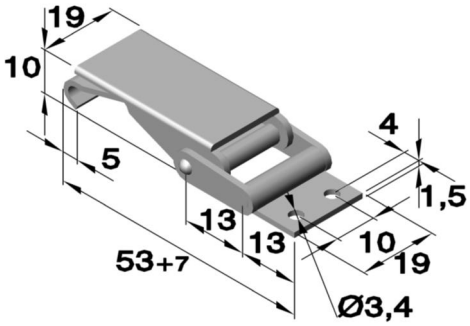

Phone: +49 (0) 231 / 725 790 -0
Fax: +49 (0) 231 / 725 790 -10
Email: info@hokon-verschlusstechnik.de
Homepage: www.hokon-verschlusstechnik.de

Spannverschlüsse
einstellbar

Art.Nr. 3012 (gelocht und gesenkt)

Passender Gegenhaken: siehe Kapitel „B“
Art.Nr. 3605._ _
Art.Nr. 3616._ _
Art.Nr. 3618._ _

Artikel Nr.			
Serie	Werkstoff		
	verzinkt	Edelstahl	Edelstahl poliert
	Stahl	1.4301	1.4301
3012	.04	.30	.33

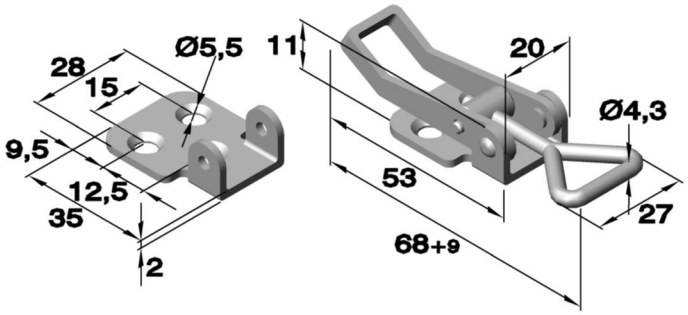

Art.Nr. 3013 (gelocht und gesenkt)
mit Schlossöse

Passender Gegenhaken: siehe Kapitel „B“
Art.Nr. 3605._ _
Art.Nr. 3616._ _
Art.Nr. 3618._ _

Artikel Nr.			
Serie	Werkstoff		
	verzinkt	unbehandelt	poliert
	Stahl	Edelstahl	Edelstahl
3013	.04	.30	.33

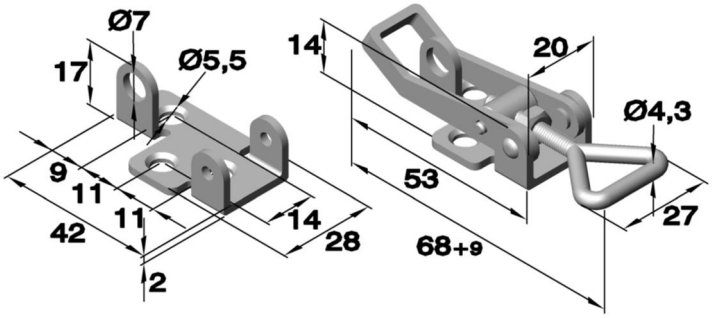

Art.Nr. 3014 (gelocht und gesenkt)

Passender Gegenhaken: siehe Kapitel „B“
Art.Nr. 3605._ _
Art.Nr. 3616._ _
Art.Nr. 3618._ _

Artikel Nr.	
Serie	Werkstoff
	verzinkt
	Stahl
3014	.04

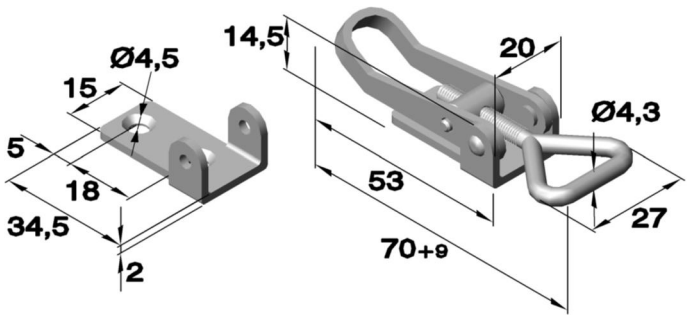

Phone: +49 (0) 231 / 725 790 -0
Fax: +49 (0) 231 / 725 790 -10
Email: info@hokon-verschlusstechnik.de
Homepage: www.hokon-verschlusstechnik.de

Spannverschlüsse
einstellbar

Art.Nr. 3014.__-U1

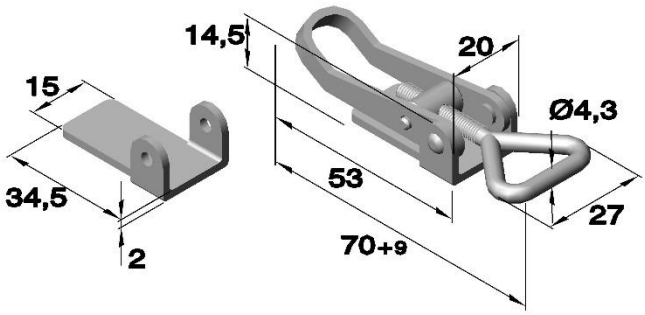

Passender Gegenhaken: siehe Kapitel „B“
Art.Nr. 3605._ _
Art.Nr. 3616._ _
Art.Nr. 3618._ _

Artikel Nr.	
Serie	Werkstoff
	verzinkt
	Stahl
3014	.04-U1

Art.Nr. 3014.__-U1S (mit Schweißbuckel)

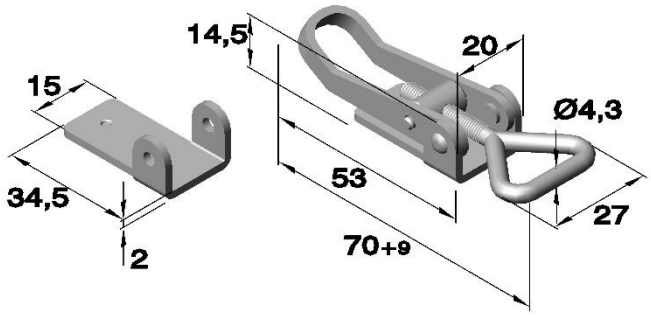

Passender Gegenhaken: siehe Kapitel „B“
Art.Nr. 3605._ _
Art.Nr. 3616._ _
Art.Nr. 3618._ _

Artikel Nr.	
Serie	Werkstoff
	verzinkt
	Stahl
3014	.04-U1S

Art.Nr. 3015 (gelocht und gesenkt)
mit genieteter Triangel

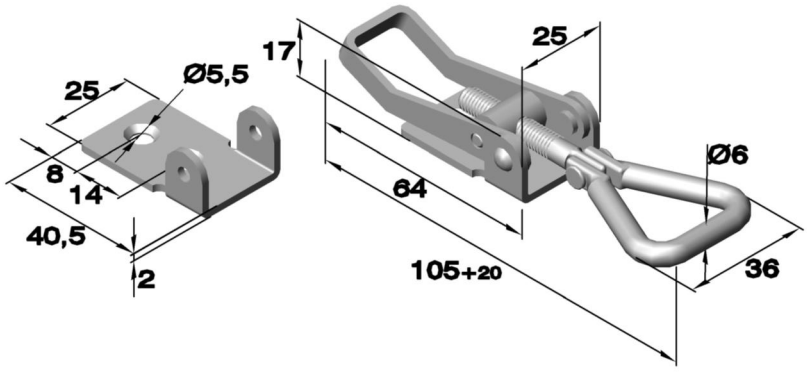

Passender Gegenhaken: siehe Kapitel „B“
Art.Nr.3608._ _ Art.Nr. 3622._ _
Art.Nr. 3611._ _ Art.Nr. 3625._ _
Art.Nr. 3612._ _

Artikel Nr.	
Serie	Werkstoff
	verzinkt
	Stahl
3015	.04

Phone: +49 (0) 231 / 725 790 -0
Fax: +49 (0) 231 / 725 790 -10
Email: info@hokon-verschlusstechnik.de
Homepage: www.hokon-verschlusstechnik.de

Spannverschlüsse
einstellbar

Art.Nr. 3015.__ (gelocht und gesenkt)
mit geschweißter Triangel

Passender Gegenhaken: siehe Kapitel „B“
Art.Nr. 3608._ _ Art.Nr. 3622._ _
Art.Nr. 3611._ _ Art.Nr. 3625._ _
Art.Nr. 3612._ _

Artikel Nr.	
Serie	Werkstoff
	Edelstahl
	1.4301
3015	.30

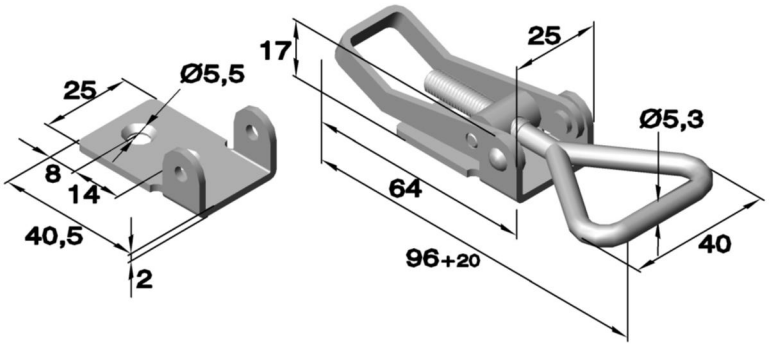

Art.Nr. 3015.__
mit genieteter Triangel

Passender Gegenhaken: siehe Kapitel „B“
Art.Nr. 3608._ _ Art.Nr. 3622._ _
Art.Nr. 3611._ _ Art.Nr. 3625._ _
Art.Nr. 3612._ _

Artikel Nr.		
Serie	Werkstoff	
	verzinkt	poliert
	Stahl	Edelstahl
3015	.04 G-1	.33 RF-1

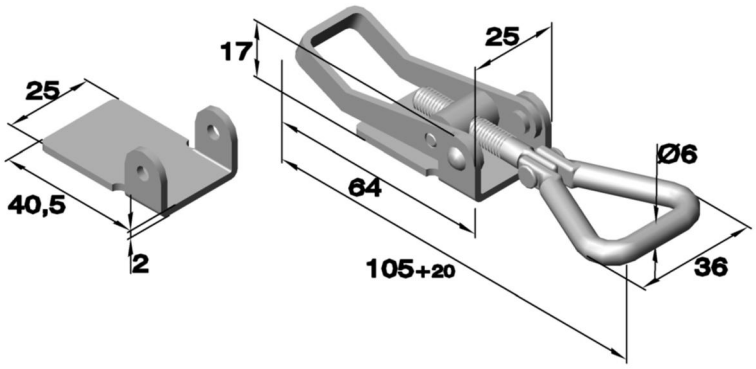

Art.Nr. 3016 (gelocht und gesenkt)
mit genieteter Triangel

Passender Gegenhaken: siehe Kapitel „B“
Art.Nr.3608._ _ Art.Nr. 3622._ _
Art.Nr. 3611._ _ Art.Nr. 3625._ _
Art.Nr. 3612._ _

Artikel Nr.	
Serie	Werkstoff
	verzinkt
	Stahl
3016	.04

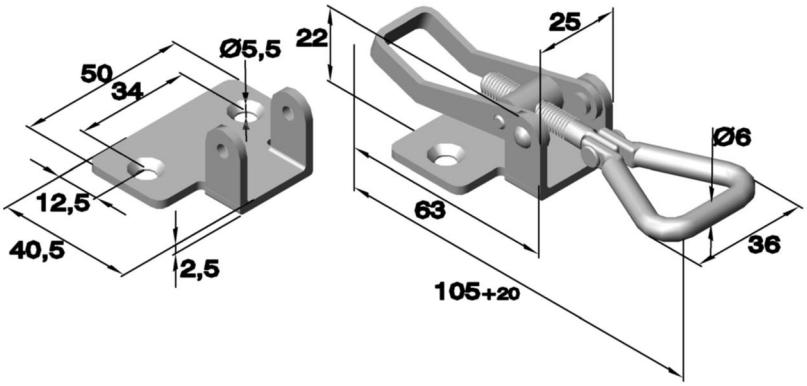

Phone: +49 (0) 231 / 725 790 -0
Fax: +49 (0) 231 / 725 790 -10
Email: info@hokon-verschlusstechnik.de
Homepage: www.hokon-verschlusstechnik.de

Spannverschlüsse
einstellbar

Art.Nr. 3016.__-U1
mit genieteter Triangel

Passender Gegenhaken: siehe Kapitel „B“
Art.Nr.3608._ _ Art.Nr. 3622._ _
Art.Nr. 3611._ _ Art.Nr. 3625._ _
Art.Nr. 3612._ _

Artikel Nr.		
Serie	Werkstoff	
	verzinkt	Edelstahl poliert
	Stahl	1.4301
3016	.04-U1	.30-U1

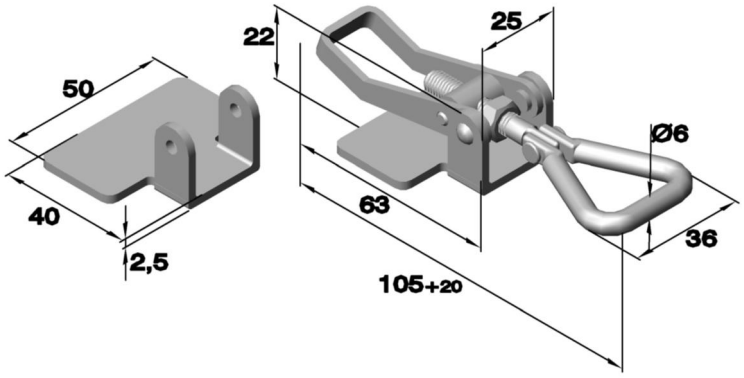

Art.Nr. 3017
mit genieteter Triangel

Passender Gegenhaken: siehe Kapitel „B“
Art.Nr.3609._ _

Artikel Nr.	
Serie	Werkstoff
	verzinkt
	Stahl
3017	.04

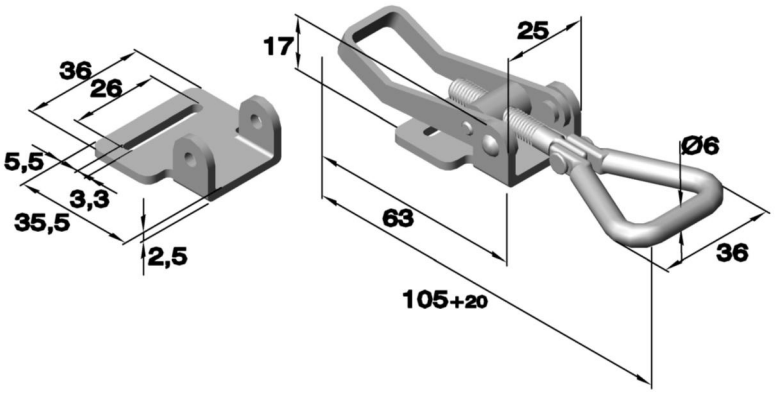

Art.Nr. 3018 (gelocht und gesenkt)
mit genieteter Triangel

Passender Gegenhaken: siehe Kapitel „B“
Art.Nr.3608._ _ Art.Nr. 3622._ _
Art.Nr. 3611._ _ Art.Nr. 3625._ _
Art.Nr. 3612._ _

Artikel Nr.	
Serie	Werkstoff
	verzinkt
	Stahl
3018	.04

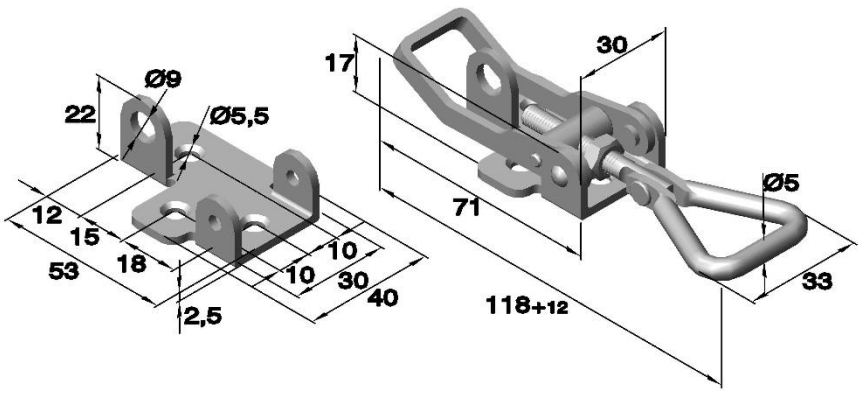

Phone: +49 (0) 231 / 725 790 -0
Fax: +49 (0) 231 / 725 790 -10
Email: info@hokon-verschlusstechnik.de
Homepage: www.hokon-verschlusstechnik.de

Spannverschlüsse
einstellbar

Art.Nr. 3018 (gelocht und gesenkt)
mit geschweißter Triangel

Passender Gegenhaken: siehe Kapitel „B“
Art.Nr.3608._ _ Art.Nr. 3622._ _
Art.Nr. 3611._ _ Art.Nr. 3625._ _
Art.Nr. 3612._ _

Artikel Nr.	
Serie	Werkstoff
	poliert
	Edelstahl
3018	.30

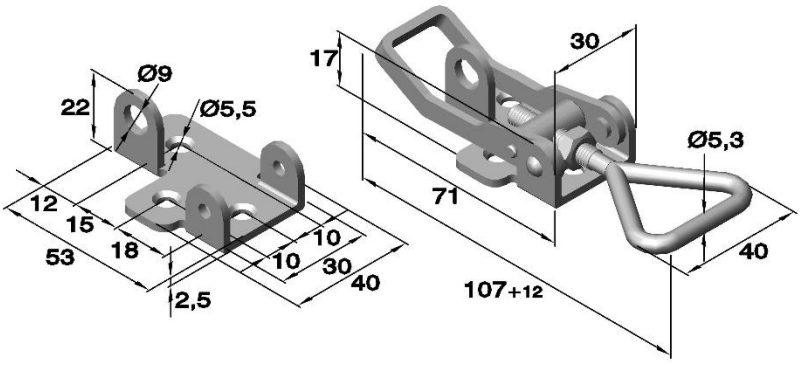

Art.Nr. 3019 (gelocht und gesenkt)
mit genieteter Triangel

Passender Gegenhaken: siehe Kapitel „B“
Art.Nr.3608._ _ Art.Nr. 3622._ _
Art.Nr. 3611._ _ Art.Nr. 3625._ _
Art.Nr. 3612._ _

Artikel Nr.	
Serie	Werkstoff
	verzinkt
	Stahl
3019	.04

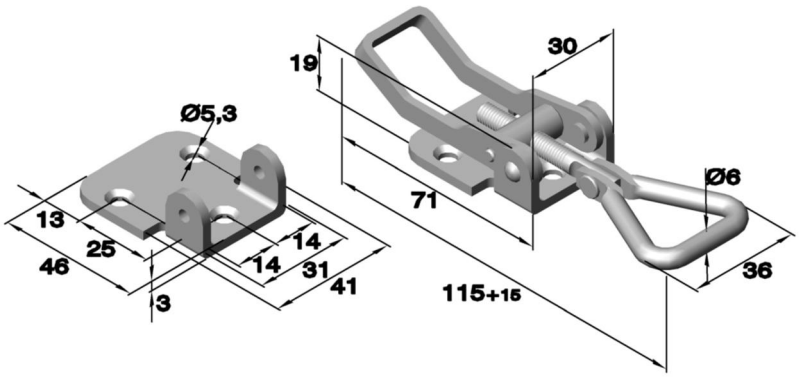

Art.Nr. 3019 (gelocht und gesenkt)
mit geschweißter Triangel

Passender Gegenhaken: siehe Kapitel „B“
Art.Nr.3608._ _ Art.Nr. 3622._ _
Art.Nr. 3611._ _ Art.Nr. 3625._ _
Art.Nr. 3612._ _

Artikel Nr.		
Serie	Werkstoff	
	unbehandelt	poliert
	Edelstahl	Edelstahl
3019	.30	.33

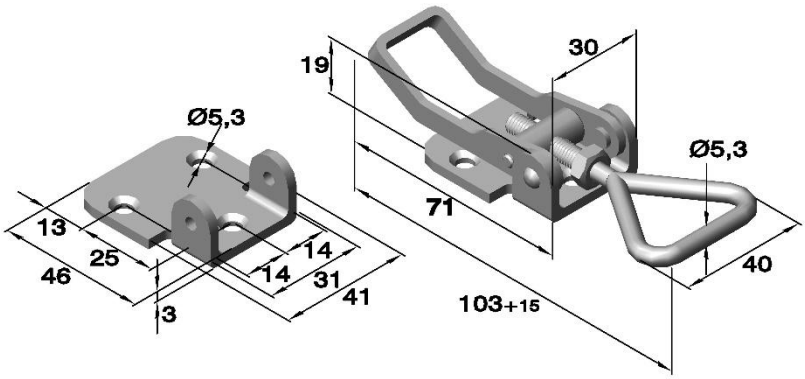

Phone: +49 (0) 231 / 725 790 -0
Fax: +49 (0) 231 / 725 790 -10
Email: info@hokon-verschlusstechnik.de
Homepage: www.hokon-verschlusstechnik.de

Spannverschlüsse
einstellbar

Art.Nr. V951L02 (gelocht)

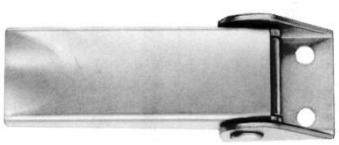

Zugbelastung max. 2300 N
Betriebslast bis 1550 N

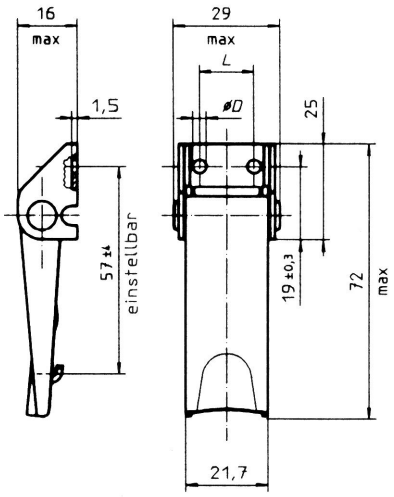

Artikel Nr.				Abmessungen in mm	
Serie	Werkstoff			D	L
	verzinkt	verchromt	unbehandelt		
	Stahl	Stahl	Edelstahl		
V951L02-1-	1AGV	1AD	1BP	3,6	14,3
V951L02-1-	5AGV	-	5BP	4,2	12,7
V951L02-1-	2AGV	-	2BP	ohne Bohrung	-

Art.Nr. V951L03 (gelocht)

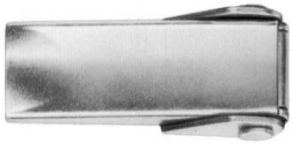

Zugbelastung max. 1200 N
Betriebslast bis 800 N

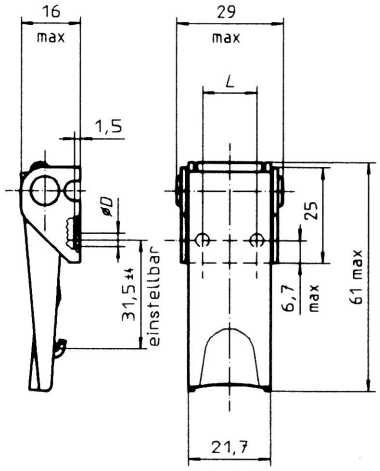

Artikel Nr.				Abmessungen in mm	
Serie	Werkstoff			D	L
	verzinkt	verchromt	unbehandelt		
	Stahl	Stahl	Edelstahl		
V951L03-1-	1AGV	1AD	1BP	3,6	14,3
V951L03-1-	5AGV	-	5BP	4,2	12,7

Art.Nr. V951L04 (gelocht)

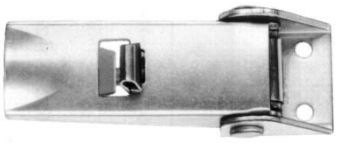

Zugbelastung max. 2300 N
Betriebslast bis 1550 N

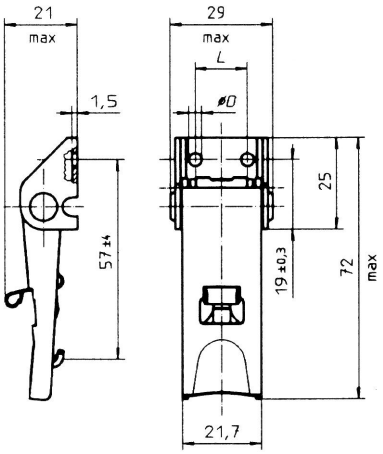

Artikel Nr.				Abmessungen in mm	
Serie	Werkstoff			D	L
	verzinkt	verchromt	unbehandelt		
	Stahl	Stahl	Edelstahl		
V951L04-1X	1AGV	1AD	1BP	3,6	14,3
V951L04-1X	5AGV	-	5BP	4,2	12,7
V951L04-1X	-	-	2BP	ohne Bohrung	-

Phone: +49 (0) 231 / 725 790 -0
Fax: +49 (0) 231 / 725 790 -10
Email: info@hokon-verschlusstechnik.de
Homepage: www.hokon-verschlusstechnik.de

Spannverschlüsse
einstellbar

Art.Nr. V951L03 (gelocht)

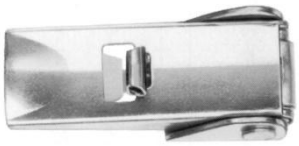

Zugbelastung max. 1200 N
Betriebslast bis 800 N

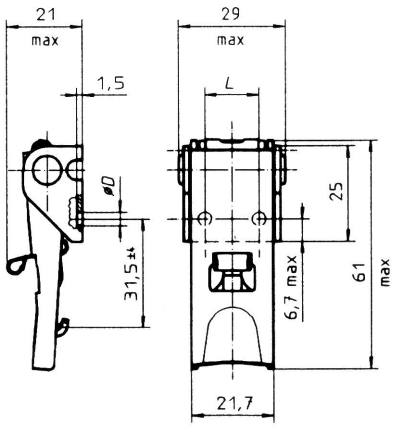

Artikel Nr.				Abmessungen in mm	
Serie	Werkstoff			D	L
	verzinkt	verchromt	unbehandelt		
	Stahl	Stahl	Edelstahl		
V951L03-1X	-	1AD	1BP	3,6	14,3
V951L03-1X	5AGV	-	5BP	4,2	12,7

Art.Nr. V951L05 (gelocht)

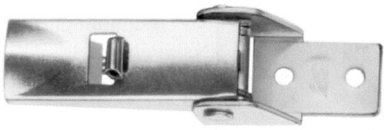

Zugbelastung max. 2300 N
Betriebslast bis 1550 N

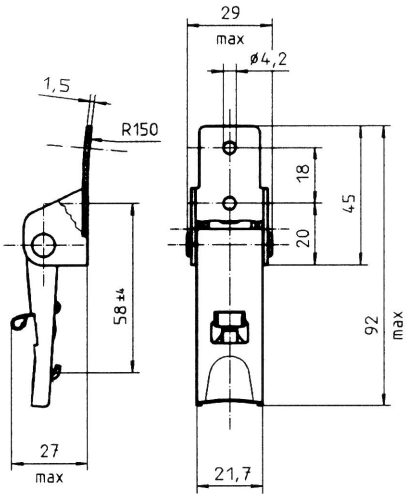

Artikel Nr.			Abmessungen in mm
Serie	Werkstoff		D
	verzinkt	unbehandelt	
	Stahl	Edelstahl	
V951L05-1X	1AGV	1BP	4,2
V951L05-1X	-	5BP	5,1

Art.Nr. V951L01 (gelocht)

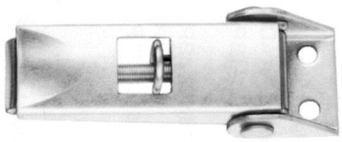

Zugbelastung max. 2300 N
Betriebslast bis 1550 N

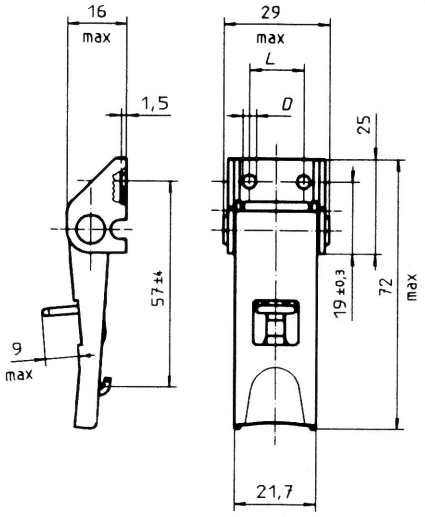

Artikel Nr.		Abmessungen in mm
Serie	Werkstoff	D
	verzinkt	
	Stahl	
V951L01-1Y	5AGV	4,2
V951L01-1Y	2AGV	ohne Bohrung

Phone: +49 (0) 231 / 725 790 -0
Fax: +49 (0) 231 / 725 790 -10
Email: info@hokon-verschlusstechnik.de
Homepage: www.hokon-verschlusstechnik.de

Spannverschlüsse
einstellbar

Gegenhaken zur Serie V951L

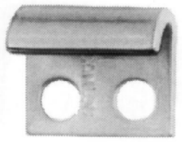

	verzinkt verchromt	Edelstahl
Zugbelastung max.	2300 N	1500 N
Betriebsbelastung	1550 N	1000 N

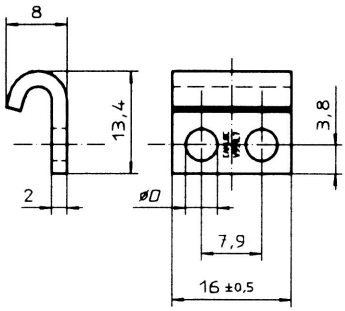

Artikel Nr.				Abmessungen in mm
Serie	Werkstoff			D
	verzinkt	verchromt	unbehandelt	
	Stahl	Stahl	Edelstahl	
V951L7-	1AGV	1AD	1BP	3,6
V951L7-	5AGV	-	5BP	4,2
V951L7-	2AZ	-	2BP	ohne Bohrung

Bohrbild für Spannverschluss offene Basis/Gegenhaken kurz

V951L02-
V951L04-
V951L01-

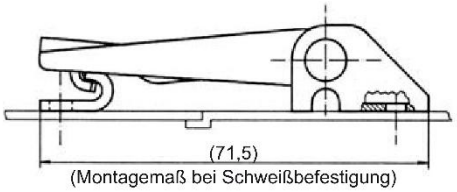

V951L7-

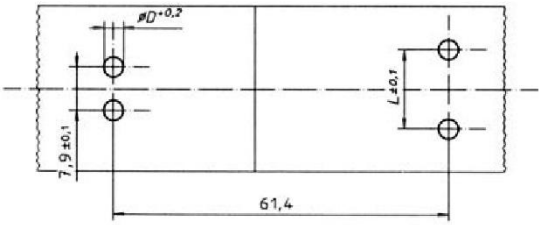

Bohrbild für Spannverschluss verdeckte Basis/Gegenhaken kurz

V951L03-

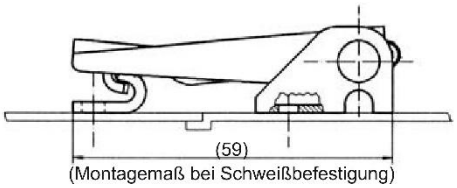

V951L7-

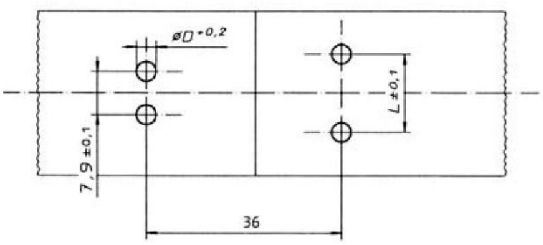

Loch- Ø und Abstand L entsprechend der Gegenhaken- und Spannverschluss-Ausführung wählen.

Phone: +49 (0) 231 / 725 790 -0
Fax: +49 (0) 231 / 725 790 -10
Email: info@hokon-verschlusstechnik.de
Homepage: www.hokon-verschlusstechnik.de

Spannverschlüsse
einstellbar

Gegenhaken zur Serie V951L

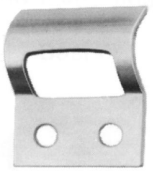

	verzinkt	Edelstahl
Zugbelastung max.	2000 N	1500 N
Betriebsbelastung	1300 N	1000 N

Artikel Nr.			Abmessungen in mm
Serie	Werkstoff		D
	verzinkt	unbehandelt	
	Stahl	Edelstahl	
V951L50-	-	2BP	3,6
V951L50-	1AGV	1BP	4,2
V951L50-	-	3BP	ohne Bohrung

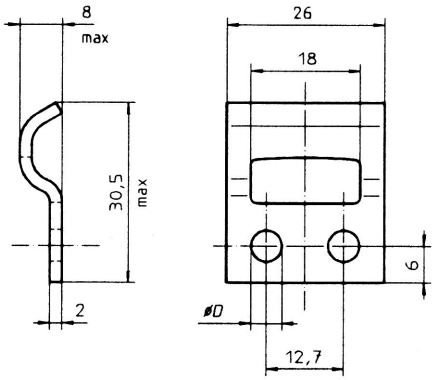

Bohrbild für Spannverschluss offene Basis/Gegenhaken mit Führung

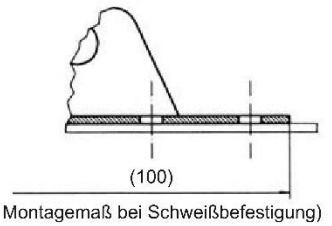

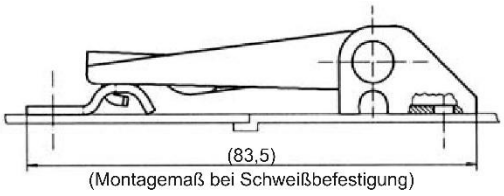

V951L02-
V951L04-
V951L01-

V951L05-

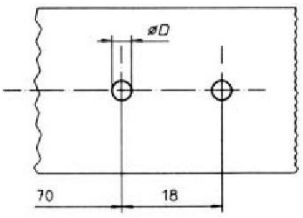

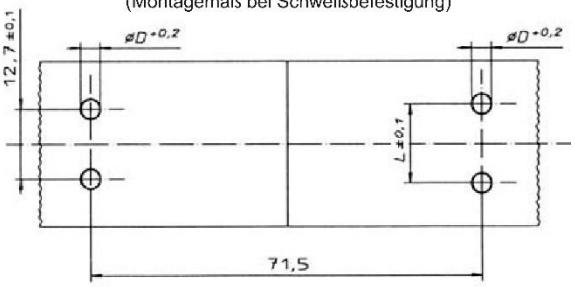

V951L50-

Bohrbild für Spannverschluss verdeckte Basis/Gegenhaken mit Führung

V951L03-

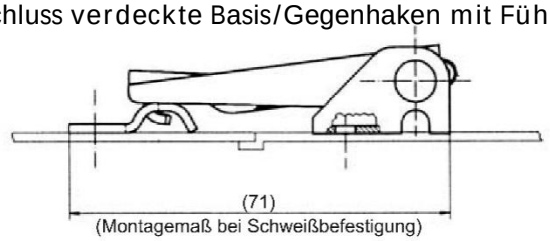

V951L50-

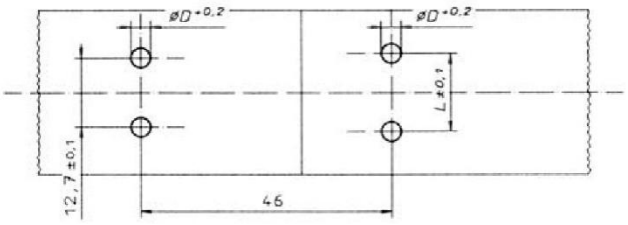

Loch- Ø und Abstand L entsprechend der Gegenhaken- und Spannverschluss-Ausführung wählen.

Phone: +49 (0) 231 / 725 790 -0
Fax: +49 (0) 231 / 725 790 -10
Email: info@hokon-verschlusstechnik.de
Homepage: www.hokon-verschlusstechnik.de

Spannverschlüsse
einstellbar

Gegenhaken zur Serie V951L



	verzinkt	Edelstahl
Zugbelastung max.	2300 N	1500 N
Betriebsbelastung	1550 N	1000 N

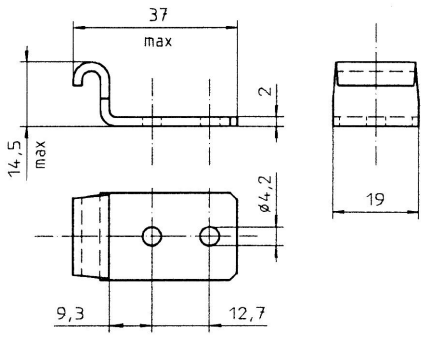

Artikel Nr.			Abmessungen in mm
Serie	Werkstoff		D
	verzinkt	unbehandelt	
	Stahl	Edelstahl	
V951L52-	1AGV	1BP	4,2

Bohrbild für Spannverschluss offene Basis/Gegenhaken mit Eckbefestigung

V951L02-
V951L04-
V951L01-

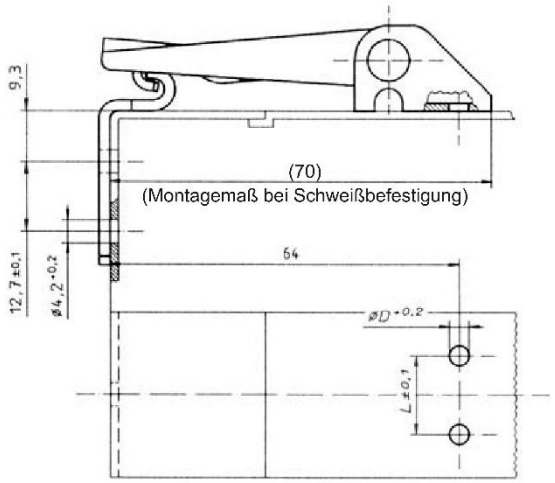

V951L52-

Bohrbild für Spannverschluss verdeckte Basis/Gegenhaken mit Eckbefestigung

V951L03-

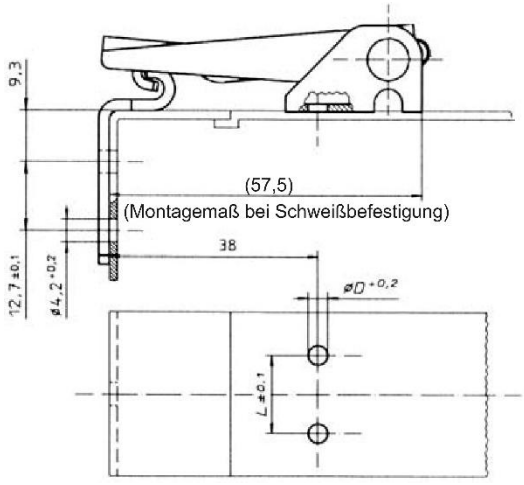

V951L52-

Loch- Ø und Abstand L entsprechend der Gegenhaken- und Spannverschluss-Ausführung wählen.

Phone: +49 (0) 231 / 725 790 -0
Fax: +49 (0) 231 / 725 790 -10
Email: info@hokon-verschlusstechnik.de
Homepage: www.hokon-verschlusstechnik.de

Spannverschlüsse
einstellbar

Art.Nr. V917L01 (gelocht)

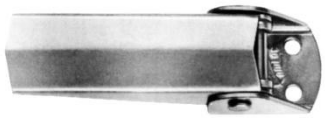

Zugbelastung max. 3600 N
Betriebsbelastung bis 2700 N

Offene Basis

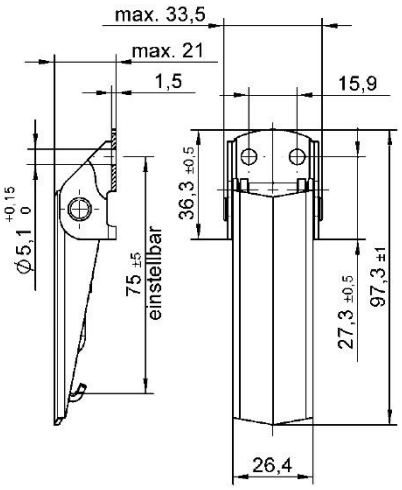

Artikel Nr.		
Serie	Werkstoff	
	verzinkt	unbehandelt
	Stahl	Edelstahl
V917L01-1-	1AG	1BP

Art.Nr. V17L12 (gelocht)

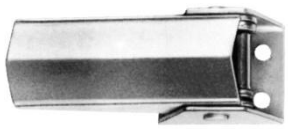

Zugbelastung max. 3200 N
Betriebsbelastung bis 2200 N

Hohe Basis

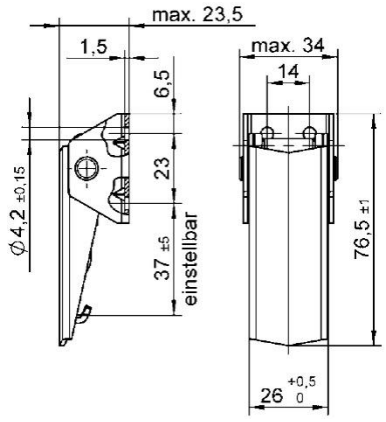

Artikel Nr.	
Serie	Werkstoff
	verzinkt
	Stahl
V17L12-1-	1AA

Art.Nr. V917L01 (gelocht)
mt Sicherung



Zugbelastung max. 3600 N
Betriebsbelastung bis 2700 N

und offener Basi

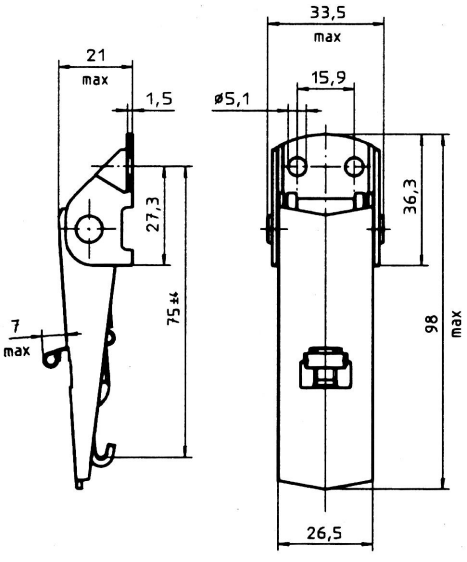

Artikel Nr.				Abmessungen in mm
Serie	Werkstoff			D
	verzinkt	unbehandelt	V4A	
	Stahl	Edelstahl	Edelstahl	
V917L01-1X	1AG	1BP	1CP	5,1
V917L01-1X	-	2BP	2CP	ohne Bohrung

Phone: +49 (0) 231 / 725 790 -0
Fax: +49 (0) 231 / 725 790 -10
Email: info@hokon-verschlusstechnik.de
Homepage: www.hokon-verschlusstechnik.de

Spannverschlüsse
einstellbar

Art.Nr. V17L12 (gelocht)
mit Sicherung

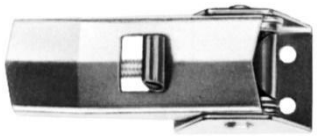

Zugbelastung max. 3200 N
Betriebsbelastung bis 2200 N

Hohe Basis

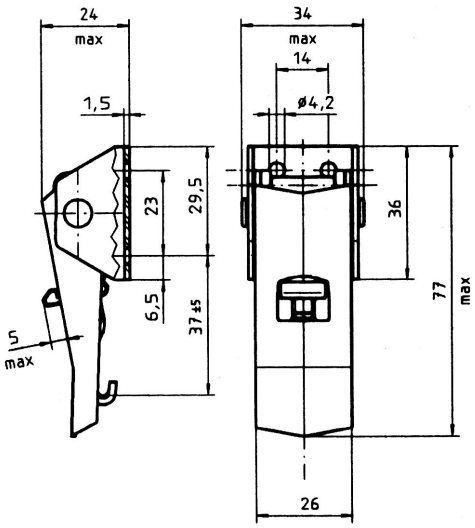

Artikel Nr.	
Serie	Werkstoff
	verzinkt
	Stahl
V17L12-2X	1AA

Art.Nr. V1449L02 (gelocht)
mit Sicherung



Zugbelastung max. 3600 N
Betriebsbelastung bis 2700 N

Für gewölbte Flächen (R min= 125 mm)

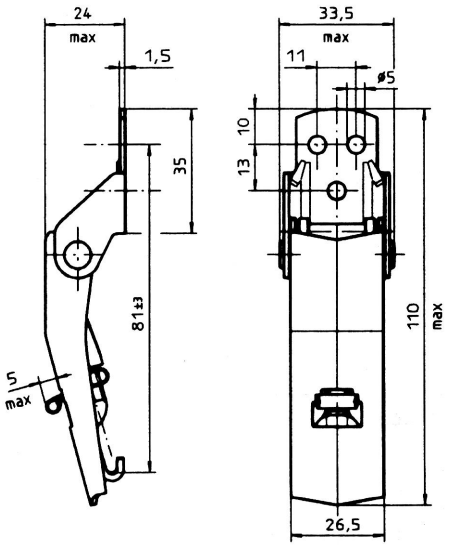

Artikel Nr.		
Serie	Werkstoff	
	verzinkt	unbehandelt
	Stahl	Edelstahl
V1449L02-1X	1AG	1BP

Art.Nr. V917L01 (gelocht)
mit Schlossöse



Zugbelastung max. 3200 N
Betriebsbelastung bis 2200 N

Offene Basis

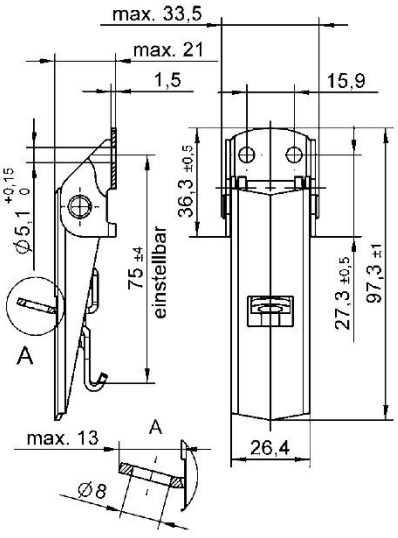

Artikel Nr.	
Serie	Werkstoff
	verzinkt
	Stahl
V917L01-1Y	1AG

Phone: +49 (0) 231 / 725 790 -0
Fax: +49 (0) 231 / 725 790 -10
Email: info@hokon-verschlusstechnik.de
Homepage: www.hokon-verschlusstechnik.de

Spannverschlüsse
einstellbar

Gegenhaken zur Serie V917L01
V17L12

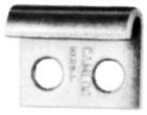

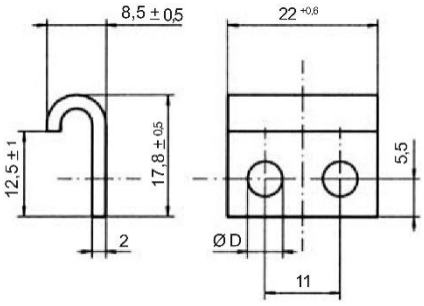

Artikel Nr.			Abmessungen in mm
Serie	Werkstoff		D
	verzinkt	unbehandelt	
	Stahl	Edelstahl	
V917L11-1-	3AG	-	4,2
V917L11-1-	1AG	1BP	5,1

Bohrbild für Spannverschluss offene Basis/Gegenhaken kurz

V917L01-

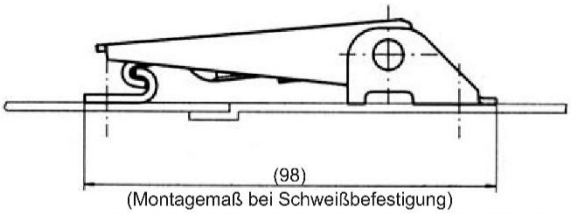

V917L11-

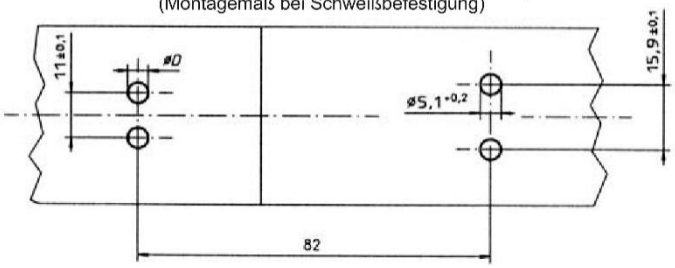

Bohrbild für Spannverschluss hohe Basis/Gegenhaken kurz

V17L12-

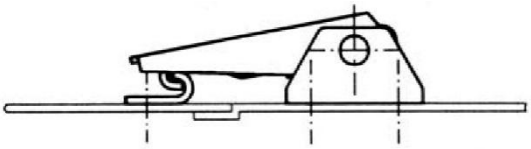

V917L11-

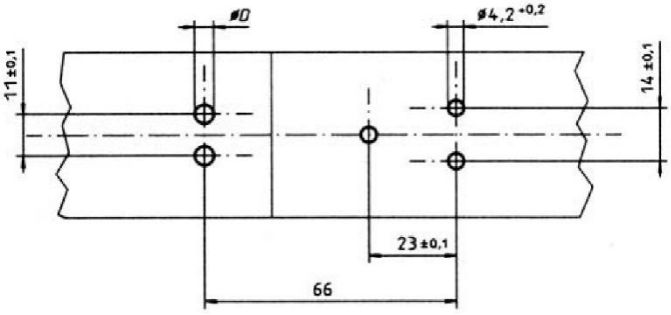

Loch- Ø und Abstand L entsprechend der Gegenhaken- und Spannverschluss-Ausführung wählen.

Phone: +49 (0) 231 / 725 790 -0
Fax: +49 (0) 231 / 725 790 -10
Email: info@hokon-verschlusstechnik.de
Homepage: www.hokon-verschlusstechnik.de

Spannverschlüsse
einstellbar

Gegenhaken zur Serie V917L01
1449L02



Artikel Nr.			Abmessungen in mm
Serie	Werkstoff		D
	verzinkt	unbehandelt	
	Stahl	Edelstahl	
V951L50-	1AGV	1BP	4,2
V951L50-	5AGV	-	5,1
V951L50-	-	3BP	ohne Bohrung

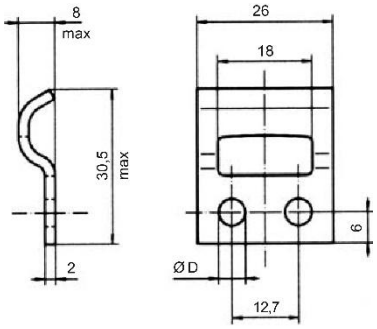

Bohrbild für Spannverschluss offene Basis/Gegenhaken mit Führung

V917L01-

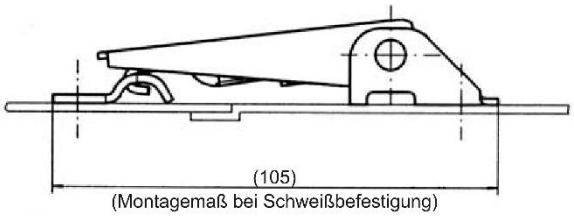

V951L50-

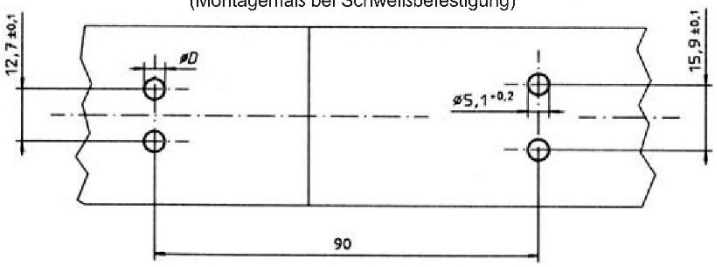

Bohrbild für Spannverschluss hohe Basis/Gegenhaken mit Führung

1449L02-

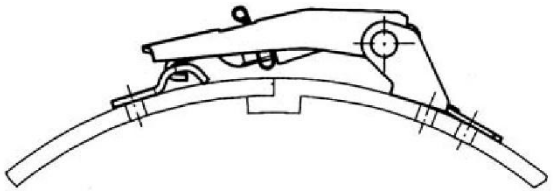

V951L50-

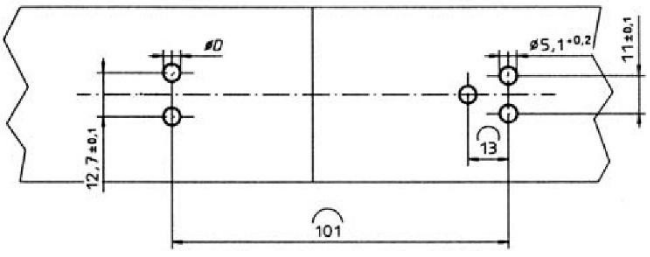

Loch- Ø und Abstand L entsprechend der Gegenhaken- und Spannverschluss-Ausführung wählen.

Phone: +49 (0) 231 / 725 790 -0
Fax: +49 (0) 231 / 725 790 -10
Email: info@hokon-verschlusstechnik.de
Homepage: www.hokon-verschlusstechnik.de

Spannverschlüsse
einstellbar

Art.Nr. V18L01 (gelocht)

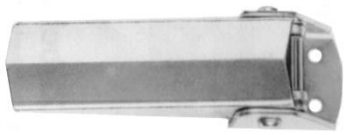

Zugbelastung max. 6000 N
Betriebsbelastung bis 4200 N

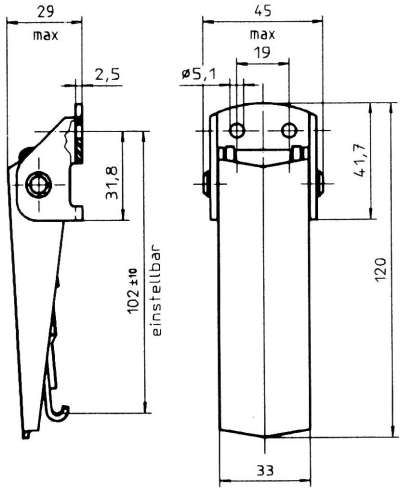

Artikel Nr.			Abmessungen in mm
Serie	Werkstoff		D
	verzinkt	unbehandelt	
	Stahl	Edelstahl	
V18L01-1-	1AA	1BF	5,1
V18L01-1-	-	2BF	ohne Bohrung

Art.Nr. V18L01 (gelocht)
mit Sicherung

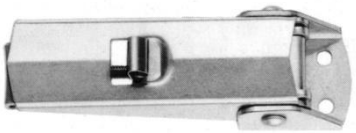

Zugbelastung max. 6000 N
Betriebsbelastung bis 4200 N

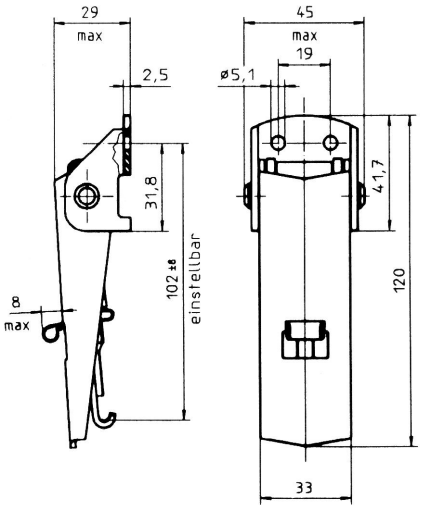

Artikel Nr.			Abmessungen in mm
Serie	Werkstoff		D
	verzinkt	unbehandelt	
	Stahl	Edelstahl	
V18L01-1X	1AA	1BF	5,1
V18L01-1X	-	2BF	ohne Bohrung

Art.Nr. V18L01 (gelocht)
mit Schlossöse

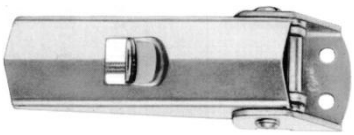

Zugbelastung max. 6000 N
Betriebsbelastung bis 4200 N

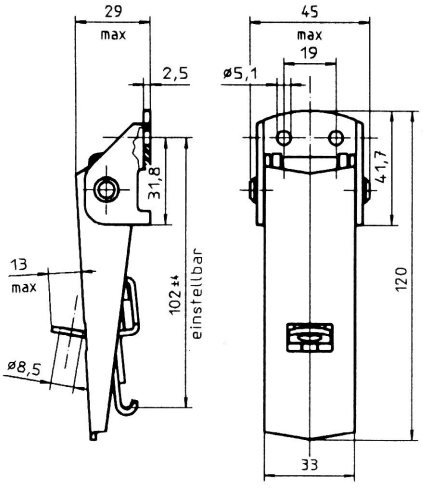

Artikel Nr.	
Serie	Werkstoff
	verzinkt
	Stahl
V18L01-1Y	1AA

Phone: +49 (0) 231 / 725 790 -0
Fax: +49 (0) 231 / 725 790 -10
Email: info@hokon-verschlusstechnik.de
Homepage: www.hokon-verschlusstechnik.de

Spannverschlüsse
einstellbar

Zubehör

Art.Nr. V18L45

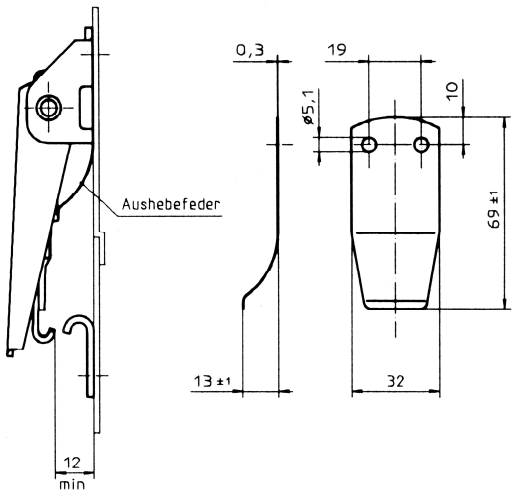

Artikel Nr.	
Serie	Werkstoff
	unbehandelt
	Edelstahl
V18L45-	1BP

Gegenhaken zur Serie V18L01

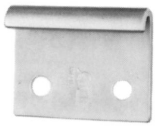

	verzinkt	Edelstahl
Zugbelastung max.	6000 N	4600 N
Betriebslast	4200 N	3100 N

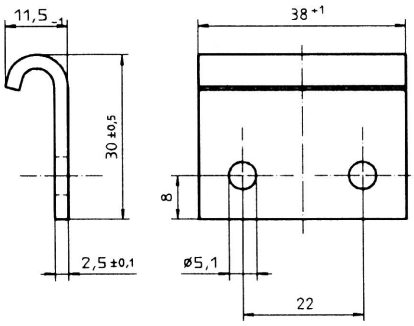

Artikel Nr.			Abmessungen in mm
Serie	Werkstoff		D
	verzinkt	unbehandelt	
	Stahl	Edelstahl	
V18L13-1-	1AA	1BF	5,1
V18L13-1-	-	2BF	ohne Bohrung

Bohrbild für Spannverschluss/Gegenhaken kurz

V18L01-

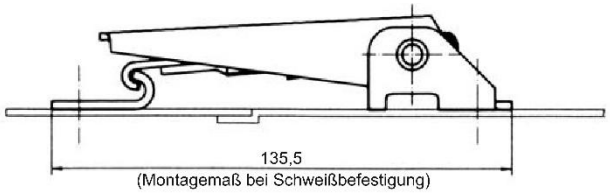

V18L13-

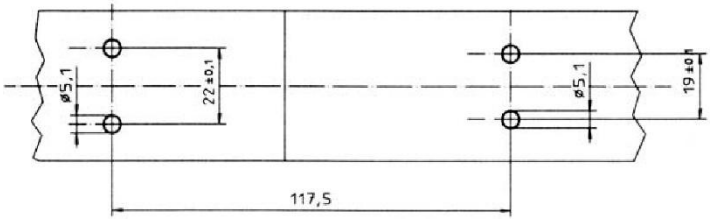

Phone: +49 (0) 231 / 725 790 -0
Fax: +49 (0) 231 / 725 790 -10
Email: info@hokon-verschlusstechnik.de
Homepage: www.hokon-verschlusstechnik.de

Spannverschlüsse
einstellbar

Gegenhaken zur Serie V18L01

Zugbelastung max. 4600 N
Betriebslast 3100 N



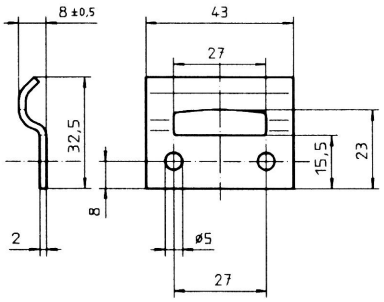

Artikel Nr.	
Serie	Werkstoff
	unbehandelt
	Edelstahl
1449L07-	1BP

Bohrbild für Spannverschluss/Gegenhaken mit Führung

V18L01-

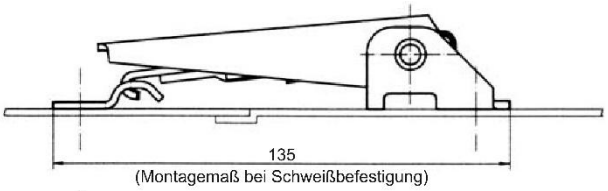

1449L07-

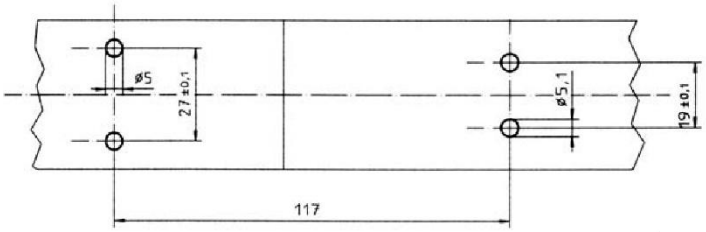

Art.Nr. V46L38 (gelocht)

Zugbelastung max. 4400 N
Betriebsbelastung bis 3000 N

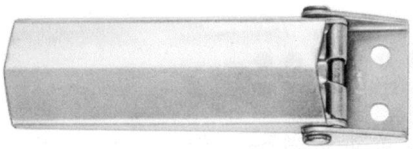

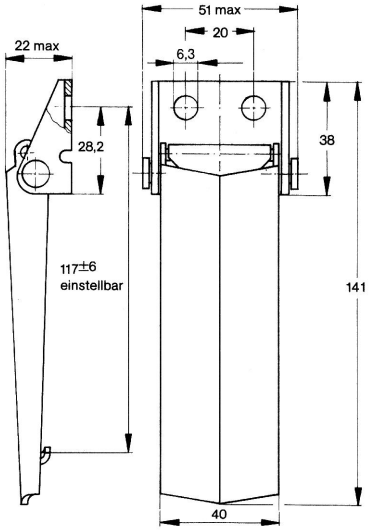

Artikel Nr.		Abmessungen in mm
Serie	Werkstoff	D
	verzinkt gelb	
	Stahl	
V46L38-1-	6AA	6,3
V46L38-1-	1AA	ohne Bohrung

Gegenhaken zur Serie V46L38

Artikel Nr.	
Serie	Werkstoff
	verzinkt gelb
	Stahl
V18L13-1-	1AC

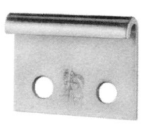

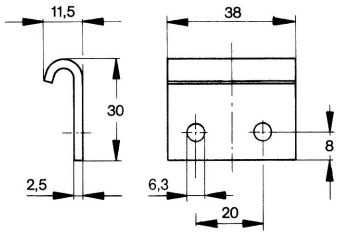

Phone: +49 (0) 231 / 725 790 -0
Fax: +49 (0) 231 / 725 790 -10
Email: info@hokon-verschlusstechnik.de
Homepage: www.hokon-verschlusstechnik.de

Spannverschlüsse

mit Blechbügel



Art.:1020



Art.:1026



Art.:2005



Art.:2006



Art.:2030



Art.:2031



Art.:6606



Art.:1036



Art.:6208



Art.:6236

Phone: +49 (0) 231 / 725 790 -0
Fax: +49 (0) 231 / 725 790 -10
Email: info@hokon-verschlusstechnik.de
Homepage: www.hokon-verschlusstechnik.de

Spannverschlüsse
mit Blechbügel

Art.Nr. 1020(gelocht)

Zulässige Zugkraft: 500N
Bruchfestigkeit: 900N

Passender Gegenhaken: siehe Kapitel „B“

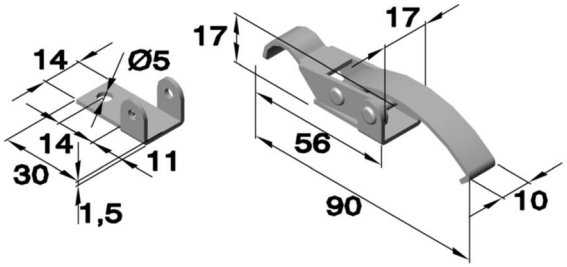

Artikel Nr.				
Serie	Werkstoff			
	Stahl	vernickelt	verzinkt	unbehandelt
	Stahl	Stahl	Stahl	Edelstahl
1020	.00/6	.01/6	.04/6	.30/6

Art.Nr. 1026 (gelocht)

Zulässige Zugkraft: 750 N
Bruchfestigkeit: 1500 N

Passender Gegenhaken: siehe Kapitel „B“

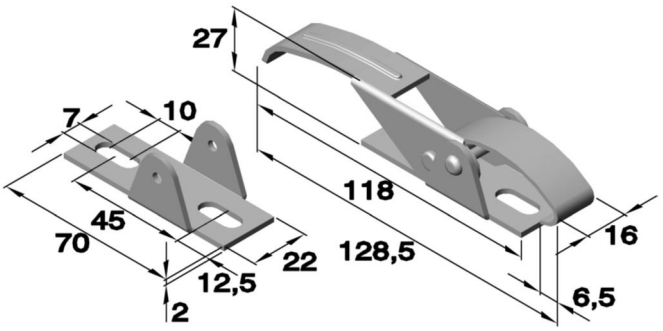

Artikel Nr.	
Serie	Werkstoff
	verzinkt
	Stahl
1026	.04/6

Art.Nr. 1036 (gelocht, mit Feder)

Zulässige Zugkraft: 150 N
Bruchfestigkeit: 300 N

Passender Gegenhaken: siehe Kapitel „B“
Art.Nr. 1036._ _/5

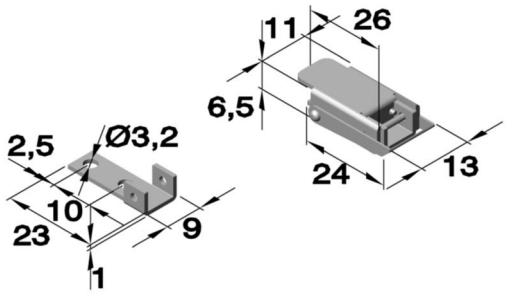

Artikel Nr.	
Serie	Werkstoff
	verzinkt
	Stahl
1036	.04/6

Art.Nr. 2005 (gelocht)

Passender Gegenhaken: siehe Kapitel „B“

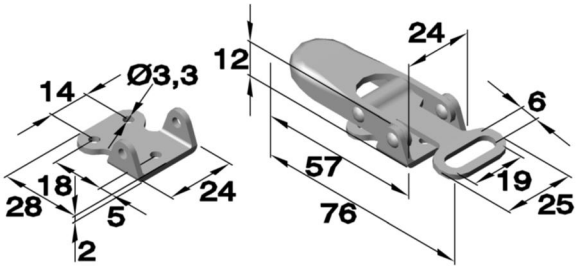

Artikel Nr.		
Serie	Werkstoff	
	unbehandelt	verzinkt
	Stahl	Stahl
2005	.00	.04

Phone: +49 (0) 231 / 725 790 -0
Fax: +49 (0) 231 / 725 790 -10
Email: info@hokon-verschlusstechnik.de
Homepage: www.hokon-verschlusstechnik.de

Spannverschlüsse
mit Blechbügel

Art.Nr. 2006 (gelocht)

Passender Gegenhaken: siehe Kapitel „B“

Artikel Nr.		
Serie	Werkstoff	
	unbehandelt	verzinkt
	Stahl	Stahl
2006	.00	.04

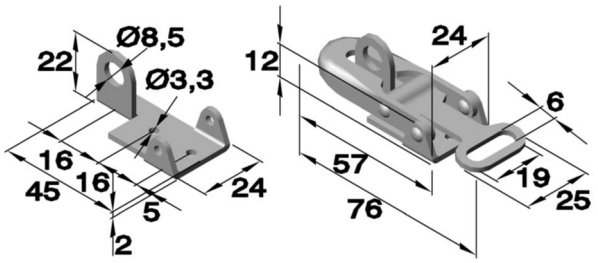

Art.Nr. 2030 (gelocht)

Passender Gegenhaken: siehe Kapitel „B“

Artikel Nr.		
Serie	Werkstoff	
	verzinkt	unbehandelt
	Stahl	Edelstahl
2030	.04	.30

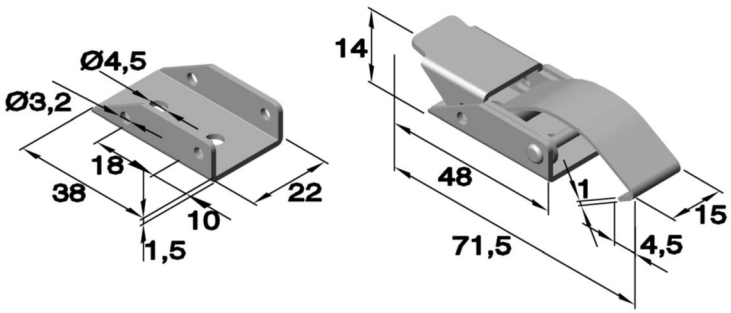

Art.Nr. 2031 (gelocht)

Passender Gegenhaken: siehe Kapitel „B“

Artikel Nr.		
Serie	Werkstoff	
	verzinkt	unbehandelt
	Stahl	Edelstahl
2031	.04	.30

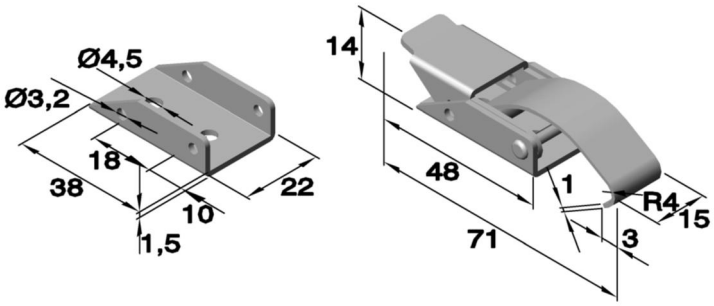

Art.Nr. 2035/1 (gelocht)
mit Sicherungsfeder

Passender Gegenhaken: siehe Kapitel „B“

Artikel Nr.	
Serie	Werkstoff
	unbehandelt
	Edelstahl
2035/1	.30

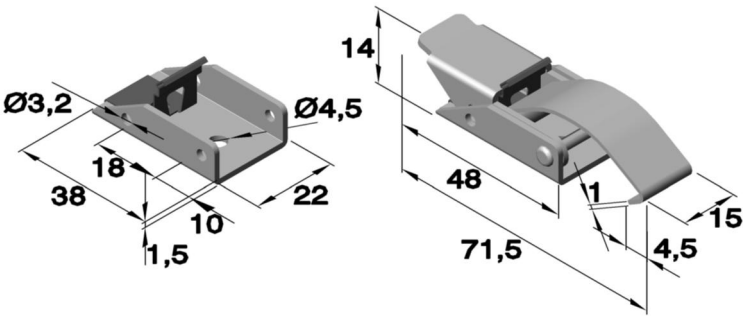

Spannverschlüsse
mit Blechbügel

Art.Nr. 6208.02(gelocht)
mit federndem Bügel

Passender Gegenhaken: siehe Kapitel „B“
Art.Nr.6379.01.30

Artikel Nr.	
Serie	Werkstoff
	unbehandelt
	Edelstahl
6208.02	.30

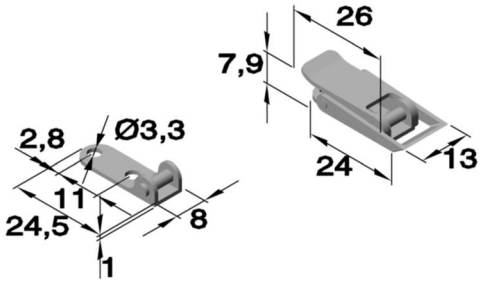

Art.Nr. 6236(gelocht)

Passender Gegenhaken: siehe Kapitel „B“

Artikel Nr.		
Serie	Werkstoff	
	verzinkt	unbehandelt
	Stahl	Edelstahl
6236	.01.04	.02.30

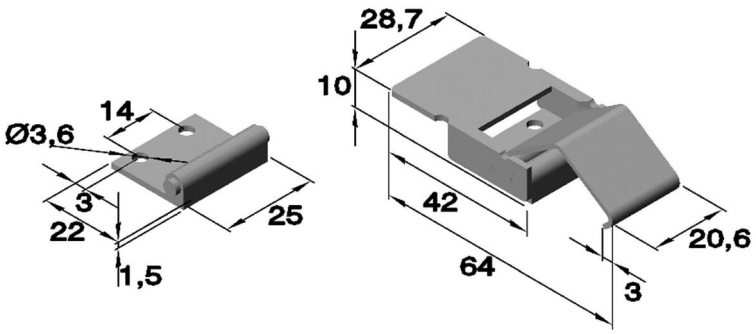

Art.Nr. 6606(gelocht)

Passender Gegenhaken: siehe Kapitel „B“

Artikel Nr.	
Serie	Werkstoff
	verzinkt gelb chromatiert
	Stahl
6606	.08

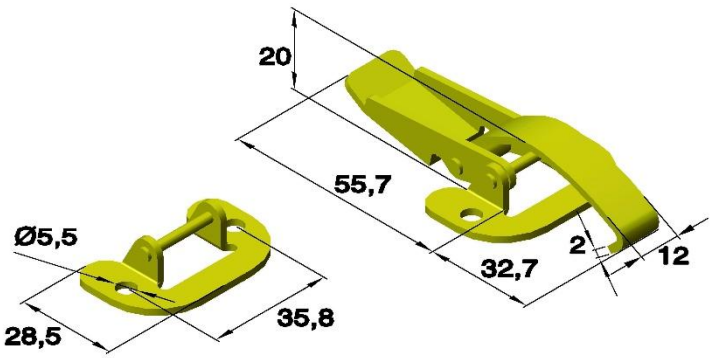

Phone: +49 (0) 231 / 725 790 -0
Fax: +49 (0) 231 / 725 790 -10
Email: info@hokon-verschlusstechnik.de
Homepage: www.hokon-verschlusstechnik.de

Spannverschlüsse
mit Blechbügel

Art.Nr. V934L (gelocht)

Zugbelastung max. 550 N
Betriebslast 310 N

Artikel Nr.		
Serie	Werkstoff	
	unbehandelt	verzinkt
	Edelstahl	Stahl
V934L01-1-1	BP	AGV

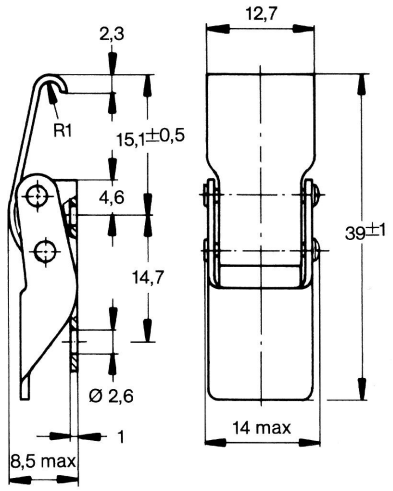



Art.Nr. V934L (gelocht)

Zugbelastung max. 550 N
Betriebslast 310 N

Artikel Nr.		
Serie	Werkstoff	
	unbehandelt	verzinkt
	Edelstahl	Stahl
V934L01-1X-1	BP	AGV

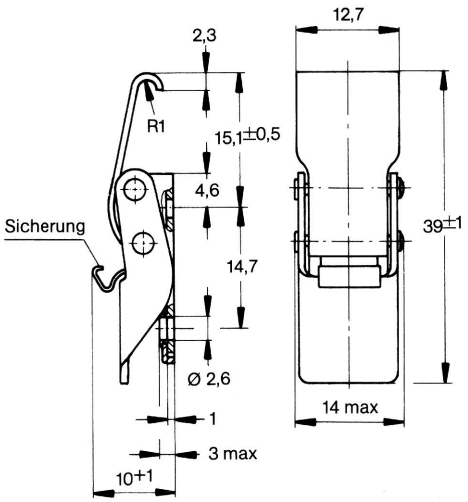



Passender Gegenhaken

Artikel Nr.		
Serie	Werkstoff	
	unbehandelt	verzinkt
	Edelstahl	Stahl
V934L02-1	BP	AGV

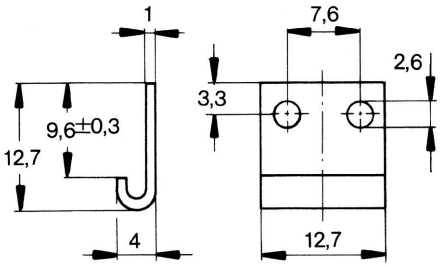



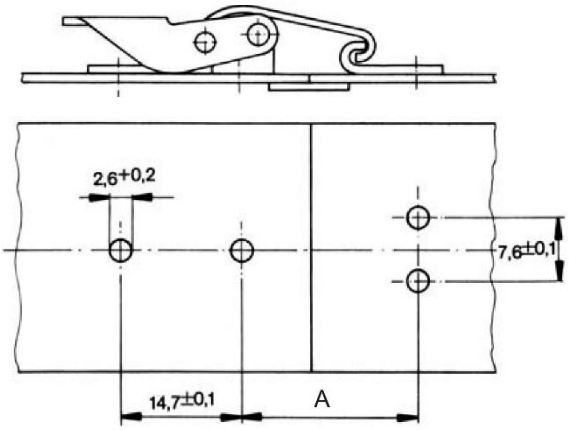

A = min. 23,7mm; Toleranzausgleich bzw. Vorspannung beim Einbau berücksichtigen

Phone: +49 (0) 231 / 725 790 -0
Fax: +49 (0) 231 / 725 790 -10
Email: info@hokon-verschlusstechnik.de
Homepage: www.hokon-verschlusstechnik.de

Spannverschlüsse
mit Blechbügel

Art.Nr. 1429L (gelocht)

Gegenhaken	1AG	1BP
Zugbelastung max.	450 N	300 N
Betriebslast	330 N	210 N

Artikel Nr.		
Serie	Werkstoff	
	verzinkt	unbehandelt
	Stahl	Edelstahl
1429L02-1-1	AG	BP

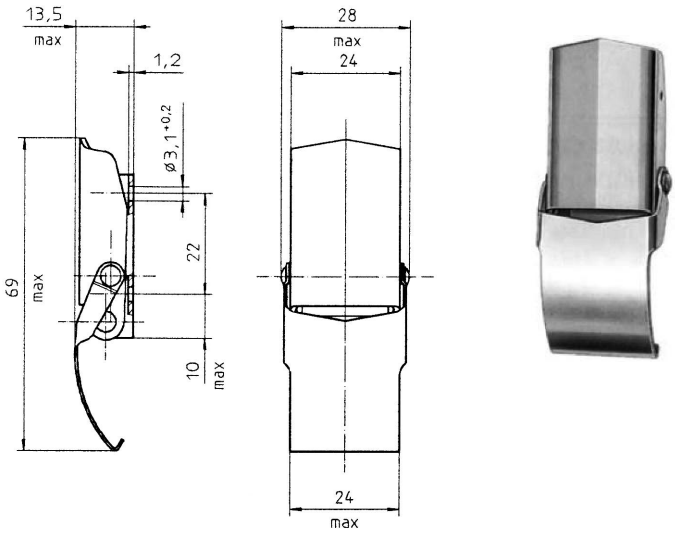

Art.Nr. 1429L (gelocht)

Gegenhaken	1AG	1BP
Zugbelastung max.	450 N	300 N
Betriebslast	330 N	210 N

Artikel Nr.		
Serie	Werkstoff	
	verzinkt	unbehandelt
	Stahl	Edelstahl
1429L02-1X-1	AG	BP

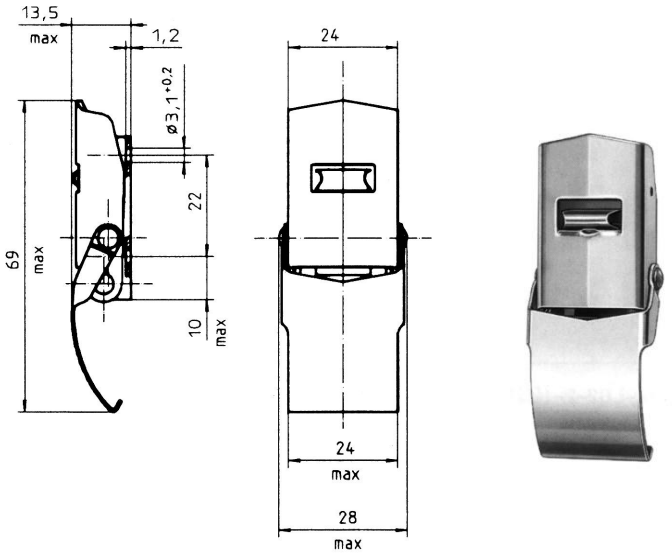

Passender Gegenhaken

Artikel Nr.		
Serie	Werkstoff	
	verzinkt	unbehandelt
	Stahl	Edelstahl
1429L8-1	AG	BP

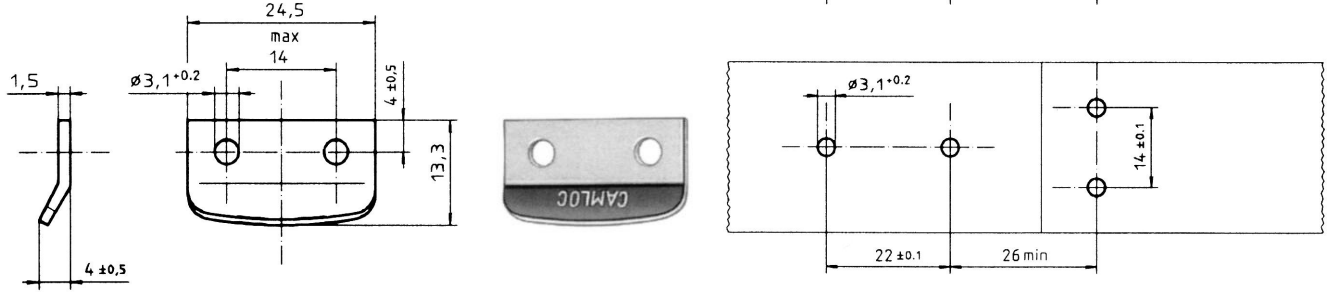

Phone: +49 (0) 231 / 725 790 -0
Fax: +49 (0) 231 / 725 790 -10
Email: info@hokon-verschlusstechnik.de
Homepage: www.hokon-verschlusstechnik.de

Spannverschlüsse
mit Blechbügel

Art.Nr.:6344

Schließblech im Lieferumfang enthalten.

Artikel Nr.				Abmessungen in mm					
Serie	Ausführung	Werkstoff schwarz beschichtet Zamak		A	B	C	E	F	G
6344	.01	.50	mit Schloss	64,5	26,5	17,3	13	12	30
6344	.02	.50	ohne Schloss	64,5	26,5	17,3	13	12	30
6344	.03	.50	mit Schloss	76	32	21	16,8	16	35,5
6344	.04	.50	ohne Schloss	76	32	21	16,8	16	35,5



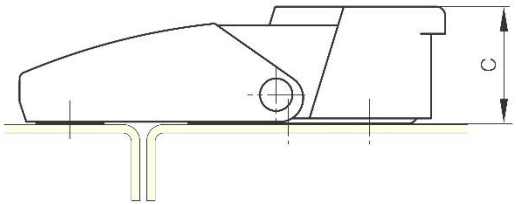

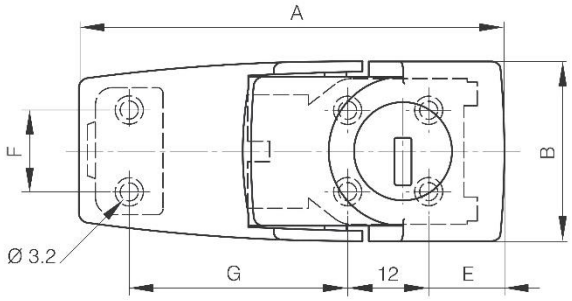



Art.Nr.:6332

Schließblech im Lieferumfang enthalten

Artikel Nr.		Abmessungen in mm					
Serie	Werkstoff schwarz beschichtet Zamak	A	B	C	E	F	G
6332	.50	92	36	25	12	12	28-32



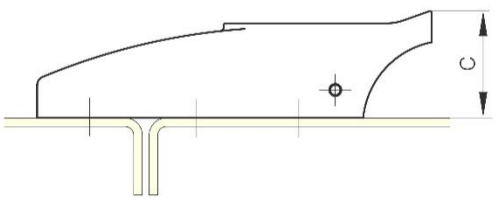

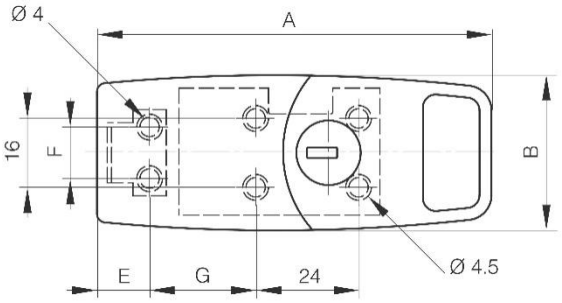



Spannverschlüsse
mit Blechbügel

Art.Nr.:6345



Schließblech im Lieferumfang enthalten

Artikel Nr.			Abmessungen in mm		
Serie	Ausführung	Werkstoff Schwarz Elastomer (Gummi)	A	B	C
6345	.01	.80	96,5	29	20

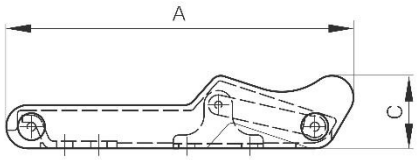

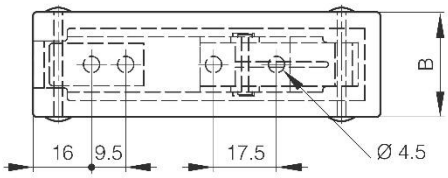

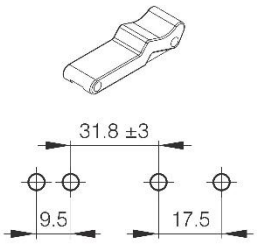

Art.Nr.:6345



Schließblech im Lieferumfang enthalten

Artikel Nr.			Abmessungen in mm		
Serie	Ausführung	Werkstoff schwarz Elastomer (Gummi)	A	B	C
6345	.02	.80	151	45,7	29,5

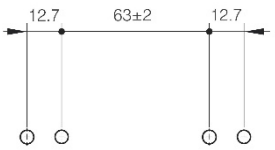

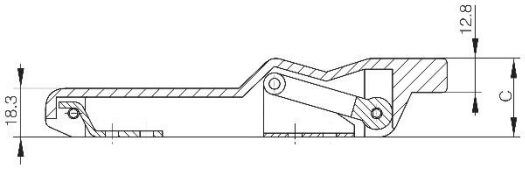

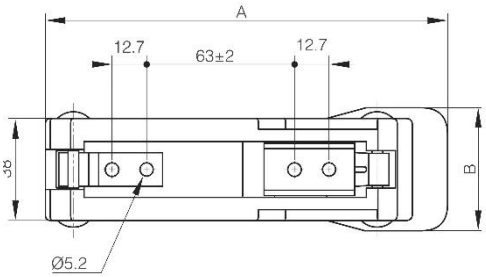

Phone: +49 (0) 231 / 725 790 -0
Fax: +49 (0) 231 / 725 790 -10
Email: info@hokon-verschlusstechnik.de
Homepage: www.hokon-verschlusstechnik.de

Schwere Spannverschlüsse



Art.:2001



Art.:2003



Art.:2004



Art.:3125



Art.:3320

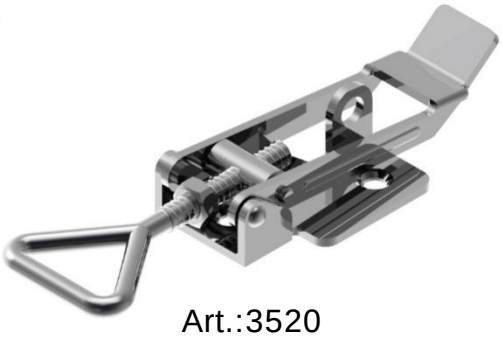

Art.:3520



Art.:3157



Art.: 6266

Phone: +49 (0) 231 / 725 790 -0
Fax: +49 (0) 231 / 725 790 -10
Email: info@hokon-verschlusstechnik.de
Homepage: www.hokon-verschlusstechnik.de

Schwere Spannverschlüsse

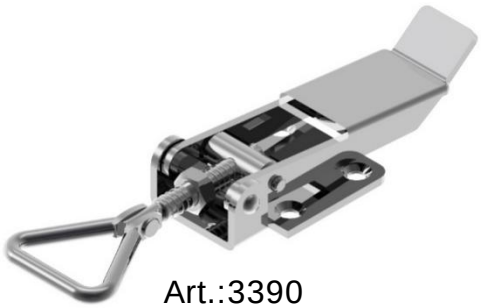

Art.:3390

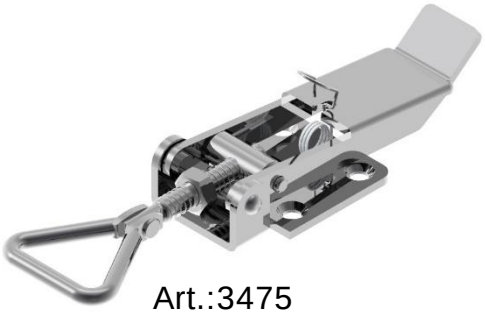

Art.:3475



Art.:3470-90°



Art.:3471-90°



Art.:3472-90°



Art.:3480-90°



Art.:99.V18L01-Z-1BP



Art.:99.3475.30-V2

Phone: +49 (0) 231 / 725 790 -0
Fax: +49 (0) 231 / 725 790 -10
Email: info@hokon-verschlusstechnik.de
Homepage: www.hokon-verschlusstechnik.de

Schwere Spannverschlüsse

Art.Nr. 2001 (gelocht)
mit Schlossöse
einstellbar

Artikel Nr.	
Serie	Werkstoff
	verzinkt
	Stahl
2001	.04

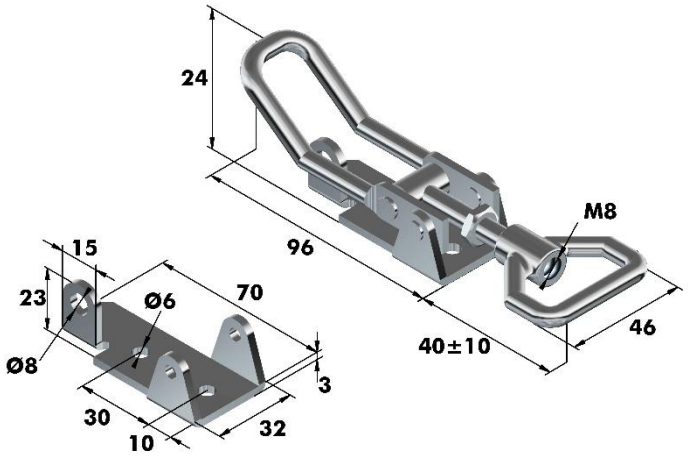

Art.Nr. 2003 (gelocht)
mit Federsicherung
einstellbar

Artikel Nr.	
Serie	Werkstoff
	verzinkt
	Stahl
2003	.04

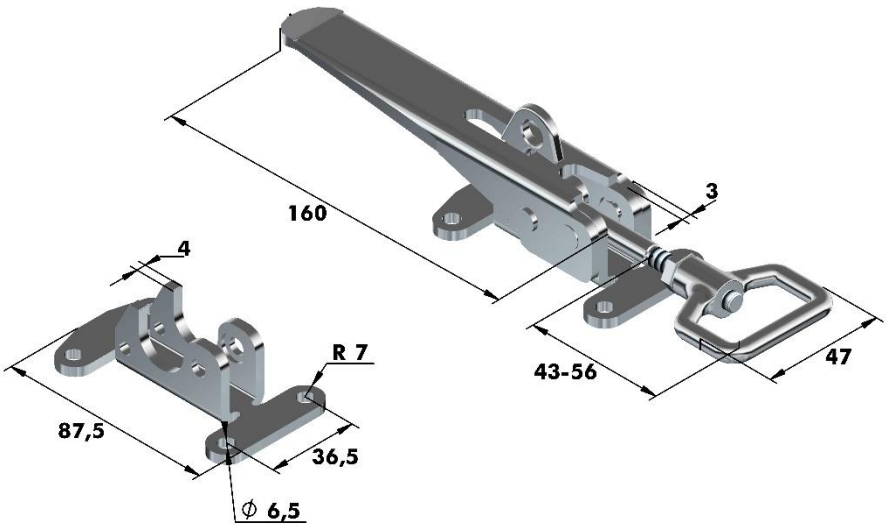

Art.Nr. 2004 (gelocht)
einstellbar

Artikel Nr.	
Serie	Werkstoff
	verzinkt
	Stahl
2004	.04

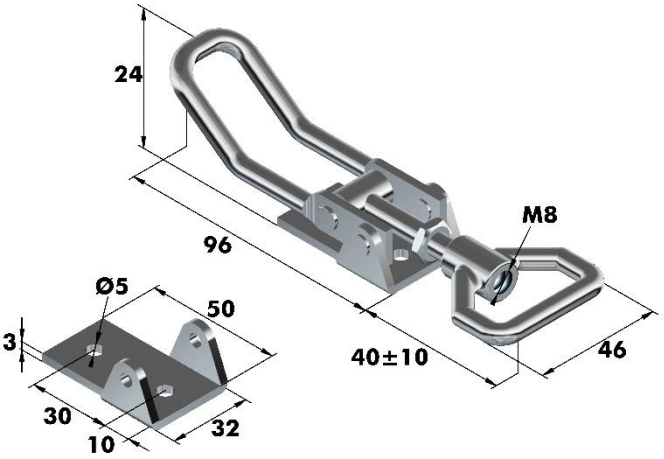

Phone: +49 (0) 231 / 725 790 -0
Fax: +49 (0) 231 / 725 790 -10
Email: info@hokon-verschlusstechnik.de
Homepage: www.hokon-verschlusstechnik.de

Schwere Spannverschlüsse

Art.Nr. 3125 (gelocht und gesenkt)

mit Schlossöse
einstellbar

Höchstbelastung: ca.5000N

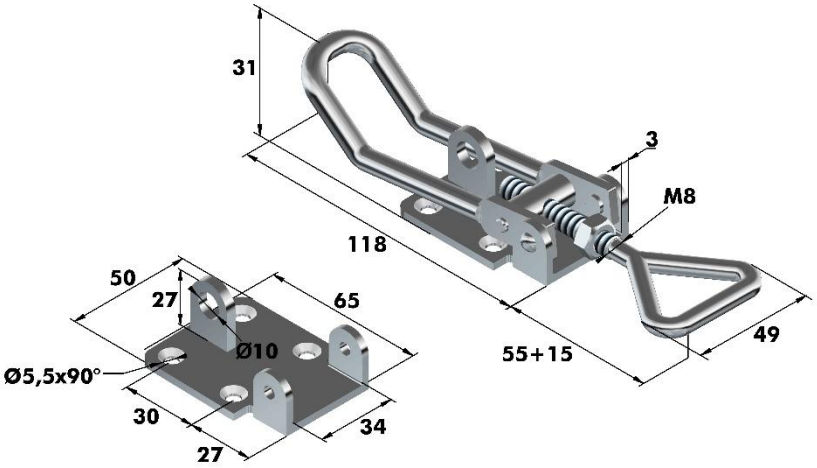

Artikel Nr.	
Serie	Werkstoff
	verzinkt
	Stahl
3125	.04

Art.Nr. 3320 (gelocht und gesenkt)

mit Schlossöse
einstellbar

Höchstbelastung: ca.5000N

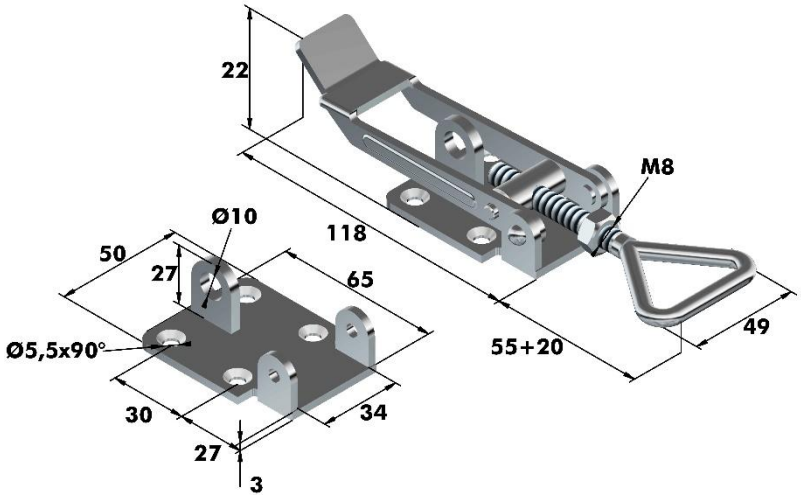

Artikel Nr.		
Serie	Werkstoff	
	verzinkt	poliert
	Stahl	Edelstahl
3320	.04	.33

Art.Nr. 3520 (gelocht und gesenkt)

mit Schlossöse
einstellbar

Höchstbelastung: ca.5000N

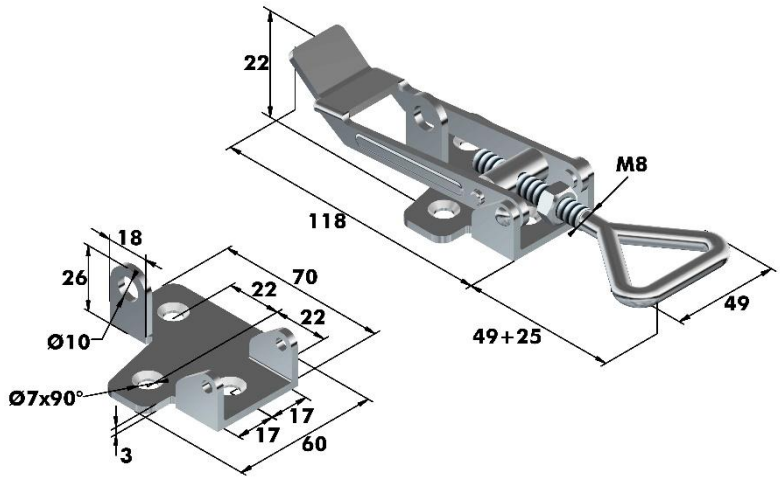

Artikel Nr.		
Serie	Werkstoff	
	verzinkt	poliert
	Stahl	Edelstahl
3520	.04	.33

Phone: +49 (0) 231 / 725 790 -0
Fax: +49 (0) 231 / 725 790 -10
Email: info@hokon-verschlusstechnik.de
Homepage: www.hokon-verschlusstechnik.de

Schwere Spannverschlüsse

Art.Nr. 3390 (gelocht und gesenkt)
einstellbar

Artikel Nr.	
Serie	Werkstoff
	unbehandelt
	Edelstahl
3390	.30

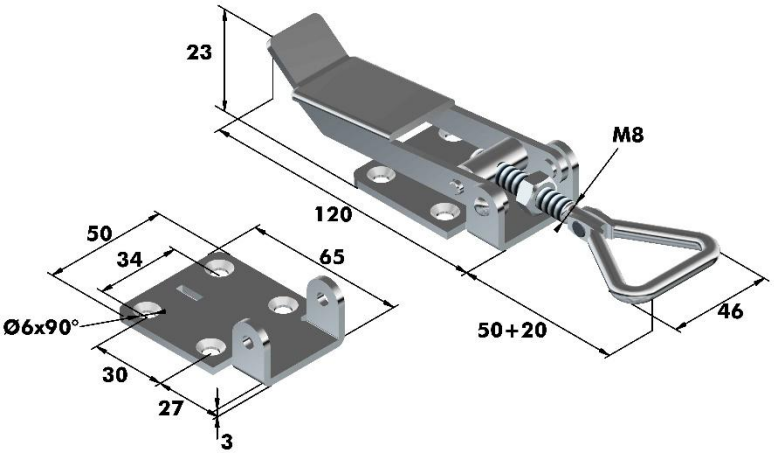

Art.Nr. 3475 (gelocht und gesenkt)
mit Federsicherung
einstellbar

Artikel Nr.	
Serie	Werkstoff
	unbehandelt
	Edelstahl
3475	.30

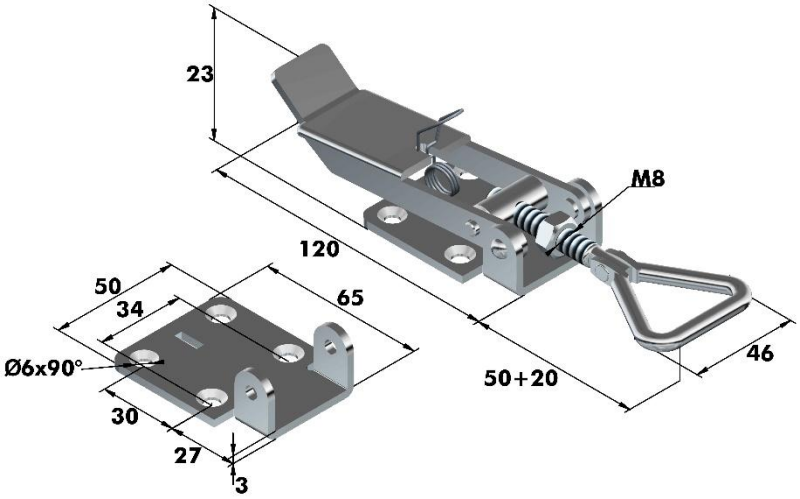

Schwere Spannverschlüsse

Art.Nr. 3470-90° (gelocht und gesenkt)

mit Schlossöse
einstellbar

Artikel Nr.		
Serie	Werkstoff	
	verzinkt	unbehandelt
	Stahl	Edelstahl
3470	.04	.30

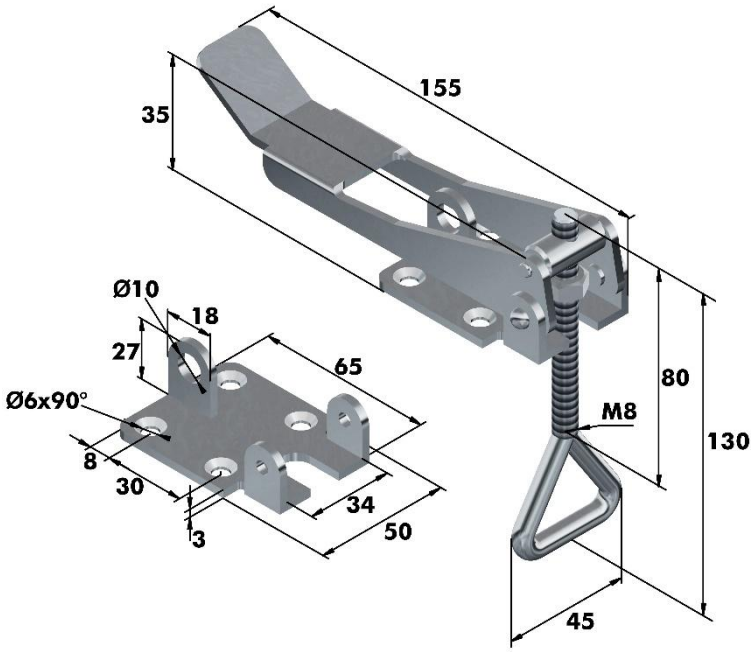

Art.Nr. 3471-90° (gelocht und gesenkt)

einstellbar

Artikel Nr.		
Serie	Werkstoff	
	verzinkt	unbehandelt
	Stahl	Edelstahl
3471	.04	.30

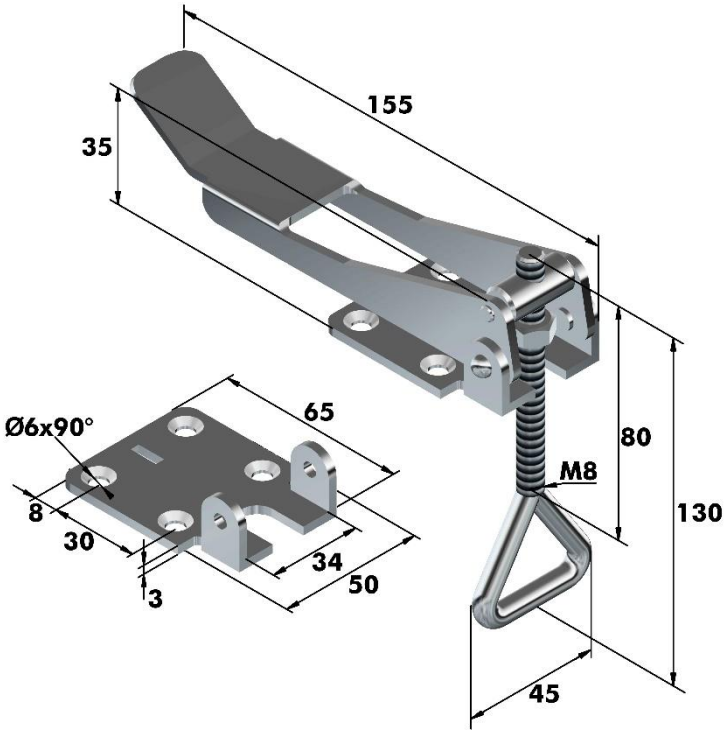

Phone: +49 (0) 231 / 725 790 -0
Fax: +49 (0) 231 / 725 790 -10
Email: info@hokon-verschlusstechnik.de
Homepage: www.hokon-verschlusstechnik.de

Schwere Spannverschlüsse

Art.Nr. 3472-90°
einstellbar

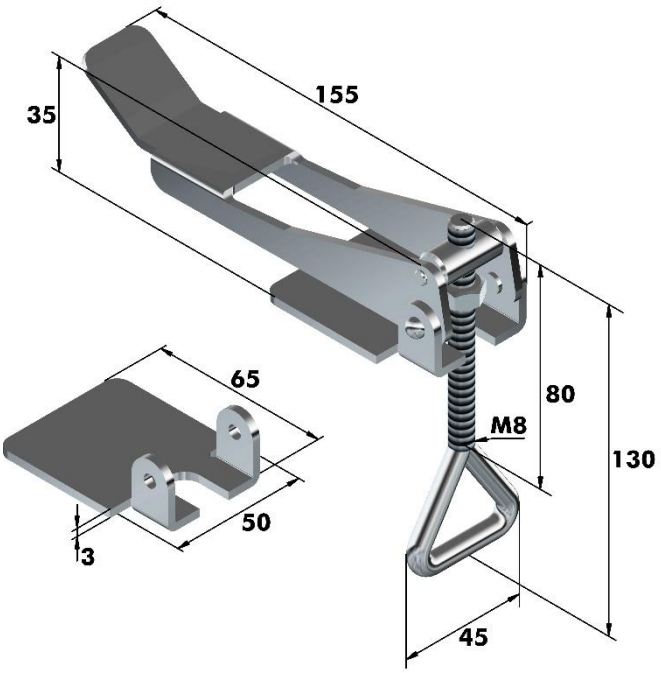

Artikel Nr.		
Serie	Werkstoff	
	verzinkt	unbehandelt
	Stahl	Edelstahl
3472	.04	.30

Art.Nr. 3480-90(gelocht und gesenkt)
mit Schlossöse
einstellbar

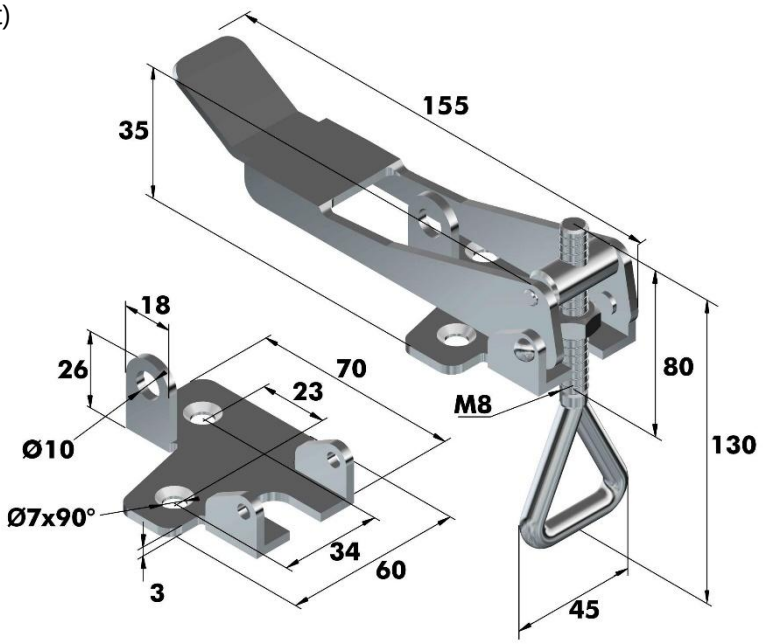

Artikel Nr.		
Serie	Werkstoff	
	verzinkt	unbehandelt
	Stahl	Edelstahl
3480	.04	.30

Phone: +49 (0) 231 / 725 790 -0
Fax: +49 (0) 231 / 725 790 -10
Email: info@hokon-verschlusstechnik.de
Homepage: www.hokon-verschlusstechnik.de

Schwere Spannverschlüsse

Art.Nr. 99.V18L01-Z-1BP (gelocht)

mit einstellbarem Haken
und einstellbarer Federkraft

Abbildung zeigt ein Beispiel

mögliche Ausführungen auf Anfrage

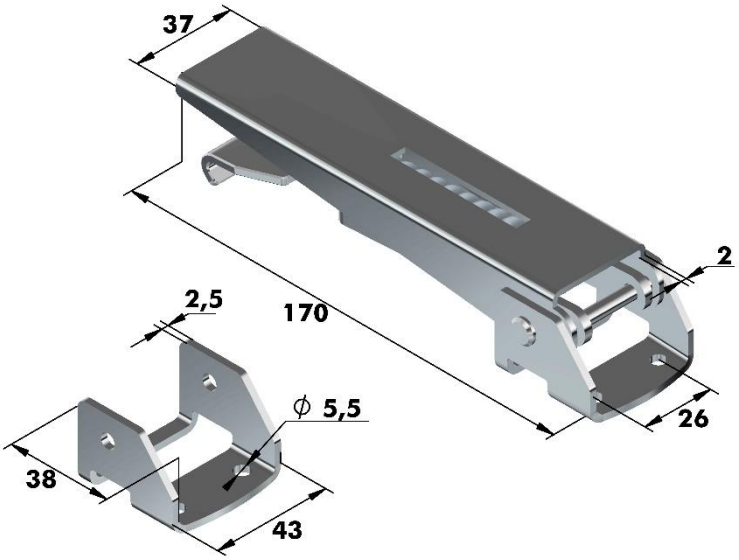

Artikel Nr.	
Serie	Werkstoff
	unbehandelt
	Edelstahl
99.V18L01-Z-1BP	.30

Art.Nr.3157 (gelocht)

einstellbar

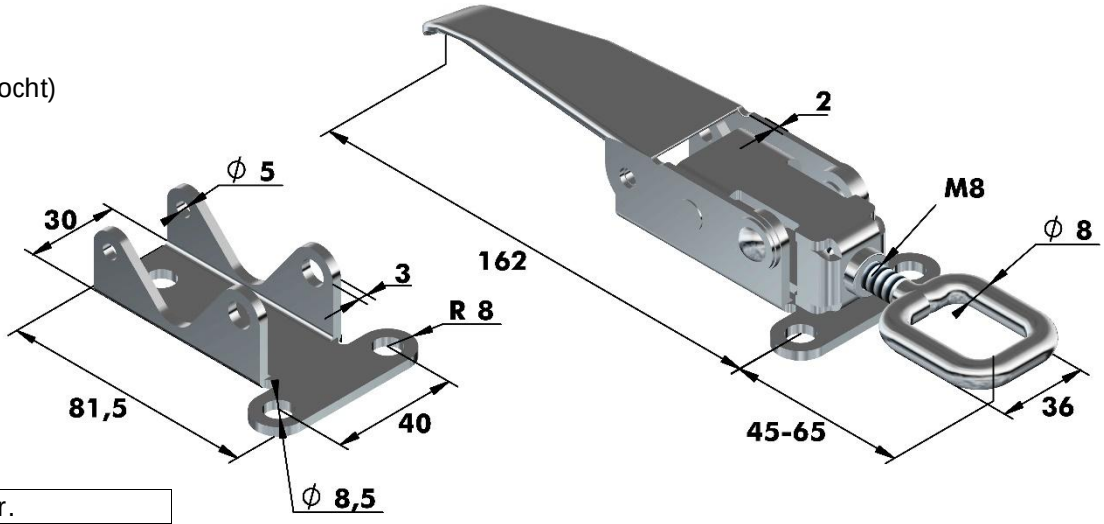

Artikel Nr.	
Serie	Werkstoff
	verzinkt
	Stahl
3157	.04

Phone: +49 (0) 231 / 725 790 -0
Fax: +49 (0) 231 / 725 790 -10
Email: info@hokon-verschlusstechnik.de
Homepage: www.hokon-verschlusstechnik.de

Schwere Spannverschlüsse

Art.Nr.6266 (gelocht und gesenkt)
einstellbar mit Feder

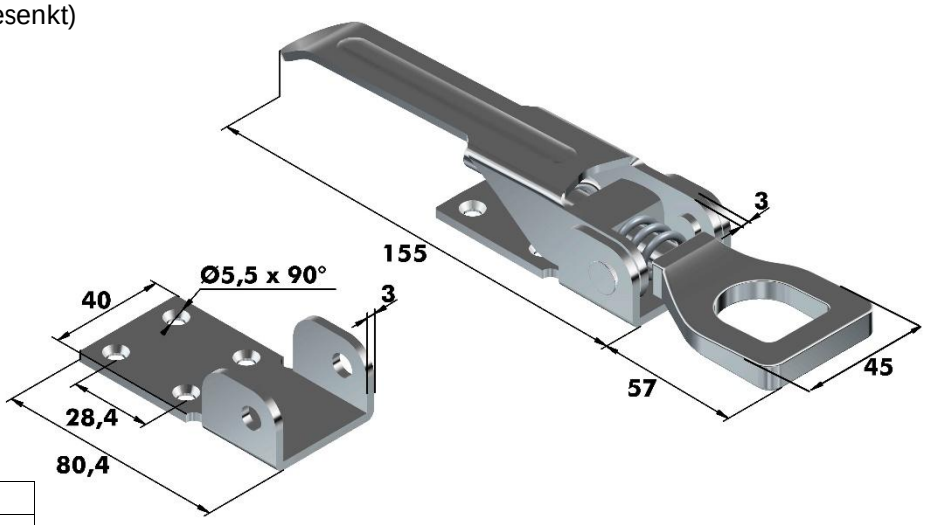

Artikel Nr.	
Serie	Werkstoff
	verzinkt
	Stahl
6266	.04

Art.Nr.99.3475-90°
(gelocht, gesenkt mit verschweißter Verstärkung)
einstellbar
mit passendem Gegenhaken

für hohe Belastungen

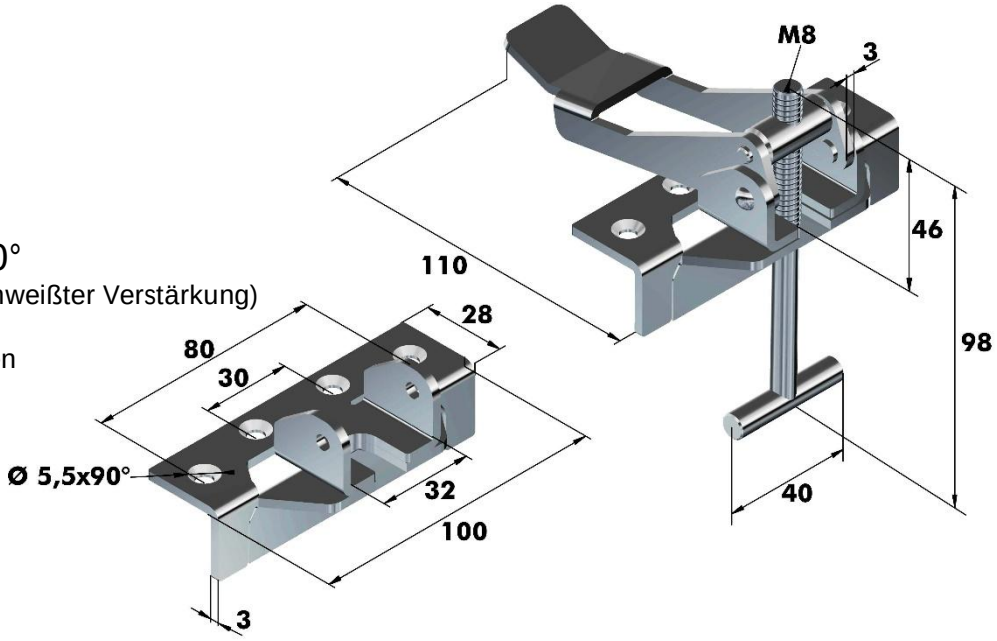

Artikel Nr.	
Serie	Werkstoff
	unbehandelt
	Edelstahl
99.3475	.30

Gegenhaken:

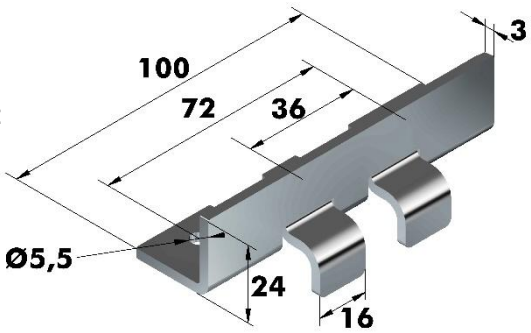

Phone: +49 (0) 231 / 725 790 -0
Fax: +49 (0) 231 / 725 790 -10
Email: info@hokon-verschlusstechnik.de
Homepage: www.hokon-verschlusstechnik.de

Schwere Spannverschlüsse

Phone: +49 (0) 231 / 725 790 -0
Fax: +49 (0) 231 / 725 790 -10
Email: info@hokon-verschlusstechnik.de
Homepage: www.hokon-verschlusstechnik.de

Spannverschlüsse

mit Feder



Art.:1034

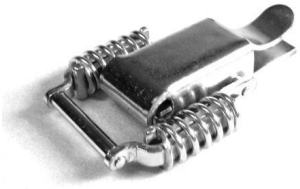

Art.:6602



Art.:6243



Art.:1036



Art.:6208



Art.:3020



Art.:6200



Art.:6201



Art.:6203



Art.: V96L



Art.:95L

Phone: +49 (0) 231 / 725 790 -0
Fax: +49 (0) 231 / 725 790 -10
Email: info@hokon-verschlusstechnik.de
Homepage: www.hokon-verschlusstechnik.de

Spannverschlüsse
mit Feder

Art.Nr. 1034 (gelocht)
mit federndem Bügel

Zulässige Zugkraft: 500 N
Bruchfestigkeit: 1500 N

Passender Gegenhaken: siehe Kapitel „B“
Art.Nr. 1034._ _/5

Artikel Nr.		
Serie	Werkstoff	
	verzinkt	Edelstahl
	Stahl	1.4301
1034	.04/6	.30/6

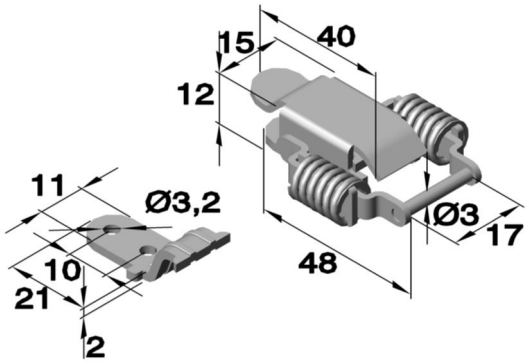

Art.Nr. 6243 (gelocht)
mit federndem Bügel und Schlossöse

Passender Gegenhaken: siehe Kapitel „B“
Art.Nr. 6373.02.04
Art.Nr. 6377.01.04

Artikel Nr.		
Serie	Werkstoff	
	unbehandelt	verzinkt
	Stahl	Stahl
6243.01	.00	-
6243.02	-	.04

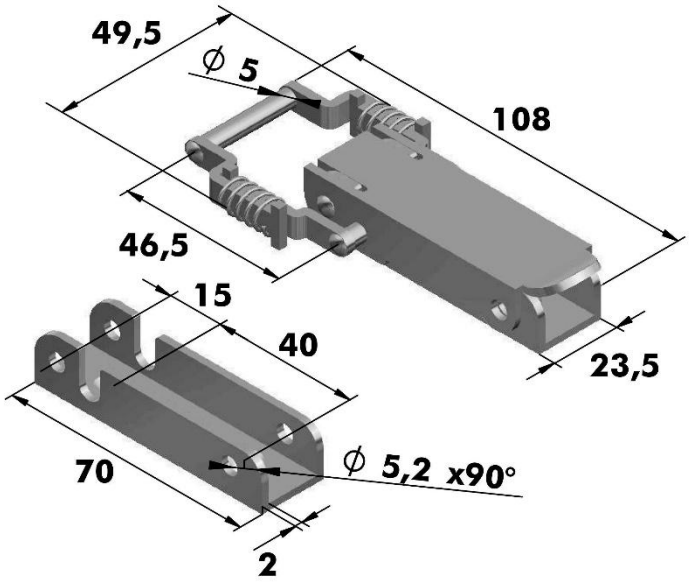

Art.Nr. 6255 (gelocht)
mit federndem Bügel und Schlossöse

Passender Gegenhaken: siehe Kapitel „B“
Art.Nr. 6605.__

Artikel Nr.		
Serie	Werkstoff	
	verzinkt	Edelstahl
	Stahl	1.4301
6255	.03.04/6	.04.30/6

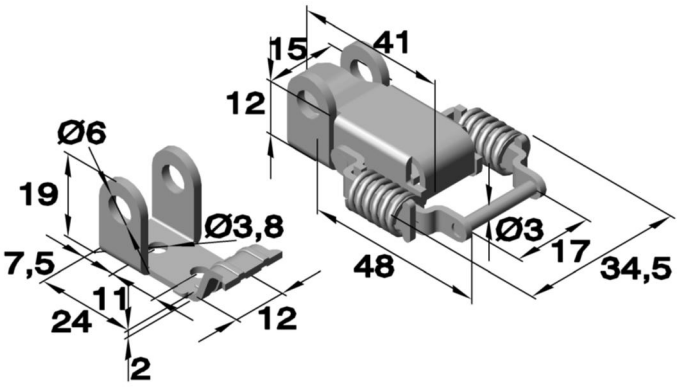

Phone: +49 (0) 231 / 725 790 -0
Fax: +49 (0) 231 / 725 790 -10
Email: info@hokon-verschlusstechnik.de
Homepage: www.hokon-verschlusstechnik.de

Spannverschlüsse
mit Feder

Art.Nr. 6602 (gelocht)
mit federndem Bügel

Passender Gegenhaken: siehe Kapitel „B“
Art.Nr. 6603.__

Artikel Nr.		
Serie	Werkstoff	
	verzinkt	Edelstahl
	Stahl	1.4301
6602	.05.04	.06.30

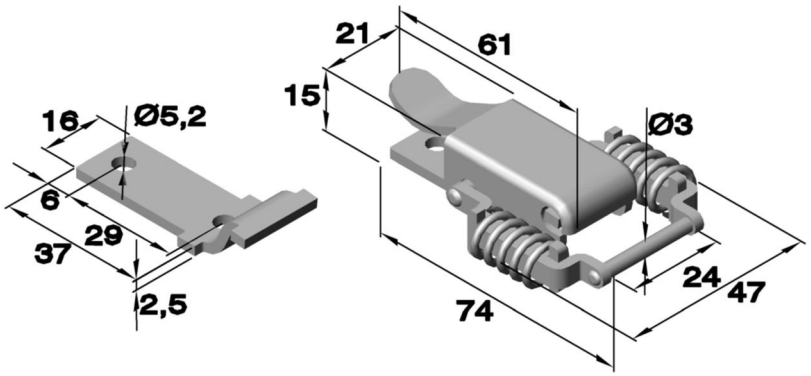

Art.Nr. 6610 (gelocht)
mit federndem Bügel

Passender Gegenhaken: siehe Kapitel „B“
Art.Nr. 6603.__

Artikel Nr.		
Serie	Werkstoff	
	verzinkt	Edelstahl
	Stahl	1.4301
6610.05	.04	.30

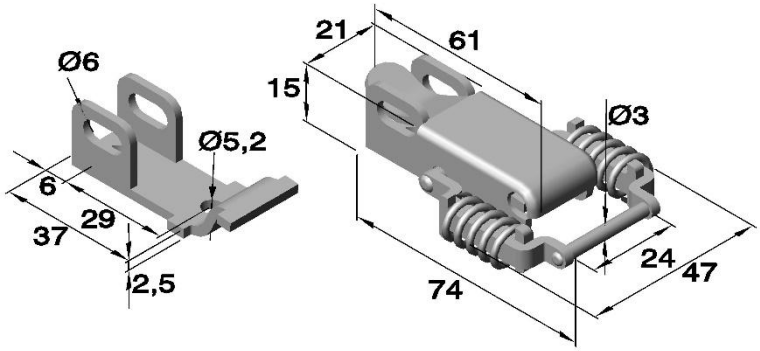

Art.Nr. 1036 (gelocht)
mit federndem Bügel

Zulässige Zugkraft: 150 N
Bruchfestigkeit: 300 N

Passender Gegenhaken: siehe Kapitel „B“
Art.Nr. 1036._ _/5

Artikel Nr.	
Serie	Werkstoff
	verzinkt
	Stahl
1036	.04/6

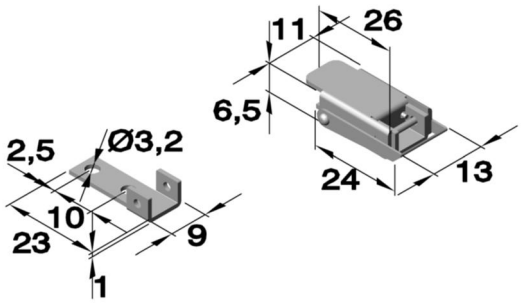

Phone: +49 (0) 231 / 725 790 -0
Fax: +49 (0) 231 / 725 790 -10
Email: info@hokon-verschlusstechnik.de
Homepage: www.hokon-verschlusstechnik.de

Spannverschlüsse
mit Feder

Art.Nr. 6208.02(gelocht)
mit federndem Bügel

Passender Gegenhaken: siehe Kapitel „B“
Art.Nr.6379.01.30

Artikel Nr.	
Serie	Werkstoff
	Edelstahl
	1.4301
6208	.02.30

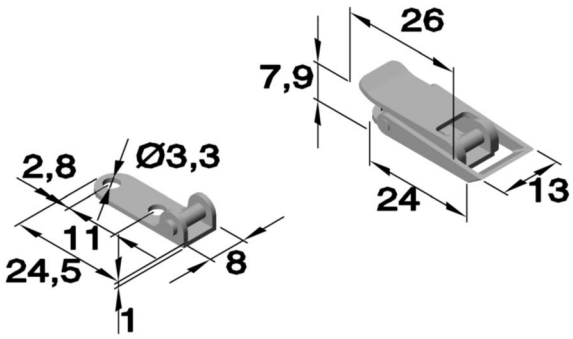

Art.Nr. 6200.01 (gelocht)
mit federndem Bügel und Schlossöse

Passender Gegenhaken: siehe Kapitel „B“
Art.Nr.6200.30

Artikel Nr.			
Serie	Ausführung	Werkstoff	
		Stahl	Edelstahl
		Verzinkt	1.4301
6200	.01	.04	.30

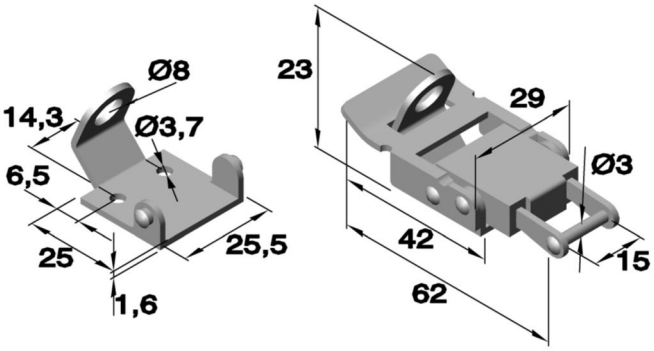

Art.Nr. 6201.01 (gelocht)
mit federndem Bügel und Sicherung

Passender Gegenhaken: siehe Kapitel „B“
Art.Nr.6200.30

Artikel Nr.		
Serie	Ausführung	Werkstoff
		Edelstahl
		1.4301
6201	.01	.30

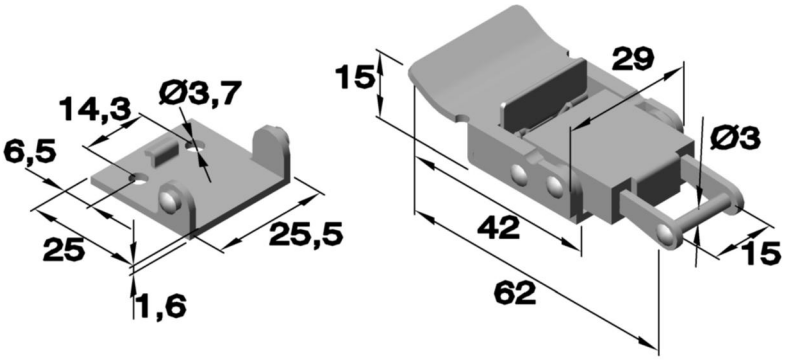

Phone: +49 (0) 231 / 725 790 -0
Fax: +49 (0) 231 / 725 790 -10
Email: info@hokon-verschlusstechnik.de
Homepage: www.hokon-verschlusstechnik.de

Spannverschlüsse
mit Feder

Art.Nr. 6203.01 (gelocht)
mit federndem Bügel

Passender Gegenhaken: siehe Kapitel „B“
Art.Nr.6200.30

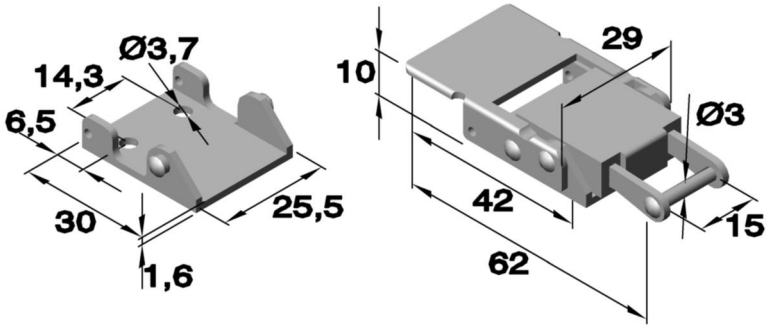

Artikel Nr.		
Serie	Ausführung	Werkstoff
		Edelstahl
		1.4301
6203	.01	.30

Art.Nr. 3020 (gelocht und gesenkt)
mit federnder und genieteter Triangel

Passender Gegenhaken: siehe Kapitel „B“
Art.Nr.3608._ _ Art.Nr. 3622._ _
Art.Nr. 3611._ _ Art.Nr. 3625._ _
Art.Nr. 3612._ _

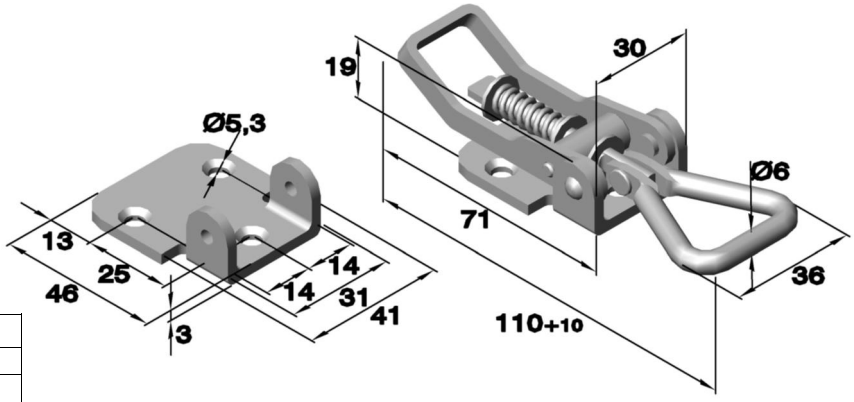

Artikel Nr.	
Serie	Werkstoff
	verzinkt
	Stahl
3020	.04

Spannverschlüsse
mit Feder

Art.Nr. 95L (gelocht)

Toleranzausgleich durch Federbügel
Zugbelastung max. 445 N
Betriebslast 220 N

Artikel Nr.	
Serie	Werkstoff
	unbehandelt
	Edelstahl
V95L07-1-1	BC

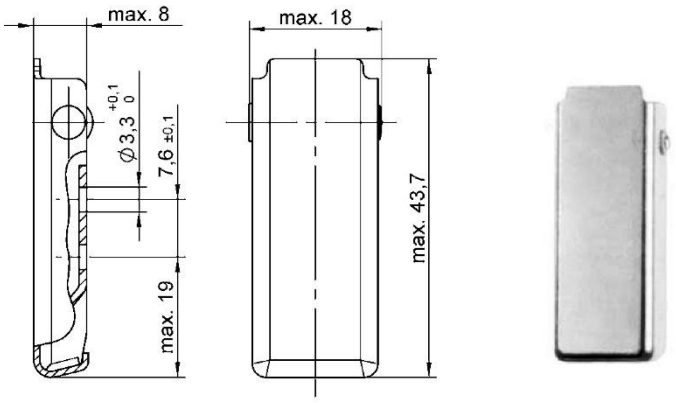

Art.Nr. 95L (gelocht)

Toleranzausgleich durch Federbügel
Zugbelastung max. 445 N
Betriebslast 220 N

Artikel Nr.	
Serie	Werkstoff
	verchromt
	Stahl
V95L15-1	BD

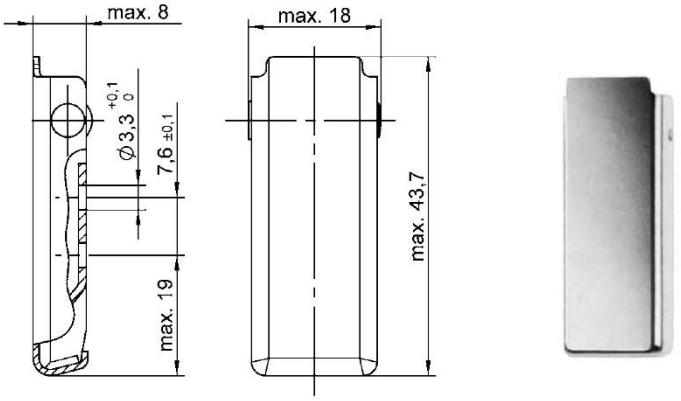

Passender Gegenhaken

Artikel Nr.	
Serie	Werkstoff
	unbehandelt
	Edelstahl
V95H07-1-1	BC

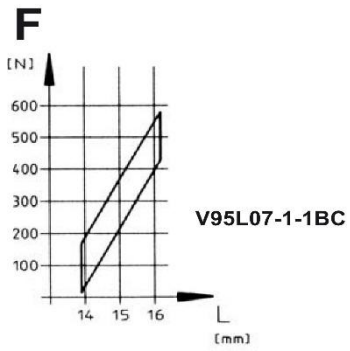

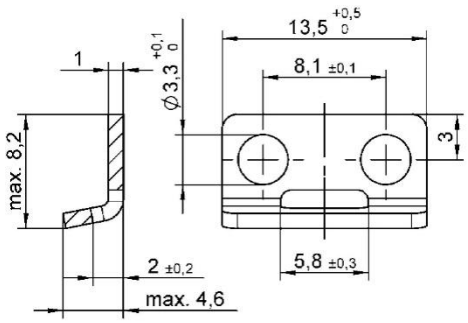

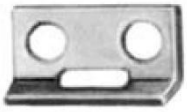

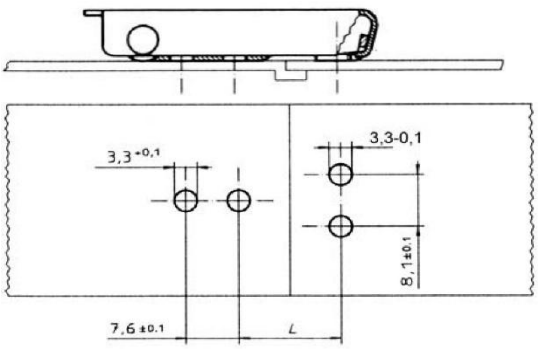

Phone: +49 (0) 231 / 725 790 -0
Fax: +49 (0) 231 / 725 790 -10
Email: info@hokon-verschlusstechnik.de
Homepage: www.hokon-verschlusstechnik.de

Spannverschlüsse
mit Feder

Art.Nr. V96L (gelocht)

Toleranzausgleich durch Federbügel
Zugbelastung max. 1000 N
Betriebslast 650 N

Artikel Nr.			Loch Ø
Serie	Werkstoff		
	verzinkt	verchromt	
	Stahl	Stahl	
V96L01-1-	1AO	1AG	2,5
V96L01-1-	2AO	2AG	3,2

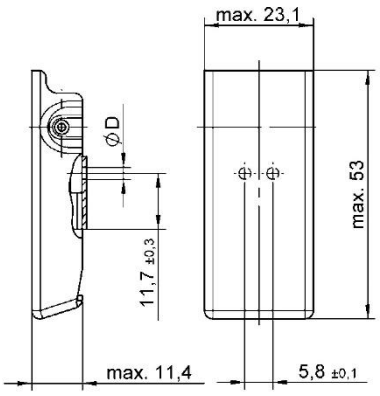



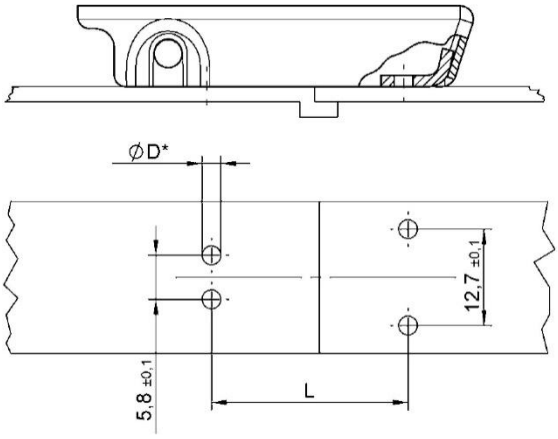

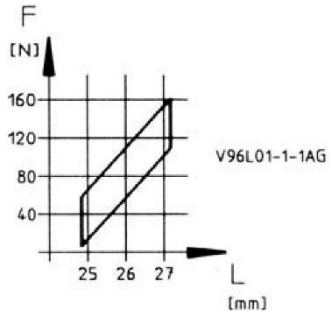

Loch- Ø entsprechend der ausgewählten Ausführung

Passender Gegenhaken

Artikel Nr.		Loch Ø
Serie	Werkstoff	
	verzinkt	
	Stahl	
V96H01-1-	1AO	2,5
V96H01-1-	2AO	3,2

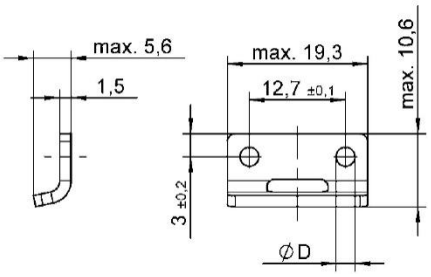



Spannverschlüsse
mit Feder

Phone: +49 (0) 231 / 725 790 -0
Fax: +49 (0) 231 / 725 790 -10
Email: info@hokon-verschlusstechnik.de
Homepage: www.hokon-verschlusstechnik.de

„Butterfly“ Spannverschlüsse

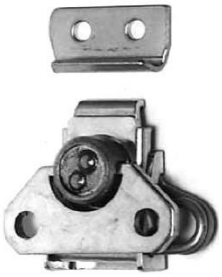

Art.:100.L0914

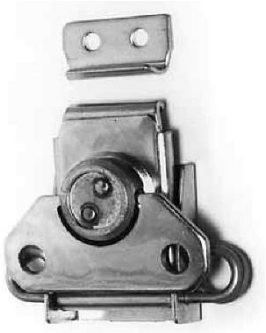

Art.:100.L0915



Art.:100.L0925

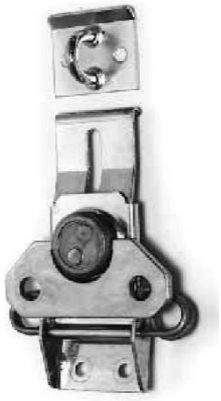

Art.:100.L0935

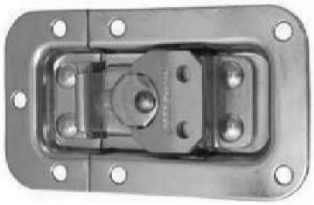

Art.:L903/7336

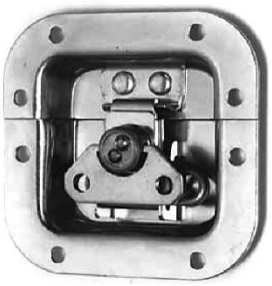

Art.:100.L904/914

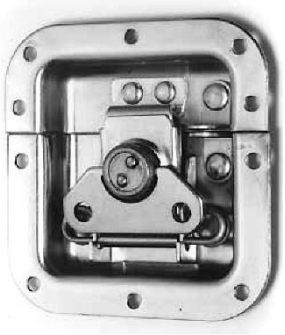

Art.:100.L905/915

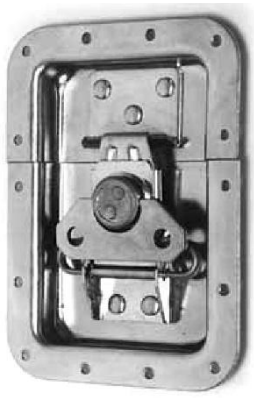

Art.:100.L925/530

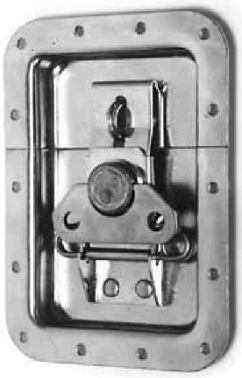

Art.:100.L935/530



Art.:L944/2525

Phone: +49 (0) 231 / 725 790 -0
Fax: +49 (0) 231 / 725 790 -10
Email: info@hokon-verschlusstechnik.de
Homepage: www.hokon-verschlusstechnik.de

Spannverschlüsse

„Butterfly“ Verschlüsse

Art.Nr. 100.L 0914 (gelocht)

Artikel Nr.		
Serie	Werkstoff	
	verzinkt	beschichtet schwarz
	Stahl	Stahl
100.L 0914	.04	.07

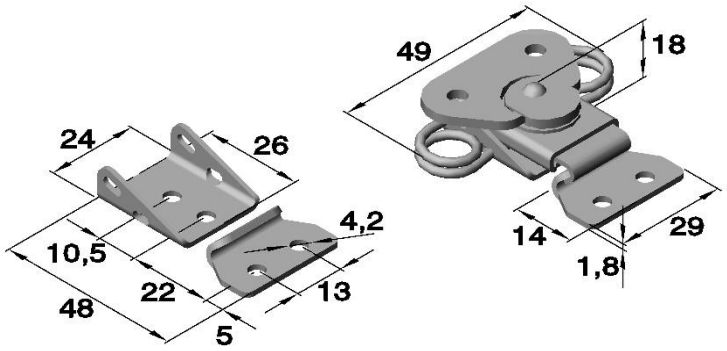

Art.Nr. 100.L 0915 (gelocht)

Artikel Nr.		
Serie	Werkstoff	
	verzinkt	beschichtet schwarz
	Stahl	Stahl
100.L 0915	.04	.07

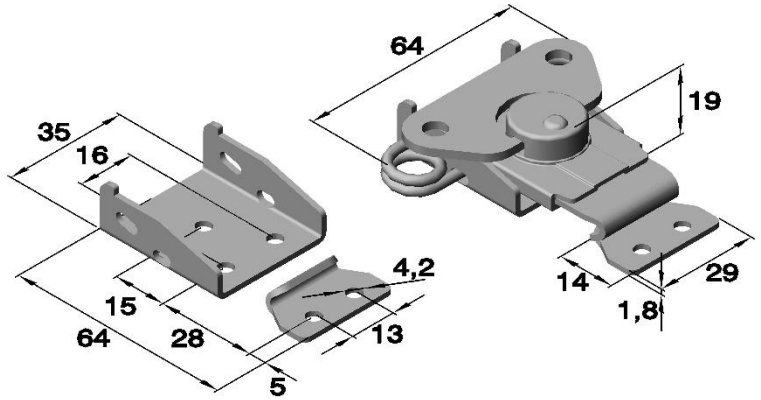

Art.Nr. 100.L 0925gelocht)

Artikel Nr.			
Serie	Werkstoff		
	verzinkt	beschichtet schwarz	poliert
	Stahl	Stahl	Edelstahl
100.L 0925	.04	.07	.33

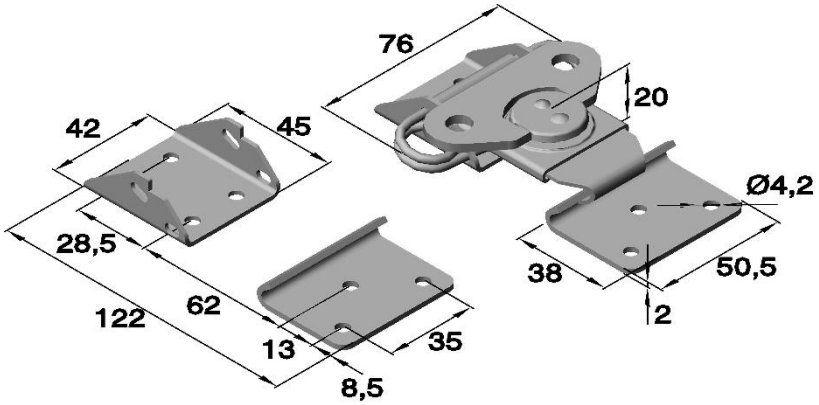

Art.Nr. 100.L 903/7336 (gelocht)

Einbauöffnung: 32 x 78
Tiefe: 7mm

Artikel Nr.	
Serie	Werkstoff
	verzinkt
	Stahl
100.L 903/7336	z.04

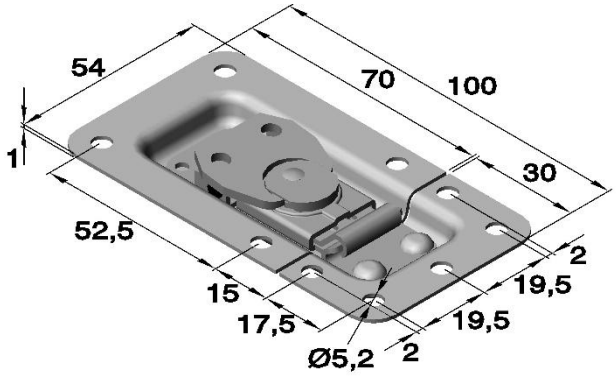

Phone: +49 (0) 231 / 725 790 -0
Fax: +49 (0) 231 / 725 790 -10
Email: info@hokon-verschlusstechnik.de
Homepage: www.hokon-verschlusstechnik.de

Spannverschlüsse
„Butterfly“ Verschlüsse

Art.Nr. 100.L 904/914 (gelocht)

Einbauöffnung: 65 x 64
Tiefe: 13mm

Artikel Nr.	
Serie	Werkstoff
	verzinkt
	Stahl
100.L 904/914	.04

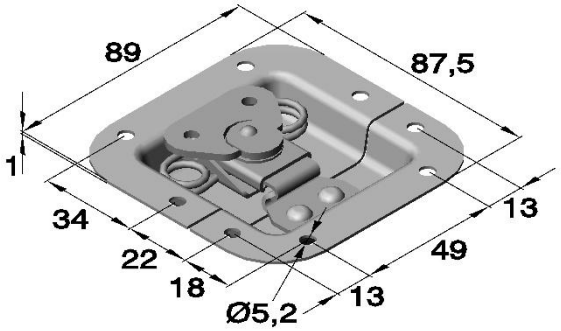

Art.Nr. 100.L 905/915 (gelocht)

Einbauöffnung: 78 x 82
Tiefe: 13mm

Artikel Nr.			
Serie	Werkstoff		
	verzinkt	beschichtet schwarz	poliert
	Stahl	Stahl	Edelstahl
100.L 905/915	.04	.07	.33

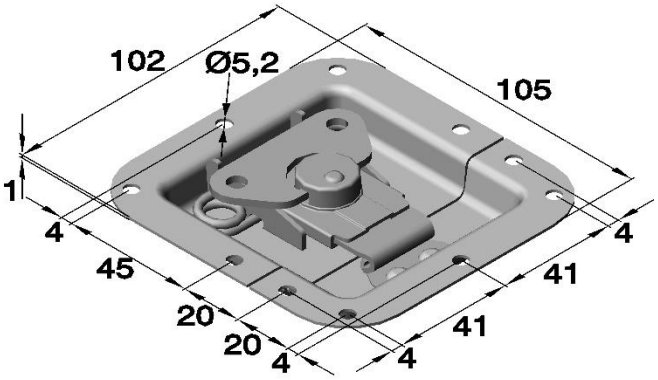

Art.Nr. 100.L 925/530 (gelocht)

Einbauöffnung: 96 x 145
Tiefe: 15,5mm

Artikel Nr.		
Serie	Werkstoff	
	verzinkt	beschichtet schwarz
	Stahl	Stahl
100.L 925/530	.04	.07

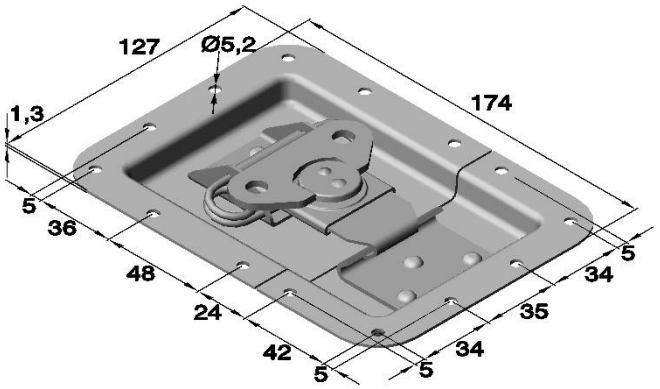

Phone: +49 (0) 231 / 725 790 -0
Fax: +49 (0) 231 / 725 790 -10
Email: info@hokon-verschlusstechnik.de
Homepage: www.hokon-verschlusstechnik.de

Spannverschlüsse

„Butterfly“ Verschlüsse

Art.Nr. 100.L 925/530 (gelocht)

Einbauöffnung: 96 x 145
Tiefe: 15,5mm

Artikel Nr.	
Serie	Werkstoff
	poliert
	Edelstahl
100.L 925/530	.33

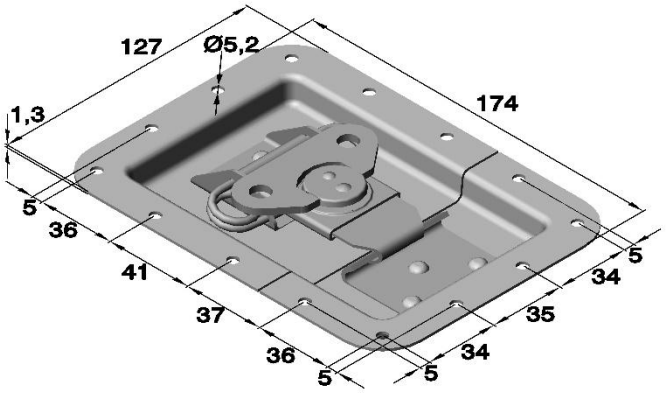

Art.Nr. 100.L 944/530 (gelocht)

Einbauöffnung: 96 x 145
Tiefe: 15,5mm

Artikel Nr.	
Serie	Werkstoff
	verzinkt
	Stahl
100.L 944/530	.04

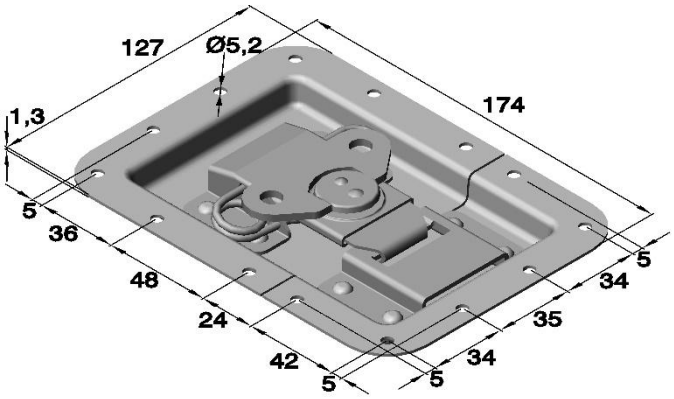

Art.Nr. 100.L 944/2525 (gelocht)

Einbauöffnung: 94 x 143
Tiefe: 9mm

Artikel Nr.	
Serie	Werkstoff
	schwarz
	ABS-Kunststoff
100.L 944/2525	.87

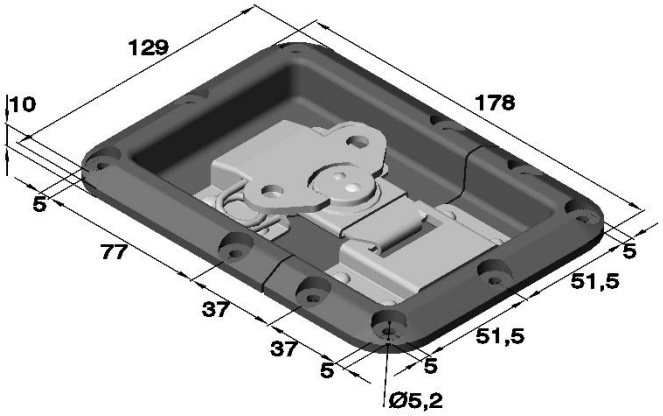

Phone: +49 (0) 231 / 725 790 -0
Fax: +49 (0) 231 / 725 790 -10
Email: info@hokon-verschlusstechnik.de
Homepage: www.hokon-verschlusstechnik.de

Gegenhaken



Phone: +49 (0) 231 / 725 790 -0
Fax: +49 (0) 231 / 725 790 -10
Email: info@hokon-verschlusstechnik.de
Homepage: www.hokon-verschlusstechnik.de

Gegenhaken

Art.Nr. 1001 (gelocht und gesenkt)

Gegenhaken für Spannverschluss: siehe Kapitel „A“
Art.Nr. 1001._ _/6
Art.Nr. 1002._ _/6
Art.Nr. 1003._ _/6
Art.Nr. 1004._ _/6
Art.Nr. 1021._ _/6
Art.Nr. 1070._ _/6

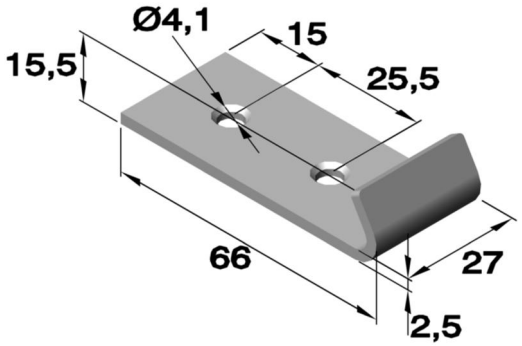

Artikel Nr.				
Serie	Werkstoff			
	unbehandelt	vernickelt	verzinkt	unbehandelt
	Stahl	Stahl	Stahl	Edelstahl
1001	.00/5	.01/5	.04/5	.30/5

Art.Nr. 1006 (gelocht)

Gegenhaken für Spannverschluss: siehe Kapitel „A“
Art.Nr. 1006._ _/6
Art.Nr. 1007._ _/6

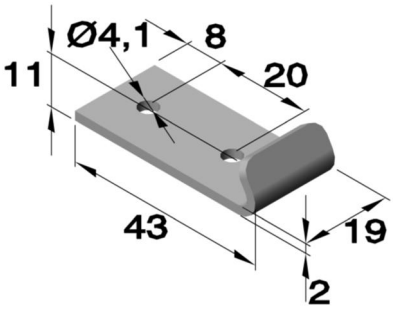

Artikel Nr.				
Serie	Werkstoff			
	unbehandelt	vernickelt	verzinkt	unbehandelt
	Stahl	Stahl	Stahl	Edelstahl
1006	.00/5	.01/5	.04/5	.30/5

Art.Nr. 1008 (gelocht und gesenkt)

Gegenhaken für Spannverschluss: siehe Kapitel „A“
Art.Nr. 1008._ _/6

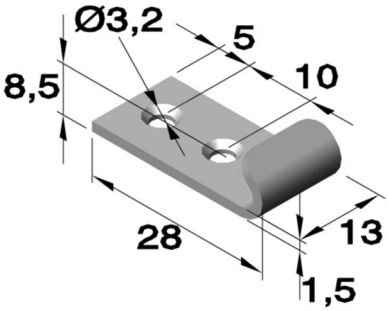

Artikel Nr.				
Serie	Werkstoff			
	unbehandelt	vernickelt	verzinkt	unbehandelt
	Stahl	Stahl	Stahl	Edelstahl
1008	.00/5	.01/5	.04/5	.30/5

Art.Nr. 1009 (gelocht und gesenkt)

Gegenhaken für Spannverschluss: siehe Kapitel „A“
Art.Nr. 1009._ _/6
Art.Nr. 1010._ _/6
Art.Nr. 1012._ _/6

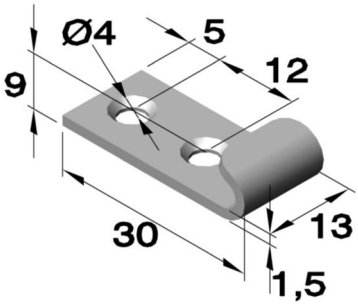

Artikel Nr.				
Serie	Werkstoff			
	unbehandelt	vernickelt	verzinkt	unbehandelt
	Stahl	Stahl	Stahl	Edelstahl
1009	.00/5	.01/5	.04/5	.30/5

Phone: +49 (0) 231 / 725 790 -0
Fax: +49 (0) 231 / 725 790 -10
Email: info@hokon-verschlusstechnik.de
Homepage: www.hokon-verschlusstechnik.de

Gegenhaken

Art.Nr. 1013 (gelocht)

Gegenhaken für Spannverschluss: siehe Kapitel „A“
Art.Nr. 1013._ _/6
Art.Nr. 1014._ _/6

Artikel Nr.				
Serie	Werkstoff			
	unbehandelt	vernickelt	verzinkt	unbehandelt
	Stahl	Stahl	Stahl	Edelstahl
1013	.00/5	.01/5	.04/5	.30/5

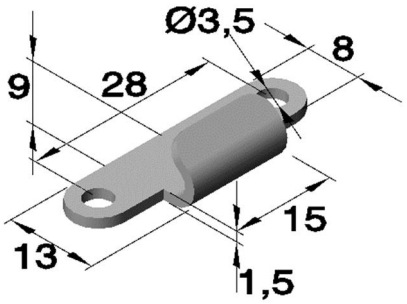

Art.Nr. 1013

Gegenhaken für Spannverschluss: siehe Kapitel „A“
Art.Nr. 1013._ _/6
Art.Nr. 1014._ _/6

Artikel Nr.	
Serie	Werkstoff
	unbehandelt
	Stahl
1013	.00/5-10

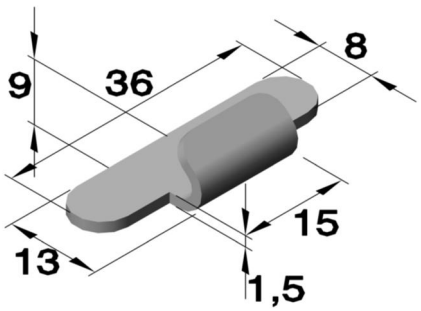

Art.Nr. 1015 (gelocht)

Gegenhaken für Spannverschluss: siehe Kapitel „A“
Art.Nr. 1015._ _/6 Art.Nr. 1017._ _/6
Art.Nr. 1016._ _/6 Art.Nr. 1018._ _/6

Artikel Nr.				
Serie	Werkstoff			
	unbehandelt	vernickelt	verzinkt	unbehandelt
	Stahl	Stahl	Stahl	Edelstahl
1015	.00/5	.01/5	.04/5	.30/5

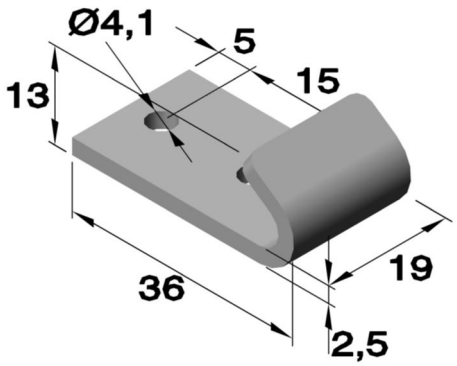

Art.Nr. 1024 (gelocht)

Gegenhaken für Spannverschluss: siehe Kapitel „A“
Art.Nr. 1024._ _/6
Art.Nr. 1025._ _/6

Artikel Nr.		
Serie	Werkstoff	
	verzinkt	unbehandelt
	Stahl	Edelstahl
1024	.04/5	.30/5

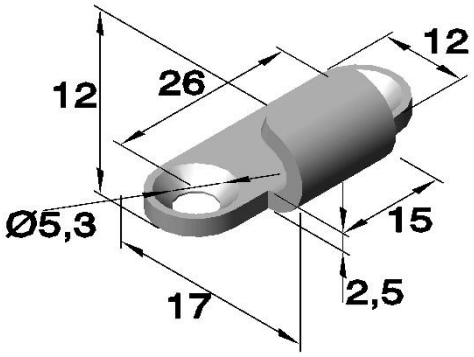

Phone: +49 (0) 231 / 725 790 -0
Fax: +49 (0) 231 / 725 790 -10
Email: info@hokon-verschlusstechnik.de
Homepage: www.hokon-verschlusstechnik.de

Gegenhaken

Art.Nr. 1027 (gelocht)

Gegenhaken für Spannverschluss: siehe Kapitel „A“
Art.Nr. 1027._ _/6
Art.Nr. 1028._ _/6

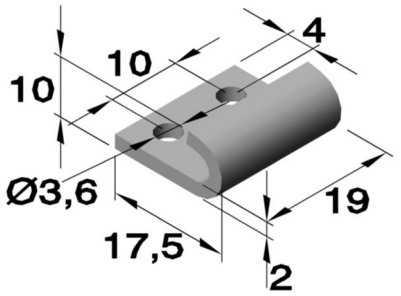

Artikel Nr.		
Serie	Werkstoff	
	vernickelt	verzinkt
	Stahl	Stahl
1027	.01/5	.04/5

Art.Nr. 1029 (gelocht)

Gegenhaken für Spannverschluss: siehe Kapitel „A“
Art.Nr. 1029._ _/6
Art.Nr. 1030._ _/6

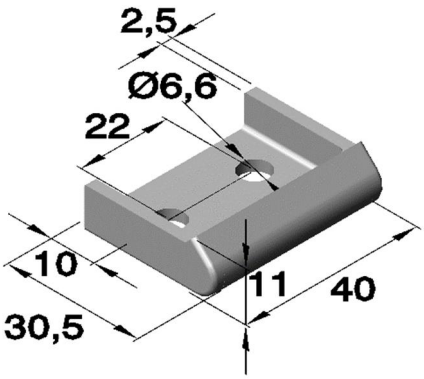

Artikel Nr.	
Serie	Werkstoff
	verzinkt
	Stahl
1029	.04/5

Art.Nr. 1031 (gelocht)

Gegenhaken für Spannverschluss: siehe Kapitel „A“
Art.Nr. 1031._ _/6 Art.Nr. 1033._ _/6
Art.Nr. 1032._ _/6

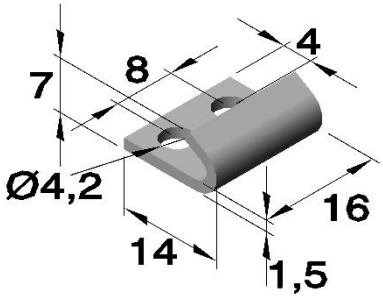

Artikel Nr.		
Serie	Werkstoff	
	verzinkt	unbehandelt
	Stahl	Edelstahl
1031	.04/5	.30/5

Art.Nr. 1034 (gelocht)

Gegenhaken für Spannverschluss: siehe Kapitel „A“
Art.Nr. 1034._ _/6
Art.Nr. 1035._ _/6

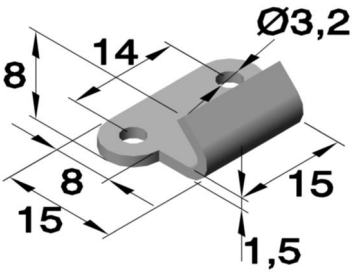

Artikel Nr.		
Serie	Werkstoff	
	verzinkt	unbehandelt
	Stahl	Edelstahl
1034	.04/5	.30/5

Phone: +49 (0) 231 / 725 790 -0
Fax: +49 (0) 231 / 725 790 -10
Email: info@hokon-verschlusstechnik.de
Homepage: www.hokon-verschlusstechnik.de

Gegenhaken

Art.Nr. 1036 (gelocht)

Gegenhaken für Spannverschluss: siehe Kapitel „A“
Art.Nr. 1036._ _/6
Art.Nr. 1037._ _/6

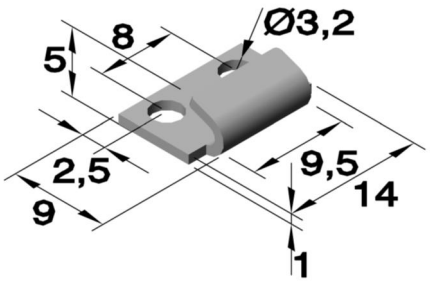

Artikel Nr.	
Serie	Werkstoff
	verzinkt
	Stahl
1036	.04/5

Art.Nr. 1038 (gelocht)

Gegenhaken für Spannverschluss: siehe Kapitel „A“
Art.Nr. 1038._ _/6

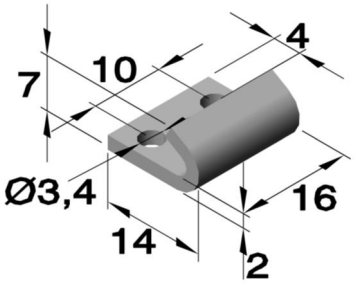

Artikel Nr.	
Serie	Werkstoff
	verzinkt
	Stahl
1038	.04/5

Art.Nr. 1039 (gelocht)

Gegenhaken für Spannverschluss: siehe Kapitel „A“
Art.Nr. 1022._ _/6
Art.Nr. 1039._ _/6

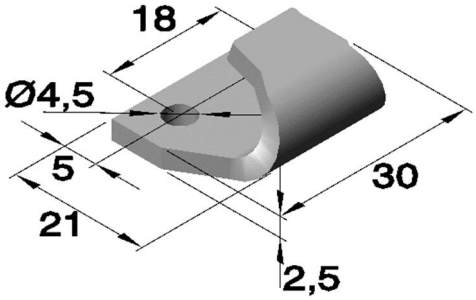

Artikel Nr.		
Serie	Werkstoff	
	verzinkt	verbronzt
	Stahl	Stahl
1039	.04/5	.05/5

Art.Nr. 3601 (gelocht)

Gegenhaken für Spannverschluss: siehe Kapitel „A“
Art.Nr. 3001

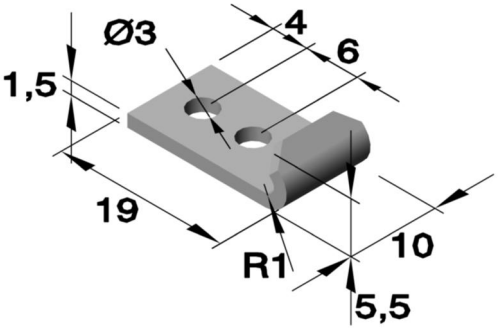

Artikel Nr.	
Serie	Werkstoff
	verzinkt
	Stahl
3601	.04

Phone: +49 (0) 231 / 725 790 -0
Fax: +49 (0) 231 / 725 790 -10
Email: info@hokon-verschlusstechnik.de
Homepage: www.hokon-verschlusstechnik.de

Gegenhaken

Art.Nr. 3602 (gelocht)

Gegenhaken für Spannverschluss: siehe Kapitel „A“
Gegenhaken für Spannverschluss: siehe Kapitel „A“
Art.Nr. 1008.__ Art.Nr. 1010.__ Art.Nr. 1013.__
Art.Nr. 1009.__ Art.Nr. 1012.__ Art.Nr. 1014.__

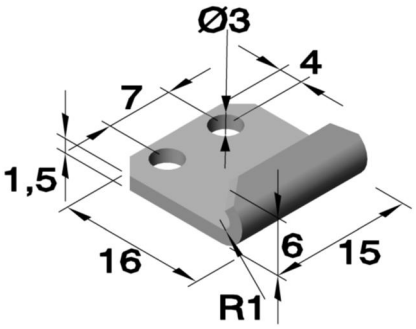

Artikel Nr.	
Serie	Werkstoff
	verzinkt
	Stahl
3602	.04

Art.Nr. 3603 (gelocht)

Gegenhaken für Spannverschluss: siehe Kapitel „A“
Art.Nr. 3003

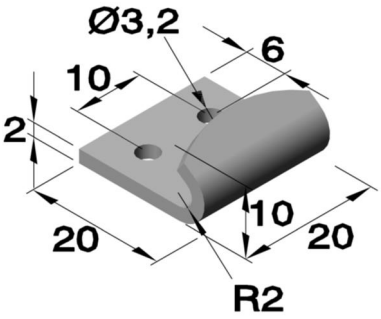

Artikel Nr.	
Serie	Werkstoff
	verzinkt
	Stahl
3603	.04

Art.Nr. 3604

Gegenhaken für Spannverschluss: siehe Kapitel „A“
Art.Nr. 3004.__ Art.Nr. 3007.__
Art.Nr. 3005.__ Art.Nr. 3008.__
Art.Nr. 3006.__ Art.Nr. 3009.__

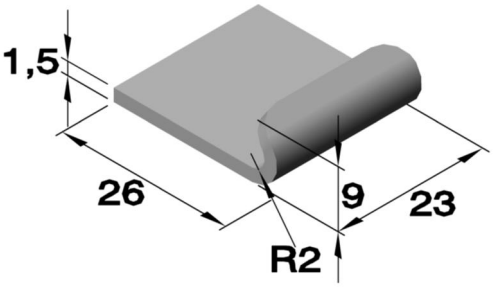

Artikel Nr.	
Serie	Werkstoff
	unbehandelt
	Stahl
3604	.00-U1

Art.Nr. 3604 (gelocht)

Gegenhaken für Spannverschluss: siehe Kapitel „A“
Art.Nr. 3004.__ Art.Nr. 3007.__
Art.Nr. 3005.__ Art.Nr. 3008.__
Art.Nr. 3006.__ Art.Nr. 3009.__

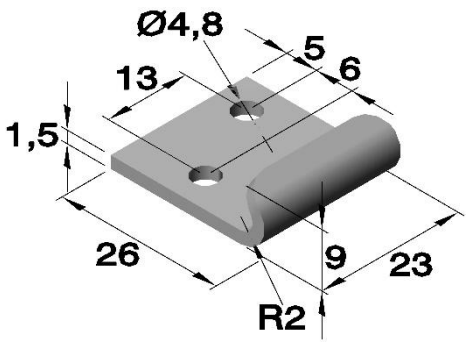

Artikel Nr.	
Serie	Werkstoff
	verzinkt
	Stahl
3604	.04

Phone: +49 (0) 231 / 725 790 -0
Fax: +49 (0) 231 / 725 790 -10
Email: info@hokon-verschlusstechnik.de
Homepage: www.hokon-verschlusstechnik.de

Gegenhaken

Art.Nr. 3605 (gelocht und gesenkt)

Gegenhaken für Spannverschluss: siehe Kapitel „A“
Art.Nr. 3012.__ Art.Nr. 3014.__
Art.Nr. 3013.__

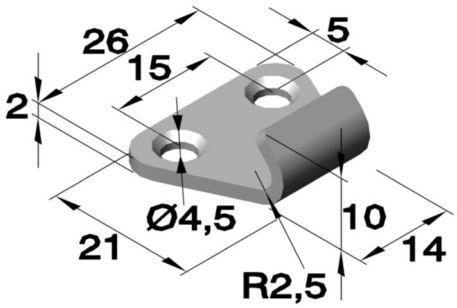

Artikel Nr.		
Serie	Werkstoff	
	verzinkt	unbehandelt
	Stahl	Edelstahl
3605	.04	.30

Art.Nr. 3606 (gelocht und gesenkt)

Gegenhaken für Spannverschluss: siehe Kapitel „A“
Art.Nr. 3007.__ Art.Nr. 3009.__
Art.Nr. 3008.__

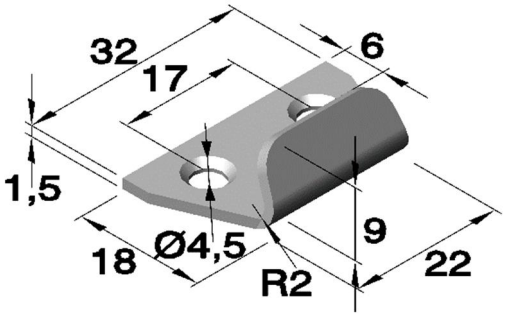

Artikel Nr.	
Serie	Werkstoff
	verzinkt
	Stahl
3606	.04

Art.Nr. 3607 (gelocht)

Gegenhaken für Spannverschluss: siehe Kapitel „A“
Art.Nr. 3003.__

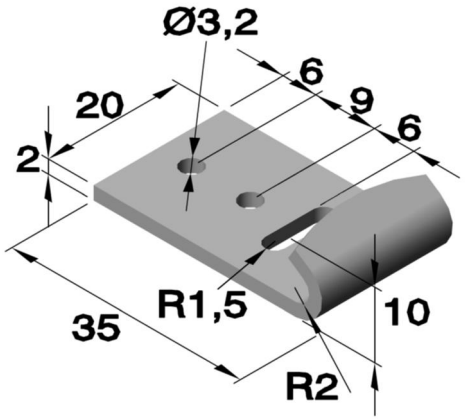

Artikel Nr.		
Serie	Werkstoff	
	verzinkt	unbehandelt
	Stahl	Edelstahl
3607	.04	.30

Art.Nr. 3608 (gelocht und gesenkt)

Gegenhaken für Spannverschluss: siehe Kapitel „A“
Art.Nr. 3010.__ Art.Nr. 3018.__
Art.Nr. 3011.__ Art.Nr. 3019.__
Art.Nr. 3015.__ Art.Nr. 3020.__

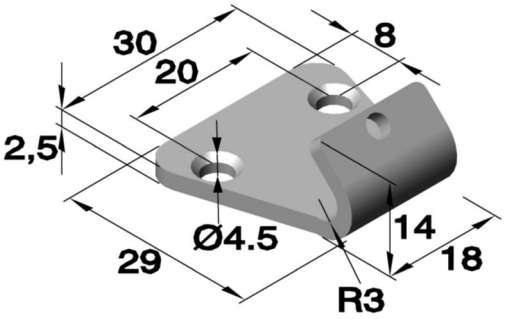

Artikel Nr.			
Serie	Werkstoff		
	verzinkt	unbehandelt	poliert
	Stahl	Edelstahl	Edelstahl
3608	.04	.30	.33

Phone: +49 (0) 231 / 725 790 -0
Fax: +49 (0) 231 / 725 790 -10
Email: info@hokon-verschlusstechnik.de
Homepage: www.hokon-verschlusstechnik.de

Gegenhaken

Art.Nr. 3608

Gegenhaken für Spannverschluss: siehe Kapitel „A“
Art.Nr. 3010.__ Art.Nr. 3018.__
Art.Nr. 3011.__ Art.Nr. 3019.__
Art.Nr. 3015.__ Art.Nr. 3020.__

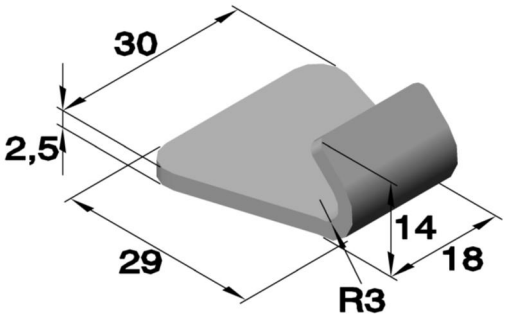

Artikel Nr.			
Serie	Werkstoff		
	unbehandelt	verzinkt	unbehandelt
	Stahl	Stahl	Edelstahl
3608	.00-U1	.04-U1	.30-U1

Art.Nr. 3609

Gegenhaken für Spannverschluss: siehe Kapitel „A“
Art.Nr. 3017.__

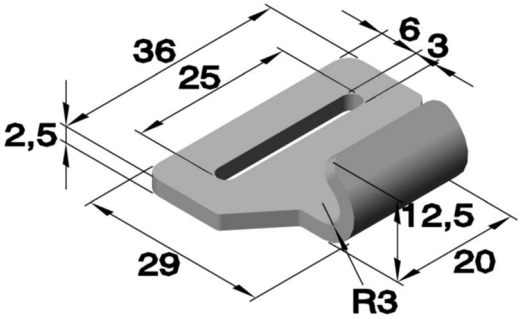

Artikel Nr.		
Serie	Werkstoff	
	verzinkt	unbehandelt
	Stahl	Edelstahl
3609	.04	.30

Art.Nr. 3610 (gelocht)

Gegenhaken für Spannverschluss: siehe Kapitel „A“
Art.Nr. 3007 _ Art.Nr. 3009.__
Art.Nr. 3008.__

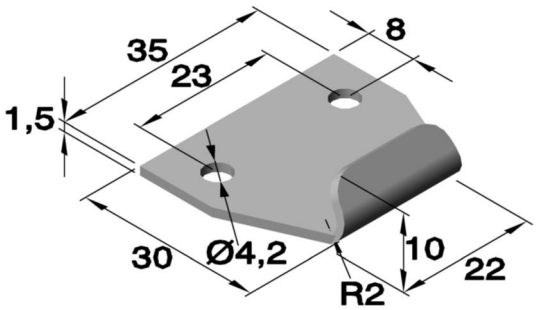

Artikel Nr.		
Serie	Werkstoff	
	verzinkt	unbehandelt
	Stahl	Edelstahl
3610	.04	.30

Art.Nr. 3611 (gelocht und gesenkt)

Gegenhaken für Spannverschluss: siehe Kapitel „A“
Art.Nr. 3010.__ Art.Nr. 3018.__
Art.Nr. 3011.__ Art.Nr. 3019.__
Art.Nr. 3015.__ Art.Nr. 3020.__

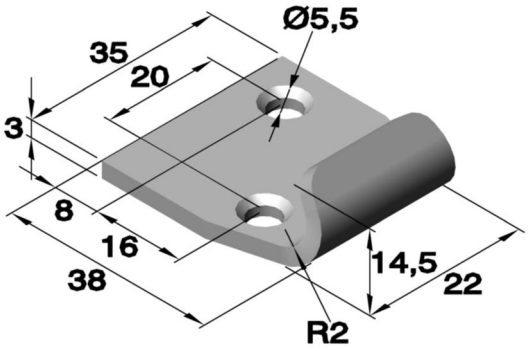

Artikel Nr.			
Serie	Werkstoff		
	verzinkt	unbehandelt	poliert
	Stahl	Edelstahl	Edelstahl
3611	.04	.30	.33

Phone: +49 (0) 231 / 725 790 -0
Fax: +49 (0) 231 / 725 790 -10
Email: info@hokon-verschlusstechnik.de
Homepage: www.hokon-verschlusstechnik.de

Gegenhaken

Art.Nr. 3612 (gelocht und gesenkt)

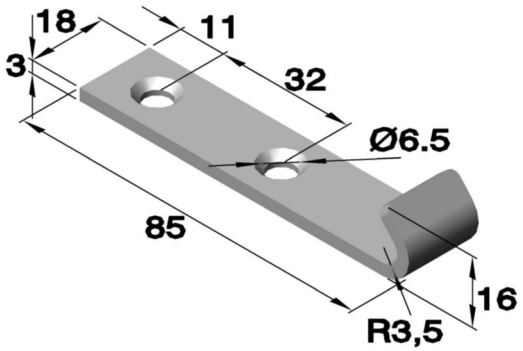

Gegenhaken für Spannverschluss: siehe Kapitel „A“
Art.Nr. 3010.__ Art.Nr. 3019.__
Art.Nr. 3011.__ Art.Nr. 3020.__
Art.Nr. 3015.__ Art.Nr. 3320.__
Art.Nr. 3018.__ Art.Nr. 3520.__

Artikel Nr.				
Serie	Werkstoff			
	unbehandelt	verzinkt	unbehandelt	poliert
	Stahl	Stahl	Edelstahl	Edelstahl
3612	.00	.04	.30	.33

Art.Nr. 3615 (gelocht und gesenkt)

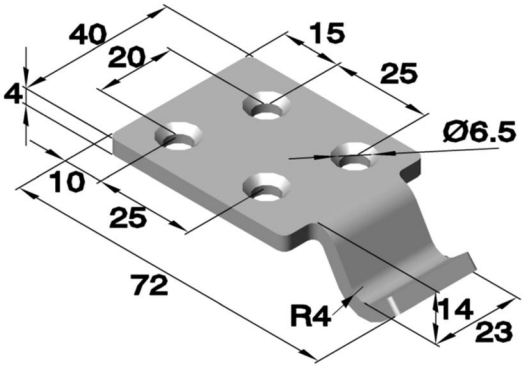

Gegenhaken für Spannverschluss: siehe Kapitel „A“
Art.Nr. 3320.__ Art.Nr. 3520.__

Artikel Nr.	
Serie	Werkstoff
	verzinkt
	Stahl
3615	.04

Art.Nr. 3616 (gelocht und gesenkt)

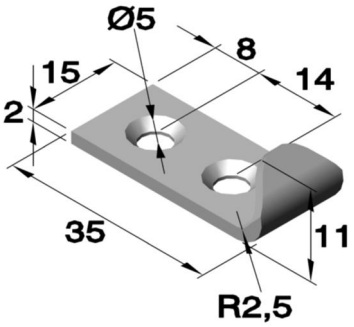

Gegenhaken für Spannverschluss: siehe Kapitel „A“
Art.Nr. 3012.__ Art.Nr. 3014.__
Art.Nr. 3013.__

Artikel Nr.	
Serie	Werkstoff
	verzinkt
	Stahl
3616	.04

Art.Nr. 3618 (gelocht und gesenkt)

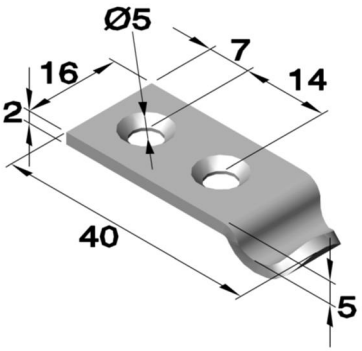

Gegenhaken für Spannverschluss: siehe Kapitel „A“
Art.Nr. 3012.__ Art.Nr. 3014.__
Art.Nr. 3013.__

Artikel Nr.		
Serie	Werkstoff	
	verzinkt	unbehandelt
	Stahl	Edelstahl
3618	.04	.30

Phone: +49 (0) 231 / 725 790 -0
Fax: +49 (0) 231 / 725 790 -10
Email: info@hokon-verschlusstechnik.de
Homepage: www.hokon-verschlusstechnik.de

Gegenhaken

Art.Nr. 3619 (gelocht und gesenkt)

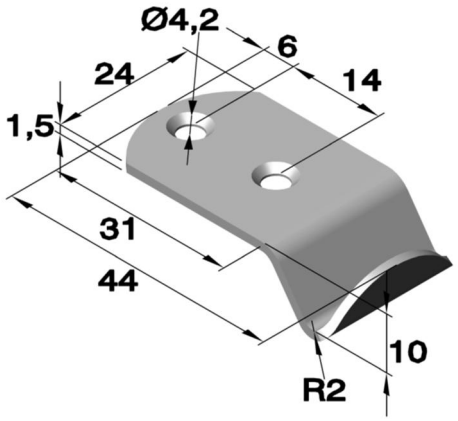

Gegenhaken für Spannverschluss: siehe Kapitel „A“
Art.Nr. 3004.__ Art.Nr. 3007.__
Art.Nr. 3005.__ Art.Nr. 3008.__
Art.Nr. 3006.__ Art.Nr. 3009.__

Artikel Nr.	
Serie	Werkstoff
	verzinkt
	Stahl
3619	.04

Art.Nr. 3620 (gelocht und gesenkt)

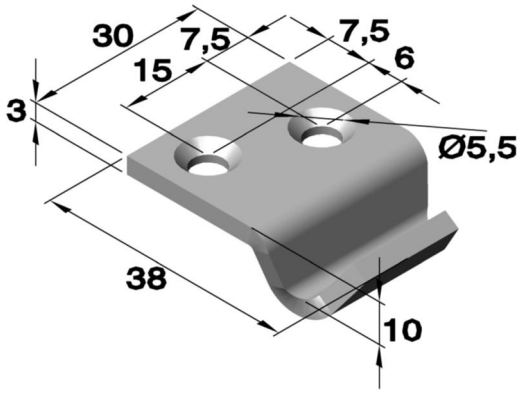

Gegenhaken für Spannverschluss: siehe Kapitel „A“
Art.Nr. 3320.__
Art.Nr. 3520.__

Artikel Nr.	
Serie	Werkstoff
	verzinkt
	Stahl
3620	.04

Art.Nr. 3620 (gelocht und gesenkt)

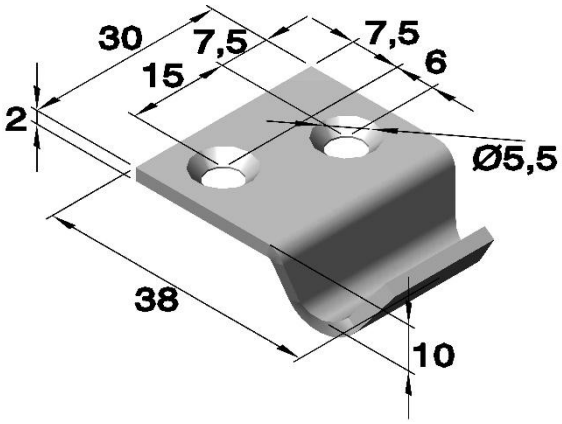

Gegenhaken für Spannverschluss: siehe Kapitel „A“
Art.Nr. 3320.__
Art.Nr. 3520.__

Artikel Nr.		
Serie	Werkstoff	
	unbehandelt	poliert
	Edelstahl	Edelstahl
3620	.30	.33

Art.Nr. 3622 (gelocht und gesenkt)

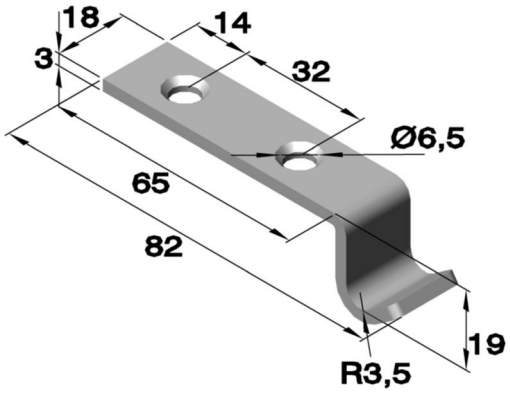

Gegenhaken für Spannverschluss: siehe Kapitel „A“
Art.Nr. 3010.__ Art.Nr. 3018.__ Art.Nr. 3320.__
Art.Nr. 3011.__ Art.Nr. 3019.__ Art.Nr. 3520.__
Art.Nr. 3015.__ Art.Nr. 3020.__

Artikel Nr.		
Serie	Werkstoff	
	verzinkt	poliert
	Stahl	Edelstahl
3622	.04	.33

Phone: +49 (0) 231 / 725 790 -0
Fax: +49 (0) 231 / 725 790 -10
Email: info@hokon-verschlusstechnik.de
Homepage: www.hokon-verschlusstechnik.de

Gegenhaken

Art.Nr. 3623 (gelocht und gesenkt)

Gegenhaken für Spannverschluss: siehe Kapitel „A“
Art.Nr. 3320.__
Art.Nr. 3520.__

Artikel Nr.	
Serie	Werkstoff
	verzinkt
	Stahl
3623	.04

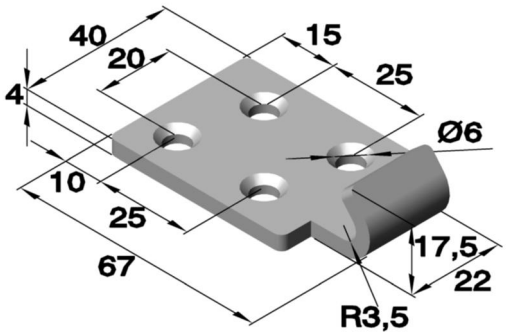

Art.Nr. 3624 (gelocht und gesenkt)

Gegenhaken für Spannverschluss: siehe Kapitel „A“
Art.Nr. 3320.__
Art.Nr. 3520.__

Artikel Nr.	
Serie	Werkstoff
	unbehandelt
	Edelstahl
3624	.30

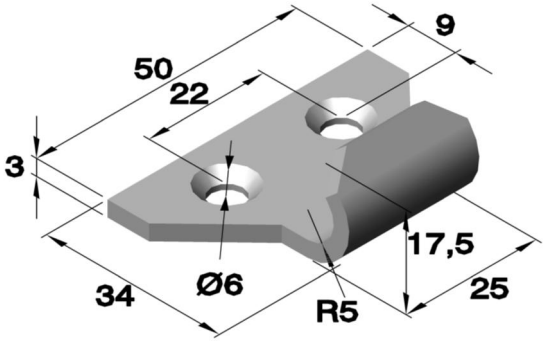

Art.Nr. 3624.__RF-3(gelocht und gesenkt)

Gegenhaken für Spannverschluss: siehe Kapitel „A“
Art.Nr. 3320.__
Art.Nr. 3520.__

Artikel Nr.	
Serie	Werkstoff
	unbehandelt
	Edelstahl
3624	.30RF-3

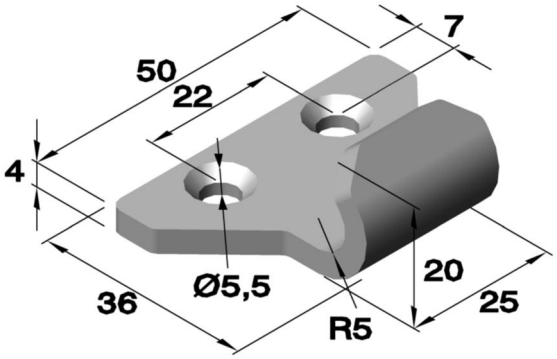

Art.Nr. 3625 (gelocht und gesenkt)

Gegenhaken für Spannverschluss: siehe Kapitel „A“
Art.Nr. 3010.__ Art.Nr. 3018.__
Art.Nr. 3011.__ Art.Nr. 3019.__
Art.Nr. 3015.__ Art.Nr. 3020.__

Artikel Nr.		
Serie	Werkstoff	
	verzinkt	unbehandelt
	Stahl	Edelstahl
3625	.04	.30

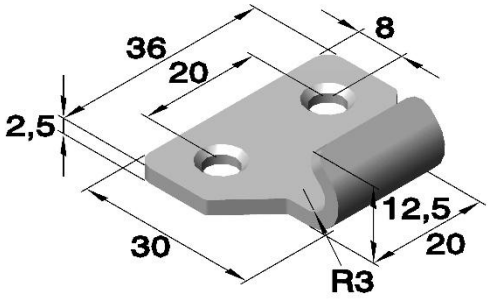

Phone: +49 (0) 231 / 725 790 -0
Fax: +49 (0) 231 / 725 790 -10
Email: info@hokon-verschlusstechnik.de
Homepage: www.hokon-verschlusstechnik.de

Gegenhaken

Art.Nr. 3626 (gelocht und gesenkt)

Gegenhaken für Spannverschluss: siehe Kapitel „A“
Art.Nr. 3320.__
Art.Nr. 3520.__

Artikel Nr.	
Serie	Werkstoff
	unbehandelt
	Edelstahl
3626	.30

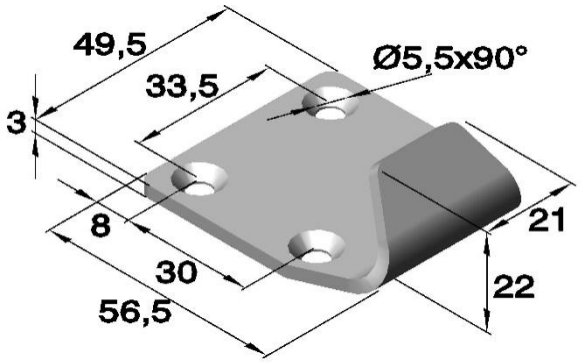

Art.Nr. 3626.__-U1

Gegenhaken für Spannverschluss: siehe Kapitel „A“
Art.Nr. 3320.__
Art.Nr. 3520.__

Artikel Nr.	
Serie	Werkstoff
	unbehandelt
	Edelstahl
3626	.30-U1

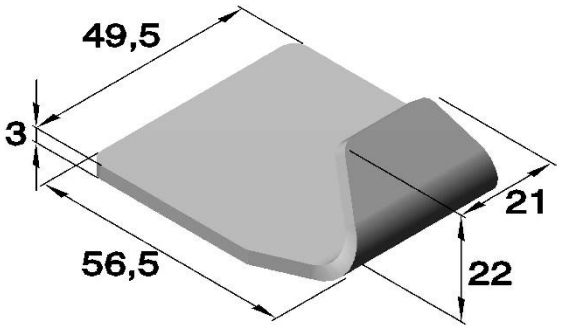

Art.Nr. 3627 (gelocht)

Gegenhaken für Spannverschluss: siehe Kapitel „A“

Artikel Nr.	
Serie	Werkstoff
	vernickelt
	Stahl
3627	.01

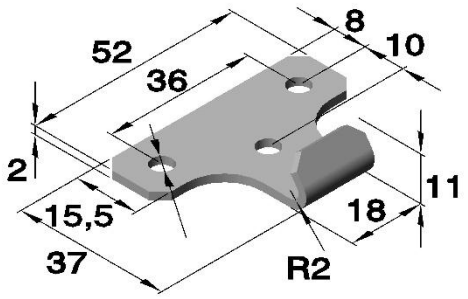

Art.Nr. 3633. (gelocht)

Gegenhaken für Spannverschluss: siehe Kapitel „A“

Artikel Nr.	
Serie	Werkstoff
	verzinkt
	Stahl
3633	.04

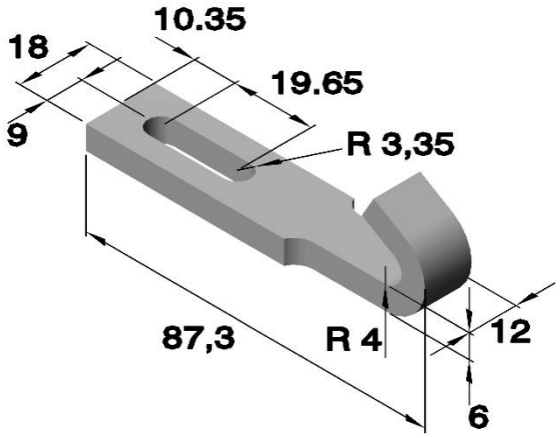

Phone: +49 (0) 231 / 725 790 -0
Fax: +49 (0) 231 / 725 790 -10
Email: info@hokon-verschlusstechnik.de
Homepage: www.hokon-verschlusstechnik.de

Gegenhaken

Art.Nr. 6200. (gelocht)

Gegenhaken für Spannverschluss: siehe Kapitel „A“
Art.Nr. 6200.01.30
Art.Nr. 6201.01.30
Art.Nr. 6203.01.30

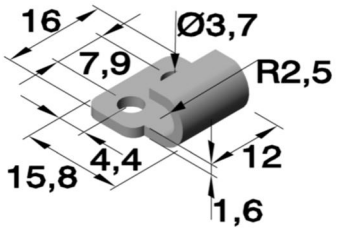

Artikel Nr.		
Serie	Werkstoff	
	verzinkt	unbehandelt
	Stahl	Edelstahl
6200	.04	.30

Art.Nr. 6375.02. (gelocht)

Gegenhaken für Spannverschluss: siehe Kapitel „A“
Art.Nr. 6370.04

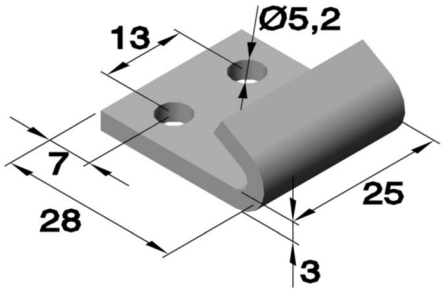

Artikel Nr.		
Serie	Werkstoff	
	verzinkt	unbehandelt
	Stahl	Edelstahl
6375.02	.04	.30

Art.Nr. 6379.01. (gelocht)

Gegenhaken für Spannverschluss: siehe Kapitel „A“
Art.Nr. 6208.02.30

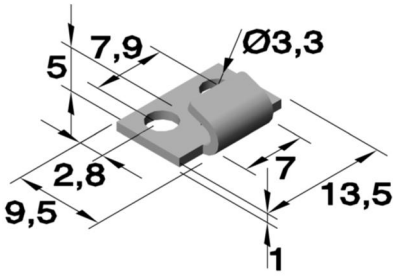

Artikel Nr.	
Serie	Werkstoff
	unbehandelt
	Edelstahl
6379.01	.30

Art.Nr. 6603. (gelocht)

Gegenhaken für Spannverschluss: siehe Kapitel „A“
Art.Nr. 6602.__.

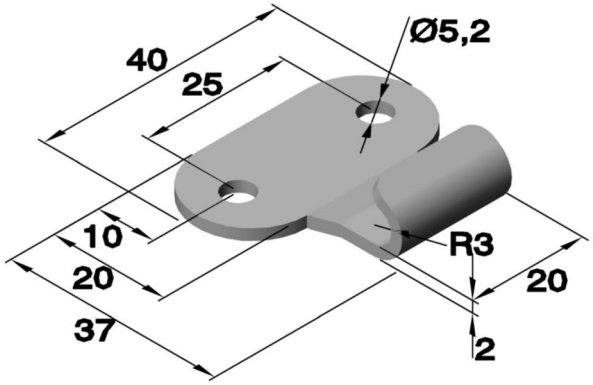

Artikel Nr.			
Serie	Werkstoff		
	unbehandelt	verzinkt	unbehandelt
	Edelstahl	Stahl	Edelstahl
6603	ohne Bohrungen .03.30	.05.04	.06.30

Phone: +49 (0) 231 / 725 790 -0
Fax: +49 (0) 231 / 725 790 -10
Email: info@hokon-verschlusstechnik.de
Homepage: www.hokon-verschlusstechnik.de

Gegenhaken

Art.Nr. 6605

Gegenhaken für Spannverschluss: siehe Kapitel „A“
Art.Nr. 1034.__.
Art.Nr. 6255.__.

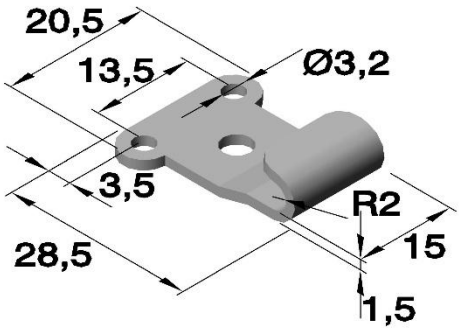

Artikel Nr.		
Serie	Werkstoff	
	verzinkt	unbehandelt
	Stahl	Edelstahl
6605	.05.04	.06.30

Art.Nr. 6373

Gegenhaken für Spannverschluss: siehe Kapitel „A“
Art.Nr. 6243.__.

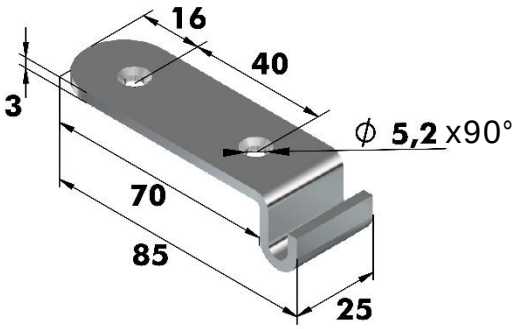

Artikel Nr.	
Serie	Werkstoff
	verzinkt
	Stahl
6373	.02.04

Art.Nr. 6377

Gegenhaken für Spannverschluss: siehe Kapitel „A“
Art.Nr. 6243.__.

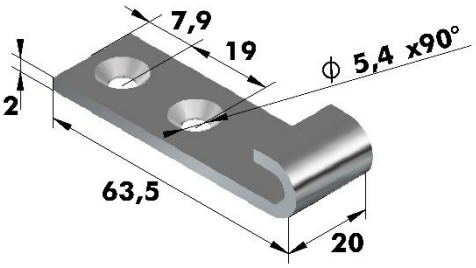

Artikel Nr.	
Serie	Werkstoff
	verzinkt
	Stahl
6377	.01.04

Phone: +49 (0) 231 / 725 790 -0
Fax: +49 (0) 231 / 725 790 -10
Email: info@hokon-verschlusstechnik.de
Homepage: www.hokon-verschlusstechnik.de

HoKon

VERSCHLUSSTECHNIK &
SONDERKONSTRUKTIONEN

Spannbänder



TÜV NORD CERT GmbH ISO 9001

IRIS™ Certification

TÜVRheinland® ZERTIFIZIERT

Management System
ISO 14001:2015

www.tuv.com
ID 9108624624



MAPPE 2

SPANNBÄNDER / ROHRSPANNVERSCHLÜSSE

MAPPE 1 SPANNVERSCHLÜSSE

MAPPE 2 SPANNBÄNDER

ROHRSPANNVERSCHLÜSSE / SPANNBÄNDER C

- SPANNBÄNDER UND ROHRSPANNVERSCHLÜSSE C-1
- „BAND-IT“ Spannbänder und Kabelbinder aus Edelstahl C-31
- SCHLAUCHSCHELLEN UND ROHRSCHELLEN C-51

MAPPE 3 GRIFFE

MAPPE 4 SCHARNIERE

MAPPE 5 VERRIEGELUNGEN

MAPPE 6 GEWINDEEINSÄTZE

MAPPE 7 VERSCHIEDENES

ALLGEMEINE GESCHÄFTSBEDINGUNGEN .....

Phone: +49 (0) 231 / 725 790 -0
Fax: +49 (0) 231 / 725 790 -10
Email: info@hokon-verschlusstechnik.de
Homepage: www.hokon-verschlusstechnik.de

HoKon
VERSCHLUSSTECHNIK &
SONDERKONSTRUKTIONEN

Spannbänder und Rohrspannverschlüsse



Phone: +49 (0) 231 / 725 790 -0
Fax: +49 (0) 231 / 725 790 -10
Email: info@hokon-verschlusstechnik.de
Homepage: www.hokon-verschlusstechnik.de

Spannbänder und Rohrspannverschlüsse

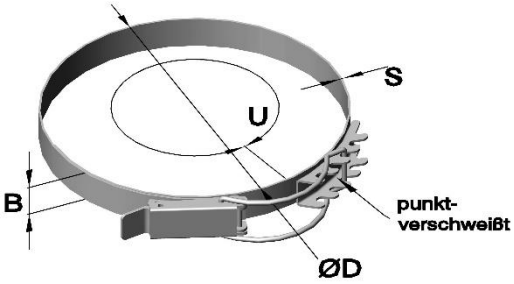

Serie1201
Spannband
mit und ohne Feder

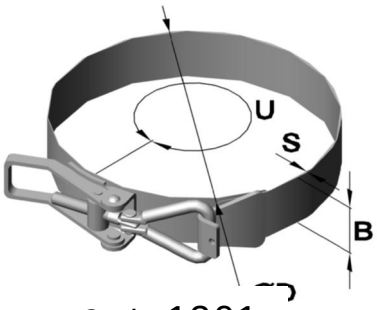

Serie 1301
Spannband

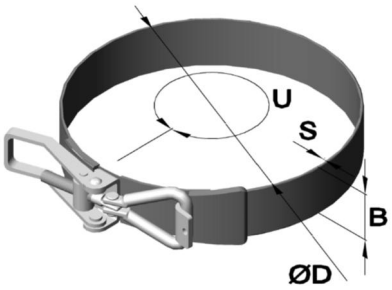

Serie 1401
Spannband mit
Kunststoffummantelung

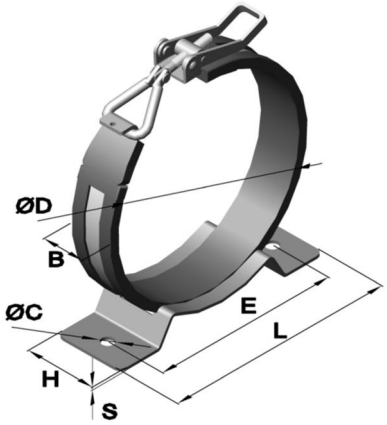

Serie 1501
Rohrspannverschluss mit Konsole
und C-Gummiprofil

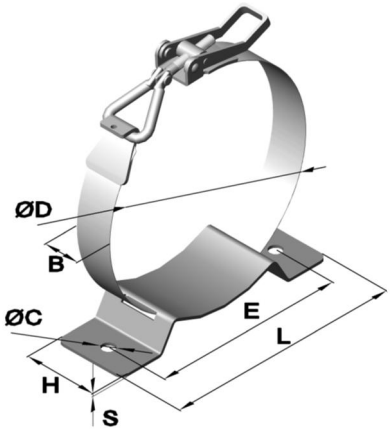

Serie 1601
Rohrspannverschluss
mit Konsole

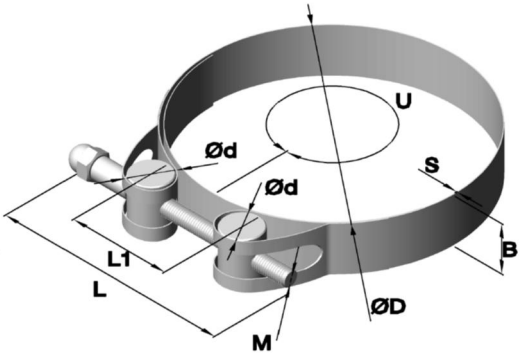

Serie 1701
Gelenkbolzenband

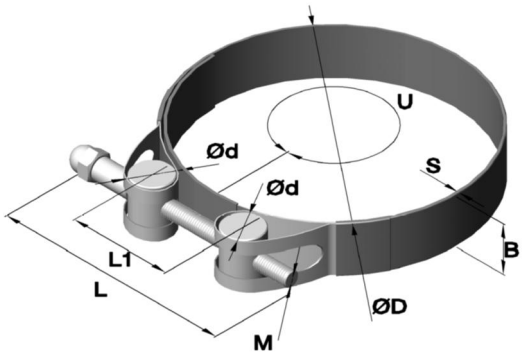

Serie 1801
Gelenkbolzenband mit
Kunststoffummantelung

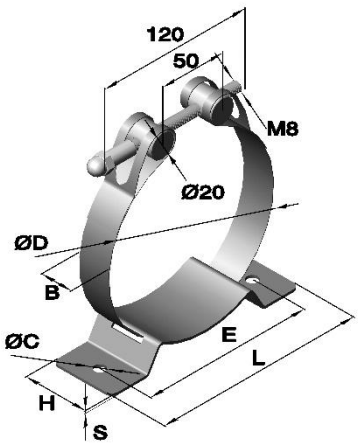

Serie 1901 Typ1
Rohrspannverschluss mit
Konsole und Gelenkbolzen

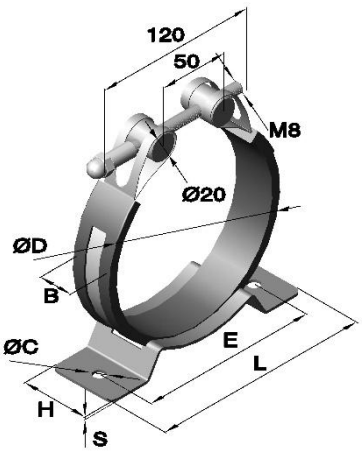

Serie 1901 Typ2
Rohrspannverschluss mit Konsole,
C-Gummiprofil und Gelenkbolzen

Phone: +49 (0) 231 / 725 790 -0
Fax: +49 (0) 231 / 725 790 -10
Email: info@hokon-verschlusstechnik.de
Homepage: www.hokon-verschlusstechnik.de

Spannbänder und Rohrspannverschlüsse

Spannband „Serie 1201.F“

Kombinations-Beispiel: mit Feder

- Sp.Verschluss 1009.04
- Gegenhaken C-1322-00 mit Feder
- Präzband 10x0,4mm



Bestellbeispiel:
Art.Nr 12 10 F . 361 .04 / 30

- 12 – Spannband Serie
- 10 – Bandbreite
- F – mit Feder
- 361 – Bandumfang
- .04 – verzinkt/Edelstahl (Verschluss)

Artikel Nr.					Abmessungen in mm	
Serie	B Bandbreite	U Umfang in mm	Werkstoff verzinkt Stahl	Werkstoff unbehandelt Edelstahl	Ø D	S Bandstärke
12	08F.	ab 315-bis ∞	.04	.30	ab Ø100-∞	0,4
12	10F.	ab 315-bis ∞	.04	.30	ab Ø100-∞	0,4

Standardabmessungen nach DN-Nennweite (Diameter Nominal)

Artikel Nr.					Abmessungen in mm		
Serie	B Bandbreite	DN	Werkstoff verzinkt Stahl	Werkstoff unbehandelt Edelstahl	Ø D	U Umfang	S Bandstärke
1210F.		DN 100	.04	.30	Ø 114,3	359	0,4
1210F.		DN 125	.04	.30	Ø 139,7	439	0,4
1210F.		DN 150	.04	.30	Ø 168,3	529	0,4
1210F.		DN 200	.04	.30	Ø 219,1	688	0,4
1210F.		DN 250	.04	.30	Ø 273,0	858	0,4
1210F.		DN 300	.04	.30	Ø 323,9	1018	0,4

Weitere Kombinationen und Größen möglich

Phone: +49 (0) 231 / 725 790 -0
Fax: +49 (0) 231 / 725 790 -10
Email: info@hokon-verschlusstechnik.de
Homepage: www.hokon-verschlusstechnik.de

Spannbänder und Rohrspannverschlüsse

Spannband mit Spannverschluss „Serie 1201“

Kombinations-Beispiel: ohne Feder

- Sp.Verschluss 1201.33/6
- Gegenhaken C-1322-202NB.30
- Präzband 15x1,0mm

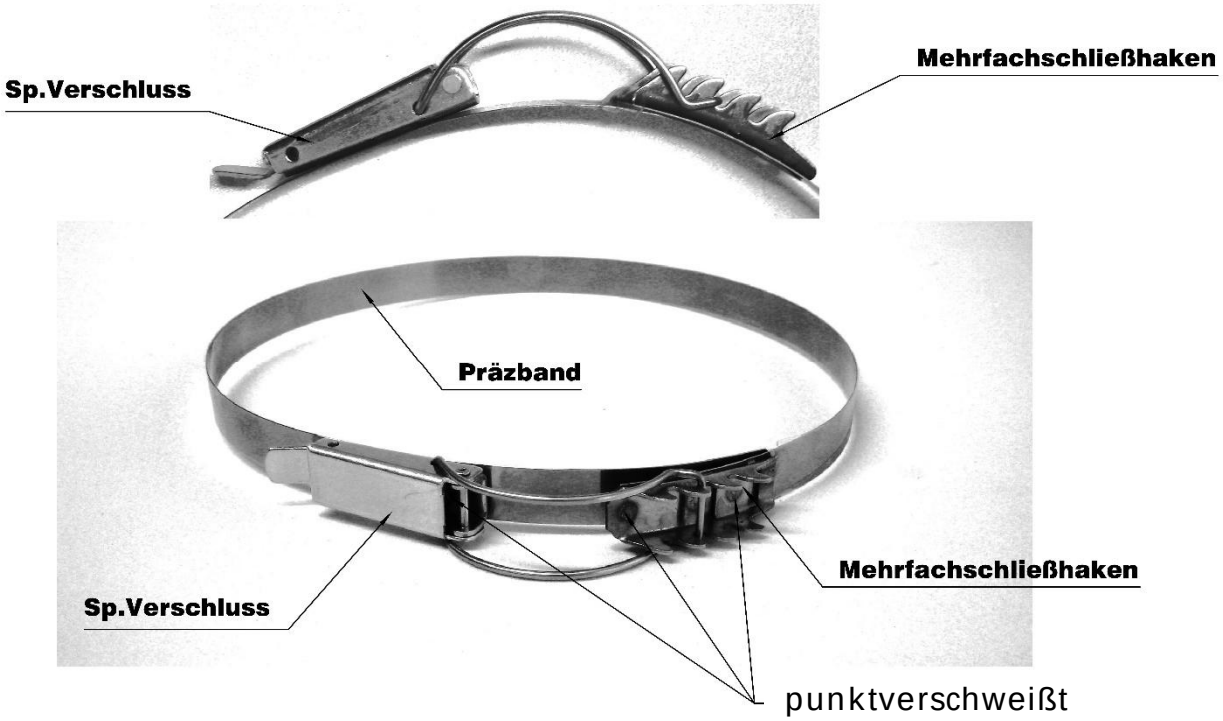

Standardabmessungen nach DN-Nennweite (Diameter Nominal)

Artikel Nr.				Abmessungen in mm		
Serie	B Bandbreite	DN	Werkstoff unbehandelt Edelstahl	Ø D	U Umfang	S Bandstärke
1215.		DN 100	.30	Ø 114,3	359	1,0
1215.		DN 125	.30	Ø 139,7	439	1,0
1215.		DN 150	.30	Ø 168,3	529	1,0
1215.		DN 200	.30	Ø 219,1	688	1,0
1215.		DN 250	.30	Ø 273,0	858	1,0
1215.		DN 300	.30	Ø 323,9	1018	1,0

Weitere Kombinationen und Größen möglich

Phone: +49 (0) 231 / 725 790 -0
Fax: +49 (0) 231 / 725 790 -10
Email: info@hokon-verschlusstechnik.de
Homepage: www.hokon-verschlusstechnik.de

Spannbänder und Rohrspannverschlüsse

Spannband mit Spannverschluss „Serie 1201“

Kombinations-Beispiel: ohne Feder

- Sp.Verschluss 1201.33/6
- Gegenhaken C-1322-202NB.30
- Präzband 15x1,0mm

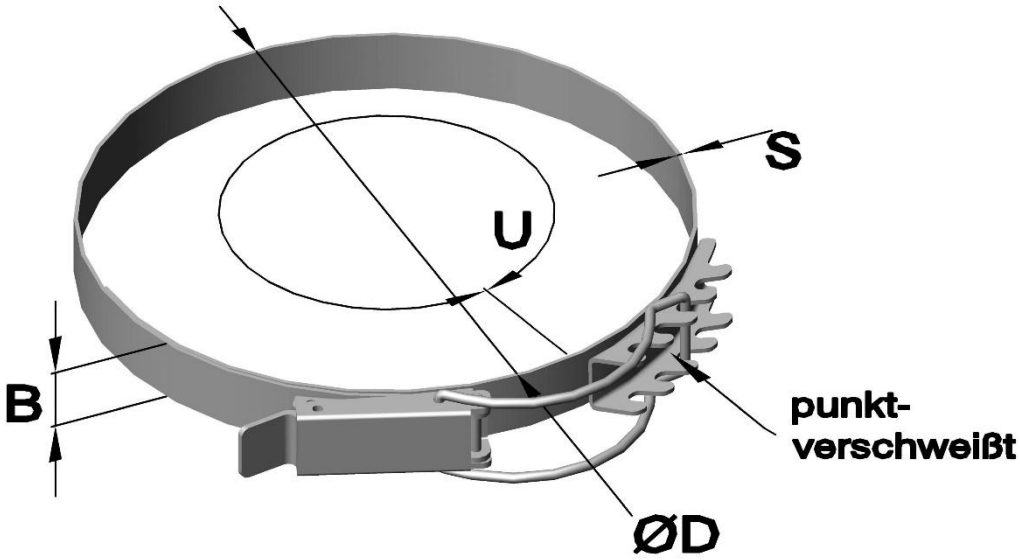

Bestellbeispiel:

Art.Nr 12 15.361.04 / 30

- 12 – Spannband Serie
- 15 – Bandbreite
- 361 – Bandumfang
- 04 – verzinkt/Edelstahl (Verschluss)
- 30 – Gegenhaken

Artikel Nr.					Abmessungen in mm	
Serie	B Bandbreite	U Umfang in mm	Werkstoff verzinkt Stahl	Werkstoff unbehandelt Edelstahl	Ø D	S Bandstärke
12	10.	ab 315-bis ∞	.04	.30	ab Ø100-∞	0,4/1,0
12	15.	ab 315-bis ∞	.04	.30	ab Ø100-∞	0,4/1,0
12	20.	ab 315-bis ∞	.04	.30	ab Ø100-∞	0,4/1,0
12	25.	ab 315-bis ∞	.04	.30	ab Ø100-∞	0,4/1,0
12	30.	ab 315-bis ∞	.04	.30	ab Ø100-∞	0,4/1,0
12	35.	ab 315-bis ∞	.04	.30	ab Ø100-∞	0,4/1,0

Weitere Kombinationen und Größen möglich

Phone: +49 (0) 231 / 725 790 -0
Fax: +49 (0) 231 / 725 790 -10
Email: info@hokon-verschlusstechnik.de
Homepage: www.hokon-verschlusstechnik.de

Spannbänder und Rohrspannverschlüsse

Spannband mit Spannverschluss „Serie 1301“

Kombinations-Beispiel:

- Sp. Verschluss 3015.33RF-1/MOD
- Gegenhaken 1301.GEGENHAKEN.33
- Präzband 25x0,4mm
- Triangel 120/4.33MOD

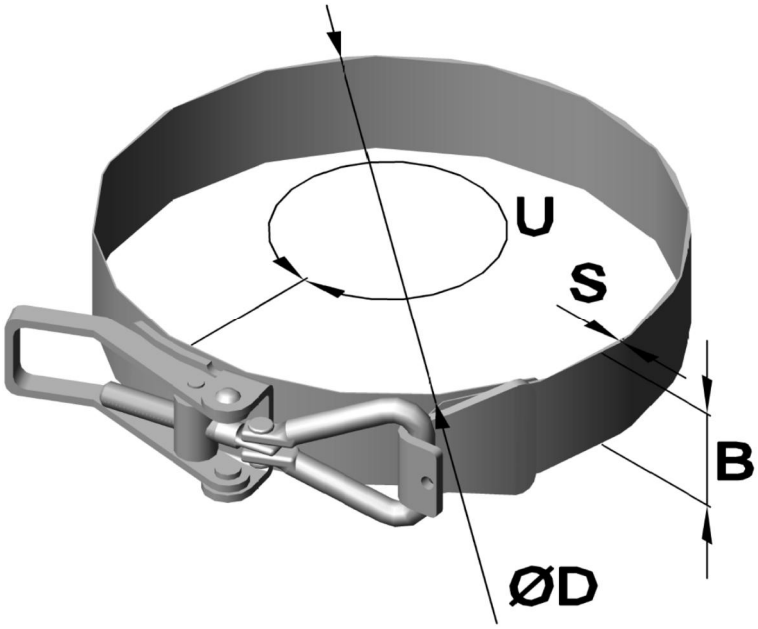

Standardabmessungen nach DN-Nennweite (Diameter Nominal)

Artikel Nr.				Abmessungen in mm		
Serie	B Bandbreite	DN	Werkstoff unbehandelt Edelstahl	Ø D	U Umfang	S Bandstärke
1325.	DN 100		.30	Ø 114,3	359	0,4
1325.	DN 125		.30	Ø 139,7	439	0,4
1325.	DN 150		.30	Ø 168,3	529	0,4
1325.	DN 200		.30	Ø 219,1	688	0,4
1325.	DN 250		.30	Ø 273,0	858	0,4
1325.	DN 300		.30	Ø 323,9	1018	0,4

Weitere Kombinationen und Größen möglich

Phone: +49 (0) 231 / 725 790 -0
Fax: +49 (0) 231 / 725 790 -10
Email: info@hokon-verschlusstechnik.de
Homepage: www.hokon-verschlusstechnik.de

Spannbänder und Rohrspannverschlüsse

Spannband mit Spannverschluss „Serie 1301“

Kombinations-Beispiel:

- Sp.Verschluss 3015.04
- Gegenhaken 3608.04
- Präzband 25x0,4mm



Bestellbeispiel:

Art.Nr 13 25.361.04 / 30

- 13 – Spannband Serie
- 25 – Bandbreite
- 361 – Bandumfang
- 04 – verzinkt/Edelstahl (Verschluss)
- 30 – Gegenhaken

Artikel Nr.					Abmessungen in mm	
Serie	B Bandbreite	U Umfang in mm	Werkstoff verzinkt Stahl	Werkstoff unbehandelt Edelstahl	Ø D	S Bandstärke
13	15.	ab 315-bis ∞	.04	.30	ab Ø100-∞	0,4/1,0
13	20.	ab 315-bis ∞	.04	.30	ab Ø100-∞	0,4/1,0
13	25.	ab 315-bis ∞	.04	.30	ab Ø100-∞	0,4/1,0
13	30.	ab 315-bis ∞	.04	.30	ab Ø100-∞	0,4/1,0
13	35.	ab 315-bis ∞	.04	.30	ab Ø100-∞	0,4/1,0
13	40.	ab 315-bis ∞	.04	.30	ab Ø100-∞	0,4/1,0
13	50.	ab 315-bis ∞	.04	.30	ab Ø100-∞	0,4/1,0

Weitere Kombinationen und Größen möglich

Phone: +49 (0) 231 / 725 790 -0
Fax: +49 (0) 231 / 725 790 -10
Email: info@hokon-verschlusstechnik.de
Homepage: www.hokon-verschlusstechnik.de

Spannbänder und Rohrspannverschlüsse

Spannband mit Spannverschluss „Serie 1401“ mit Kunststoffummantelung

Kombinations-Beispiel:

- Sp.Verschluss 3015.33RF-1/MOD
- Gegenhaken 1301.GEG.33
- Präzband 25x0,4mm
- Triangel 120/4.33MOD
- mit Kunststoffummantelung

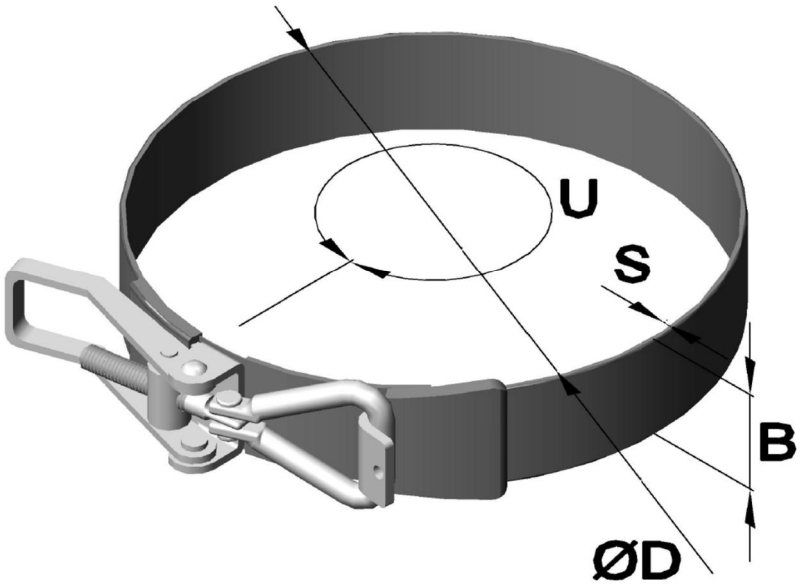

Standardabmessungen nach DN-Nennweite (Diameter Nominal)

Artikel Nr.				Abmessungen in mm		
Serie	B Bandbreite	DN	Werkstoff unbehandelt Edelstahl	Ø D	U	S
1425.		DN 100	.30	Ø 114,3	359	0,4
1425.		DN 125	.30	Ø 139,7	439	0,4
1425.		DN 150	.30	Ø 168,3	529	0,4
1425.		DN 200	.30	Ø 219,1	688	0,4
1425.		DN 250	.30	Ø 273,0	858	0,4
1425.		DN 300	.30	Ø 323,9	1018	0,4

Weitere Kombinationen und Größen möglich

Phone: +49 (0) 231 / 725 790 -0
Fax: +49 (0) 231 / 725 790 -10
Email: info@hokon-verschlusstechnik.de
Homepage: www.hokon-verschlusstechnik.de

Spannbänder und Rohrspannverschlüsse

Spannband mit Spannverschluss „Serie 1401“
mit Kunststoffummantelung

Kombinations-Beispiel:

- Sp.Verschluss 3015.04
- Gegenhaken 3608.04
- Präzband 25x0,4mm
- mit Kunststoffummantelung



Bestellbeispiel:
Art.Nr 14 25.361.04/30

- 14 – Spannband Serie
- 25 – Bandbreite
- 361 – Bandumfang
- 04 – verzinkt/Edelstahl (Verschluss)

Artikel Nr.					Abmessungen in mm	
Serie	B Bandbreite	U Umfang in mm	Werkstoff verzinkt Stahl	Werkstoff unbehandelt Edelstahl	Ø D	S Bandstärke
14	15.	ab 315-bis∞ (stufenlos)	.04	.30	ab Ø100-∞	0,4/1,0
14	20.	ab 315-bis∞ (stufenlos)	.04	.30	ab Ø100-∞	0,4/1,0
14	25.	ab 315-bis∞ (stufenlos)	.04	.30	ab Ø100-∞	0,4/1,0
14	30.	ab 315-bis∞ (stufenlos)	.04	.30	ab Ø100-∞	0,4/1,0
14	35.	ab 315-bis∞ (stufenlos)	.04	.30	ab Ø100-∞	0,4/1,0
14	40.	ab 315-bis∞ (stufenlos)	.04	.30	ab Ø100-∞	0,4/1,0
14	50.	ab 315-bis∞ (stufenlos)	.04	.03	ab Ø100-∞	0,4/1,0

Weitere Kombinationen und Größen möglich

Phone: +49 (0) 231 / 725 790 -0
Fax: +49 (0) 231 / 725 790 -10
Email: info@hokon-verschlusstechnik.de
Homepage: www.hokon-verschlusstechnik.de

Spannbänder und Rohrspannverschlüsse

Rohrspannverschlüsse „Serie 1501“ mit Konsole und C-Gummiprofil

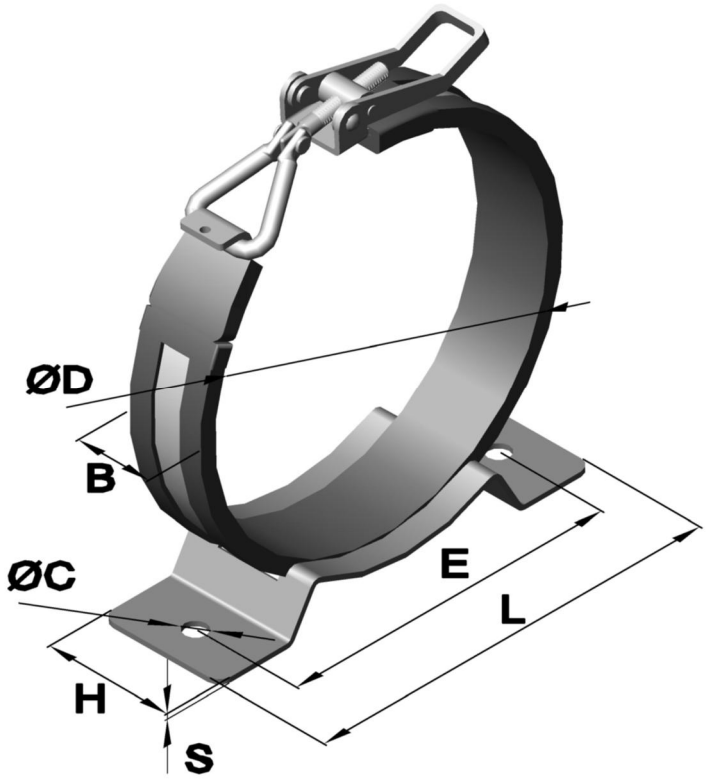

Standardabmessungen nach DN-Nennweite (Diameter Nominal)

Artikel Nr.					Abmessungen in mm					
Serie	B Bandbreite	DN	Werkstoff unbehandelt		Ø D	H	E	L	ØC	Band
			Edelstahl	Konsole						
1525. DN 100			.30	K130	Ø 114,3	50	130	160	9	25x0,4
1525. DN 125			.30	K130	Ø 139,7	50	130	160	9	25x0,4
1525. DN 150			.30	K130	Ø 168,3	50	130	160	9	25x0,4
1525. DN 200			.30	K170	Ø 219,1	50	170	200	9	25x0,4
1525. DN 250			.30	K170	Ø 273,0	50	170	200	9	25x0,4
1525. DN 300			.30	K170	Ø 323,9	50	170	200	9	25x0,4

Weitere Kombinationen und Größen möglich

Phone: +49 (0) 231 / 725 790 -0
Fax: +49 (0) 231 / 725 790 -10
Email: info@hokon-verschlusstechnik.de
Homepage: www.hokon-verschlusstechnik.de

Spannbänder und Rohrspannverschlüsse

Rohrspannverschlüsse „Serie 1501“ mit Konsole und C-Gummiprofil

Kombinatins- Beispiel:

- Sp.Verschluss V951L04-1x2BP
- Gegenhaken V951L50-3BP
- Präzband 25x0,4 mm
- mit C-Gummiprofil
- mit Konsole K130

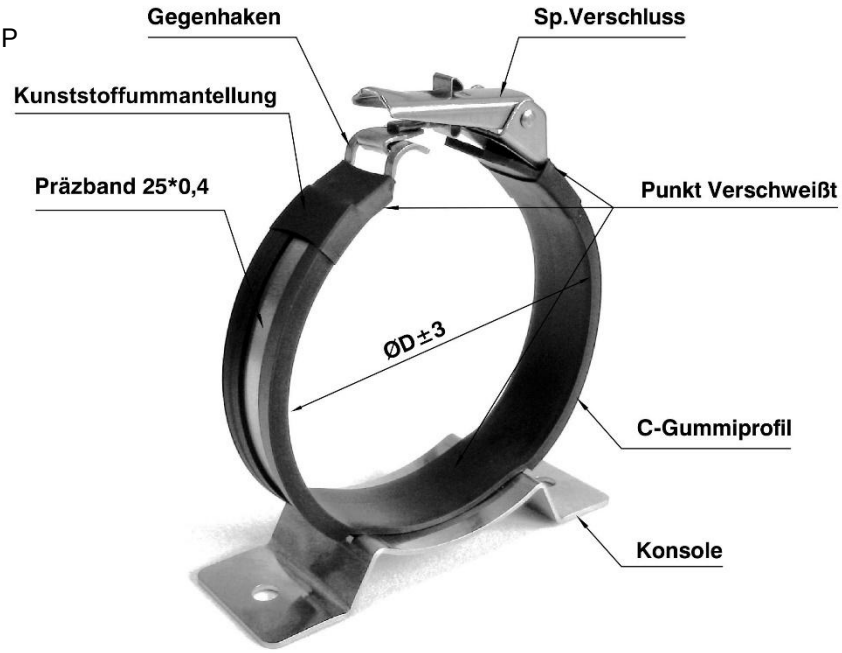

Bestellbeispiel:
Art.Nr 15 25.100.04/30 /K130

- 15 – Spannband Serie
- 25 – Bandbreite
- 100 – Banddurchmesser
- 04 – verzinkt/Edelstahl (Verschluss)
- 30 – Konsole (Lochabstand E)
- /K130

Artikel Nr.						Abmessungen in mm					
Serie	B Bandbreite	Ø D	Werkstoff			Ø C	E	H	L	S	Band
			verzinkt	Edelstahl	Konsole						
15	15.	ab Ø60-bis Ø120 (stufenlos)	.04	.30	/K46	5	46	25	56	1,5	15x0,4
15	15.	ab Ø100-bis ∞ (stufenlos)	.04	.30	/K130	9	130	50	160	2	15x0,4
15	25.	ab Ø100-bis ∞ (stufenlos)	.04	.30	/K130	9	130	50	160	2	25x0,4
15	15.	ab Ø150-bis ∞ (stufenlos)	.04	.30	/K170	9	170	50	200	2	15x0,4
15	25.	ab Ø150-bis ∞ (stufenlos)	.04	.30	/K170	9	170	50	200	2	25x0,4
15	15.	ab Ø200-bis ∞ (stufenlos)	.04	.30	/K220	9	220	50	250	2	15x0,4
15	25.	ab Ø200-bis ∞ (stufenlos)	.04	.30	/K220	9	220	50	250	2	25x0,4

Weitere Kombinationen und Größen möglich

Phone: +49 (0) 231 / 725 790 -0
Fax: +49 (0) 231 / 725 790 -10
Email: info@hokon-verschlusstechnik.de
Homepage: www.hokon-verschlusstechnik.de

Spannbänder und Rohrspannverschlüsse

Rohrspannverschlüsse „Serie 1601“ mit Konsole

Kombinations-Beispiel:

- Sp.Verschluss 3015.33RF-1/MOD
- Gegenhaken 1301.GEGENHAKEN.33
- Präzband 25x0,4mm
- Spannband mit Konsole
- Triangel 120/4.33MOD

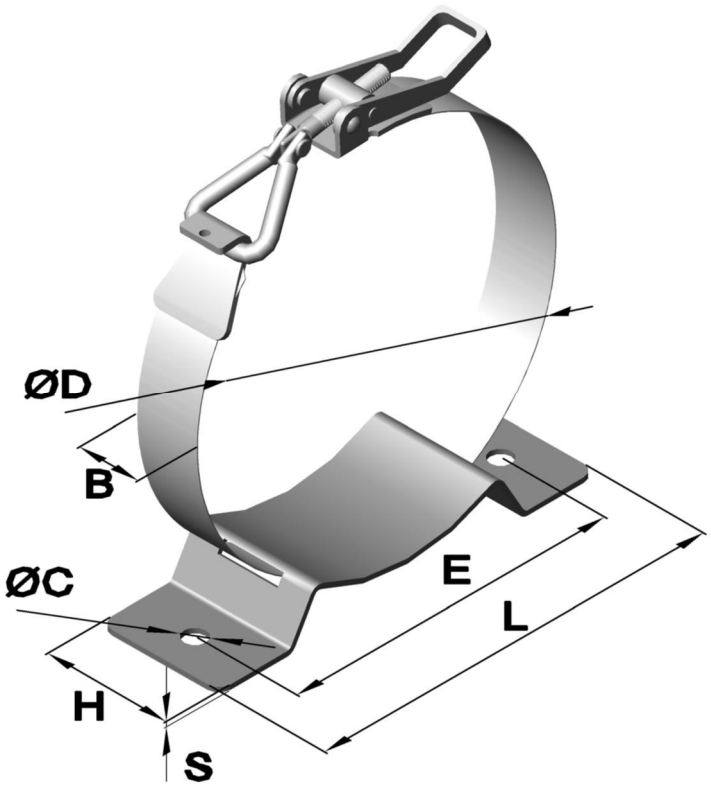

Standardabmessungen Nach DN-Nennweite (Diameter Nominal)

Artikel Nr.					Abmessungen in mm							
Serie	B Bandbreite	DN	Werkstoff unbehandelt		Ø D	U	E	H	L	Ø C	S	Band
			Edelstahl	Konsole								
1625.		DN 100.	.30	K130	Ø 114,3	359	130	50	160	9	2	25x0,4
1625.		DN 125.	.30	K130	Ø 139,7	439	130	50	160	9	2	25x0,4
1625.		DN 150.	.30	K130	Ø 168,3	529	130	50	160	9	2	25x0,4
1625.		DN 200.	.30	K170	Ø 219,1	688	170	50	200	9	2	25x0,4
1625.		DN 250.	.30	K170	Ø 273,0	858	170	50	200	9	2	25x0,4
1625.		DN 300.	.30	K170	Ø 323,9	1018	170	50	200	9	2	25x0,4

Weitere Kombinationen und Größen möglich

Phone: +49 (0) 231 / 725 790 -0
Fax: +49 (0) 231 / 725 790 -10
Email: info@hokon-verschlusstechnik.de
Homepage: www.hokon-verschlusstechnik.de

Spannbänder und Rohrspannverschlüsse

Rohrspannverschlüsse „Serie 1601“ mit Konsole

Kombinations-Beispiel:

- Sp. Verschluss 3015.04
- Gegenhaken 3608.04
- Präzband 25x0,4mm
- Spannband mit Konsole K130



Bestellbeispiel:
Art.Nr 16 25.100.04/30 /K130

- 16 – Spannband Serie
- 25 – Bandbreite
- 100 – Band Durchmesser
- 04/30 – verzinkt/Edelstahl (Verschluss)
- K130 – Konsole (Lochabstand E)

Artikel Nr.						Abmessungen in mm					
Serie	B Bandbreite	Ø D	Werkstoff			Ø C	E	H	L	S	Band
			verzinkt	Edelstahl	Konsole						
16	15.	ab Ø60-bis Ø120 (stufenlos)	.04	.30	/K46	5	46	25	56	1,5	15x0,4
16	15.	ab Ø100-bis ∞ (stufenlos)	.04	.30	/K130	9	130	50	160	2	15x0,4
16	20.	ab Ø100-bis ∞ (stufenlos)	.04	.30	/K130	9	130	50	160	2	20x0,4
16	25.	ab Ø100-bis ∞ (stufenlos)	.04	.30	/K130	9	130	50	160	2	25x0,4
16	15.	ab Ø150-bis ∞ (stufenlos)	.04	.30	/K170	9	170	50	200	2	15x0,4
16	20.	ab Ø150-bis ∞ (stufenlos)	.04	.30	/K170	9	170	50	200	2	20x0,4
16	25.	ab Ø150-bis ∞ (stufenlos)	.04	.30	/K170	9	170	50	200	2	25x0,4
16	15.	ab Ø200-bis ∞ (stufenlos)	.04	.30	/K220	9	220	50	250	2	15x0,4
16	20.	ab Ø200-bis ∞ (stufenlos)	.04	.30	/K220	9	220	50	250	2	20x0,4
16	25.	ab Ø200-bis ∞ (stufenlos)	.04	.30	/K220	9	220	50	250	2	25x0,4

Weitere Kombinationen und Größen sind möglich.

Phone: +49 (0) 231 / 725 790 -0
Fax: +49 (0) 231 / 725 790 -10
Email: info@hokon-verschlusstechnik.de
Homepage: www.hokon-verschlusstechnik.de

Spannbänder und Rohrspannverschlüsse

Gelenkbolzenspannband „Serie 1701“

Kombinations-Beispiel:

- Präzband 30x0,4mm
- Bolzen Ø20x30mm
- Gewindestange M8x120mm

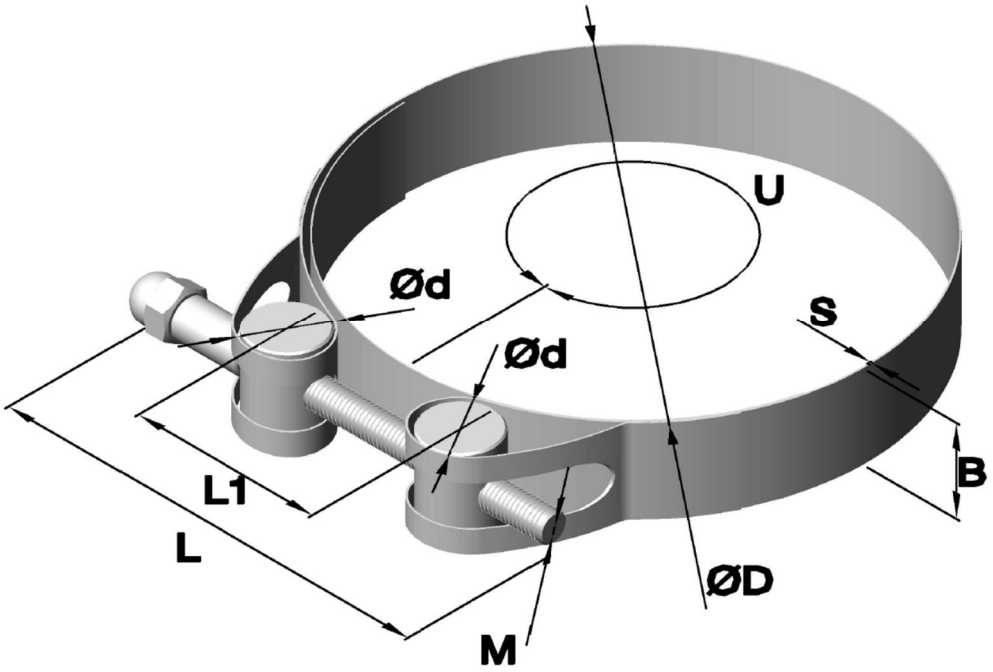

Standardabmessungen nach DN-Nennweite (Diameter Nominal)

Artikel Nr.				Abmessungen in mm						
Serie	B Bandbreite	DN	Werkstoff unbehandelt Edelstahl	Ø D	U	d	L	L1	M	S Bandstärke
1730.	DN 100.	30		Ø 114,3	359	20	120	50	M8	0,4
1730.	DN 125.	30		Ø 139,7	439	20	120	50	M8	0,4
1730.	DN 150.	30		Ø 168,3	529	20	120	50	M8	0,4
1730.	DN 200.	30		Ø 219,1	688	20	120	50	M8	0,4
1730.	DN 250.	30		Ø 273,0	858	20	120	50	M8	0,4
1730.	DN 300.	30		Ø 323,9	1018	20	120	50	M8	0,4

Weitere Kombinationen und Größen sind möglich.

Phone: +49 (0) 231 / 725 790 -0
Fax: +49 (0) 231 / 725 790 -10
Email: info@hokon-verschlusstechnik.de
Homepage: www.hokon-verschlusstechnik.de

Spannbänder und Rohrspannverschlüsse

Gelenkbolzenspannband „Serie 1701“

Kombinations-Beispiel:

- Präzband 25x0,4mm
- Bolzen Ø20x25mm
- Gewindestange M8x120mm



Bestellbeispiel:
Art.Nr 17 30.315.30

- 17 – Spannband Serie
- 30 – Bandbreite
- 315 – Bandumfang
- 30 – Edelstahl

Artikel Nr.				Abmessungen in mm					
Serie	B Band-breite	U Umfang in mm	Werkstoff unbehandelt Edelstahl	Ø D	d	L	L1	M	S Band-stärke
17	20.	ab 315-bis ∞ (stufenlos)	.30	ab Ø100- ∞	12-20	100-160	30-50	M8/M10	0,4/1,0
17	25.	ab 315-bis ∞ (stufenlos)	.30	ab Ø100- ∞	12-20	120-160	30-50	M8/M10	0,4/1,0
17	30.	ab 315-bis ∞ (stufenlos)	.30	ab Ø100- ∞	20	160	30-50	M8/M10	0,4/1,0
17	35.	ab 315-bis ∞ (stufenlos)	.30	ab Ø100- ∞	20	160	30-50	M8/M10	0,4/1,0
17	40.	ab 315-bis ∞ (stufenlos)	.30	ab Ø100- ∞	20	160	30-50	M8/M10	0,4/1,0
17	50.	ab 315-bis ∞ (stufenlos)	.30	ab Ø100- ∞	20	160	30-50	M8/M10	0,4/1,0

Weitere Kombinationen und Größen sind möglich.

Phone: +49 (0) 231 / 725 790 -0
Fax: +49 (0) 231 / 725 790 -10
Email: info@hokon-verschlusstechnik.de
Homepage: www.hokon-verschlusstechnik.de

Spannbänder und Rohrspannverschlüsse

Gelenkbolzenspannband „Serie 1801“
mit Kunststoffummantelung.

Kombinations-Beispiel:

- Präzband 30x0,4mm mit Kunststoffummantelung
- Bolzen Ø20x30mm 1730.QB.30/M8
- Gewindestange M8x120mm

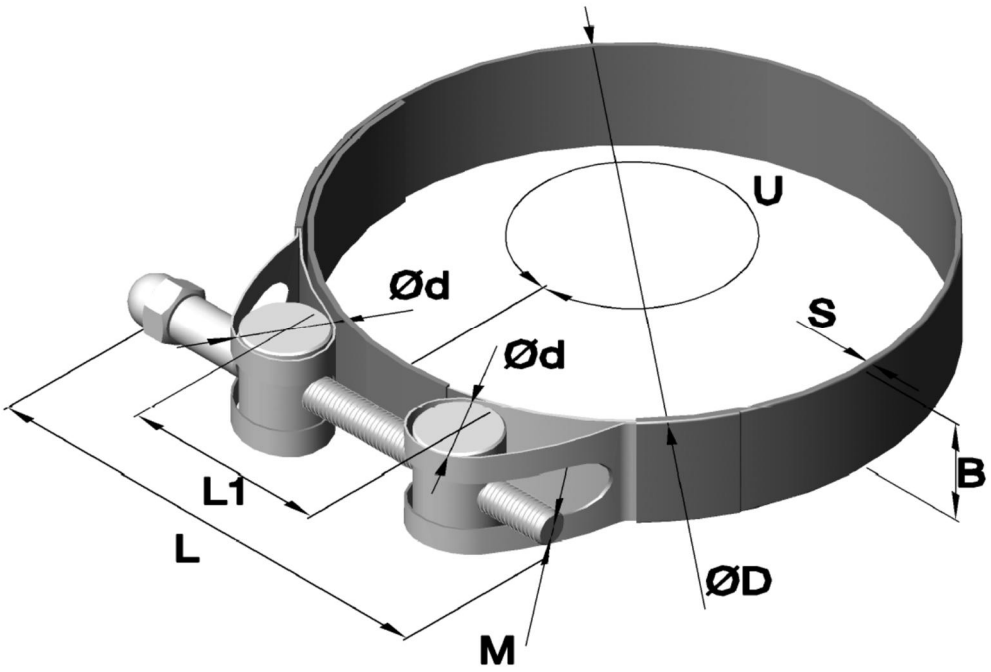

Standardabmessungen nach DN-Nennweite (Diameter Nominal)

Artikel Nr.				Abmessungen in mm						
Serie	B Bandbreite	DN	Werkstoff unbehandelt Edelstahl	Ø D	U	d	L	L1	M	S Bandstärke
1830.	DN 100.	30		Ø 114,3	359	20	120	50	M8	0,4
1830.	DN 125.	30		Ø 139,7	439	20	120	50	M8	0,4
1830.	DN 150.	30		Ø 168,3	529	20	120	50	M8	0,4
1830.	DN 200.	30		Ø 219,1	688	20	120	50	M8	0,4
1830.	DN 250.	30		Ø 273,0	858	20	120	50	M8	0,4
1830.	DN 300.	30		Ø 323,9	1018	20	120	50	M8	0,4

Weitere Kombinationen und Größen sind möglich.

Phone: +49 (0) 231 / 725 790 -0
Fax: +49 (0) 231 / 725 790 -10
Email: info@hokon-verschlusstechnik.de
Homepage: www.hokon-verschlusstechnik.de

Spannbänder und Rohrspannverschlüsse

Gelenkbolzenspannband „Serie 1801“ mit Kunststoffummantelung



Bestellbeispiel:
Art.Nr. 18 30.361.30

- 18 – Spannband Serie
- 30 – Bandbreite
- 361 – Bandumfang
- 30 – Edelstahl

Artikel Nr.				Abmessungen in mm					
Serie	B Band-breite	U Umfang in mm	Werkstoff unbehandelt Edelstahl	Ø D	d	L	L1	M	S Band-stärke
18	20.	ab 315-bis ∞ (stufenlos)	.30	ab Ø100- ∞	12-20	100-160	30-50	M8/M10	0,4/1,0
18	25.	ab 315-bis ∞ (stufenlos)	.30	ab Ø100- ∞	12-20	120-160	30-50	M8/M10	0,4/1,0
18	30.	ab 315-bis ∞ (stufenlos)	.30	ab Ø100- ∞	20	160	30-50	M8/M10	0,4/1,0
18	35.	ab 315-bis ∞ (stufenlos)	.30	ab Ø100- ∞	20	160	30-50	M8/M10	0,4/1,0
18	40.	ab 315-bis ∞ (stufenlos)	.30	ab Ø100- ∞	20	160	30-50	M8/M10	0,4/1,0
18	50.	ab 315-bis ∞ (stufenlos)	.30	ab Ø100- ∞	20	160	30-50	M8/M10	0,4/1,0

Weitere Kombinationen und Größen sind möglich.

Phone: +49 (0) 231 / 725 790 -0
Fax: +49 (0) 231 / 725 790 -10
Email: info@hokon-verschlusstechnik.de
Homepage: www.hokon-verschlusstechnik.de

Spannbänder und Rohrspannverschlüsse

Gelenkbolzenspannband „Serie 1901“ Typ1
mit Konsole

Kombinations-Beispiel:

- Präzband 25x0,4mm
- Bolzen Ø20x25mm
- Gewindestange M8x120mm

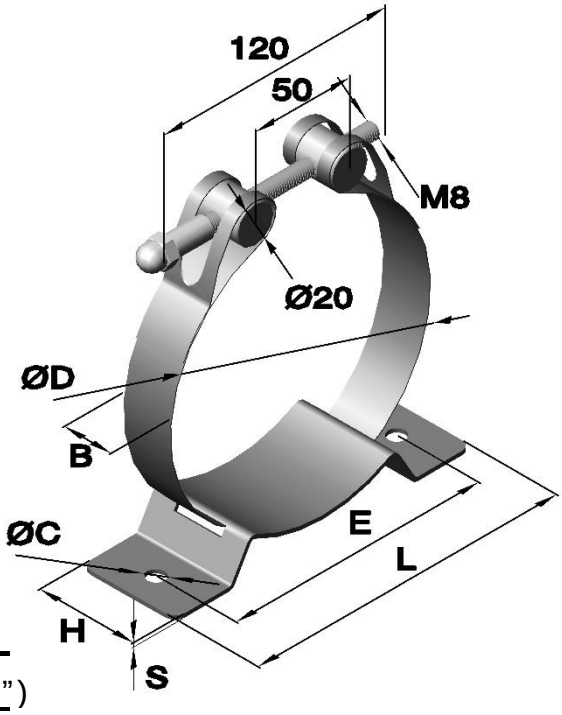

Bestellbeispiel:
Art.Nr 19 25 100.30 / K130 / 1

- 1 – Typ
- K130 – Konsole (Lochabstand “E”)
- .30 – Edelstahl
- 100 – Banddurchmesser
- 25 – Bandbreite
- 19 – Spannband Serie

Artikel Nr.					Abmessungen in mm					
Serie	B Bandbreite	Ø D	Werkstoff		Ø C	E	H	L	S	Band
			Edelstahl	Konsole / Typ						
19	20.	ab Ø100-bis ∞ (stufenlos)	.30	/K130/ 1	9	130	50	160	2	20x0,4
19	25.	ab Ø100-bis ∞ (stufenlos)	.30	/K130/ 1	9	130	50	160	2	25x0,4
19	20.	ab Ø150-bis ∞ (stufenlos)	.30	/K170/ 1	9	170	50	200	2	20x0,4
19	25.	ab Ø150-bis ∞ (stufenlos)	.30	/K170/ 1	9	170	50	200	2	25x0,4
19	20.	ab Ø200-bis ∞ (stufenlos)	.30	/K220/ 1	9	220	50	250	2	20x0,4
19	25.	ab Ø200-bis ∞ (stufenlos)	.30	/K220/ 1	9	220	50	250	2	25x0,4

Standardabmessungen nach DN-Nennweite (Diameter Nominal)

Artikel Nr.						Abmessungen in mm							
Serie	B Bandbreite	DN	Werkstoff unbehandelt Edelstahl	Typ		Ø D	U	E Konsole	d	L	L1	M	Band
1925.	DN 100.	30	/ 01			Ø 114,3	359	130	20	160	50	M8	25x0,4
1925.	DN 125.	30	/ 01			Ø 139,7	439	130	20	160	50	M8	25x0,4
1925.	DN 150.	30	/ 01			Ø 168,3	529	130	20	160	50	M8	25x0,4
1925.	DN 200.	30	/ 01			Ø 219,1	688	170	20	200	50	M8	25x0,4
1925.	DN 250.	30	/ 01			Ø 273,0	858	170	20	200	50	M8	25x0,4
1925.	DN 300.	30	/ 01			Ø 323,9	1018	170	20	200	50	M8	25x0,4

Weitere Kombinationen und Größen sind möglich.

Phone: +49 (0) 231 / 725 790 -0
Fax: +49 (0) 231 / 725 790 -10
Email: info@hokon-verschlusstechnik.de
Homepage: www.hokon-verschlusstechnik.de

Spannbänder und Rohrspannverschlüsse

Gelenkbolzenspannband „Serie 1901“ Typ 2
mit Konsole und C-Gummiprofil

Kombinations-Beispiel:

- Präzband 25x0,4mm
- Bolzen Ø20x25mm 1725.QB.30/M8
- Gewindestange M8x120mm

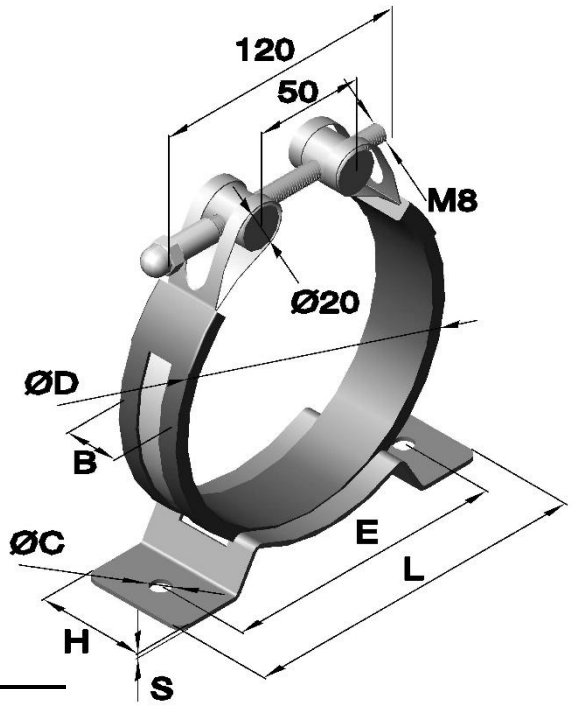

Bestellbeispiel:
Art.Nr 19 25 100.30 / K130 / 2

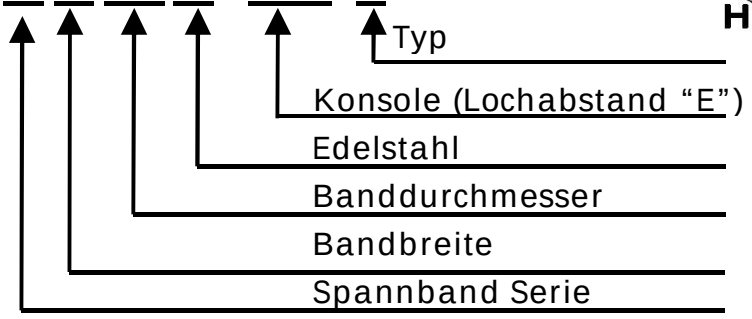

Artikel Nr.					Abmessungen in mm					
Serie	B Bandbreite	Ø D	Werkstoff		Ø C	E	H	L	S	Band
			Edelstahl	Konsole / Typ						
19	25.	ab Ø100-bis ∞ (stufenlos)	.30	/K130 / 2	9	130	50	160	2	25x0,4
19	25.	ab Ø150-bis ∞ (stufenlos)	.30	/K170 / 2	9	170	50	200	2	25x0,4
19	25.	ab Ø200-bis ∞ (stufenlos)	.30	/K220 / 2	9	220	50	250	2	25x0,4

Standardabmessungen nach DN-Nennweite (Diameter Nominal)

Artikel Nr.					Abmessungen in mm							
Serie	B Bandbreite	DN	Werkstoff unbehandelt Edelstahl	Typ	Ø D	U	E Konsole	d	L	L1	M	Band
1925. DN 100. 30/ 02					Ø 114,3	359	130	20	160	50	M8	25x0,4
1925. DN 125. 30/ 02					Ø 139,7	439	130	20	160	50	M8	25x0,4
1925. DN 150. 30/ 02					Ø 168,3	529	130	20	160	50	M8	25x0,4
1925. DN 200. 30/ 02					Ø 219,1	688	170	20	200	50	M8	25x0,4
1925. DN 250. 30/02					Ø 273,0	858	170	20	200	50	M8	25x0,4
1925. DN 300. 30/02					Ø 323,9	1018	170	20	200	50	M8	25x0,4

Weitere Kombinationen und Größen sind möglich.

Phone: +49 (0) 231 / 725 790 -0
Fax: +49 (0) 231 / 725 790 -10
Email: info@hokon-verschlusstechnik.de
Homepage: www.hokon-verschlusstechnik.de

Spannbänder und Rohrspannverschlüsse

Spannband „Sonderkonstruktionen“

Spannband „Serie 1301“









Phone: +49 (0) 231 / 725 790 -0
Fax: +49 (0) 231 / 725 790 -10
Email: info@hokon-verschlusstechnik.de
Homepage: www.hokon-verschlusstechnik.de

Spannbänder und Rohrspannverschlüsse

Spannband „Serie 1201“ mit Feder
mit Versatz für Spiralschlauch



Spannband „Serie 1201“
ohne Feder





Rohrspannverschlüsse „Serie 1501“
mit Konsole und C-Gummiprofil

Bsp. für Rohrspannverschlüsse gemäß Kundenwunsch







Weitere Kombinationen und Größen sind möglich.

Phone: +49 (0) 231 / 725 790 -0
Fax: +49 (0) 231 / 725 790 -10
Email: info@hokon-verschlusstechnik.de
Homepage: www.hokon-verschlusstechnik.de

Spannbänder und Rohrspannverschlüsse



Gurtbänder

Gurtbandkreuz
mit Schnalle

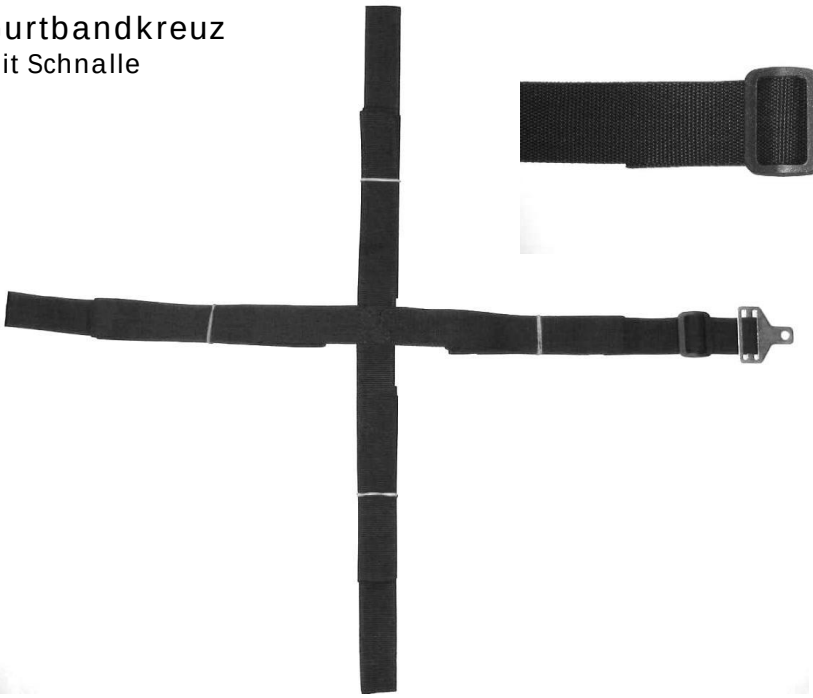



Gurtband
mit Spannverschluss mit Federstecker



Gurtband
mit Schnalle



Weitere Kombinationen und Größen sind möglich.

Phone: +49 (0) 231 / 725 790 -0
Fax: +49 (0) 231 / 725 790 -10
Email: info@hokon-verschlusstechnik.de
Homepage: www.hokon-verschlusstechnik.de

„BAND-IT“

Spannbänder und Kabelbinder



Phone: +49 (0) 231 / 725 790 -0
Fax: +49 (0) 231 / 725 790 -10
Email: info@hokon-verschlusstechnik.de
Homepage: www.hokon-verschlusstechnik.de

„BAND-IT“
Spannbänder und Kabelbinder

Spannband „Serie 1101“
„BAND-FAST“ vorgeschnitten mit montierten „VALU-CLIP“

Material und Oberfläche:
Edelstahl (V2A) unbehandelt



Artikel Nr.			Abmessungen in mm					Verp. Inhalt
Serie	Ausführung	Werkstoff Edelstahl V2A	Bandbreite	Stärke	Länge	Max. Durchmesser einfach geschlauft	Max. Durchmesser doppelt geschlauft	
1101	.L 20499	.30	6,4	0,51	400	88	38	100/St.
1101	.L 20799	.30	6,4	0,51	480	127	63	100/St.
1101	.L 20899	.30	6,4	0,51	680	177	88	100/St.
1101	.L 21099	.30	6,4	0,51	860	228	114	100/St.
1101	.L 22199	.30	9,6	0,64	400	88	38	100/St.
1101	.L 22999	.30	9,6	0,64	1120	305	152	25/St.
1101	.L 24299	.30	12,7	0,76	450	102	50	100/St.
1101	.L 24699	.30	12,7	0,76	780	203	101	25/St.
1101	.L 26399	.30	15,9	0,76	530	127	63	100/St.
1101	.L 27199	.30	15,9	0,76	1420	406	203	25/St.
1101	.L 27399	.30	15,9	0,76	1930	508	175	25/St.
1101	.L 28499	.30	19,1	0,76	600	152	76	50/St.
1101	.L 28899	.30	19,1	0,76	930	254	127	25/St.
1101	.L 29099	.30	19,1	0,76	1270	355	177	25/St.
1101	.L 29299	.30	19,1	0,76	1570	457	228	25/St.

Bei größeren Abmessungen empfehlen wir unser Endlosband mit losen Verschlüssen.

Lieferzustand	einfach geschlauft für gleitfähige Oberflächen	doppelt geschlauft für nicht gleitende Oberflächen
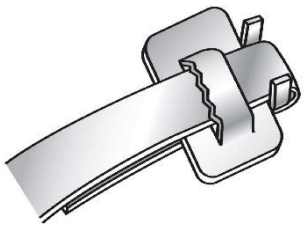	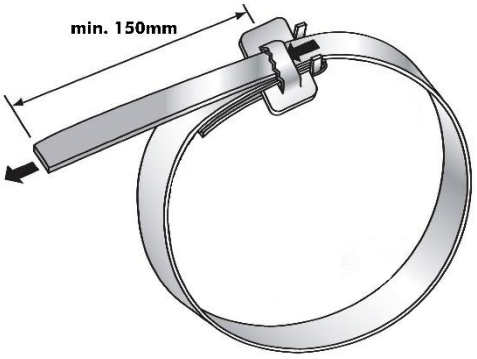	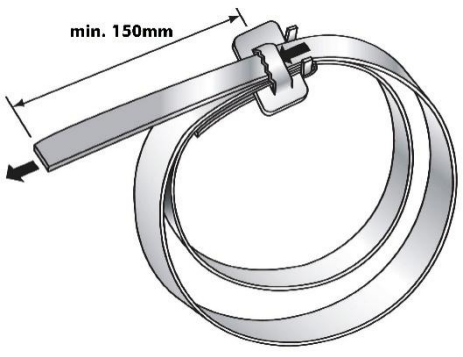

Phone: +49 (0) 231 / 725 790 -0
Fax: +49 (0) 231 / 725 790 -10
Email: info@hokon-verschlusstechnik.de
Homepage: www.hokon-verschlusstechnik.de

„BAND-IT“
Spannbänder und Kabelbinder

Spannwerkzeuge für „Serie 1101“		
Art.Nr.: C 00189	Art.Nr.: C 00369	Art.Nr.: C 07569 „Bantam“
		
Art.Nr.: C 40099 „Ratsche“	Art.Nr.: C 08599 „Bantam-Ratsche“	Art.Nr.: J 02069 max. Bandbreite bis 9,6 mm
		

Anwendung Spannwerkzeug Art.Nr.: C 07569 „Bantam“		
	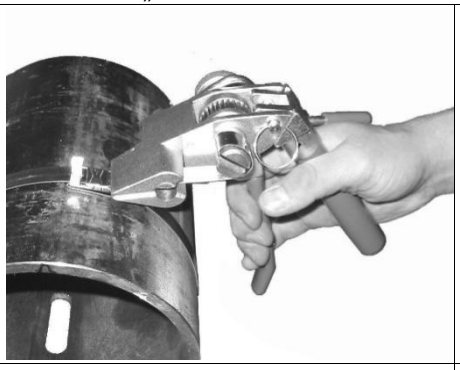	
1. Band durch den Verschluss ziehen 2. in Werkzeug einlegen	3. mit Ratsche spannen	4. in Gegenrichtung abknicken 5. Abschneiden 6. klemmen

„BAND-IT“
Spannbänder und Kabelbinder

Endlosband „Serie 1101“
„VALUSTRAP“ für lose „VALU-CLIPS“



Material und Oberfläche:
Edelstahl (V2A) unbehandelt

Artikel Nr.		Abmessungen in mm			Verp. Inhalt in m/rolle
Serie	Ausführung	Werkstoff unbehandelt V2A	Bandbreite	Stärke	
1101	.C 13199	.30	4,8	0,38	30,5m
1101	.C 13399	.30	9,6	0,38	30,5m
1101	.C 13499	.30	12,7	0,38	30,5m
1101	.C 13599	.30	15,9	0,38	30,5m
1101	.C 13699	.30	19,1	0,38	30,5m
1101	.C 19199	.30	9,6	0,51	30,5m
1101	.C 18189	.30	12,7	0,51	30,5m
1101	.C 17199	.30	15,9	0,51	30,5m
1101	.C 16189	.30	19,1	0,51	30,5m
1101	.C 19399	.30	9,6	0,51	61m
1101	.C 18389	.30	12,7	0,51	61 m
1101	.C 17399	.30	15,9	0,51	61 m
1101	.C 16389	.30	19,1	0,51	61 m
1101	.C 14499	.30	12,7	0,64	30,5 m
1101	.C 14599	.30	15,9	0,64	30,5 m
1101	.C 14699	.30	19,1	0,64	30,5 m
1101	.C 14899	.30	12,7	0,64	61 m
1101	.C 14999	.30	15,9	0,64	61 m
1101	.C 15099	.30	19,1	0,64	61 m
1101	.C 92399	.30	9,6	0,63	30,5 m
1101	.C 92499	.30	12,7	0,76	30,5 m
1101	.C 92599	.30	15,9	0,76	30,5 m
1101	.C 92699	.30	19,1	0,76	30,5 m



Lose Verschluss-Clips „Serie 1101“
„VALU-CLIPS“ für Endlosband

Material und Oberfläche:
Edelstahl(V2A) unbehandelt

Artikel Nr.		Abmessungen in mm			Verp. Inhalt
Serie	Ausführung	Werkstoff unbehandelt V2A	Bandbreite	Stärke	
1101	.C 15199	.30	4,8	0,8	100/St.
1101	.C 15399	.30	9,6	0,8	100/St.
1101	.C 15499	.30	12,7	0,8	100/St.
1101	.C 15599	.30	15,9	0,8	100/St.
1101	.C 15699	.30	19,1	0,8	100/St.
1101	.C 25299	.30	6,4	1,0	100/St.
1101	.L 15399	.30	9,6	1,0	100/St.
1101	.L 15499	.30	12,7	1,0	100/St.
1101	.L 15599	.30	15,9	1,0	100/St.
1101	.L 15699	.30	19,1	1,0	100/St.



Phone: +49 (0) 231 / 725 790 -0
Fax: +49 (0) 231 / 725 790 -10
Email: info@hokon-verschlusstechnik.de
Homepage: www.hokon-verschlusstechnik.de

„BAND-IT“
Spannbänder und Kabelbinder



Endlosband „Serie 1101“
„VALUSTRAP“ für lose „VALU-CLIPS“

Material und Oberfläche:
Edelstahl (V4A) unbehandelt

Artikel Nr.		Abmessungen in mm			Verp. Inhalt in m/rolle
Serie	Ausführung	Werkstoff unbehandelt V4A	Bandbreite	Stärke	
1101	.C 40299	.35	6,4	0,51	30,5m
1101	.C 40399	.35	9,6	0,64	30,5m
1101	.C 403 Y 9	.35	9,6	0,64	30,5m mit Träger gelb
1101	.C 40499	.35	12,7	0,76	30,5m
1101	.C 404 B 9	.35	12,7	0,76	30,5m mit Träger blau
1101	.C 40599	.35	15,9	0,76	30,5m
1101	.C 405 G 9	.35	15,9	0,76	30,5m mit Träger grün
1101	.C 40699	.35	19,1	0,76	30,5m
1101	.C 406 R 9	.35	19,1	0,76	30,5m mit Träger rot
1101	.C 44499	.35	12,7	0,38	61m
1101	.C 444 B 9	.35	12,7	0,38	61m mit Träger blau
1101	.C 44599	.35	15,9	0,38	61m
1101	.C 445 G 9	.35	15,9	0,38	61m mit Träger grün
1101	.C 44699	.35	19,1	0,38	61m
1101	.C 446 R 9	.35	19,1	0,38	61 mit Träger rot





Lose Verschluss-Clips „Serie 1101“
„VALU-CLIPS“ für Endlosband

Material und Oberfläche:
Edelstahl(V4A) unbehandelt

Artikel Nr.			Abmessungen in mm		Verp. Inhalt
Serie	Ausführung	Werkstoff unbehandelt V4A	Bandbreite	Stärke	
1101	.AE4529	.35	6,4	1,0	100/St.
1101	.AE4539	.35	9,6	1,0	100/St.
1101	.AE4549	.35	12,7	1,0	100/St.
1101	.AE4559	.35	15,9	1,0	100/St.
1101	.AE4569	.35	19,1	1,0	100/St.



Phone: +49 (0) 231 / 725 790 -0
Fax: +49 (0) 231 / 725 790 -10
Email: info@hokon-verschlusstechnik.de
Homepage: www.hokon-verschlusstechnik.de

„BAND-IT“

Spannbänder und Kabelbinder

Band durch den Verschluss schieben	nach unten abknicken	Band durch den Verschluss schieben einfach geschlauft
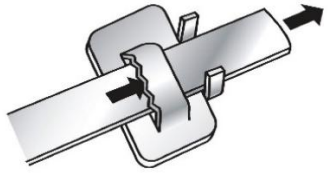	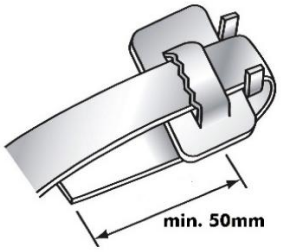	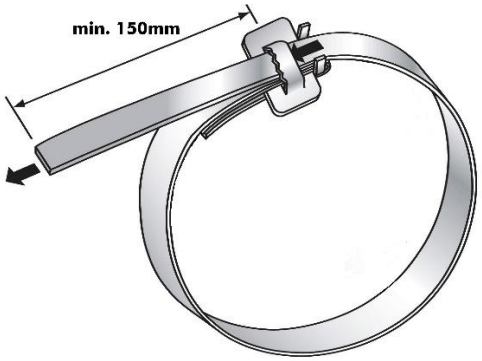

Spannwerkzeuge für „Serie 1101“

Art.Nr.: C 00189	Art.Nr.: C 00369	Art.Nr.: C 07569 „Bantam“
		
Art.Nr.: C 40099 „Ratsche“	**Art.Nr.: C 08599** „Bantam-Ratsche“	**Art.Nr.: J 02069** max. Bandbreite bis 9,6 mm
		

Anwendung Spannwerkzeug

Art.Nr.: C 07569 „Bantam“



1. Band durch den Verschluss ziehen
2. in Werkzeug einlegen

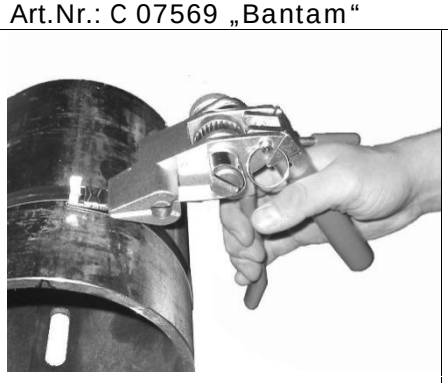

3. mit Ratsche spannen



4. in Gegenrichtung abknicken
5. Abschneiden
6. klemmen

Phone: +49 (0) 231 / 725 790 -0
Fax: +49 (0) 231 / 725 790 -10
Email: info@hokon-verschlusstechnik.de
Homepage: www.hokon-verschlusstechnik.de

„BAND-IT“
Spannbänder und Kabelbinder

Spannband „Serie 1102“
„BAND-FAST“ vorgeschnitten mit
montierten „EAR-LOK Schlaufe“



Material und Oberfläche:
Edelstahl (V2A) unbehandelt

Artikel Nr.			Abmessungen in mm					Verp. Inhalt
Serie	Ausführung	Werkstoff unbehandelt V2A	Bandbreite	Stärke	Länge	Max. Durchmesser einfach geschlauft	Max. Durchmesser doppelt geschlauft	
1102	.A 0830-020	.30	12,7	0,76	510	102	51	25/St
1102	.A 0830-024	.30	12,7	0,76	610	127	64	25/St
1102	.A 0830-027	.30	12,7	0,76	690	152	76	25/St
1102	.A 0830-034	.30	12,7	0,76	860	203	102	25/St
1102	.A 0830-041	.30	12,7	0,76	1040	254	127	25/St
1102	.A 0830-048	.30	12,7	0,76	1220	305	152	25/St
1102	.A 0830-055	.30	12,7	0,76	1400	356	178	25/St
1102	.A 0830-069	.30	12,7	0,76	1750	457	229	25/St
1102	.A 0830-076	.30	12,7	0,76	1930	508	254	15/St
1102	.A 0830-090	.30	12,7	0,76	2290	610	305	15/St
1102	.A 1230-020	.30	19,1	0,76	510	102	51	25/St
1102	.A 1230-024	.30	19,1	0,76	610	127	64	25/St
1102	.A 1230-027	.30	19,1	0,76	690	152	76	25/St
1102	.A 1230-034	.30	19,1	0,76	860	203	102	25/St
1102	.A 1230-041	.30	19,1	0,76	1040	254	127	25/St
1102	.A 1230-048	.30	19,1	0,76	1220	305	152	25/St
1102	.A 1230-055	.30	19,1	0,76	1400	356	178	25/St
1102	.A 1230-069	.30	19,1	0,76	1750	457	229	25/St
1102	.A 1230-076	.30	19,1	0,76	1930	508	254	15/St
1102	.A 1230-090	.30	19,1	0,76	2290	610	305	15/St

Bei größeren Abmessungen empfehlen wir unser Endlosband mit losen Verschlüssen.

Lieferzustand	einfach geschlauft für gleitfähige Oberflächen	doppelt geschlauft für nicht gleitende Oberflächen
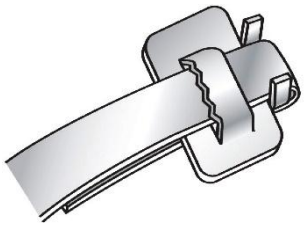	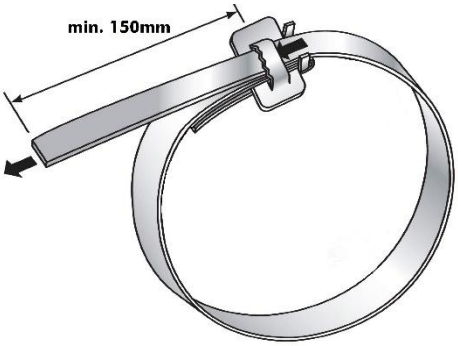	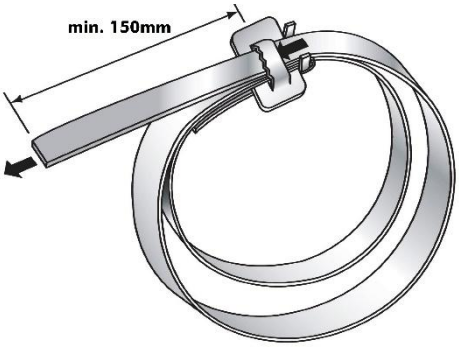

Phone: +49 (0) 231 / 725 790 -0
Fax: +49 (0) 231 / 725 790 -10
Email: info@hokon-verschlusstechnik.de
Homepage: www.hokon-verschlusstechnik.de

„BAND-IT“
Spannbänder und Kabelbinder

Spannwerkzeuge für „Serie 1102“	
Art.Nr.: C 00189	Art.Nr.: C 00369
	
Art.Nr.: C 40099	Art.Nr.: C 08599 „Bantam-Ratsche“
	

Anwendung Spannwerkzeug Art.Nr.: C 00189	
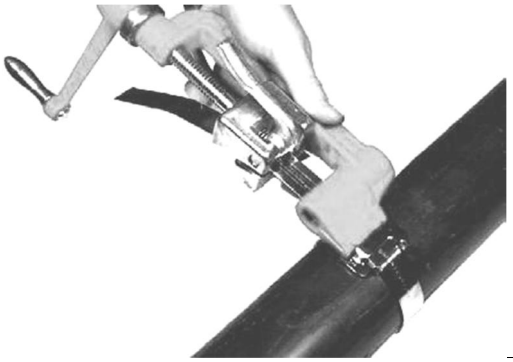	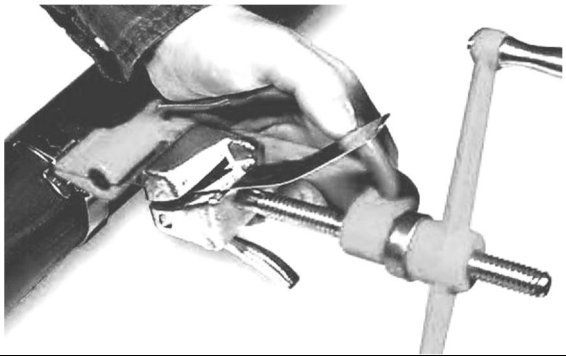
1. Band durch den Verschluss ziehen 2. in Werkzeug einlegen	3. mit Drehhebel spannen
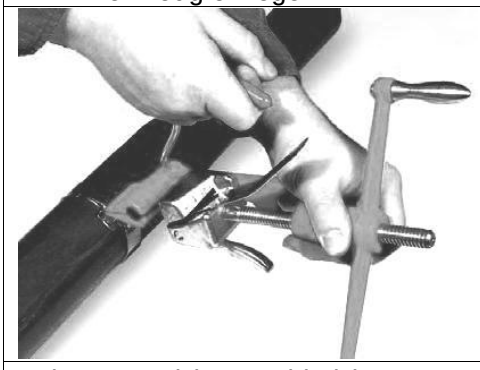	
3. in Gegenrichtung abknicken 4. abschneiden	5. klemmen

Phone: +49 (0) 231 / 725 790 -0
Fax: +49 (0) 231 / 725 790 -10
Email: info@hokon-verschlusstechnik.de
Homepage: www.hokon-verschlusstechnik.de

„BAND-IT“
Spannbänder und Kabelbinder

Endlosband „Serie 1102“
„BAND-IT Band“ für lose „EAR-LOK Schlaufe“

Material und Oberfläche:
Edelstahl (V2A) unbehandelt







Artikel Nr.			Abmessungen in mm		Verp. Inhalt in m/rolle
Serie	Ausführung	Werkstoff unbehandelt V2A	Bandbreite	Stärke	
1102	.C 20229	.30	6,4	0,51	30,5m
1102	.C 20399	.30	9,6	0,64	30,5m
1102	.C 203Y9	.30	9,6	0,64	30,5m mit Träger gelb
1102	.C 20499	.30	12,7	0,76	30,5m
1102	.C 204B9	.30	12,7	0,76	30,5m mit Träger blau
1102	.C 20599	.30	15,9	0,76	30,5m
1102	.C 205G9	.30	15,9	0,76	30,5m mit Träger grün
1102	.C 20699	.30	19,1	0,76	30,5m
1102	.C 206R9	.30	19,1	0,76	30,5m mit Träger rot
1102	.G 43099	.30	19,1	1,1	30,5m
1102	.G 43199	.30	25,4	1,1	30,5m
1102	.G 43299	.30	31,8	1,1	30,5m

Lose Verschluss-Schlaufe „Serie 1102“
„EAR-LOK Schlaufe“ für Endlosband

Material und Oberfläche:
Edelstahl (V2A) unbehandelt





Artikel Nr.			Abmessungen in mm		Verp. Inhalt
Serie	Ausführung	Werkstoff unbehandelt V2A	Bandbreite	Stärke	
1102	.C 25299	.30	6,4	1,3	100/St.
1102	.C 25399	.30	9,6	1,3	100/St.
1102	.C 25499	.30	12,7	1,3	100/St.
1102	.C 25599	.30	15,9	1,3	100/St.
1102	.C 25699	.30	19,1	1,3	100/St.
1102	.G 44099	.30	19,1	2,3	25/St.
1102	.G 44199	.30	25,4	2,3	25/St.
1102	.G 44299	.30	31,8	2,3	25/St.

Band durch den Verschluss schieben	nach unten abknicken	Band durch den Verschluss schieben einfach geschlauft
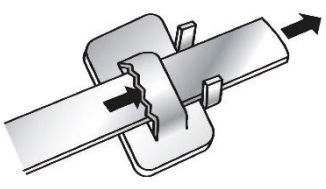	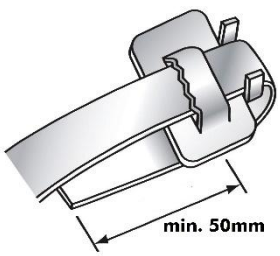	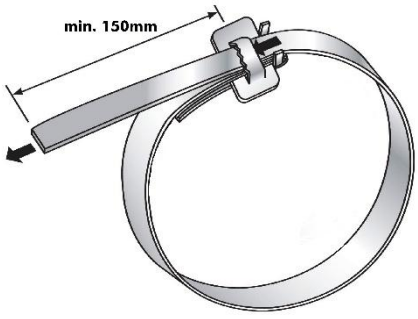

„BAND-IT“
Spannbänder und Kabelbinder

Endlosband „Serie 1102“
„BAND-IT Band“ für lose „EAR-LOK Schlaufe“





Material und Oberfläche:
Edelstahl (V4A) unbehandelt

Artikel Nr.		Abmessungen in mm			Verp. Inhalt in m/rolle
Serie	Ausführung	Werkstoff unbehandelt V4A	Bandbreite	Stärke	
1102	.C 40299	.35	6,4	0,51	30,5m
1102	.C 40399	.35	9,6	0,64	30,5m
1102	.C 403 Y 9	.35	9,6	0,64	30,5m mit Träger gelb
1102	.C 40499	.35	12,7	0,76	30,5m
1102	.C 404 B 9	.35	12,7	0,76	30,5m mit Träger blau
1102	.C 40599	.35	15,9	0,76	30,5m
1102	.C 405 G 9	.35	15,9	0,76	30,5m mit Träger grün
1102	.C 40699	.35	19,1	0,76	30,5m
1102	.C 406 R 9	.35	19,1	0,76	30,5m mit Träger rot
1102	.C 44499	.35	12,7	0,38	61m
1102	.C 444 B 9	.35	12,7	0,38	61m mit Träger blau
1102	.C 44599	.35	15,9	0,38	61m
1102	.C 445 G 9	.35	15,9	0,38	61m mit Träger grün
1102	.C 44699	.35	19,1	0,38	61m
1102	.C 446 R 9	.35	19,1	0,38	61 mit Träger rot



Lose Verschluss-Schlaufe „Serie 1102“
„EAR-LOK Schlaufe“ für Endlosband



Material und Oberfläche:
Edelstahl (V4A) unbehandelt

Artikel Nr.			Abmessungen in mm		Verp. Inhalt
Serie	Ausführung	Werkstoff unbehandelt V4A	Bandbreite	Stärke	
1102	.C 45299	.35	6,4	1,3	100/St.
1102	.C 45399	.35	9,6	1,3	100/St.
1102	.C 45499	.35	12,7	1,3	100/St.
1102	.C 45599	.35	15,9	1,3	100/St.
1102	.C 55699	.35	19,1	1,3	100/St.



Band durch den Verschluss schieben	nach unten abknicken	Band durch den Verschluss schieben einfach geschlauft
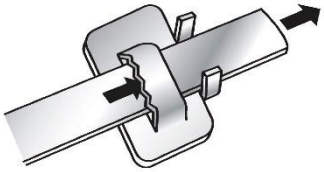	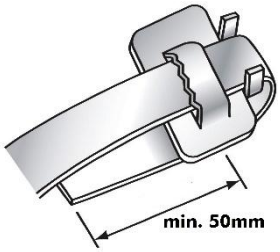	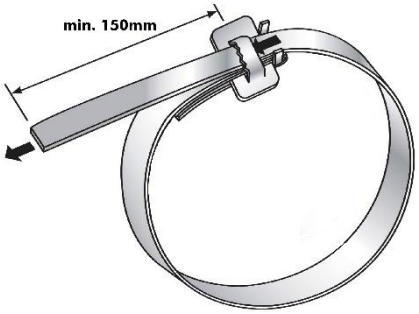

Phone: +49 (0) 231 / 725 790 -0
Fax: +49 (0) 231 / 725 790 -10
Email: info@hokon-verschlusstechnik.de
Homepage: www.hokon-verschlusstechnik.de

„BAND-IT“
Spannbänder und Kabelbinder

Spannwerkzeuge für „Serie 1102“

Art.Nr.: C 00189 bis 19,1mm Bandbreite	Art.Nr.: C 00369 bis 19,1mm Bandbreite	Art.Nr.: C 40099 bis 19,1mm Bandbreite
		

Art.Nr.:C08599 „Bantam-Ratsche“ bis 19,1mm Bandbreite	Art.Nr.: G40299 ab 19,1mm Bandbreite
	

Anwendung Spannwerkzeug
Art.Nr.: C 00189

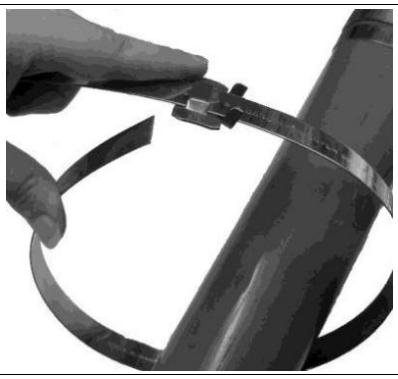		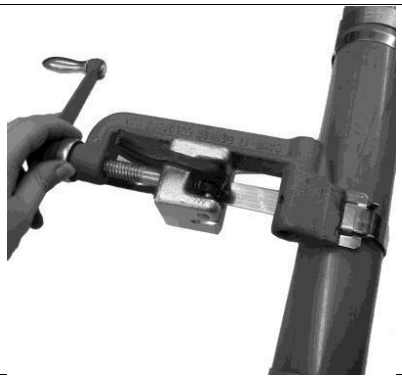
1. Band durch den Verschluss ziehen	2. ca.50mm nach unten abknicken	3. in Werkzeug einlegen, mit Drehhebel spannen
	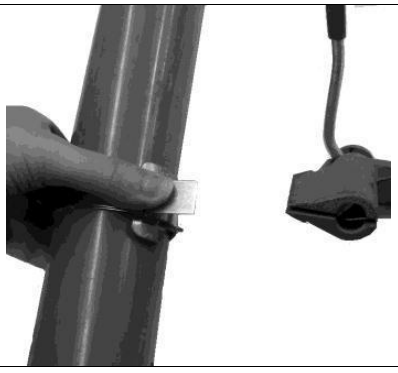	
4. in Gegenrichtung abknicken und abschneiden	5. festhalten	6. klemmen

Phone: +49 (0) 231 / 725 790 -0
Fax: +49 (0) 231 / 725 790 -10
Email: info@hokon-verschlusstechnik.de
Homepage: www.hokon-verschlusstechnik.de

„BAND-IT“
Spannbänder und Kabelbinder

Selbstschließendes Band „Serie 1103“
„BALL-LOK“ Edelstahlkabelbinder
auf Länge zugeschnitten

Material und Oberfläche:
Edelstahl (V2A). unbehandelt
Edelstahl (V4A). unbehandelt



Artikel Nr.				Abmessungen in mm				Verp. Inhalt
Serie	Ausführung	Werkstoff unbehandelt		Bandbreite	Stärke	Länge	Max. Durchmesser	
		V2A	V4A					
1103	.KE 1128	.30	-	4,6	0,25	201	50	100/St.
1103	.KE 1138	.30	-	4,6	0,25	259	69	100/St.
1103	.KE 1148	.30	-	4,6	0,25	360	102	100/St.
1103	.KE 1158	.30	-	4,6	0,25	520	152	100/St.
1103	.KE 1168	.30	-	4,6	0,25	679	203	100/St.
1103	.KE 1178	.30	-	4,6	0,25	838	254	100/St.
1103	.KE 1188	.30	-	4,6	0,25	1067	305	100/St.
1103	.KE 0128	-	.35	4,6	0,25	201	50	100/St.
1103	.KE 0138	-	.35	4,6	0,25	259	69	100/St.
1103	.KE 0148	-	.35	4,6	0,25	360	102	100/St.
1103	.KE 0158	-	.35	4,6	0,25	520	152	100/St.
1103	.KE 0168	-	.35	4,6	0,25	679	203	100/St.
1103	.KE 0178	-	.35	4,6	0,25	838	254	100/St.
1103	.KE 0188	-	.35	4,6	0,25	1067	305	100/St.
1103	.KE 1328	.30	-	7,9	0,25	201	50	100/St.
1103	.KE 1338	.30	-	7,9	0,25	259	69	100/St.
1103	.KE 1348	.30	-	7,9	0,25	360	102	100/St.
1103	.KE 1358	.30	-	7,9	0,25	520	152	100/St.
1103	.KE 1368	.30	-	7,9	0,25	679	203	100/St.
1103	.KE 1378	.30	-	7,9	0,25	838	254	100/St.
1103	.KE 1388	.30	-	7,9	0,25	1067	305	100/St.
1103	.KE 0328	-	.35	7,9	0,25	201	50	100/St.
1103	.KE 0338	-	.35	7,9	0,25	259	69	100/St.
1103	.KE 0348	-	.35	7,9	0,25	360	102	100/St.
1103	.KE 0358	-	.35	7,9	0,25	520	152	100/St.
1103	.KE 0368	-	.35	7,9	0,25	679	203	100/St.
1103	.KE 0378	-	.35	7,9	0,25	838	254	100/St.
1103	.KE 0388	-	.35	7,9	0,25	1067	305	100/St.

Bei größeren Abmessungen empfehlen wir unser Endlosband mit losen Verschlüssen.

Spannband „Serie 1103“ kann ohne Werkzeug verarbeitet werden.

Phone: +49 (0) 231 / 725 790 -0
Fax: +49 (0) 231 / 725 790 -10
Email: info@hokon-verschlusstechnik.de
Homepage: www.hokon-verschlusstechnik.de

„BAND-IT“
Spannbänder und Kabelbinder

Selbstschließendes Band „Serie 1103“
„BALL-LOK“ Edelstahlkabelbinder
auf Länge zugeschnitten beschichtet

Material und Oberfläche:
Edelstahl (V2A) Kunststoffbeschichtet

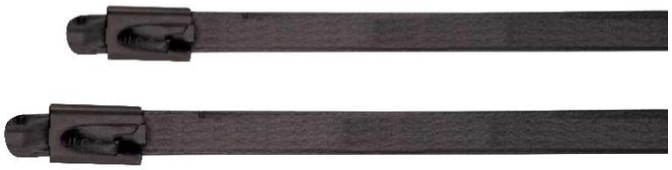

Artikel Nr.			Abmessungen in mm				Verp. Inhalt
Serie	Ausführung	Werkstoff beschichtet V2A	Bandbreite	Stärke	Länge	Max. Durchmesser	
1103	.KE 0228	.37	4,6	0,25	201	50	100/St.
1103	.KE 0238	.37	4,6	0,25	259	69	100/St.
1103	.KE 0248	.37	4,6	0,25	360	102	100/St.
1103	.KE 0258	.37	4,6	0,25	520	152	100/St.
1103	.KE 0268	.37	4,6	0,25	679	203	100/St.
1103	.KE 0278	.37	4,6	0,25	838	254	100/St.
1103	.KE 0428	.37	7,9	0,25	201	50	100/St.
1103	.KE 0438	.37	7,9	0,25	259	69	100/St.
1103	.KE 0448	.37	7,9	0,25	360	102	100/St.
1103	.KE 0458	.37	7,9	0,25	520	152	100/St.
1103	.KE 0468	.37	7,9	0,25	679	203	100/St.
1103	.KE 0478	.37	7,9	0,25	838	254	100/St.

Bei größeren Abmessungen empfehlen wir unser Endlosband mit losen Verschlüssen.

Spannband „Serie 1103“ kann ohne Werkzeug verarbeitet werden.

Spannwerkzeuge für „Serie 1103“		
Art.Nr.: K 50289 Justierbare Zugfestigkeit, spannt und schneidet automatisch	Art.Nr.: KE 9229 Spannwerkzeug mit Schneidhebel	Art.Nr.: AE 2009
		

Phone: +49 (0) 231 / 725 790 -0
Fax: +49 (0) 231 / 725 790 -10
Email: info@hokon-verschlusstechnik.de
Homepage: www.hokon-verschlusstechnik.de

„BAND-IT“
Spannbänder und Kabelbinder

Endlosband „Serie 1103“
für lose „BALL-LOK“ Verschlüsse

Material und Oberfläche:
Edelstahl (V2A) unbehandelt
Edelstahl (V4A) unbehandelt



Artikel Nr.				Abmessungen in mm		Verp. Inhalt in m/rolle
Serie	Ausführung	Werkstoff unbehandelt		Bandbreite	Stärke	
		V2A	V4A			
1103	.CE 3569	.30	-	4,6	0,25	100m
1103	.CE 2569	-	.35	4,6	0,25	100m
1103	.CE 1569	.30	-	7,9	0,25	100m
1103	.CE 4569	-	.35	7,9	0,25	100m

Lose Verschlüsse „Serie 1103“
„BALL-LOK“ Verschlüsse für Endlosband

Material und Oberfläche:
Edelstahl (V2A) unbehandelt
Edelstahl (V4A) unbehandelt



Artikel Nr.			Abmessungen in mm	Verp. Inhalt
Serie	Ausführung	Werkstoff unbehandelt V4A	Bandbreite	
1103	.CB 2569	.35	4,6	100/St.
1103	.CB 1569	.35	7,9	100/St.

Spannband „Serie 1103“ kann ohne Werkzeug verarbeitet werden.

Phone: +49 (0) 231 / 725 790 -0
Fax: +49 (0) 231 / 725 790 -10
Email: info@hokon-verschlusstechnik.de
Homepage: www.hokon-verschlusstechnik.de

„BAND-IT“
Spannbänder und Kabelbinder

Spannwerkzeuge für „Serie 1103“		
Art.Nr.: C 00189 Justierbare Zugfestigkeit, spannt und schneidet automatisch	Art.Nr.: KE 9229 Spannwerkzeug mit Schneidhebel	Art.Nr.: AE 2009
		

Anwendung Spannwerkzeug mit Schneidhebel Art.Nr.: KE 9229	
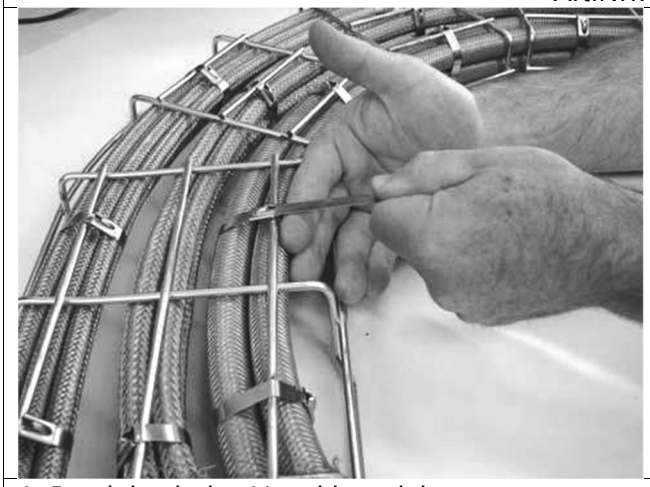	
1. Band durch den Verschluss ziehen	2. in Werkzeug einlegen
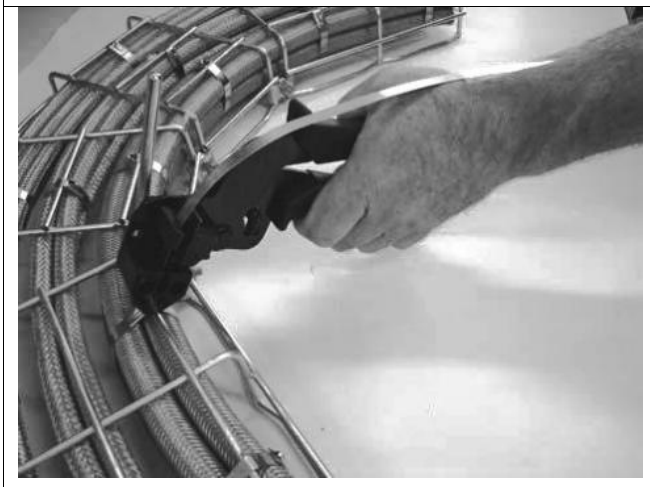	
3. spannen	4. abschneiden

Phone: +49 (0) 231 / 725 790 -0
Fax: +49 (0) 231 / 725 790 -10
Email: info@hokon-verschlusstechnik.de
Homepage: www.hokon-verschlusstechnik.de

„BAND-IT“
Spannbänder und Kabelbinder

Spannband „Serie 1104“
„TIE-LOK“ Edelstahlkabelbinder

Material und Oberfläche:
Edelstahl (V2A) unbehandelt
Edelstahl (V4A) unbehandelt

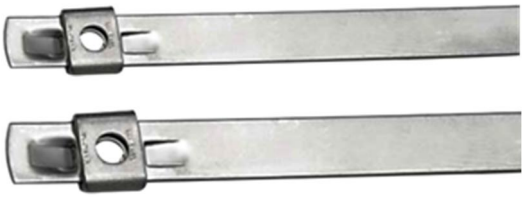

Artikel Nr.				Abmessungen in mm				Verp. Inhalt
Serie	Ausführung	Werkstoff unbehandelt		Bandbreite	Stärke	Länge	Max. Durchmesser	
		V2A	V4A					
1104	.AS 2219	.30	-	4,5	0,38	165	25	100/St.
1104	.AS 2229	.30	-	4,5	0,38	254	51	100/St.
1104	.AS 2239	.30	-	4,5	0,38	406	102	100/St.
1104	.AS 2249	.30	-	4,5	0,38	572	152	100/St.
1104	.AS 2259	.30	-	4,5	0,38	737	203	100/St.
1104	.AS 4219	-	35	4,5	0,38	165	25	100/St.
1104	.AS 4229	-	35	4,5	0,38	254	51	100/St.
1104	.AS 4239	-	35	4,5	0,38	406	102	100/St.
1104	.AS 4249	-	35	4,5	0,38	572	152	100/St.
1104	.AS 4259	-	35	4,5	0,38	737	203	100/St.
1104	.AS 2119	.30	-	6,4	0,38	254	51	100/St.
1104	.AS 2129	.30	-	6,4	0,38	419	101	100/St.
1104	.AS 2139	.30	-	6,4	0,38	572	152	100/St.
1104	.AS 2149	.30	-	6,4	0,38	737	203	100/St.
1104	.AS 2159	.30	-	6,4	0,38	889	254	100/St.
1104	.AS 4119	-	35	6,4	0,38	254	51	100/St.
1104	.AS 4129	-	35	6,4	0,38	419	101	100/St.
1104	.AS 4139	-	35	6,4	0,38	572	152	100/St.
1104	.AS 4149	-	35	6,4	0,38	737	203	100/St.
1104	.AS 4159	-	35	6,4	0,38	889	254	100/St.
1104	.AS 6219	.30	-	9,6	0,51	184	40	100/St.
1104	.AS 6229	.30	-	9,6	0,51	254	51	100/St.
1104	.AS 6239	.30	-	9,6	0,51	406	101	100/St.
1104	.AS 6249	.30	-	9,6	0,51	572	152	100/St.
1104	.AS 6259	.30	-	9,6	0,51	737	203	100/St.

Phone: +49 (0) 231 / 725 790 -0
Fax: +49 (0) 231 / 725 790 -10
Email: info@hokon-verschlusstechnik.de
Homepage: www.hokon-verschlusstechnik.de

„BAND-IT“
Spannbänder und Kabelbinder

Spannwerkzeuge für „Serie 1104“		
Art.Nr.: TL 3800 für Bandbreite 9,6mm	Art.Nr.: A 92079 für Bandbreite 6,4mm Justierbare Zugfestigkeit, spannt und schneidet automatisch	Art.Nr.: A 91079 Mini für Bandbreite 4,5mm Justierbare Zugfestigkeit, spannt und schneidet automatisch
		

Anwendung Spannwerkzeug Art.Nr.:TL3800		
	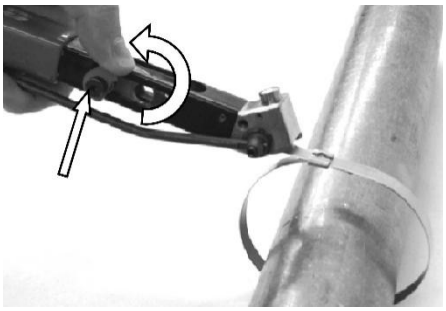	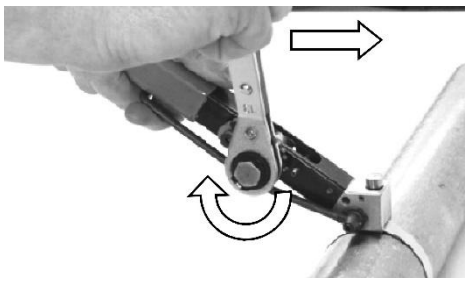
1. Band durch den Verschluss ziehen min.75mm	2. in Werkzeug einlegen	3. mit Drehhebel spannen
	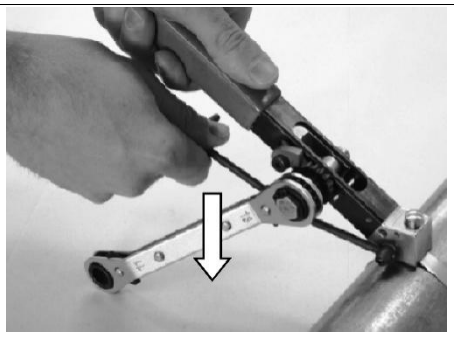	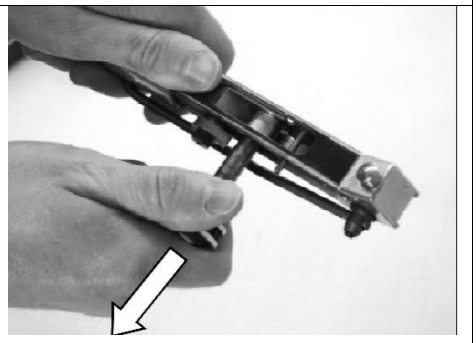
4. Band mit einem Schlag festklemmen	5. abschneiden	6. Rest entfernen

Phone: +49 (0) 231 / 725 790 -0
Fax: +49 (0) 231 / 725 790 -10
Email: info@hokon-verschlusstechnik.de
Homepage: www.hokon-verschlusstechnik.de

„BAND-IT“
Spannbänder und Kabelbinder

Endlosband „Serie 1105“
„BAND-IT Band“ für lose „SCRU-LOKT Schlaufe“



Material und Oberfläche:
Edelstahl (V4A) unbehandelt

Artikel Nr.			Abmessungen in mm		Verp. Inhalt in m/rolle
Serie	Ausführung	Werkstoff unbehandelt V4A	Bandbreite	Stärke	
1105	.C 40299	.35	6,4	0,51	30,5m
1105	.C 40399	.35	9,6	0,64	30,5m
1105	.C 403 Y 9	.35	9,6	0,64	30,5m mit Träger gelb
1105	.C 40499	.35	12,7	0,76	30,5m
1105	.C 404 B 9	.35	12,7	0,76	30,5m mit Träger blau
1105	.C 40599	.35	15,9	0,76	30,5m
1105	.C 405 G 9	.35	15,9	0,76	30,5m mit Träger grün
1105	.C 40699	.35	19,1	0,76	30,5m
1105	.C 406 R 9	.35	19,1	0,76	30,5m mit Träger rot
1105	.C 44499	.35	12,7	0,38	61m
1105	.C 444 B 9	.35	12,7	0,38	61m mit Träger blau
1105	.C 44599	.35	15,9	0,38	61m
1105	.C 445 G 9	.35	15,9	0,38	61m mit Träger grün
1105	.C 44699	.35	19,1	0,38	61m
1105	.C 446 R 9	.35	19,1	0,38	61 mit Träger rot





Lose Verschlüsse „Serie 1105“
„SCRU-LOKT Schlaufe“ für Endlosband

Material und Oberfläche:
Edelstahl (V2A) unbehandelt

Artikel Nr.			Abmessungen in mm	Verp. Inhalt
Serie	Ausführung	Werkstoff unbehandelt V2A	Bandbreite	
1105	.C 72099	.30	6,4	50/St.
1105	.C 72299	.30	9,6	50/St.
1105	.C 72499	.30	12,7	25/St.
1105	.C 72599	.30	15,9	25/St.
1105	.C 72699	.30	19,1	25/St.



Band durch den Verschluss schieben	nach unten abknicken	Band durch den Verschluss schieben einfach geschlauft
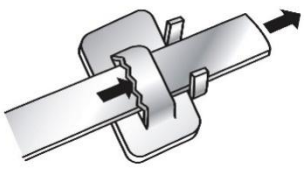	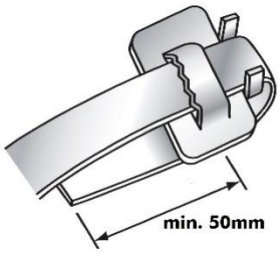	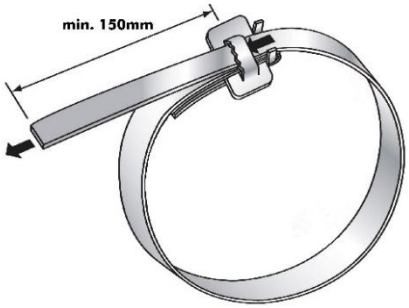

Phone: +49 (0) 231 / 725 790 -0
Fax: +49 (0) 231 / 725 790 -10
Email: info@hokon-verschlusstechnik.de
Homepage: www.hokon-verschlusstechnik.de

„BAND-IT“
Spannbänder und Kabelbinder

Spannwerkzeuge für „Serie 1105“	
Art.Nr.: C 00189	Art.Nr.: C 00369
	
Art.Nr.: C 40099	Art.Nr.: C 08599 „Bantam-Ratsche“
	

Anwendung Spannwerkzeug Art.Nr.: C 00189		
		
1. Band durch den Verschluss ziehen	2. ca.50mm nach unten abknicken	3. in Werkzeug einlegen mit Drehhebel spannen, festschrauben
		
4. abschneiden	5. festklemmen	

„BAND-IT“
Spannbänder und Kabelbinder

Selbstschließendes Band „Serie 1106“
„Multi-LOK“ Edelstahlkabelbinder

Material und Oberfläche:
Edelstahl (V4A) unbehandelt
Edelstahl (V4A) beschichtet



Artikel Nr.				Abmessungen in mm				Verp. Inhalt
Serie	Ausführung	Werkstoff		Bandbreite	Stärke	Länge	Max. Durchmesser	
		unbehandelt	beschichtet					
		V4A	V4A					
1106	.AE 6019	.35	-	6,9	0,28	150	33	100/St.
1106	.AE 6029	.35	-	6,9	0,28	225	57	100/St.
1106	.AE 6039	.35	-	6,9	0,28	300	81	100/St.
1106	.AE 6049	.35	-	6,9	0,28	450	129	100/St.
1106	.AE 6059	.35	-	6,9	0,28	610	180	100/St.
1106	.AE 7019	.35	-	11,9	0,46	150	33	100/St.
1106	.AE 7029	.35	-	11,9	0,46	225	57	100/St.
1106	.AE 7039	.35	-	11,9	0,46	300	81	100/St.
1106	.AE 7049	.35	-	11,9	0,46	450	129	100/St.
1106	.AE 7059	.35	-	11,9	0,46	610	180	100/St.
1106	.AE 6119	-	.37	6,9	0,28	150	33	100/St.
1106	.AE 6129	-	.37	6,9	0,28	225	57	100/St.
1106	.AE 6139	-	.37	6,9	0,28	300	81	100/St.
1106	.AE 6149	-	.37	6,9	0,28	450	129	100/St.
1106	.AE 6159	-	.37	6,9	0,28	610	180	100/St.
1106	.AE 7119	-	.37	11,9	0,46	150	33	100/St.
1106	.AE 7129	-	.37	11,9	0,46	225	57	100/St.
1106	.AE 7139	-	.37	11,9	0,46	300	81	100/St.
1106	.AE 7149	-	.37	11,9	0,46	450	129	100/St.
1106	.AE 7159	-	.37	11,9	0,46	610	180	100/St.

Spannband „Serie 1106“ kann ohne Werkzeug verarbeitet werden.

Spannwerkzeuge für „Serie 1106“		
Art.Nr.: M 50389 Justierbare Zugfestigkeit, spannt und schneidet automatisch	Art.Nr.: AE 2009	Art.Nr.: AE 2018
		

Phone: +49 (0) 231 / 725 790 -0
Fax: +49 (0) 231 / 725 790 -10
Email: info@hokon-verschlusstechnik.de
Homepage: www.hokon-verschlusstechnik.de

Schlauchschellen und Rohrschellen



Phone: +49 (0) 231 / 725 790 -0
Fax: +49 (0) 231 / 725 790 -10
Email: info@hokon-verschlusstechnik.de
Homepage: www.hokon-verschlusstechnik.de

Schlauchschellen und Rohrschellen

Werkstoffe und Beschichtungen

W1 VERZINKT - komplett aus beschichtetem Stahl, geringe Anforderungen an die Korrosionsbeständigkeit.

W2 EDELSTAHL -Band und Gehäuse (Chrom-Stahl 1.4016), Schraube VERZINKT. Geringe bis mittlere Anforderungen an die Korrosionsbeständigkeit, aber Gewährleistung der Lösbarkeit von korrodierten Verbindungen.

W4 EDELSTAHL - komplett Chrom-Nickel-Stahl 1.4301 (oder vergleichbarer Stahl) . auch unter V2A bekannt. Hohe Anforderungen an die Korrosionsbeständigkeit und Design.

W5 Komplett aus Chrom-Nickel-Molybdän-Stahl 1.4571 (1.4401). auch unter V4A bekannt. W5 ist Seewasserbeständig und schwer magnetisierbar. Höchste Anforderungen an die Korrosionsbeständigkeit.

Art.Nr.	Bezeichnung	Funktion	Verp. Inhalt
7200000002	Montagezange	für frontale und seitliche Montage von Ohrklemmen	1



Art.Nr.	Bezeichnung	Funktion	Verp. Inhalt
1200070000	flexibler Schraubendreher SW 7	Befestigung von Schneckengewindeschellen	1



Sortimentskästen

Schneckengewindeschellen TI 9/TI 12

1-Ohr-Klemmen oder 2-Ohr-Klemmen

nach Anfrage möglich.

Phone: +49 (0) 231 / 725 790 -0
Fax: +49 (0) 231 / 725 790 -10
Email: info@hokon-verschlusstechnik.de
Homepage: www.hokon-verschlusstechnik.de

Schlauchschellen und Rohrschellen

Schneckengewindeschellen „TI 9“
mit geprägtem Band

Art.Nr.	Werkstoff				Ø in mm	Breite in mm	Verp. Inhalt
	W1	W2	W4	W5			
100801209/	1	2	3	4	8-12	9	50
101001609/	1	2	4	5	10-16	9	50
101202009/	1	2	4	5	12-20	9	50
101202209/	1	2	4	5	12-22	9	50
101602709/	1	2	4	5	16-27	9	50
102003209/	1	2	4	5	20-32	9	50
102303509/	1	2	4	5	23-35	9	50
102504009/	1	2	4	5	25-40	9	50
103004509/	1	2	4	5	30-45	9	25
103205009/	1	2	4	5	32-50	9	25
104006009/	1	2	4	5	40-60	9	25
105007009/	1	2	4	5	50-70	9	25
106008009/	1	2	4	5	60-80	9	25
107009009/	1	2	4	5	70-90	9	25
108010009/	1	2	4	5	80-100	9	25
109011009/	1	2	4	5	90-110	9	25
110012009/	1	2	4	5	100-120	9	25
111013009/	1	2	4	5	110-130	9	25
112014009/	1	2	4	5	120-140	9	25
113015009/	1	2	4	5	130-150	9	25
114016009/	1	2	4	5	140-160	9	25
115017009/	1	2	4	5	150-170	9	25
116018009/	1	2	4	5	160-180	9	25
117019009/	1	2	4	5	170-190	9	25
118020009/	1	2	4	5	180-200	9	25
119021009/	1	2	4	5	190-210	9	25
120022009/	1	2	4	5	200-220	9	25
121023009/	1	2	4	5	210-230	9	25
122024009/	1	2	4	5	220-240	9	25
123025009/	1	2	4	5	230-250	9	25
124026009/	1	2	4	5	240-260	9	25
125027009/	1	2	4	5	250-270	9	25
126028009/	1	2	4	5	260-280	9	25
127029009/	1	2	4	5	270-290	9	25
128030009/	1	2	4	5	280-300	9	25
129031009/	1	2	4	5	290-310	9	25
130032009/	1	2	4	5	300-320	9	25

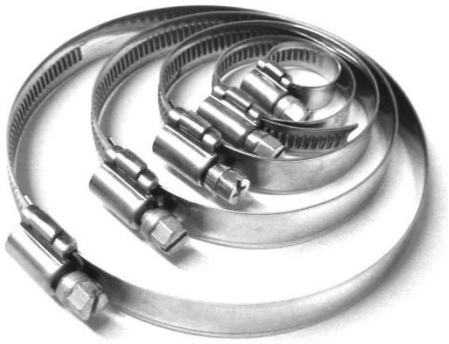



Bestellbeispiel:
Art.Nr. 1 008012 09 /1/2/4/5

- **Werkstoff W1; W2; W4; W5**
- **Breite des Bandes in mm**
- **Spannbereich des Bandes Ø in mm**
- **Schneckengewindeschelle**

Bei größeren Abmessungen empfehlen wir unser Endlosband(EB) mit losen Köpfen oder unsere Schnellverschluss-Schelle mit klappbarem Gehäuse(VF).

Phone: +49 (0) 231 / 725 790 -0
Fax: +49 (0) 231 / 725 790 -10
Email: info@hokon-verschlusstechnik.de
Homepage: www.hokon-verschlusstechnik.de

Schlauchschellen und Rohrschellen

Schneckengewindeschellen „TI 12“
mit geprägtem Band

Art.Nr.	Werkstoff				Ø in mm	Breite in mm	Verp. Inhalt
	W1	W2	W4	W5			
101602712/	1	2	4	5	16-27	12	50
102003212/	1	2	4	5	20-32	12	50
102303512/	1	2	4	5	23-35	12	50
102504012/	1	2	4	5	25-40	12	50
103004512/	1	2	4	5	30-45	12	50
103205012/	1	2	4	5	32-50	12	50
104006012/	1	2	4	5	40-60	12	25
105007012/	1	2	4	5	50-70	12	25
106008012/	1	2	4	5	60-80	12	25
107009012/	1	2	4	5	70-90	12	25
108010012/	1	2	4	5	80-100	12	25
109011012/	1	2	4	5	90-110	12	25
110012012/	1	2	4	5	100-120	12	25
111013012/	1	2	4	5	110-130	12	15
112014012/	1	2	4	5	120-140	12	15
113015012/	1	2	4	5	130-150	12	15
114016012/	1	2	4	5	140-160	12	15
115017012/	1	2	4	5	150-170	12	15
116018012/	1	2	4	5	160-180	12	15
117019012/	1	2	4	5	170-190	12	15
118020012/	1	2	4	5	180-200	12	15
119021012/	1	2	4	5	190-210	12	15
120022012/	1	2	4	5	200-220	12	15
121023012/	1	2	4	5	210-230	12	15
122024012/	1	2	4	5	220-240	12	15
123025012/	1	2	4	5	230-250	12	15
124026012/	1	2	4	5	240-260	12	15
125027012/	1	2	4	5	250-270	12	15
126028012/	1	2	4	5	260-280	12	15
127029012/	1	2	4	5	270-290	12	15
128030012/	1	2	4	5	280-300	12	15
129031012/	1	2	4	5	290-310	12	15
130032012/	1	2	4	5	300-320	12	15

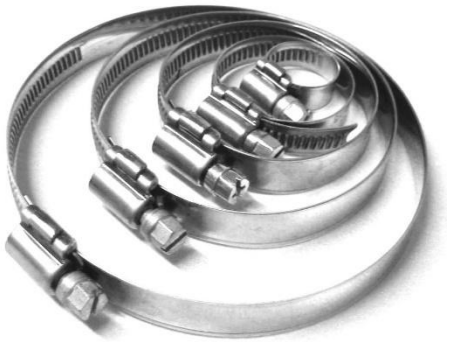



Bestellbeispiel:

Art.Nr. 1 008012 09 /1/2/4/5

- **Werkstoff W1; W2; W4; W5**
- **Breite des Bandes in mm**
- **Spannbereich des Bandes Ø in mm**
- **Schneckengewindeschelle**

Bei größeren Abmessungen empfehlen wir unser Endlosband(EB) mit losen Köpfen oder unsere Schnellverschluss-Schelle mit klappbarem Gehäuse(VF).

Phone: +49 (0) 231 / 725 790 -0
Fax: +49 (0) 231 / 725 790 -10
Email: info@hokon-verschlusstechnik.de
Homepage: www.hokon-verschlusstechnik.de

Schlauchschellen und Rohrschellen

Schneckengewindeschellen „TI 8“
mit durchgestanztem Band

Art.Nr.	Werkstoff				Ø in mm	Breite in mm	Verp. Inhalt
	W1	W2	W4	W5			
100601608/	-	2	4	-	6-16	8	100
100701708/	-	2	4	-	7-17	8	100
100802208/	-	2	4	-	8-22	8	100
101002708/	-	2	4	-	10-27	8	100
101303808/	-	2	4	-	13-38	8	100
101904408/	-	2	4	-	19-44	8	100
102605108/	-	2	4	-	26-51	8	100
103205708/	-	2	4	-	32-57	8	100
103806308/	-	2	4	-	38-63	8	100
104507008/	-	2	4	-	45-70	8	100
105708208/	-	2	4	-	57-82	8	100
106408908/	-	2	4	-	64-89	8	100
117610208/	-	2	4	-	76-102	8	100



Schneckengewindeschellen „LF 5“
mit durchgestanztem Band

Art.Nr.	Werkstoff				Ø in mm	Breite in mm	Verp. Inhalt
	W1	W2	W4	W5			
100701105/	-	2	4	-	7-11	5	100
101001905/	-	2	4	-	10-19	5	100



Endlosband mit losen Köpfen „EB 13“
mit durchgestanztem Band

Art.Nr.	Werkstoff				Breite in mm	Verp. Inhalt
	W1	W2	W4	W5		
121300003B	-	ja	-	-	13	Band 3 m / 6 Köpfe
121300030B	-	ja	-	-	13	30 m
121300050K	-	ja	-	-	13	50 Köpfe
141300003B	-	-	ja	-	13	Band 3 m / 6 Köpfe
141300030B	-	-	ja	-	13	30 m
141300050K	-	-	ja	-	13	50 Köpfe



Bestellbeispiel:

Art.Nr. 1 008012 09 /1/2/4/5

- **Werkstoff W1; W2; W4; W5**
- **Breite des Bandes in mm**
- **Spannbereich des Bandes Ø in mm**
- **Schneckengewindeschelle**

Bei größeren Abmessungen empfehlen wir unser Endlosband(EB) mit losen Köpfen oder unsere Schnellverschluss-Schelle mit klappbarem Gehäuse(VF).

Phone: +49 (0) 231 / 725 790 -0
Fax: +49 (0) 231 / 725 790 -10
Email: info@hokon-verschlusstechnik.de
Homepage: www.hokon-verschlusstechnik.de

Schlauchschellen und Rohrschellen

Schnellverschluss Schellen „VF 9“
mit geprägtem Band

Art.Nr.	Werkstoff				Ø in mm	Breite in mm	Verp. Inhalt
	W1	W2	W4	W5			
160080VF09/	-	2	4	-	60-80	9	100
160090VF09/	-	2	4	-	60-90	9	100
160110VF09/	-	2	4	-	60-110	9	100
160135VF09/	-	2	4	-	60-135	9	100
160145VF09/	-	2	4	-	60-145	9	100
160170VF09/	-	2	4	-	60-170	9	100
160215VF09/	-	2	4	-	60-215	9	100
160270VF09/	-	2	4	-	60-270	9	100
160325VF09/	-	2	4	-	60-325	9	100
160380VF09/	-	2	4	-	60-380	9	100
160425VF09/	-	2	4	-	60-425	9	100
160525VF09/	-	2	4	-	60-525	9	100
160660VF09/	-	2	4	-	60-660	9	100



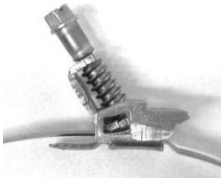

Schnellverschluss Schellen „VF 12“
mit geprägtem Band

Art.Nr.	Werkstoff				Ø in mm	Breite in mm	Verp. Inhalt
	W1	W2	W4	W5			
160080VF12/	-	2	-	-	60-80	12	100
160090VF12/	-	2	-	-	60-90	12	100
160110VF12/	-	2	-	-	60-110	12	100
160135VF12/	-	2	-	-	60-135	12	100
160145VF12/	-	2	-	-	60-145	12	100
160170VF12/	-	2	-	-	60-170	12	100
160215VF12/	-	2	-	-	60-215	12	100
160270VF12/	-	2	-	-	60-270	12	100
160325VF12/	-	2	-	-	60-325	12	100
160380VF12/	-	2	-	-	60-380	12	100
160425VF12/	-	2	-	-	60-425	12	100
160525VF12/	-	2	-	-	60-525	12	100
160660VF12/	-	2	-	-	60-660	12	100



Endlosband „EB 9“ mit losen klappbaren Köpfen „VF“
geprägtes Band

Art.Nr.	Werkstoff				Breite in mm	Verp. Inhalt
	W1	W2	W4	W5		
110900003B	ja	-	-	-	9	3 m / 6 Köpfe
120900030B	-	ja	-	-	9	30 m
110900050K	ja	-	-	-	9	50 Köpfe
140900003B	-	-	ja	-	9	Band 3 m / 6 Köpfe
140900030B	-	-	ja	-	9	30 m
140900050K	-	-	ja	-	9	50 Köpfe



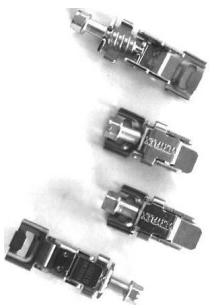

Phone: +49 (0) 231 / 725 790 -0
Fax: +49 (0) 231 / 725 790 -10
Email: info@hokon-verschlusstechnik.de
Homepage: www.hokon-verschlusstechnik.de

Schlauchschellen und Rohrschellen

Gelenkbolzenschellen „GBS“
1-Teilig

Art.Nr.	Werkstoff				Ø in mm	Breite in mm	Verp. Inhalt
	W1	W2	W4	W5			
2_18101719	1	-	-	5	17-19	18	50
2_18102022	1	-	-	5	20-22	18	50
2_18102325	1	-	-	5	23-25	18	50
2_18102628	1	-	-	5	26-28	18	50
2_18102931	1	-	-	5	29-31	18	50
2_20103235	1	-	-	5	32-35	20	50
2_20103639	1	-	-	5	36-39	20	50
2_20104043	1	-	-	5	40-43	20	50
2_20104447	1	-	-	5	44-47	20	50
2_20104851	1	-	-	5	48-51	20	50
2_20105255	1	-	-	5	52-55	20	25
2_20105659	1	-	-	5	56-59	20	25
2_20106063	1	-	-	5	60-63	20	25
2_25106467	1	-	-	5	64-67	25	25
2_25106873	1	-	-	5	68-73	25	25
2_25107479	1	-	-	5	74-79	25	25
2_25108085	1	-	-	5	80-85	25	25
2_25108691	1	-	-	5	86-91	25	25
2_25109297	1	-	-	5	92-97	25	25
2_251098103	1	-	-	5	98-103	25	24
2_251104112	1	-	-	5	104-112	25	24
2_251113121	1	-	-	5	113-121	25	20
2_251122130	1	-	-	5	122-130	25	16
2_251131139	1	-	-	5	131-139	25	16
2_251140148	1	-	-	5	140-148	25	12
2_251149161	1	-	-	5	149-161	25	8
2_251162174	1	-	-	5	162-174	25	8
2_251175187	1	-	-	5	175-187	25	8
2_251188200	1	-	-	5	188-200	25	5
2_251201213	1	-	-	5	201-213	25	5
2_251214226	1	-	-	5	214-226	25	5
2_251227239	1	-	-	5	227-239	25	5
2_251240252	1	-	-	5	240-252	25	5



Weitere Größen und Werkstoffe auf Anfrage möglich.

Phone: +49 (0) 231 / 725 790 -0
Fax: +49 (0) 231 / 725 790 -10
Email: info@hokon-verschlusstechnik.de
Homepage: www.hokon-verschlusstechnik.de

Schlauchschellen und Rohrschellen

Gelenkbolzenschellen „GBS“
2-Teilig

Art.Nr.	Werkstoff				Ø in mm	Breite in mm	Verp. Inhalt
	W1	W2	W4	W5			
2_20204048	1	-	-	5	40-48	20	5
2_20204856	1	-	-	5	48-56	20	5
2_20205664	1	-	-	5	56-64	20	5
2_20206472	1	-	-	5	64-72	20	5
2_20207280	1	-	-	5	72-80	20	5
2_20208088	1	-	-	5	80-88	20	5
2_20208896	1	-	-	5	88-96	20	5
2_202096104	1	-	-	5	96-104	20	5
2_25208095	1	-	-	5	80-95	25	5
2_252095110	1	-	-	5	95-110	25	5
2_252110125	1	-	-	5	110-125	25	5
2_252125140	1	-	-	5	125-140	25	5
2_252140155	1	-	-	5	140-155	25	5
2_252155170	1	-	-	5	155-170	25	5
2_252170185	1	-	-	5	170-185	25	5
2_252185205	1	-	-	5	185-205	25	5
2_252205225	1	-	-	5	205-225	25	5
2_252225245	1	-	-	5	225-245	25	5
2_302185205	1	-	-	5	185-205	30	5
2_302205225	1	-	-	5	205-225	30	5
2_302225245	1	-	-	5	225-245	30	5
2_302245265	1	-	-	5	245-265	30	5
2_302265285	1	-	-	5	265-285	30	5
2_302285305	1	-	-	5	285-305	30	5
2_302305325	1	-	-	5	305-325	30	5
2_302325345	1	-	-	5	325-345	30	5
2_302345365	1	-	-	5	345-365	30	5
2_302365385	1	-	-	5	365-385	30	5
2_302385405	1	-	-	5	385-405	30	5
2_302405425	1	-	-	5	405-425	30	5
2_302425445	1	-	-	5	425-445	30	5
2_302445465	1	-	-	5	445-465	30	5



Weitere Größen und Werkstoffe auf Anfrage möglich.

Phone: +49 (0) 231 / 725 790 -0
Fax: +49 (0) 231 / 725 790 -10
Email: info@hokon-verschlusstechnik.de
Homepage: www.hokon-verschlusstechnik.de

Schlauchschellen und Rohrschellen

Gestreckte Schlauchschelle „Kaminschellen“ mit Anschweißenden

Art.Nr.	Werkstoff				Länge in mm	Breite in mm	Verp. Inhalt
	W1	W2	W4	W5			
3409100170	-	-	ja	-	100-170	9	-

Mengen und weitere Größen auf Anfrage.



Art.Nr.	Werkstoff				Länge in mm	Breite In mm	Verp. Inhalt
	W1	W2	W4	W5			
3413100170	-	-	ja	-	100-170	13	-

Bestellbeispiel:

Art.Nr. 3 /1/2/4/5 13 100170

- **Länge des Bandes**
- **Breite des Bandes in mm**
- **Werkstoff W1; W2; W4; W5**
- **Gestreckte Schneckengewindeschelle**

Doppeldrahtklemmen „DDK“

Art.Nr.	Werkstoff				Rohr Ø in mm	Verp. Inhalt
	W1	W2	W4	W5		
5911000016	ja	-	-	-	13-16	50
5911000018	ja	-	-	-	15-18	50
5911000020	ja	-	-	-	17-20	50
5911000023	ja	-	-	-	19-23	50
5911000025	ja	-	-	-	22-25	50
5911000027	ja	-	-	-	24-27	50
5911000031	ja	-	-	-	27-31	50
5911000035	ja	-	-	-	31-35	50
5911000037	ja	-	-	-	33-37	50
5911000040	ja	-	-	-	36-40	50
5911000043	ja	-	-	-	39-43	50
5911000046	ja	-	-	-	41-46	50
5911000049	ja	-	-	-	44-49	50
5911000053	ja	-	-	-	47-53	50
5911000056	ja	-	-	-	51-56	50
5911000060	ja	-	-	-	54-60	50
5911000068	ja	-	-	-	60-68	50
5911000072	ja	-	-	-	64-72	50



Weitere Größen und Werkstoffe auf Anfrage möglich.

Phone: +49 (0) 231 / 725 790 -0
Fax: +49 (0) 231 / 725 790 -10
Email: info@hokon-verschlusstechnik.de
Homepage: www.hokon-verschlusstechnik.de

Schlauchschellen und Rohrschellen

Spannbacken-Schellen „S 9“

Art.Nr.	Werkstoff				Ø in mm	Breite in mm	Verp. Inhalt
	W1	W2	W4	W5			
6_09100008	1	-	-	-	8	9	100
6_09100009	1	-	-	-	9	9	100
6_09100010	1	-	-	-	10	9	100
6_09100011	1	-	-	-	11	9	100
6_09100012	1	-	-	-	12	9	100
6_09100013	1	-	-	-	13	9	100
6_09100014	1	-	-	-	14	9	100
6_09100015	1	-	-	-	15	9	100
6_09100016	1	-	-	-	16	9	100
6_09100017	1	-	-	-	17	9	100
6_09100018	1	-	-	-	18	9	100
6_09100019	1	-	-	-	19	9	100
6_09100020	1	-	-	-	20	9	100
6_09100021	1	-	-	-	21	9	100



Bestellbeispiel:

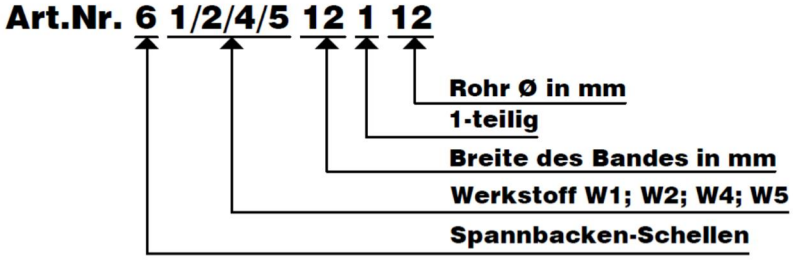

Weitere Größen und Werkstoffe auf Anfrage möglich.

Phone: +49 (0) 231 / 725 790 -0
Fax: +49 (0) 231 / 725 790 -10
Email: info@hokon-verschlusstechnik.de
Homepage: www.hokon-verschlusstechnik.de

Schlauchschellen und Rohrschellen

Spannbacken-Schellen „S 12“

Art.Nr.	Werkstoff				Ø in mm	Breite in mm	Verp. Inhalt
	W1	W2	W4	W5			
6_12100012	1	-	-	-	12	12	100
6_12100013	1	-	-	-	13	12	100
6_12100014	1	-	-	-	14	12	100
6_12100015	1	-	-	-	15	12	100
6_12100016	1	-	-	-	16	12	100
6_12100017	1	-	-	-	17	12	100
6_12100018	1	-	-	-	18	12	100
6_12100019	1	-	-	-	19	12	100
6_12100020	1	-	-	-	20	12	100
6_12100021	1	-	-	-	21	12	100
6_12100022	1	-	-	-	22	12	100
6_12100023	1	-	-	-	23	12	100
6_12100024	1	-	-	-	24	12	100
6_12100025	1	-	-	-	25	12	100
6_12100026	1	-	-	-	26	12	100
6_12100027	1	-	-	-	27	12	100
6_12100028	1	-	-	-	28	12	100
6_12100029	1	-	-	-	29	12	100
6_12100030	1	-	-	-	30	12	100
6_12100031	1	-	-	-	31	12	100
6_12100032	1	-	-	-	32	12	100
6_12100033	1	-	-	-	33	12	100
6_12100034	1	-	-	-	34	12	100
6_12100035	1	-	-	-	35	12	100
6_12100036	1	-	-	-	36	12	100
6_12100037	1	-	-	-	37	12	100
6_12100038	1	-	-	-	38	12	100
6_12100039	1	-	-	-	39	12	100
6_12100040	1	-	-	-	40	12	100
6_12100041	1	-	-	-	41	12	100
6_12100042	1	-	-	-	42	12	100
6_12100043	1	-	-	-	43	12	100
6_12100044	1	-	-	-	44	12	100
6_12100045	1	-	-	-	45	12	100



Weitere Größen und Werkstoffe auf Anfrage möglich.

Phone: +49 (0) 231 / 725 790 -0
Fax: +49 (0) 231 / 725 790 -10
Email: info@hokon-verschlusstechnik.de
Homepage: www.hokon-verschlusstechnik.de

Schlauchschellen und Rohrschellen

Spannbacken-Schellen „S 15“

Art.Nr.	Werkstoff				Ø in mm	Breite in mm	Verp. Inhalt
	W1	W2	W4	W5			
6_15100021	1	-	-	-	21	15	100
6_15100022	1	-	-	-	22	15	100
6_15100023	1	-	-	-	23	15	100
6_15100024	1	-	-	-	24	15	100
6_15100025	1	-	-	-	25	15	100
6_15100026	1	-	-	-	26	15	100
6_15100027	1	-	-	-	27	15	100
6_15100028	1	-	-	-	28	15	100
6_15100029	1	-	-	-	29	15	100
6_15100030	1	-	-	-	30	15	100
6_15100031	1	-	-	-	31	15	100
6_15100032	1	-	-	-	32	15	100
6_15100033	1	-	-	-	33	15	100
6_15100034	1	-	-	-	34	15	100
6_15100035	1	-	-	-	35	15	100
6_15100036	1	-	-	-	36	15	100
6_15100037	1	-	-	-	37	15	100
6_15100038	1	-	-	-	38	15	100
6_15100039	1	-	-	-	39	15	100
6_15100040	1	-	-	-	40	15	100
6_15100041	1	-	-	-	41	15	100
6_15100042	1	-	-	-	42	15	100
6_15100043	1	-	-	-	43	15	100
6_15100044	1	-	-	-	44	15	100
6_15100045	1	-	-	-	45	15	100
6_15100046	1	-	-	-	46	15	100
6_15100047	1	-	-	-	47	15	100
6_15100048	1	-	-	-	48	15	100
6_15100049	1	-	-	-	49	15	100
6_15100050	1	-	-	-	50	15	100
6_15100051	1	-	-	-	51	15	100
6_15100052	1	-	-	-	52	15	100
6_15100053	1	-	-	-	53	15	100
6_15100054	1	-	-	-	54	15	100
6_15100055	1	-	-	-	55	15	100
6_15100056	1	-	-	-	56	15	100



Bestellbeispiel:

Art.Nr. 6 1/2/4/5 12 1 12

- **Rohr Ø in mm**
- **1-teilig**
- **Breite des Bandes in mm**
- **Werkstoff W1; W2; W4; W5**
- **Gelenkbolzenschellen**

Weitere Größen und Werkstoffe auf Anfrage möglich.

Phone: +49 (0) 231 / 725 790 -0
Fax: +49 (0) 231 / 725 790 -10
Email: info@hokon-verschlusstechnik.de
Homepage: www.hokon-verschlusstechnik.de

Schlauchschellen und Rohrschellen

„1-Ohr-Klemmen“

Art.Nr.	Werkstoff				Ø in mm	Breite in mm	Verp. Inhalt
	W1	W2	W4	W5			
7_10000709	-	-	4	-	7-9	6	100
7_10000810	1	-	4	-	8-10	6	100
7_10000911	1	-	4	-	9-11	6,5	100
7_10001012	1	-	4	-	10-12	6,5	100
7_10001113	1	-	4	-	11-13	6,5	100
7_10001214	1	-	4	-	12-14	7	100
7_10001416	1	-	4	-	14-16	7	100
7_10001618	1	-	4	-	16-18	7	100



„1-Ohr-Klemmen“

Art.Nr.	Werkstoff				Ø in mm	Breite in mm	Verp. Inhalt
	W1	W2	W4	W5			
7_10075085	1	-	4	-	7,5-8,5	6	100
7_10082095	1	-	4	-	8,2-9,5	6	100
7_10090105	1	-	4	-	9,0-10,5	6,5	100
7_10100115	1	-	4	-	10,0-11,5	6,5	100
7_10105125	1	-	4	-	10,5-12,5	6,5	100
7_10115133	1	-	4	-	11,5-13,5	7	100
7_10130153	1	-	4	-	13,0-15,3	7	100
7_10150173	1	-	4	-	15,0-17,3	7	100
7_10130183	-	-	4	-	16,0-18,3	7,5	100
7_10150193	-	-	4	-	17,0-19,3	7,5	100



Bestellbeispiel:

Art.Nr. 7 /1/2/4/5 1000 05-07

- **Rohr Ø in mm**
- **1-Ohr**
- **Werkstoff W1; W2; W4; W5**
- **Ohr-Klemmen**

Bei größeren Abmessungen empfehlen wir unser Endlosband(EB) mit losen Köpfen oder unsere Schnellverschluss-Schelle mit klappbarem Gehäuse(VF)

Phone: +49 (0) 231 / 725 790 -0
Fax: +49 (0) 231 / 725 790 -10
Email: info@hokon-verschlusstechnik.de
Homepage: www.hokon-verschlusstechnik.de

Schlauchschellen und Rohrschellen

„2-Ohr-Klemmen“

Art.Nr.	Werkstoff				Ø in mm	Breite in mm	Verp. Inhalt
	W1	W2	W4	W5			
7_00000507	1	-	4	-	5-7	6	100
7_00000709	1	-	4	-	7-9	6	100
7_00000911	1	-	4	-	9-11	6,5	100
7_00001113	1	-	4	-	11-13	6,5	100
7_00001315	1	-	4	-	13-15	7	100
7_00001417	1	-	4	-	14-17	7	100
7_00001518	1	-	4	-	15-18	7,5	100
7_00001720	1	-	4	-	17-20	7,5	100
7_00001821	1	-	4	-	18-21	8	100
7_00002023	1	-	4	-	20-23	8	100
7_00002225	1	-	4	-	22-25	8,5	100
7_00002327	1	-	-	-	23-27	8,5	100
7_00002528	1	-	-	-	25-28	9	100
7_00002831	1	-	-	-	28-31	9	100
7_00003134	1	-	-	-	31-34	9,5	100
7_00003437	1	-	-	-	34-37	9,5	100
7-00003740	1	-	-	-	37-40	10	100
7_00004043	1	-	-	-	40-43	10	100
7_00004346	1	-	-	-	43-46	10,5	100





Bestellbeispiel:

Art.Nr. 7 /1/2/4/5 0000 05-07

- **7** – **Ohr-Klemmen**
- **/1/2/4/5** – **Werkstoff W1; W2; W4; W5**
- **0000** – **2-Ohr**
- **05-07** – **Rohr Ø in mm**

Bei größeren Abmessungen empfehlen wir unser Endlosband(EB) mit losen Köpfen oder unsere Schnellverschluss-Schelle mit klappbarem Gehäuse(VF).

Phone: +49 (0) 231 / 725 790 -0
Fax: +49 (0) 231 / 725 790 -10
Email: info@hokon-verschlusstechnik.de
Homepage: www.hokon-verschlusstechnik.de

Schlauchschellen und Rohrschellen

Halterungsschellen „RS“ (ohne Elastomerprofil)
„RSGU“ (mit Elastomerprofil)

Art.Nr.	Werkstoff				Rohr Ø in mm	Breite In mm	Verp. Inhalt
	W1	W2	W4	W5			
8_12_ _0005	1	-	4	5	5	12	100
8_12_ _0006	1	-	4	5	6	12	100
8_12_ _0007	1	-	4	5	7	12	100
8_12_ _0008	1	-	4	5	8	12	100
8_12_ _0009	1	-	4	5	9	12	100
8_12_ _0010	1	-	4	5	10	12	100
8_12_ _0011	1	-	4	5	11	12	100
8_12_ _0012	1	-	4	5	12	12	100
8_12_ _0013	1	-	4	5	13	12	100
8_12_ _0014	1	-	4	5	14	12	100
8_12_ _0015	1	-	4	5	15	12	100
8_12_ _0016	1	-	4	5	16	12	100
8_12_ _0017	1	-	4	5	17	12	100
8_12_ _0018	1	-	4	5	18	12	100
8_12_ _0019	1	-	4	5	19	12	100
8_12_ _0020	1	-	4	5	20	12	100
8_12_ _0021	1	-	4	5	21	12	100
8_12_ _0022	1	-	4	5	22	12	100
8_12_ _0023	1	-	4	5	23	12	100
8_12_ _0024	1	-	4	5	24	12	100
8_12_ _0025	1	-	4	5	25	12	100
8_12_ _0026	1	-	4	5	26	12	100
8_12_ _0027	1	-	4	5	27	12	100
8_12_ _0028	1	-	4	5	28	12	100
8_12_ _0029	1	-	4	5	29	12	100
8_12_ _0030	1	-	4	5	30	12	100



Bei Anfragen / Bestellungen bitte Art.Nr.: nach Form und Werkstoffen ergänzen.

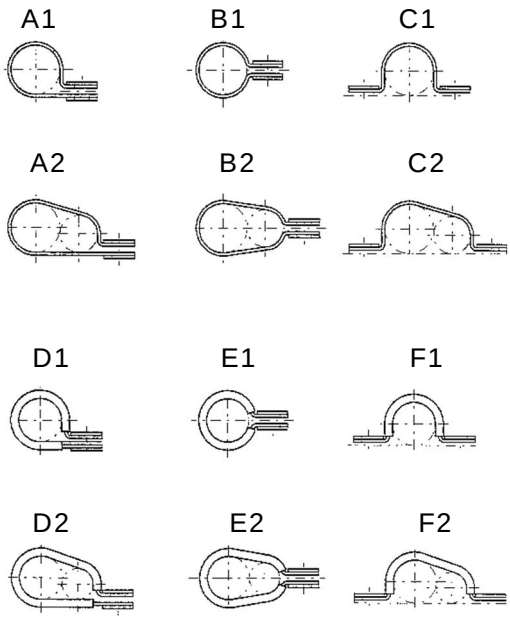

Bestellbeispiel:

Art.Nr. 8 1/2/4/5 12 A100 05

- **Rohr Ø in mm**
- **Form der Schelle A/B/C/D/E/F**
- **Breite des Bandes in mm**
- **Werkstoff W1; W2; W4; W5**
- **Halterungsschelle**

Weitere Größen und Werkstoffe auf Anfrage möglich.

Phone: +49 (0) 231 / 725 790 -0
Fax: +49 (0) 231 / 725 790 -10
Email: info@hokon-verschlusstechnik.de
Homepage: www.hokon-verschlusstechnik.de

Schlauchschellen und Rohrschellen

Halterungsschellen „RS“ (ohne Elastomerprofil)
„RSGU“ (mit Elastomerprofil)

Art.Nr.	Werkstoff				Rohr Ø in mm	Breite In mm	Verp. inhalt
	W1	W2	W4	W5			
8_15_ _0005	1	-	4	5	5	15	100
8_15_ _0006	1	-	4	5	6	15	100
8_15_ _0007	1	-	4	5	7	15	100
8_15_ _0008	1	-	4	5	8	15	100
8_15_ _0009	1	-	4	5	9	15	100
8_15_ _0010	1	-	4	5	10	15	100
8_15_ _0011	1	-	4	5	11	15	100
8_15_ _0012	1	-	4	5	12	15	100
8_15_ _0013	1	-	4	5	13	15	100
8_15_ _0014	1	-	4	5	14	15	100
8_15_ _0015	1	-	4	5	15	15	100
8_15_ _0016	1	-	4	5	16	15	100
8_15_ _0017	1	-	4	5	17	15	100
8_15_ _0018	1	-	4	5	18	15	100
8_15_ _0019	1	-	4	5	19	15	100
8_15_ _0020	1	-	4	5	20	15	100
8_15_ _0021	1	-	4	5	21	15	100
8_15_ _0022	1	-	4	5	22	15	100
8_15_ _0023	1	-	4	5	23	15	100
8_15_ _0024	1	-	4	5	24	15	100
8_15_ _0025	1	-	4	5	25	15	100
8_15_ _0026	1	-	4	5	26	15	100
8_15_ _0027	1	-	4	5	27	15	100
8_15_ _0028	1	-	4	5	28	15	100
8_15_ _0029	1	-	4	5	29	15	100
8_15_ _0030	1	-	4	5	30	15	100
8_15_ _0031	1	-	4	5	31	15	100
8_15_ _0032	1	-	4	5	32	15	100
8_15_ _0033	1	-	4	5	33	15	100
8_15_ _0034	1	-	4	5	34	15	100
8_15_ _0035	1	-	4	5	35	15	100
8_15_ _0036	1	-	4	5	36	15	100
8_15_ _0037	1	-	4	5	37	15	100
8_15_ _0038	1	-	4	5	38	15	100
8_15_ _0039	1	-	4	5	39	15	100
8_15_ _0040	1	-	4	5	40	15	100



Bei Anfragen / Bestellungen bitte Art.Nr.: nach Form und Werkstoffen ergänzen.

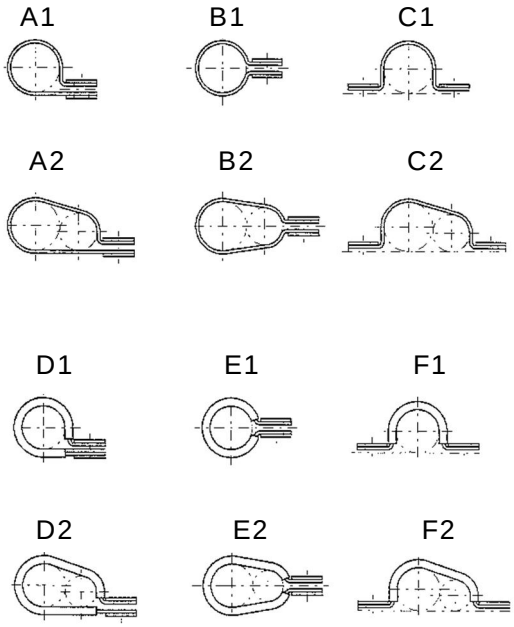

Weitere Größen und Werkstoffe auf Anfrage möglich.

Phone: +49 (0) 231 / 725 790 -0
Fax: +49 (0) 231 / 725 790 -10
Email: info@hokon-verschlusstechnik.de
Homepage: www.hokon-verschlusstechnik.de

Schlauchschellen und Rohrschellen

Halterungsschellen „RS“ (ohne Elastomerprofil)
„RSGU“ (mit Elastomerprofil)

Art.Nr.	Werkstoff				Rohr Ø in mm	Breite In mm	Verp. inhalt
	W1	W2	W4	W5			
8_20_ _0008	1	-	4	5	8	20	100
8_20_ _0009	1	-	4	5	9	20	100
8_20_ _0010	1	-	4	5	10	20	100
8_20_ _0011	1	-	4	5	11	20	100
8_20_ _0012	1	-	4	5	12	20	100
8_20_ _0013	1	-	4	5	13	20	100
8_20_ _0014	1	-	4	5	14	20	100
8_20_ _0015	1	-	4	5	15	20	100
8_20_ _0016	1	-	4	5	16	20	100
8_20_ _0017	1	-	4	5	17	20	100
8_20_ _0018	1	-	4	5	18	20	100
8_20_ _0019	1	-	4	5	19	20	100
8_20_ _0020	1	-	4	5	20	20	100
8_20_ _0021	1	-	4	5	21	20	100
8_20_ _0022	1	-	4	5	22	20	100
8_20_ _0023	1	-	4	5	23	20	100
8_20_ _0024	1	-	4	5	24	20	100
8_20_ _0025	1	-	4	5	25	20	100
8_20_ _0026	1	-	4	5	26	20	100
8_20_ _0027	1	-	4	5	27	20	100
8_20_ _0028	1	-	4	5	28	20	100
8_20_ _0029	1	-	4	5	29	20	100
8_20_ _0030	1	-	4	5	30	20	100
8_20_ _0031	1	-	4	5	31	20	100
8_20_ _0032	1	-	4	5	32	20	100
8_20_ _0033	1	-	4	5	33	20	100
8_20_ _0034	1	-	4	5	34	20	100
8_20_ _0035	1	-	4	5	35	20	100
8_20_ _0036	1	-	4	5	36	20	100
8_20_ _0037	1	-	4	5	37	20	100
8_20_ _0038	1	-	4	5	38	20	100
8_20_ _0039	1	-	4	5	39	20	100
8_20_ _0040	1	-	4	5	40	20	100



Bei Anfragen / Bestellungen bitte Art.Nr.: nach Form und Werkstoffen ergänzen.

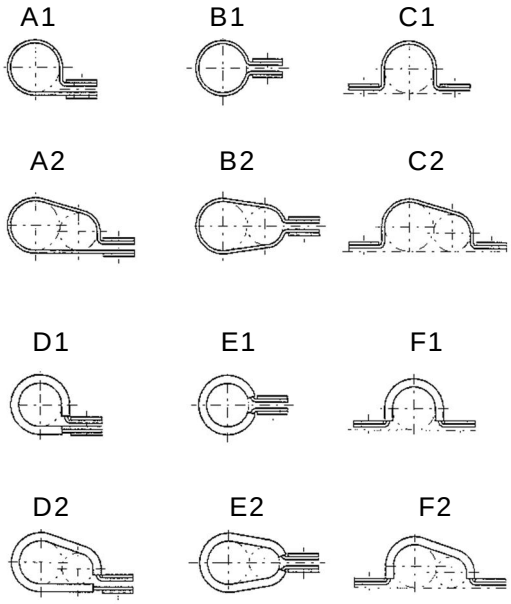

Bestellbeispiel:

Art.Nr. 8 1/2/4/5 12 A100 05

- **Rohr Ø in mm**
- **Form der Schelle A/B/C/D/E/F**
- **Breite des Bandes in mm**
- **Werkstoff W1; W2; W4; W5**
- **Halterungsschelle**

Weitere Größen und Werkstoffe auf Anfrage möglich.

Phone: +49 (0) 231 / 725 790 -0
Fax: +49 (0) 231 / 725 790 -10
Email: info@hokon-verschlusstechnik.de
Homepage: www.hokon-verschlusstechnik.de

Notizen

Phone: +49 (0) 231 / 725 790 -0
Fax: +49 (0) 231 / 725 790 -10
Email: info@hokon-verschlusstechnik.de
Homepage: www.hokon-verschlusstechnik.de

HoKon

VERSCHLUSSTECHNIK &
SONDERKONSTRUKTIONEN

Griffe

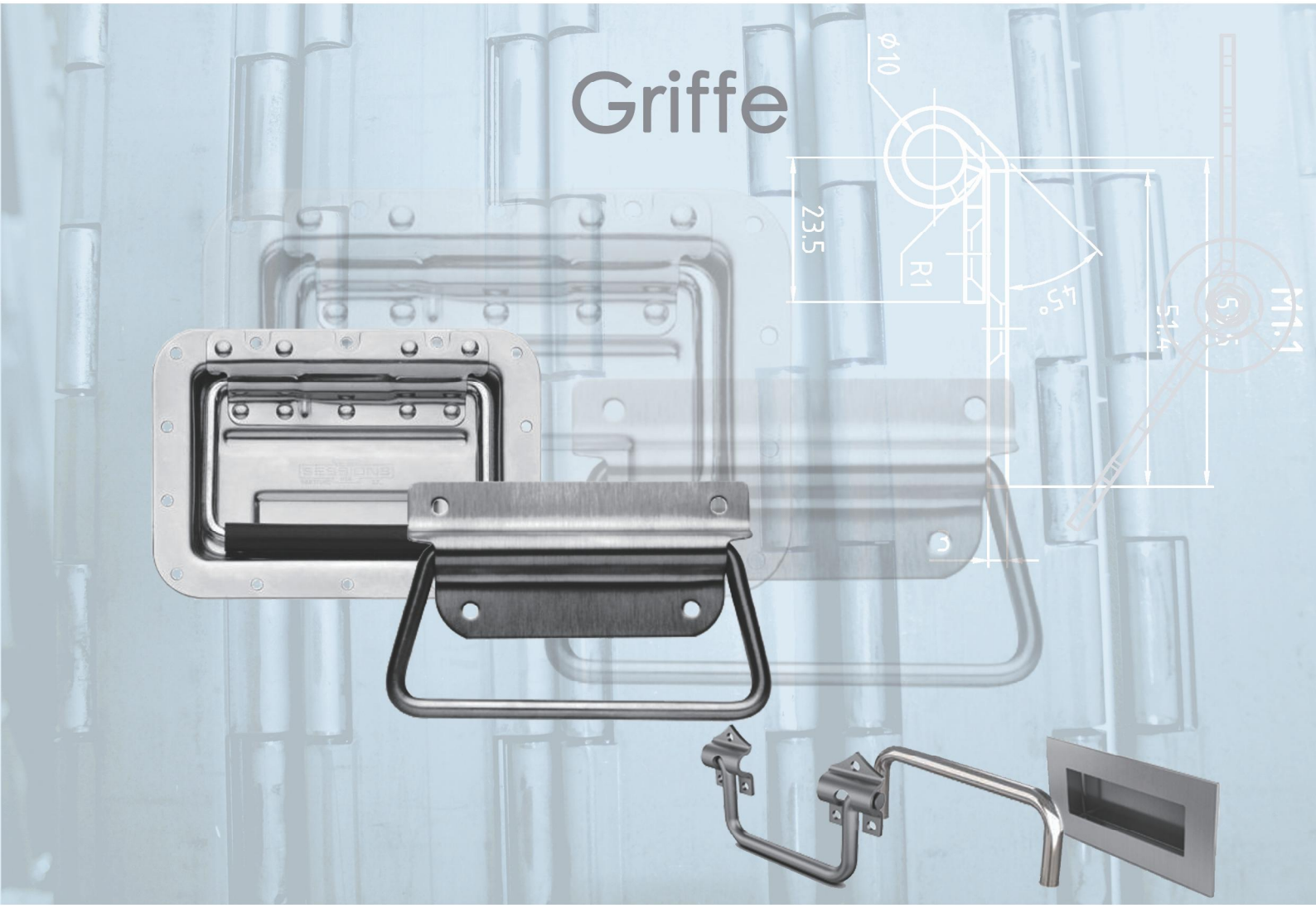

TÜV NORD CERT GmbH ISO 9001

IRIS™ Certification

TÜVRheinland® ZERTIFIZIERT

Management System
ISO 14001:2015

www.tuv.com
ID 9108624624



MAPPE 3 GRIFFE

MAPPE 1 SPANNVERSCHLÜSSE

MAPPE 2 SPANNBÄNDER

MAPPE 3 GRIFFE

KISTENGRIFFE ..... D

- FALLGRIFFE D-1
- KISTENGRIFFE MIT RÜCKSTELLFEDER D-21
- ZIEHGRIFFE D-41
- KUNSTSTOFFGRIFFE D-51
- ZURRÖSEN D-61

MAPPE 4 SCHARNIERE

MAPPE 5 VERRIEGELUNGEN

MAPPE 6 GEWINDEEINSÄTZE

MAPPE 7 VERSCHIEDENES

ALLGEMEINE GESCHÄFTSBEDINGUNGEN .....

Phone: +49 (0) 231 / 725 790 -0
Fax: +49 (0) 231 / 725 790 -10
Email: info@hokon-verschlusstechnik.de
Homepage: www.hokon-verschlusstechnik.de

Fallgriffe



Art.:1054

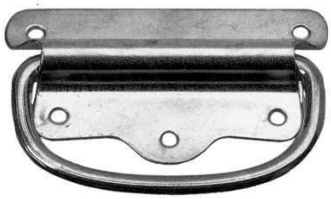

Art.:1055



Art.:3101



Art.:2130



Art.:2134



Art.:2135



Art.:3102



Art.:3120



Art.:3512



Art.:100.H1030

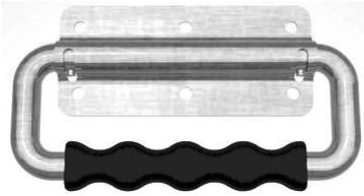

Art.:100.H1079



Art.:100.HE2457

Phone: +49 (0) 231 / 725 790 -0
Fax: +49 (0) 231 / 725 790 -10
Email: info@hokon-verschlusstechnik.de
Homepage: www.hokon-verschlusstechnik.de

Fallgriffe



Art.:6407



Art.:6431



Art.:6440



Art.:6442



Art.:6444



Art.:6451



Art.:6457.03



Art.:6457.04



Art.:6457.05



Art.:6460



Art.:6460.06

Phone: +49 (0) 231 / 725 790 -0
Fax: +49 (0) 231 / 725 790 -10
Email: info@hokon-verschlusstechnik.de
Homepage: www.hokon-verschlusstechnik.de

Fallgriffe

Werkstoffe und Beschichtungen:

.00	Stahl unbehandelt
.01	vernickelt
.02	vermessingt
.03	verchromt
.04	Stahl verzinkt
.05	verbronzt
.06	schwarz verzinkt
.07	bruniert
.08	gelb chromatiert
.09	KTL (Kunststofftauchlack)
.10	silberfarben eloxiert
.20	Messing unbehandelt
.21	Messing vernickelt
.22	Messing poliert
.23	Messing verchromt
.30	Edelstahl (1.4301) unbehandelt
.33	Edelstahl poliert
.35	Edelstahl (1.4401) unbehandelt
.50	Zamak (Zink Aluminium Magnesium Kupfer) unbehandelt
.70	Aluminium unbehandelt
.80	Polyamid unbehandelt

Bestellbeispiel:
Art.Nr.1053.01.04/30



Phone: +49 (0) 231 / 725 790 -0
Fax: +49 (0) 231 / 725 790 -10
Email: info@hokon-verschlusstechnik.de
Homepage: www.hokon-verschlusstechnik.de

Fallgriffe

Art.Nr.:1054 (gelocht und gesenkt)

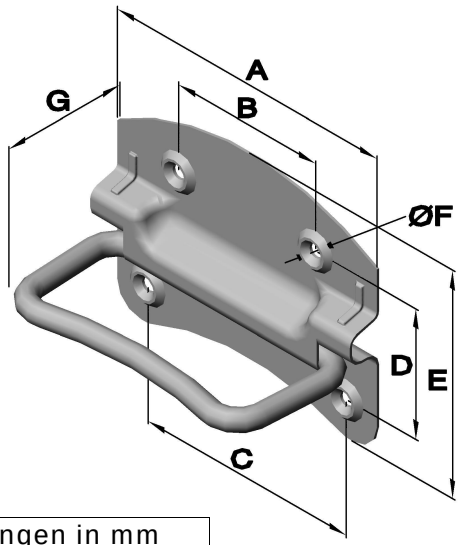

Artikel Nr.						Abmessungen in mm						
Serie	Aus-führung	Werkstoff				A	B	C	D	E	Ø F	G
		vermessingt	verzinkt	bruniert	unbehandelt							
		Stahl	Stahl	Stahl	Edelstahl							
1054	.09	.02	.04	.07	-	90	42	72	40	67	4,2	40
1054	.11	.02	.04	.07	-	110	57	84	48	84	4,5	55
1054	.12	-	-	-	.30	120	70	96	55	84	5,3	75

Art.Nr.:1055 (gelocht)

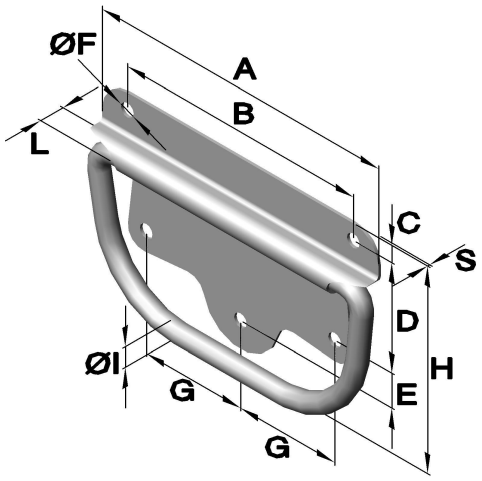

Artikel Nr.					Abmessungen in mm										
Serie	Aus-führung	Werkstoff			A	B	C	D	E	Ø F	G	H	Ø I	L	S
		vermessingt	verzinkt	bruniert											
		Stahl	Stahl	Stahl											
1055	.08	.02	.04	.07	80	66	7	24	7	4	27	56	6	9	1
1055	.09	.02	.04	.07	90	75	6	31	8	4,4	30	61	6,5	9	1
1055	.10	.02	.04	.07	100	80	7	30	10	4,4	32,5	62,5	6,5	9	1
1055	.11	.02	.04	.07	110	90	6	38	12	5	37,5	66,5	7	9	1

Phone: +49 (0) 231 / 725 790 -0
Fax: +49 (0) 231 / 725 790 -10
Email: info@hokon-verschlusstechnik.de
Homepage: www.hokon-verschlusstechnik.de

Fallgriffe

Art.Nr.:2130 (gelocht und gesenkt)

Artikel Nr.		Abmessungen in mm							
Serie	Werkstoff verzinkt Stahl	A	B	C	D	E	Ø F	Ø I	S
2130	.04	140	124	74	90	12	7	8	2

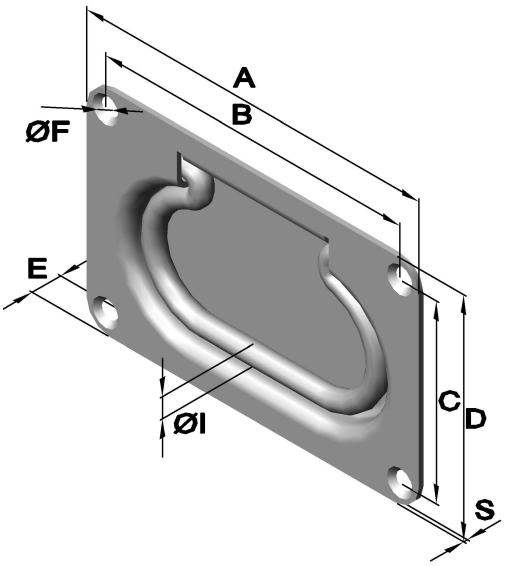

Art.Nr.:2134 (gelocht und gesenkt)

Artikel Nr.			Abmessungen in mm							
Serie	Werkstoff verzinkt Stahl	Werkstoff unbehandelt Edelstahl	A	B	C	D	E	Ø F	Ø I	S
2134	.04	-	130	114	54	70	11,5	5	7	1,5
2134	-	.30	130	114	54	70	11,5	6,5	7	1,3

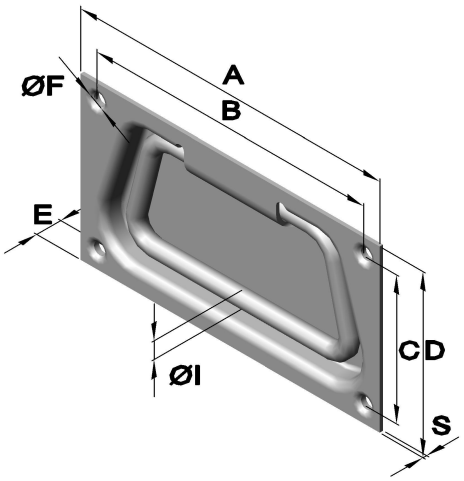

Art.Nr.:2135 (gelocht und gesenkt)

Artikel Nr.		Abmessungen in mm							
Serie	Werkstoff verzinkt Stahl	A	B	C	D	E	Ø F	Ø I	S
2135	.04	130	110	70	90	12	6	7	1,5

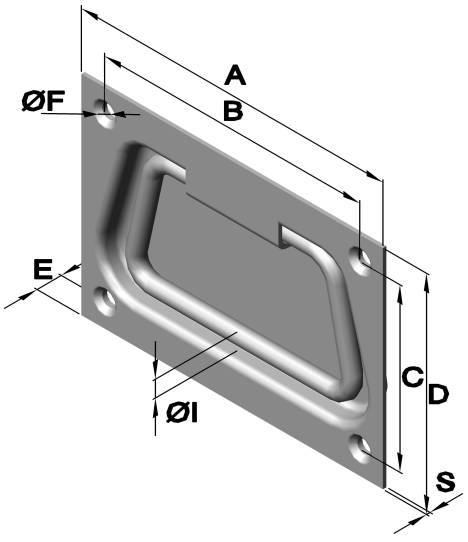

Phone: +49 (0) 231 / 725 790 -0
Fax: +49 (0) 231 / 725 790 -10
Email: info@hokon-verschlusstechnik.de
Homepage: www.hokon-verschlusstechnik.de

Fallgriffe

Art.Nr.:3101 (gelocht und gesenkt)

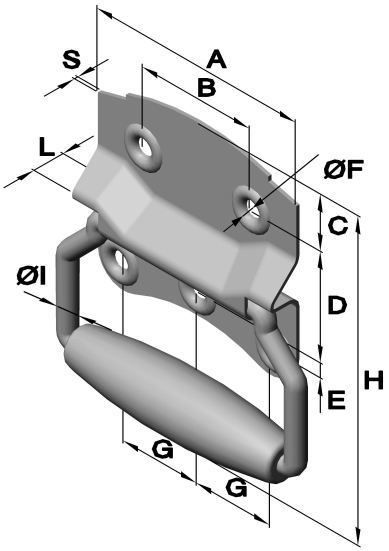

Artikel Nr.				Abmessungen in mm										
Serie	Werkstoff			A	B	C	D	E	Ø F	G	H	Ø I	L	S
	verzinkt	bruniert schwarz	gelb chromatiert											
	Stahl	Stahl	Stahl											
3101	.04	.07	.08	92	50	23	45	6	7	36	128	8	17,5	1,5

Art.Nr.:3102 (gelocht)

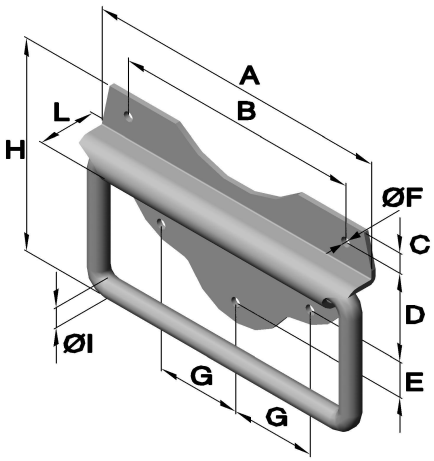

Artikel Nr.		Abmessungen in mm									
Serie	Werkstoff	A	B	C	D	E	Ø F	G	H	Ø I	L
	verzinkt										
	Stahl										
3102	.04	123	98	8	35	14	4	34	74	8	14,5

Art.Nr.:3119/3122 (gelocht und gesenkt)

Art.Nr.:3120 (gelocht und gesenkt)
mit Gummischlauch

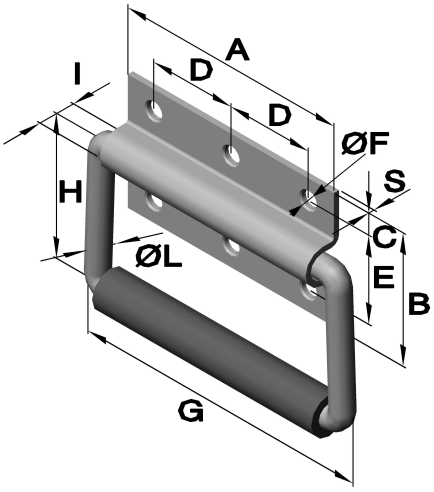

Artikel Nr.		Abmessungen in mm										
Serie	Werkstoff	A	B	C	D	E	Ø F	G	H	I	Ø L	S
	verzinkt											
	Stahl											
3119	.04	80	45	7,5	60	30	2x5	103	57	13	8	1.5
3120	.04	122	47	7	52	33	3x6	145	57	12	8	1.5
3122	.04	122	47	7	52	33	3x6	145	57	12	8	1.5

Phone: +49 (0) 231 / 725 790 -0
Fax: +49 (0) 231 / 725 790 -10
Email: info@hokon-verschlusstechnik.de
Homepage: www.hokon-verschlusstechnik.de

Fallgriffe

Art.Nr.:3510 (gelocht)

auf Wunsch lieferbar mit Federrückstellung

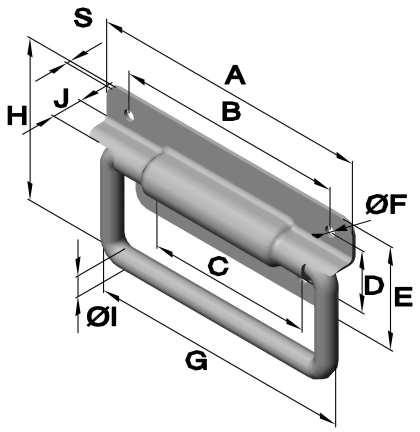

Artikel Nr.		Abmessungen in mm										
Serie	Werkstoff verzinkt Stahl	A	B	C	D	E	Ø F	G	H	Ø I	J	S
3510	.04	110	90	65	25	40	5	100	63	6	13	1,5

Art.Nr.:3511 (gelocht)

Verschiedene Handgriffe
auf Wunsch lieferbar

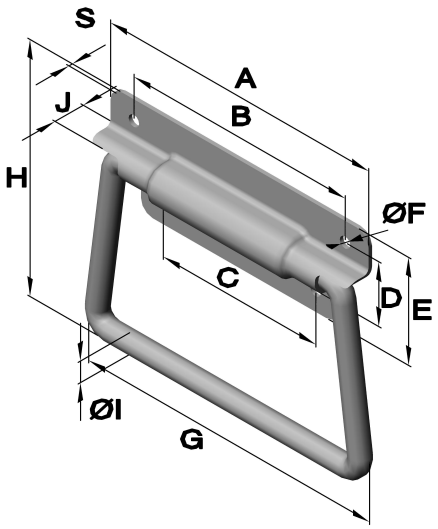

Artikel Nr.		Abmessungen in mm										
Serie	Werkstoff verzinkt Stahl	A	B	C	D	E	Ø F	G	H	Ø I	J	S
3511	.04	110	90	65	25	40	5	121	88	6	13	1,5

Art.Nr.:3512 (gelocht)

Verschiedene Handgriffe
auf Wunsch lieferbar

Höchstbelastung: ca.25 kg

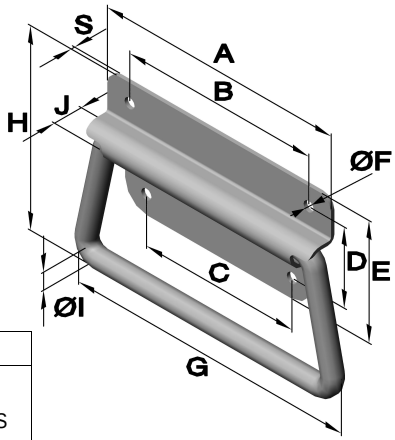

Artikel Nr.			Abmessungen in mm										
Serie	Werkstoff verzinkt Stahl	unbehandelt Edelstahl	A	B	C	D	E	Ø F	G	H	Ø I	J	S
3512	-	.30	100	82	65	31,5	47,5	4,5	118	73	6	10	1,5
3512	.04	-	100	80	65	31,5	47,5	4,5	118	73	6	10	1,5

Phone: +49 (0) 231 / 725 790 -0
Fax: +49 (0) 231 / 725 790 -10
Email: info@hokon-verschlusstechnik.de
Homepage: www.hokon-verschlusstechnik.de

Fallgriffe

Art.Nr.:6407 (gelocht)

Höchstbelastung: max.90 kg

Öffnungswinkel: bis 90°

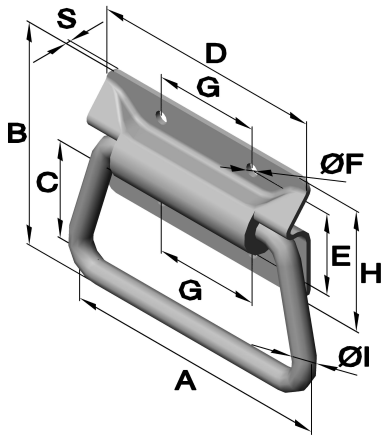

Artikel Nr.		Abmessungen in mm									
Serie	Werkstoff verzinkt Stahl	A	B	C	D	E	Ø F	G	H	Ø I	S
6407	.04	104,8	73,7	35	85,6	30,2	4,8	38,9	44,7	7,8	1,8

Art.Nr.:6425

Öffnungsanschlag bei 90° Positionsfeststellung.

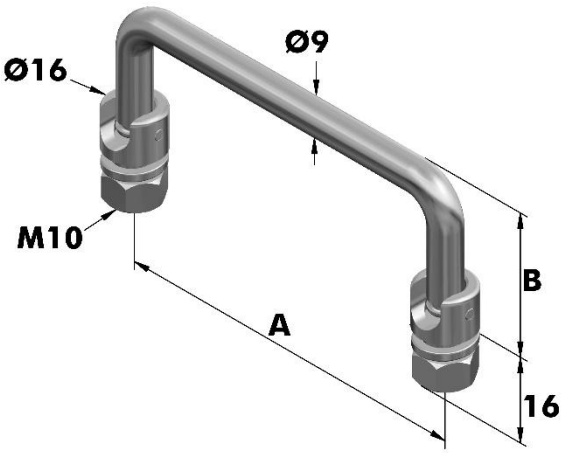

Artikel Nr.			Abmessungen in mm	
Serie	Werkstoff Ausführung	verchromt Stahl	A	B
6425	.01	.03	100	41,5
6425	.02	.03	135	41,5

Art.Nr.:6440 (gelocht und gesenkt)

In Einzelteilen geliefert

Höchstbelastung: max.100 kg /paar
Öffnungswinkel: bis 90°
Einbauöffnung: 97,5 x 47,5

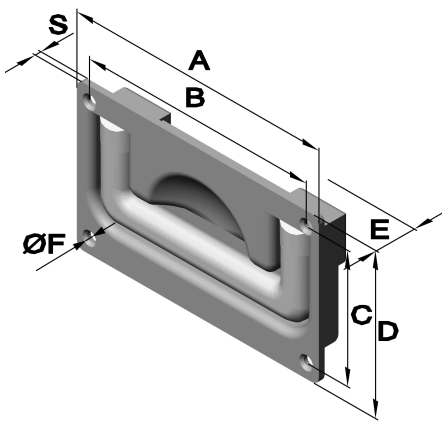

Artikel Nr.		Abmessungen in mm						
Serie	Werkstoff unbehandelt Aluminium	A	B	C	D	E	Ø F	S
6440	.70	105	94	51,5	63,5	17,5	4,5x90°	2,5

Phone: +49 (0) 231 / 725 790 -0
Fax: +49 (0) 231 / 725 790 -10
Email: info@hokon-verschlusstechnik.de
Homepage: www.hokon-verschlusstechnik.de

Fallgriffe

Art.Nr.:6442 (gelocht und gesenkt)

In Einzelteilen geliefert

Höchstbelastung: max.100 kg /paar
Öffnungswinkel: bis 90°
Einbauöffnung: 110 x 70

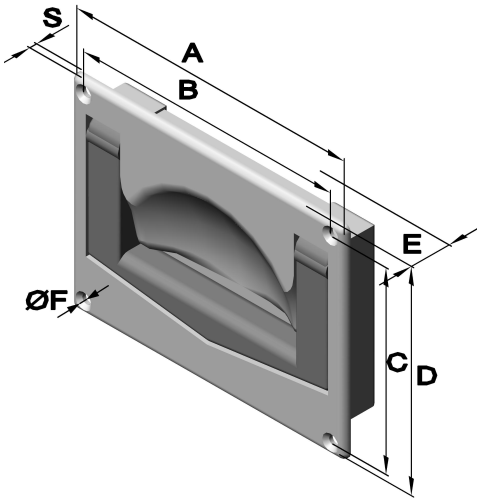

Artikel Nr.		Abmessungen in mm						
Serie	Werkstoff unbehandelt Aluminium	A	B	C	D	E	Ø F	S
6442	.70	120	108	79	91	20	4,5x90°	2,5

Art.Nr.:6444 (gelocht und gesenkt)

In Einzelteilen geliefert

Höchstbelastung: max.100 kg /paar
Öffnungswinkel: bis 90°
Einbauöffnung: 127 x 83

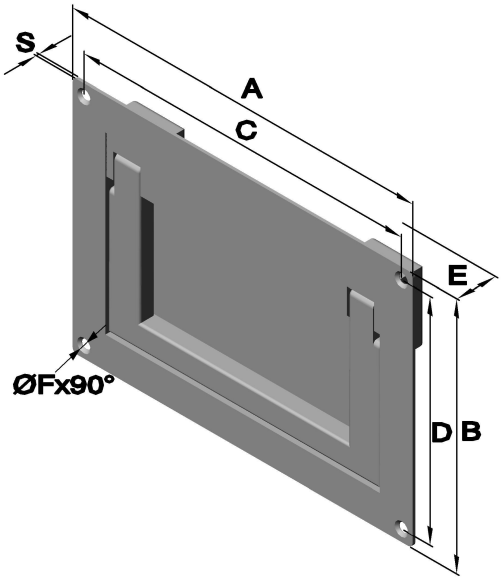

Artikel Nr.			Abmessungen in mm						
Serie	Aus-führung	Werkstoff Stahl	A	B	C	D	E	Ø F	S
6444	.34	verzinkt	150	105	140	95	17	4,3	1,2

Art.Nr.:6451 (gelocht und gesenkt)

Höchstbelastung: max.100 kg /paar
Öffnungswinkel: bis 90°
Einbauöffnung: 171 x 73

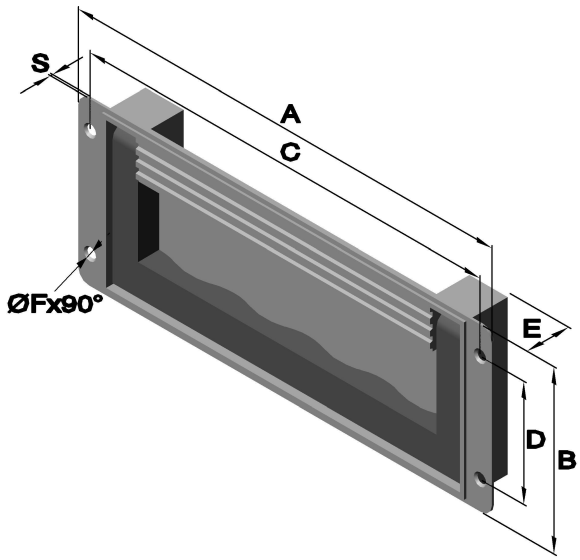

Artikel Nr.		Abmessungen in mm						
Serie	Werkstoff silber lackiert Zamak	A	B	C	D	E	Ø F	S
6451	.50	194	76	183	50	20,5	4,3	2,5

Phone: +49 (0) 231 / 725 790 -0
Fax: +49 (0) 231 / 725 790 -10
Email: info@hokon-verschlusstechnik.de
Homepage: www.hokon-verschlusstechnik.de

Fallgriffe

Art.Nr.:6457 (gelocht)

Höchstbelastung: max.25 kg
Öffnungswinkel: bis 80°

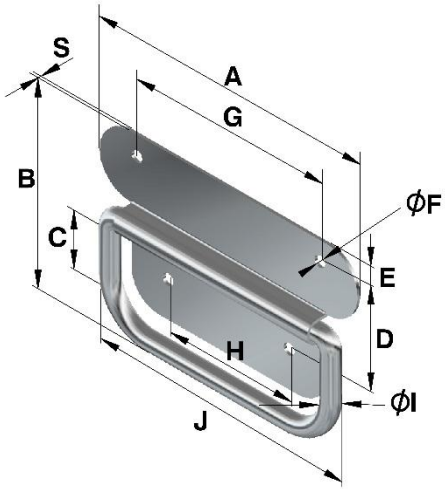

Artikel Nr.				Abmessungen in mm										
Serie	Aus-führung	Werkstoff		A	B	C	D	E	Ø F	G	H	Ø I	J	S
		unbehandelt	verzinkt											
		Stahl	Stahl											
6457	.01	.00	-	96	61	37	-	-	-	-	-	6	88	1
6457	.02	-	.04	96	61	37	34	7	4	68	45	6	88	1

Art.Nr.:6457 (gelocht)

Höchstbelastung: max.25 kg
Öffnungswinkel: bis 80°

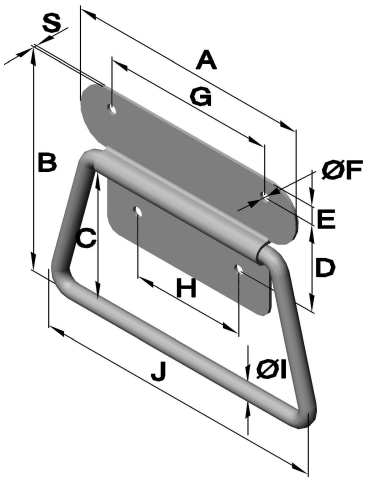

Artikel Nr.				Abmessungen in mm										
Serie	Aus-führung	Werkstoff		A	B	C	D	E	Ø F	G	H	Ø I	J	S
		unbehandelt	verzinkt											
		Stahl	Stahl											
6457	.03	-	.04	96	71	51	34	7	4	68	45	6	102	1

Art.Nr.:6457 (gelocht)

Höchstbelastung: max.60 kg
Öffnungswinkel: bis 80°

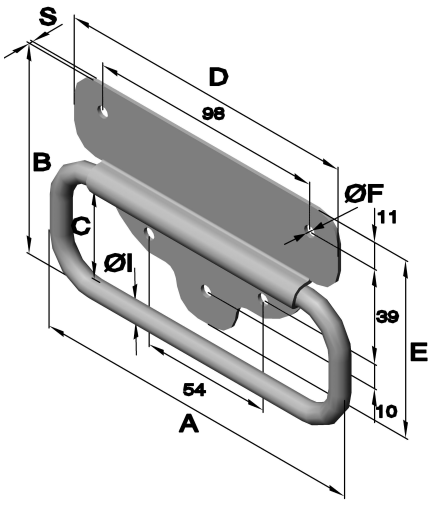

Artikel Nr.				Abmessungen in mm							
Serie	Aus-führung	Werkstoff		A	B	C	D	E	Ø F	Ø I	S
		unbehandelt	verzinkt								
		Stahl	Stahl								
6457	.04	.00	.04	140	87	38	125	73	5	8	1,5

Phone: +49 (0) 231 / 725 790 -0
Fax: +49 (0) 231 / 725 790 -10
Email: info@hokon-verschlusstechnik.de
Homepage: www.hokon-verschlusstechnik.de

Fallgriffe

Art.Nr.:6460 (gelocht und gesenkt)

Öffnungswinkel: bis 90°

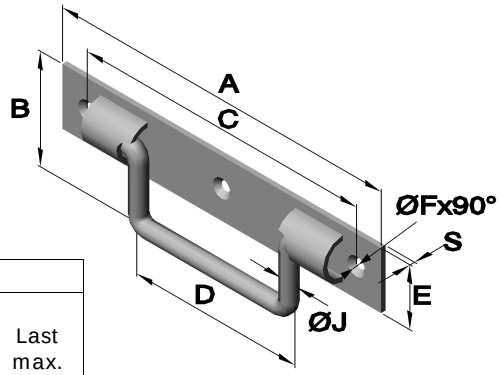

Artikel Nr.			Abmessungen in mm								
Serie	Aus-führung	Werkstoff verzinkt Stahl	A	B	C	D	E	Ø F	Ø J	S	Last max.
6460	.04	.04	142	44,5	120	74	25	5,2	7	2	45kg
6460	.05	.04	160	49,6	138	93,5	25	5,2	8	2	45kg
6460	.07	.04	187	49,6	162	109	25	5,2	8	2	45kg

Art.Nr.:6460 (gelocht und gesenkt)

Höchstbelastung: max.35 kg

Öffnungswinkel: bis 90°

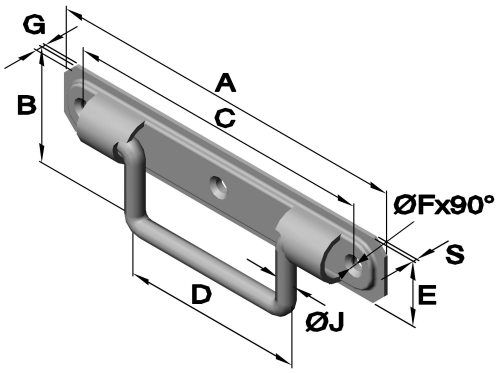

Artikel Nr.			Abmessungen in mm								
Serie	Aus-führung	Werkstoff unbehandelt Edelstahl	A	B	C	D	E	Ø F	G	Ø J	S
6460	.06	.30	160	54	130	89	30	5,2	4	7	1,5

Art.Nr.: 100.H1030 (gelocht)

Öffnungswinkel: bis 90°

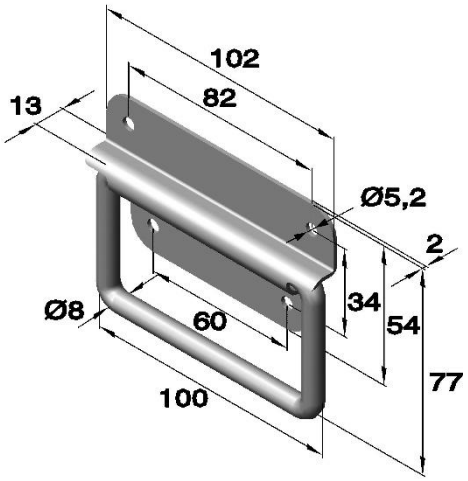

Artikel Nr.	
Serie	Werkstoff verzinkt Stahl
100.H1030	.04

Phone: +49 (0) 231 / 725 790 -0
Fax: +49 (0) 231 / 725 790 -10
Email: info@hokon-verschlusstechnik.de
Homepage: www.hokon-verschlusstechnik.de

Fallgriffe

Art.Nr.: 100.H1030R (gelocht)

Öffnungswinkel: bis 90°

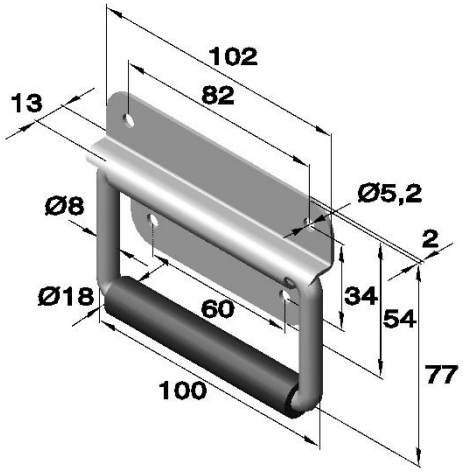

Artikel Nr.	
Serie	Werkstoff
	verzinkt
	Stahl
100.H1030R	.04

Art.Nr.: 100.H1079 (gelocht)

Öffnungswinkel: bis 90°

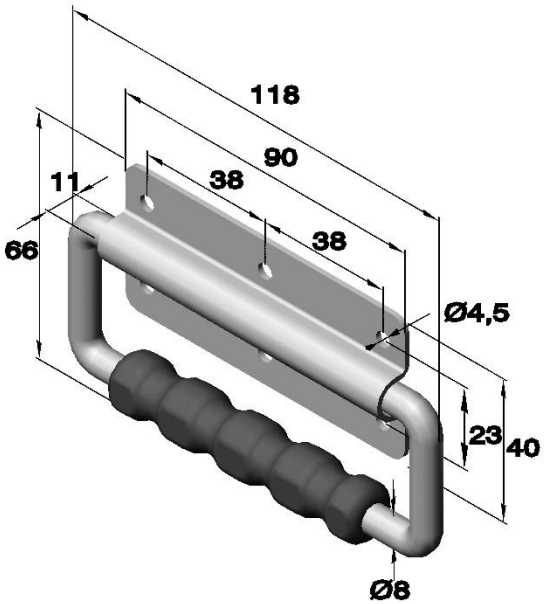

Artikel Nr.	
Serie	Werkstoff
	unbehandelt
100.H1079	Aluminium

Art.Nr.: 100.HE-2457 (gelocht)

Öffnungswinkel: bis 90°

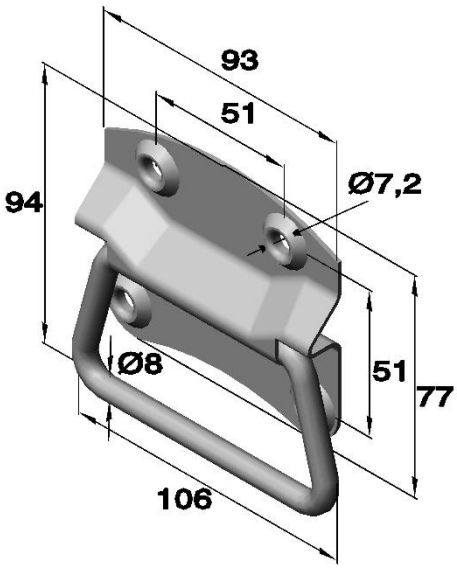

Artikel Nr.	
Serie	Werkstoff
	verzinkt
	Stahl
100.HE-2457	.04

Phone: +49 (0) 231 / 725 790 -0
Fax: +49 (0) 231 / 725 790 -10
Email: info@hokon-verschlusstechnik.de
Homepage: www.hokon-verschlusstechnik.de

Kistengriffe

mit Federrückstellung



Art.:3103



Art.:6401



Art.:6402



Art.:3510



Art.:6403.04



Art.:6403.05



Art.:6405



Art.:6415



Art.:6419

Phone: +49 (0) 231 / 725 790 -0
Fax: +49 (0) 231 / 725 790 -10
Email: info@hokon-verschlusstechnik.de
Homepage: www.hokon-verschlusstechnik.de

Kistengriffe

mit Federrückstellung



Art.:100.H1033Z

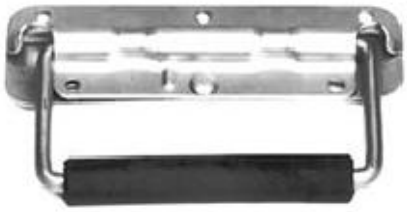

Art.:100.H10527



Art.:100.H1078



Art.:100.HE-2341AL



Art.:100.H8154

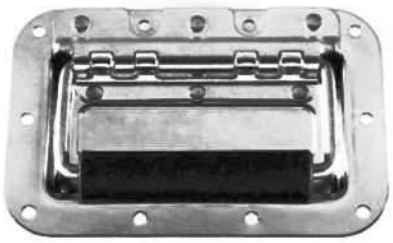

Art.:100.H1054



Art.:100.H2751

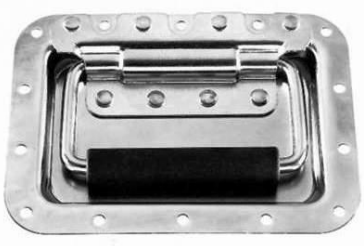

Art.:100.H1065



Art.:100.H7148

Phone: +49 (0) 231 / 725 790 -0
Fax: +49 (0) 231 / 725 790 -10
Email: info@hokon-verschlusstechnik.de
Homepage: www.hokon-verschlusstechnik.de

Kistengriffe
mit Federrückstellung

Art.Nr.:3103 (gelocht und gesenkt)
mit Federrückstellung

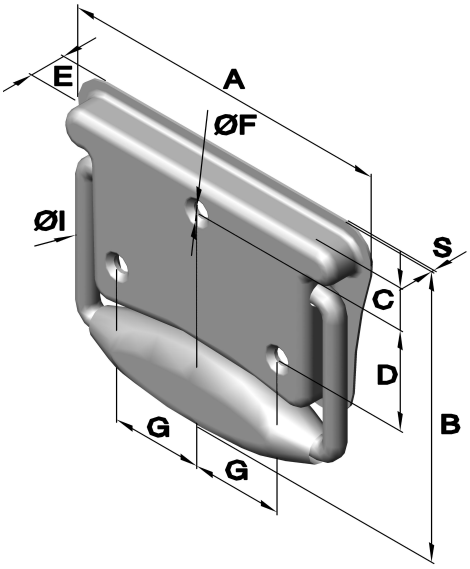

Artikel Nr.		Abmessungen in mm								
Serie	Werkstoff verzinkt Stahl	A	B	C	D	E	Ø F	G	Ø I	S
3103	.04	128	90	16	38	14	6,4	35	8	1,5

Art.Nr.:3112 (gelocht)
mit Federrückstellung

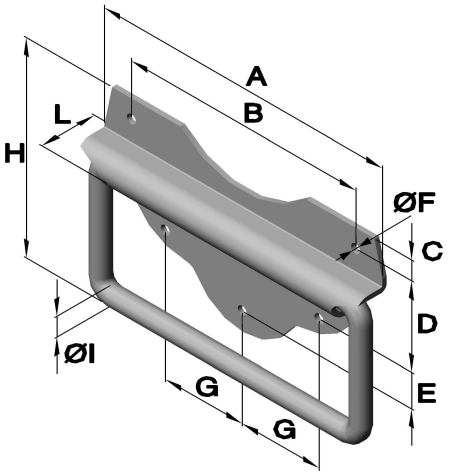

Artikel Nr.		Abmessungen in mm									
Serie	Werkstoff verzinkt Stahl	A	B	C	D	E	Ø F	G	H	Ø I	L
3112	.04	123	98	8	35	14	4	34	74	8	14,5

Art.Nr.:3510 (gelocht)
mit Federrückstellung

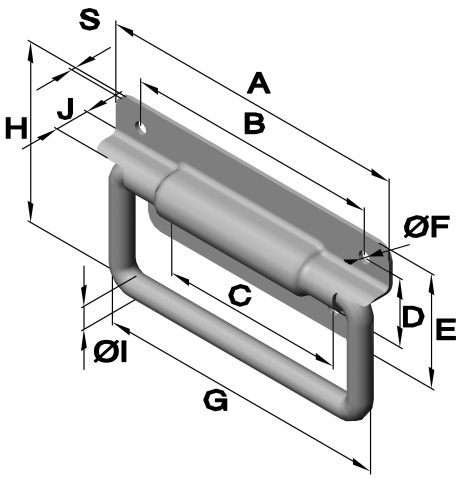

Artikel Nr.		Abmessungen in mm										
Serie	Werkstoff verzinkt Stahl	A	B	C	D	E	Ø F	G	H	Ø I	J	S
3510	F.04	110	90	65	25	40	5	100	63	6	13	1,5

Phone: +49 (0) 231 / 725 790 -0
Fax: +49 (0) 231 / 725 790 -10
Email: info@hokon-verschlusstechnik.de
Homepage: www.hokon-verschlusstechnik.de

Kistengriffe
mit Federrückstellung

Art.Nr.:6401 (gelocht)
mit Federrückstellung

Höchstbelastung: ca.57 kg

Öffnungswinkel: bis 90°

Einbauöffnung: 79x132

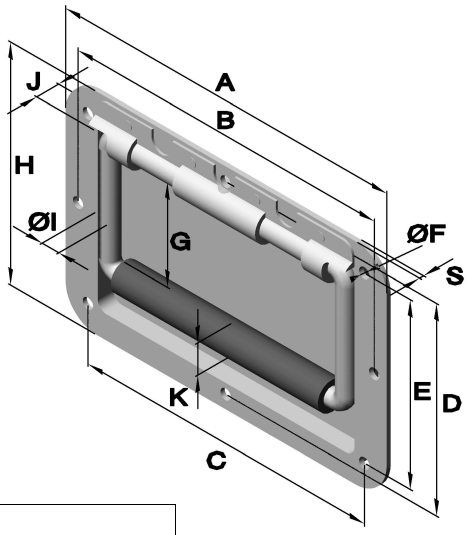

Artikel Nr.		Abmessungen in mm											
Serie	Werkstoff verzinkt Stahl	A	B	C	D	E	Ø F	G	H	Ø I	J	K	S
6401	.04	155,5	142,7	133,3	84,1	73,4	5	46	101,6	8	11	13,5	1,6

Art.Nr.:6402 (gelocht)
mit Federrückstellung

Höchstbelastung: ca.67 kg

Öffnungswinkel: bis 90°

Einbauöffnung: 99x146

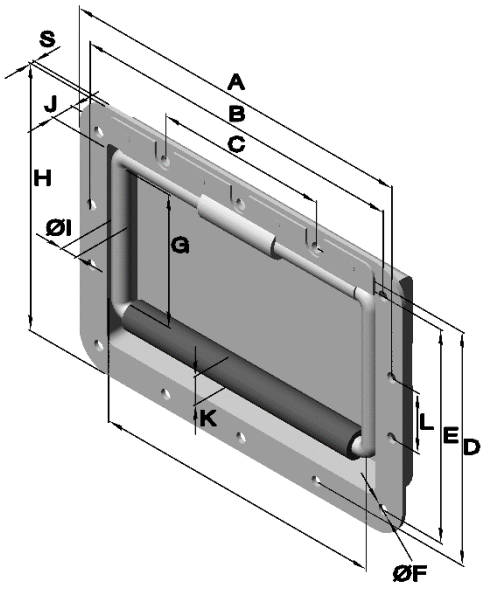

Artikel Nr.			Abmessungen in mm												
Serie	Werkstoff verzinkt Stahl	Epoxylack schwarz Stahl	A	B	C	D	E	Ø F	G	H	Ø I	J	K	L	S
6402	.04	.07	177,8	155,6	82,6	113,5	103,9	5	62	127	8	19,8	13,5	34,9	1,6

Phone: +49 (0) 231 / 725 790 -0
Fax: +49 (0) 231 / 725 790 -10
Email: info@hokon-verschlusstechnik.de
Homepage: www.hokon-verschlusstechnik.de

Kistengriffe
mit Federrückstellung

Art.Nr.:6403 (gelocht)
mit Federrückstellung

Höchstbelastung: ca.45 kg

Öffnungswinkel: bis 90°

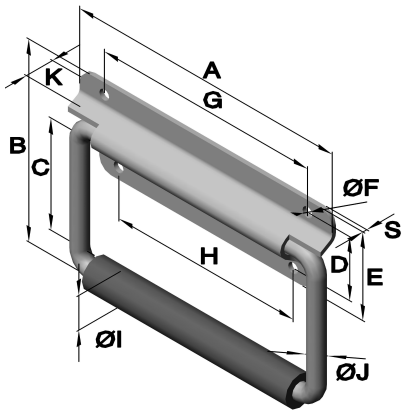

Artikel Nr.				Abmessungen in mm											
Serie	Aus-führung	Werkstoff		A	B	C	D	E	Ø F	G	H	Ø I	Ø J	K	S
		verzinkt	1.4301												
		Stahl	Stahl												
6403	.05	.04	.30	130,3	104,1	60,4	28,6	41,9	5	104,8	88,9	15	7,8	12,7	2
6403	.06	.04	.30	130,3	82,6	38,1	28,6	39,6	5	104,8	88,9	15	7,8	12,7	2

Art.Nr.:6405 (gelocht)
mit Federrückstellung

Höchstbelastung: ca.25 kg

Öffnungswinkel: bis 70°

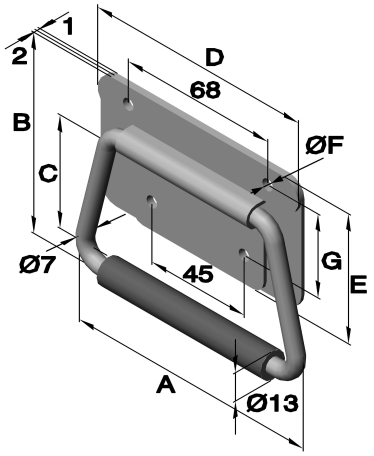

Artikel Nr.			Abmessungen in mm						
Serie	Aus-führung	Werkstoff	A	B	C	D	E	Ø F	G
		Stahl							
6405	.08	Gelb chromatiert	110	87	50,5	98	55	5	35,5

Art.Nr.:6419 (gelocht)
mit Federrückstellung

Höchstbelastung: ca.34 kg

Öffnungswinkel: bis 180°

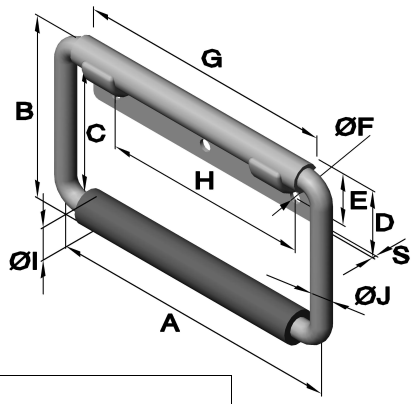

Artikel Nr.				Abmessungen in mm										
Serie	Aus-führung	Werkstoff		A	B	C	D	E	Ø F	G	H	Ø I	Ø J	S
		brüniert	passiviert											
		Stahl	Edelstahl											
6419	.01	.07	.30	130	75,4	46	27,7	21,4	5	106,7	85,8	13,5	7,8	1,5

Phone: +49 (0) 231 / 725 790 -0
Fax: +49 (0) 231 / 725 790 -10
Email: info@hokon-verschlusstechnik.de
Homepage: www.hokon-verschlusstechnik.de

Kistengriffe
mit Federrückstellung

Art.Nr.:6415 (gelocht)
mit Federrückstellung
und Neopren Ummantelung

Höchstbelastung:
Art.Nr.: 6415.01.30: ca.54 kg
Art.Nr.: 6415.02.04: ca.68 kg
Art.Nr.: 6415.03.04: ca.68 kg

Öffnungswinkel: bis 90°

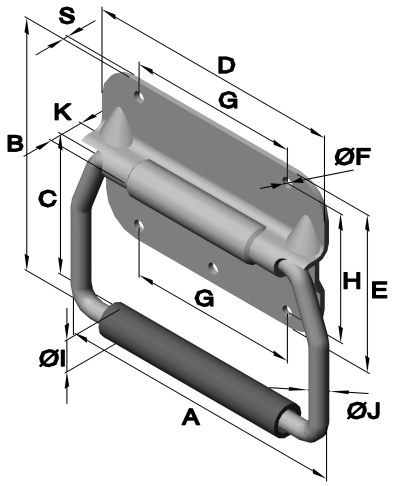

Artikel Nr.				Abmessungen in mm											
Serie	Aus-führung	Werkstoff		A	B	C	D	E	Ø F	G	H	Ø I	Ø J	K	S
		verzinkt	unbehandelt												
		Stahl	Edelstahl												
6415	.01	-	.30	130	112,7	50,8	120,6	69,8	5	76,2	57,1	14,2	7,8	16,8	2,3
6415	.02	.04	-	130	101,6	50,8	124	50,8	5	66,6	38,1	14,2	7,8	17,5	2,3
6415	.03	.04	-	130	104,1	50,8	124	50,8	5	66,6	38,1	19	7,8	17,5	2,3

Art.Nr.: 100.H1033Z (gelocht)
mit Federrückstellung,
und Gummischlauch

Artikel Nr.	
Serie	Werkstoff
	verzinkt
	Stahl
100.H1033Z	.04

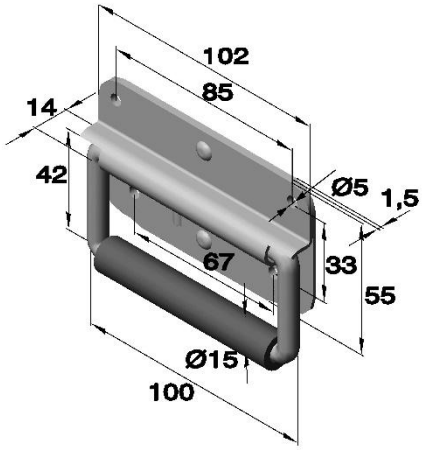

Art.Nr.: 100.HE-2341 (gelocht)
mit Federrückstellung

Artikel Nr.	
Serie	Werkstoff
	unbehandelt
	Aluminium
100.HE-2341	AL

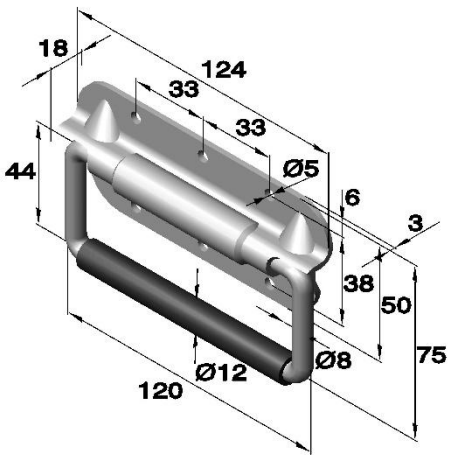

Phone: +49 (0) 231 / 725 790 -0
Fax: +49 (0) 231 / 725 790 -10
Email: info@hokon-verschlusstechnik.de
Homepage: www.hokon-verschlusstechnik.de

Kistengriffe
mit Federrückstellung

Art.Nr.: 100.H10527 (gelocht)
mit Federrückstellung

Artikel Nr.	
Serie	Werkstoff
	verzinkt
	Stahl
100.H10527	.04

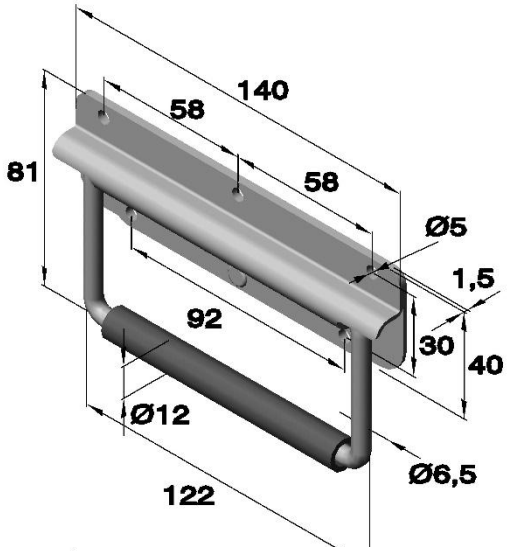

Art.Nr.: 100.H1053z (gelocht)
mit Federrückstellung

Artikel Nr.		
Serie	Werkstoff	
	verzinkt	brüniert-schwarz
	Stahl	Stahl
100.H1053z	.04	.07

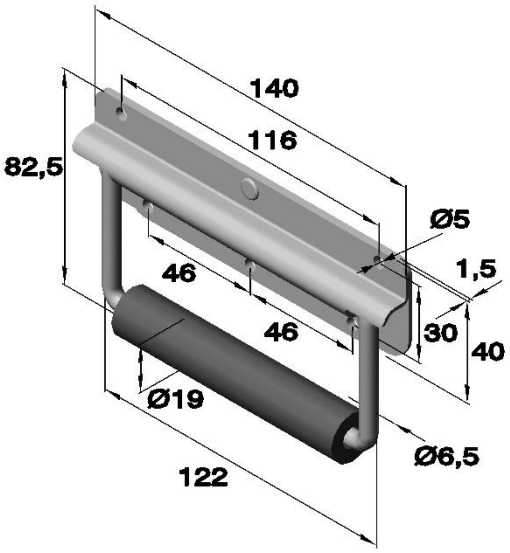

Art.Nr.: 100.H1078
mit Federrückstellung

Artikel Nr.	
Serie	Werkstoff
	verzinkt
	Stahl
100.H1078	.04

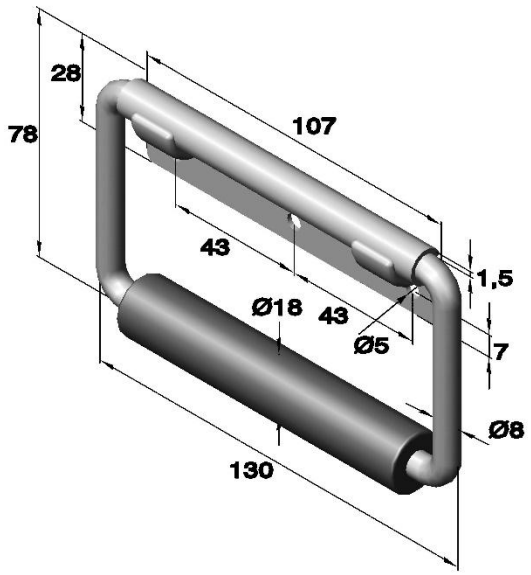

Phone: +49 (0) 231 / 725 790 -0
Fax: +49 (0) 231 / 725 790 -10
Email: info@hokon-verschlusstechnik.de
Homepage: www.hokon-verschlusstechnik.de

Kistengriffe
mit Federrückstellung

Art.Nr.: 100.H1050 (gelocht)
mit Federrückstellung

Einbauöffnung: 75x128

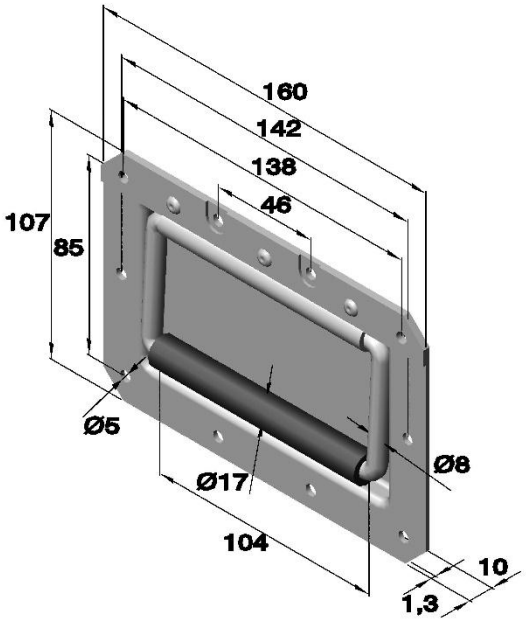

Artikel Nr.		
Serie	Werkstoff	
	verzinkt	brüniert-schwarz
	Stahl	Stahl
100.H1050	.04	.07

Art.Nr.: 100.H1065 (gelocht)
Art.Nr.: 100.H7165-10 (gelocht)
mit Federrückstellung

Einbauöffnung: 148 x 98

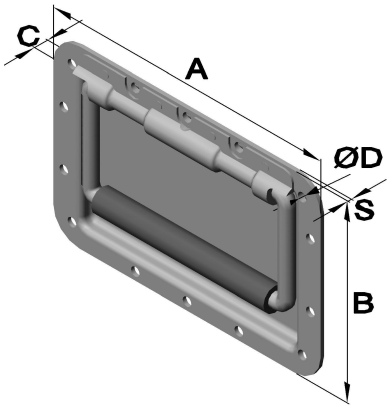

Artikel Nr.				Abmessungen in mm				
Serie	Werkstoff			A	B	C	Ø D	S
	verzinkt	brüniert schwarz	unbehandelt					
	Stahl	Stahl	Edelstahl					
100.H7165-10	.04	.07	-	178	127	11,5	5,2	1,5
100.H7165	Z.04	K.07	-	178	127	15,5	5,2	1,5

Art.Nr.: 100.H7149 (gelocht)
Art.Nr.: 100.H7151 (gelocht)
Art.Nr.: 100.H7159 (gelocht)
mit Federrückstellung

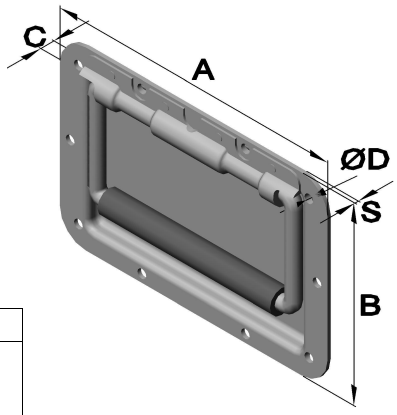

Artikel Nr.					Abmessungen in mm				
Serie	Werkstoff				A	B	C	Ø D	Ø I
	verchromt	verzinkt	brüniert-schwarz	unbehandelt					
	Stahl	Stahl	Stahl	Edelstahl					
100.H7149	-	.04	-	-	160	107	15	5	19
100.H7151	c.03	z.04	-	s.30	160	107	9,5	5	15,5
100.H7159	-	z.04	K.07	-	160	107	8,5	-	19

Phone: +49 (0) 231 / 725 790 -0
Fax: +49 (0) 231 / 725 790 -10
Email: info@hokon-verschlusstechnik.de
Homepage: www.hokon-verschlusstechnik.de

Kistengriffe
mit Federrückstellung

Art.Nr.: 100.H1085

Nietplatte gelocht, zu
Art.Nr.: 100.H1050
Art.Nr.: 100.H7151
Art.Nr.: 100.H7159

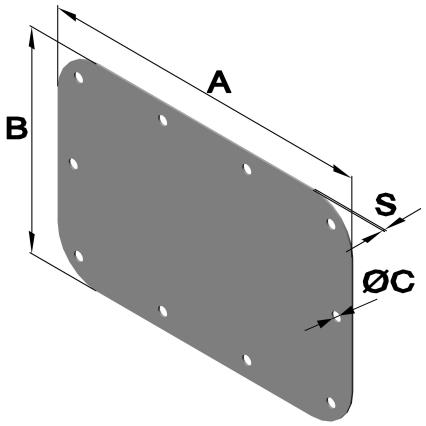

Artikel Nr.			Abmessungen in mm			
Serie	Werkstoff		A	B	Ø C	S
	verzinkt	brüniert-schwarz				
	Stahl	Stahl				
100.H1085	.04	.07	160	107	5	0,9

Art.Nr.: 100.H1906

Nietplatte gelocht, zu
Art.Nr.: 100.H1050
Art.Nr.: 100.H7151
Art.Nr.: 100.H7159

Art.Nr.: 100.H1065/BP

Nietplatte gelocht, zu
Art.Nr.: 100.H1065
Art.Nr.: 100.H7165
Art.Nr.: 100.H7159

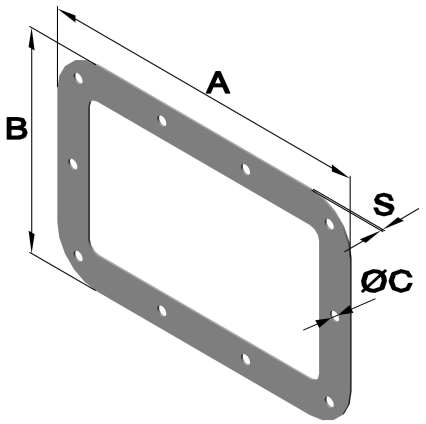

Artikel Nr.			Abmessungen in mm			
Serie	Werkstoff		A	B	Ø C	S
	verzinkt	brüniert-schwarz				
	Stahl	Stahl				
100.H1906	.04	.07	160	107,2	5	0,9
100.H1065/BP	.04	-	178	127	5	0,9

Art.Nr.: 100.H2751 (gelocht)
mit Federrückstellung

Einbauöffnung: 130 x 75

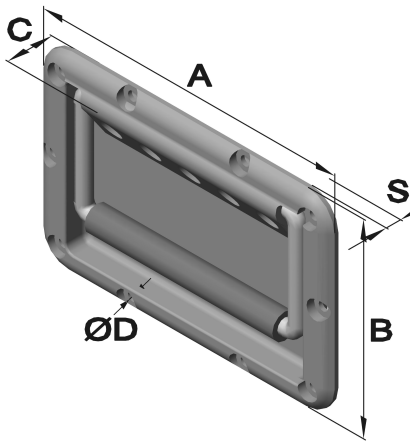

Artikel Nr.		Abmessungen in mm				
Serie	Werkstoff	A	B	C	Ø D	S
	schwarz					
	ABS					
100.H2751	K.07	162	108	9	5,2	10

Phone: +49 (0) 231 / 725 790 -0
Fax: +49 (0) 231 / 725 790 -10
Email: info@hokon-verschlusstechnik.de
Homepage: www.hokon-verschlusstechnik.de

Kistengriffe
mit Federrückstellung

Art.Nr.: 100.H7148 (gelocht)
mit Federrückstellung

Einbauöffnung: 130 x 55

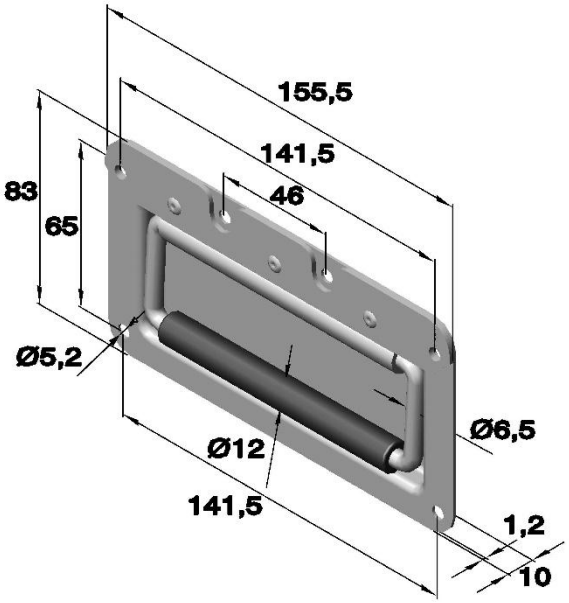

Artikel Nr.	
Serie	Werkstoff
	verzinkt
	Stahl
100.H7148	.04

Art.Nr.: 100.H8154 (gelocht)
mit Federrückstellung

Einbauöffnung: 130 x 75

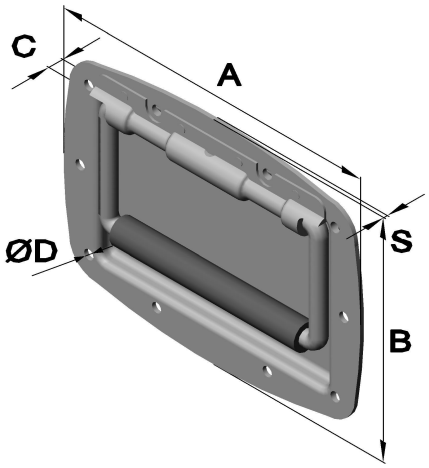

Artikel Nr.		Abmessungen in mm					
Serie	Werkstoff verzinkt Stahl	A	B	C	Ø D	Ø I	S
100.H8154	.04	170	114	9,5	5	19	1,5

Art.Nr.: 100.H4051 (gelocht)
mit Federrückstellung

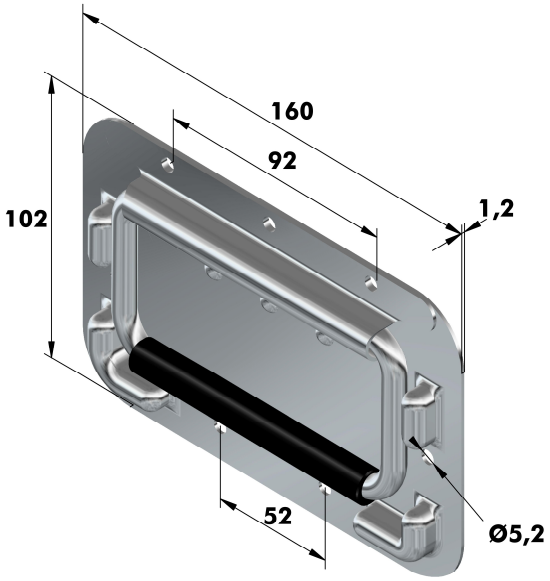

Artikel Nr.	
Serie	Werkstoff
	verzinkt
	Stahl
100.H4051	.04

Phone: +49 (0) 231 / 725 790 -0
Fax: +49 (0) 231 / 725 790 -10
Email: info@hokon-verschlusstechnik.de
Homepage: www.hokon-verschlusstechnik.de

Ziehgriffe














Phone: +49 (0) 231 / 725 790 -0
Fax: +49 (0) 231 / 725 790 -10
Email: info@hokon-verschlusstechnik.de
Homepage: www.hokon-verschlusstechnik.de

Ziehgriffe

Art.Nr.:1053 (gelocht und gesenkt)

Hohlgriff kalt geformt

Artikel Nr.			Abmessungen in mm						
Serie	Aus-führung	Werkstoff vernickelt Stahl	A	B	C	D	E	Ø F	G
1053	.08	.01	66	80	18,5	13	38	3,2	-
1053	.10	.01	83	100	21,5	13	48	3,2	-
1053	.12	.01	99	120	24,5	16	60	3,2	-
1053	.14	.01	121	140	28,5	19	70	3,2	13
1053	.16	.01	140	160	29,5	24	80	3,2	13

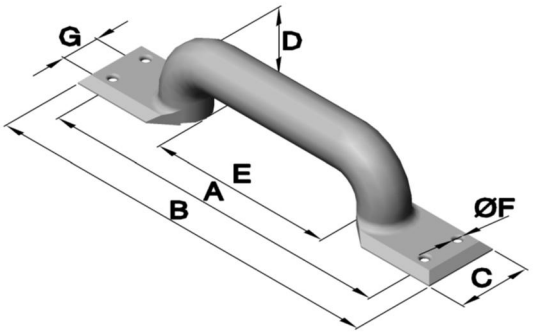

Art.Nr.:3104/3105

Artikel Nr.				Abmessungen in mm				
Serie	Werkstoff unbehandelt Stahl	verzinkt Stahl	unbehandelt Edelstahl	A	B	C	D	E
3104	.00	.04	.30	120	96	29	29	1
3105	-	.04	-	96	73	29	28	1

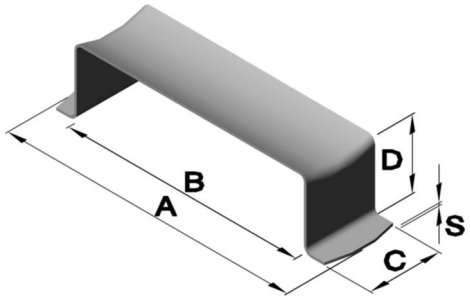

Art.Nr.:6408 (gelocht und gesenkt)

Artikel Nr.		Abmessungen in mm							
Serie	Werkstoff poliert Edelstahl	A	B	C	D	E	Ø F	G	S
6408	.33	88	100	25	5,5	10	4,1°	18	5

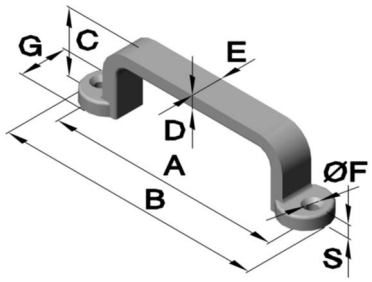

Art.Nr.:6409 (gelocht)

Artikel Nr.			Abmessungen in mm					
Serie	Werkstoff verzinkt Stahl	1.4301 entgratet	A	B	C	D	Ø F	S
6409	.04	.30	107	120	15	21	4,3	2

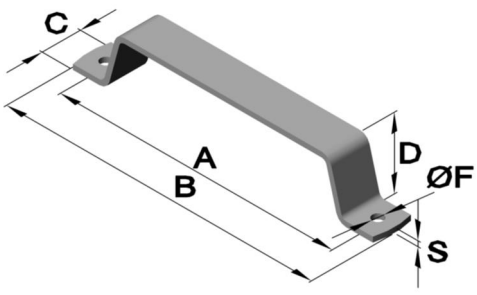

Phone: +49 (0) 231 / 725 790 -0
Fax: +49 (0) 231 / 725 790 -10
Email: info@hokon-verschlusstechnik.de
Homepage: www.hokon-verschlusstechnik.de

Ziehgriffe

Art.Nr.:6410 (gelocht und gesenkt)

Artikel Nr.			Abmessungen in mm								
Serie	Aus-führung	Werkstoff poliert Edelstahl	A	B	C	D	E	Ø F	G	H	S
6410	.01	.33	106	120	24	7	12	4,1	24	27	5
6410	.02	.33	126	150	30	8	15	5,3	30	33	6

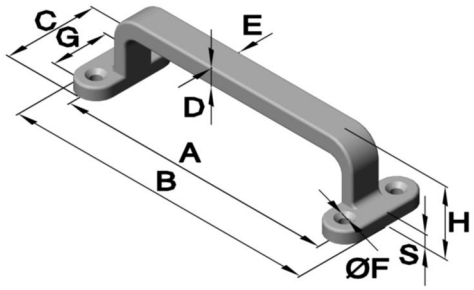

Art.Nr.:6411 (mit Innengewinde)

Artikel Nr.					Abmessungen in mm					
Serie	Aus-führung	Werkstoff vernickelt Messing	verchromt Messing	eloxiert Aluminium	A	B	C	Ø D	M	Gewinde-länge
6411	.01	.-	-	.70	52	60	34	8	M4	10
6411	.02	-	-	.70	80	88	34	8	M4	12
6411	.03	-	-	.70	100	108	34	8	M4	12
6411	.04	-	-	.70	120	128	34	8	M4	10
6411	.05	-	-	.70	100	108	30	7	M4	8
6411	.01	.21	.23	-	100	108	30	7	M4	8

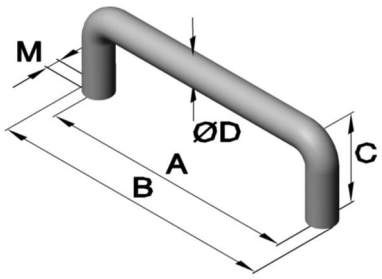

Art.Nr.:6412 (mit Innengewinde)

Artikel Nr.				Abmessungen in mm					
Serie	Aus-führung	Werkstoff verchromt Stahl	unbehandelt Edelstahl	A	B	C	Ø D	M	Gewinde-länge
6412	.01	.03	-	102	110	38	8	M5	14
6412	.02	.03	-	153	161	38	8	M5	14
6412	.03	.03	-	204	212	38	8	M5	14
6412	.01	-	.30	150	159	28	9	M4	8
6412	.02	-	.30	120	129	28	9	M4	8
6412	.03	-	.30	95	104	28	9	M4	8

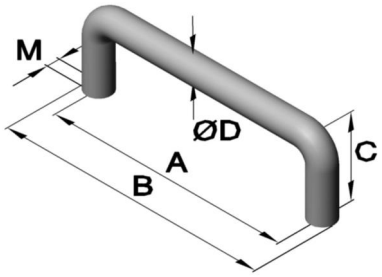

Art.Nr.:6412 (mit Innengewinde)

Artikel Nr.			Abmessungen in mm					
Serie	Aus-führung	Werkstoff poliert Edelstahl	A	B	C	D	M	Gewinde-länge
6412	.01	.35	92	99,8	32	7,8	M5	10
6412	.02	.35	110	117,8	32	7,8	M5	10
6412	.04	.30	100	108	40	8	M5	11
6412	.05	.30	150	158	50	8	M5	11
6412	.06	.30	200	208	50	8	M5	11

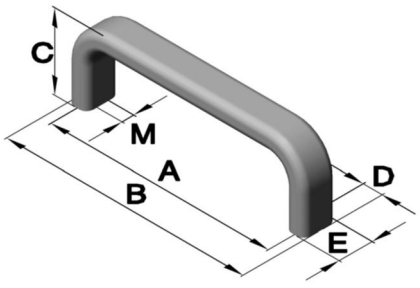

Phone: +49 (0) 231 / 725 790 -0
Fax: +49 (0) 231 / 725 790 -10
Email: info@hokon-verschlusstechnik.de
Homepage: www.hokon-verschlusstechnik.de

Ziehgriffe

Art.Nr.:6412 für
Art.Nr.:6412.01.03
Art.Nr.:6412.02.03
Art.Nr.:6412.03.03

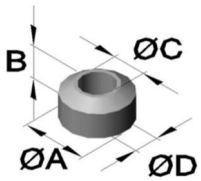

Artikel Nr.			Abmessungen in mm			
Serie	Aus-führung	Werkstoff verchromt Messing	Ø A	B	Ø C	Ø D
6412	.01	.23	16	8	8,2	6

Art.Nr.:6416 (mit Innengewinde)

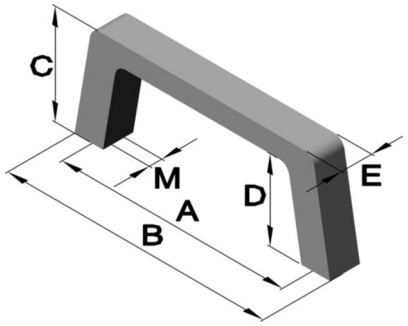

Artikel Nr.			Abmessungen in mm						
Serie	Aus-führung	Werkstoff schwarz Aluminium	A	B	C	D	E	M	Gewinde-länge
6416	.01	.70	88	102	40	32	12,2	M5	10
6416	.02	.70	120	134	40	32	12,2	M5	10

Art.Nr.:6417

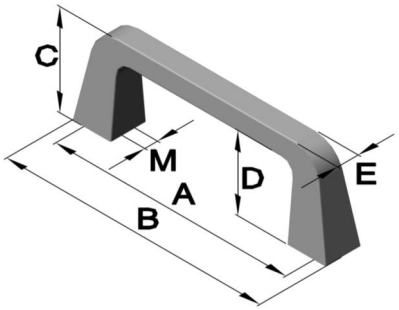

Artikel Nr.			Abmessungen in mm						
Serie	Aus-führung	Werkstoff verchromt Zamak	A	B	C	D	E	M	Gewinde-länge
6417	.01	.53	90	99	33	26	8	M4	8

Art.Nr.:6417 (mit Innengewinde)

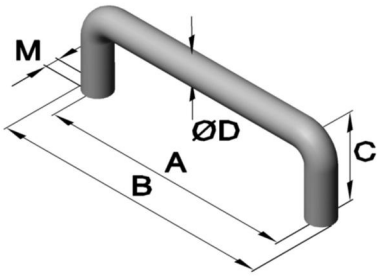

Artikel Nr.			Abmessungen in mm					
Serie	Aus-führung	Werkstoff poliert Aluminium	A	B	C	Ø D	M	Gewinde-länge
6417	.01	.70	92	102	32	10	M5	10
6417	.02	.70	108	118	39	10	M4	10

Art.Nr.:6418 (mit Innengewinde)

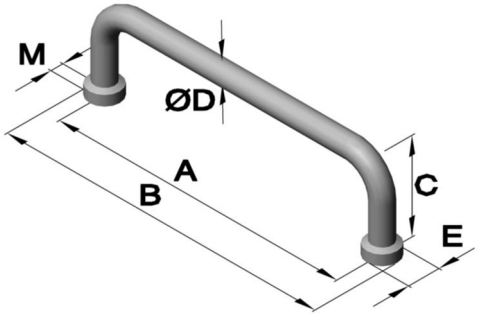

Artikel Nr.			Abmessungen in mm						
Serie	Aus-führung	Werkstoff poliert Edelstahl	A	B	C	Ø D	E	M	Gewinde-länge
6418	.01	.30	110	122	35	8	12	M5	11

Phone: +49 (0) 231 / 725 790 -0
Fax: +49 (0) 231 / 725 790 -10
Email: info@hokon-verschlusstechnik.de
Homepage: www.hokon-verschlusstechnik.de

Ziehgriffe

Art.Nr.:6418 (mit Außengewinde)

Artikel Nr.			Abmessungen in mm						
Serie	Ausf-ührung	Werkstoff verchromt Messing	A	B	C	Ø D	E	M	Gewinde-länge
6418	.01	.23	160	176	50	8	16	M8	10

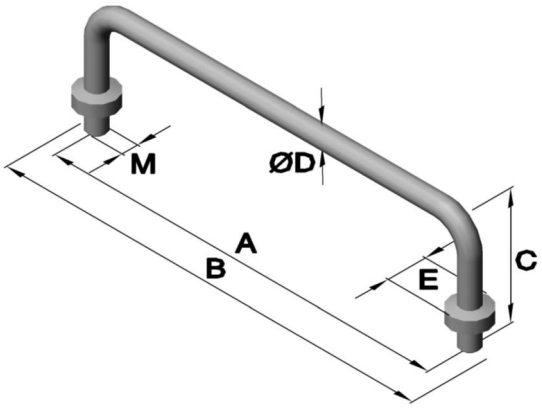

Art.Nr.:6418 (mit Innengewinde)

Artikel Nr.			Abmessungen in mm						
Serie	Aus-führung	Werkstoff verchromt Zamak	A	B	C	D	E	M	Gewinde-länge
6418	.01	.53	111	145	21	29	8	M4	5

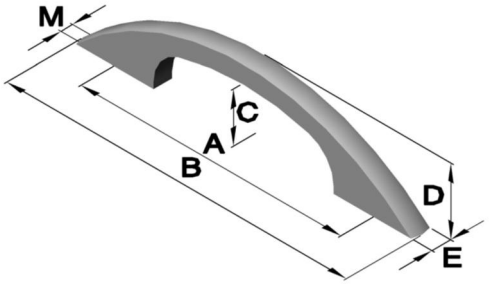

Art.Nr.:6418 (mit Innengewinde)

Artikel Nr.				Abmessungen in mm						
Serie	Aus-führung	Werkstoff Schwarz Zamak	verchromt Zamak	A	B	C	Ø D	E	M	Gewinde-länge
6418	.01	.50	-	160	174	26	8	10	M4	8
6418	.02	-	.53	160	174	26	8	10	M4	8

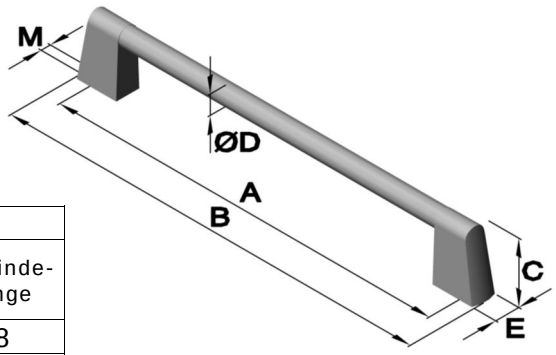

Art.Nr.:6420 (gelocht und gesenkt)

Artikel Nr.			Abmessungen in mm					
Serie	Aus-führung	Werkstoff	A	B	C	D	Ø F	S
6420	.03	verchromt Zamak	107	120	14	22	4,3*90°	4

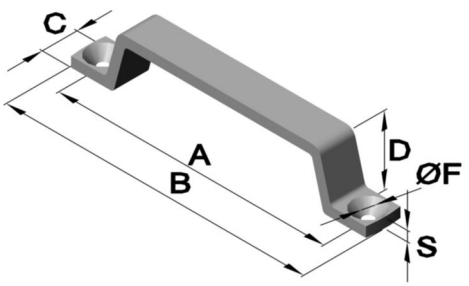

Phone: +49 (0) 231 / 725 790 -0
Fax: +49 (0) 231 / 725 790 -10
Email: info@hokon-verschlusstechnik.de
Homepage: www.hokon-verschlusstechnik.de

Ziehgriffe

Art.Nr.:6420 (gelocht)

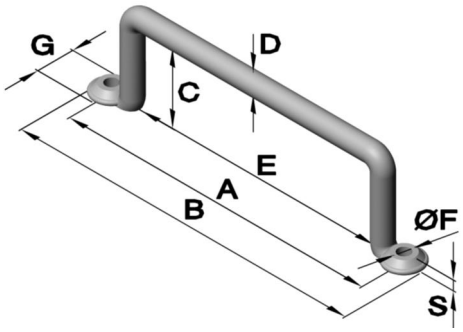

Artikel Nr.			Abmessungen in mm							
Serie	Aus-führung	Werkstoff verzinkt Stahl	A	B	C	D	E	Ø F	G	S
6420	.10	.02	125	140	30	8	85	5,1	16	3

Art.Nr.:6422 (mit Innengewinde)

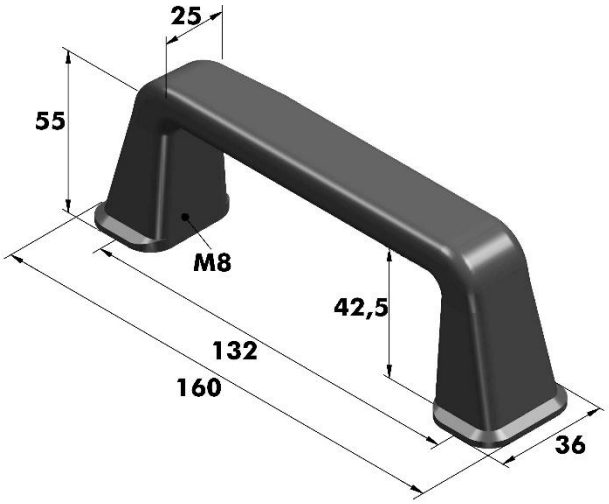

Artikel Nr.		
Serie	Aus-führung	Werkstoff schwarz
6422	.03	Kunststoff

Art.Nr.:6424 (mit Innengewinde)

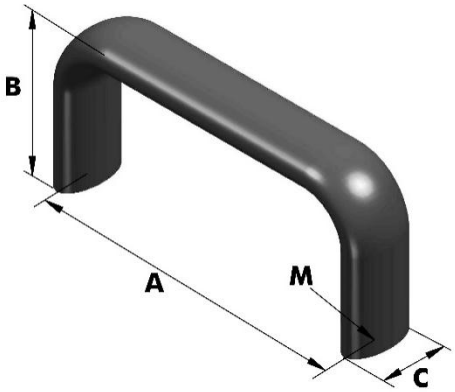

Artikel Nr.			Abmessungen in mm			
Serie	Aus-führung	Werkstoff schwarz	A	B	C	M
6424	.01	Aluminium	75	38	16	M5
6424	.02	Aluminium	100	38	16	M5
6424	.03	Aluminium	150	38	16	M5

Art.Nr.:6445 (gelocht und gesenkt)

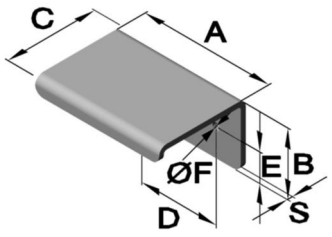

Artikel Nr.			Abmessungen in mm						
Serie	Aus-führung	Werkstoff	A	B	C	D	E	Ø F	S
6445	.03	verchromt	50	25	35	30	11	4,2*90°	2

Phone: +49 (0) 231 / 725 790 -0
Fax: +49 (0) 231 / 725 790 -10
Email: info@hokon-verschlusstechnik.de
Homepage: www.hokon-verschlusstechnik.de

Ziehgriffe

Art.Nr.:7038 (mit Innengewinde)

Artikel Nr.		Abmessungen in mm					
Serie	Werkstoff	A	B	C	D	E	S
7038	PA schwarz	162	178	26	46	36	15

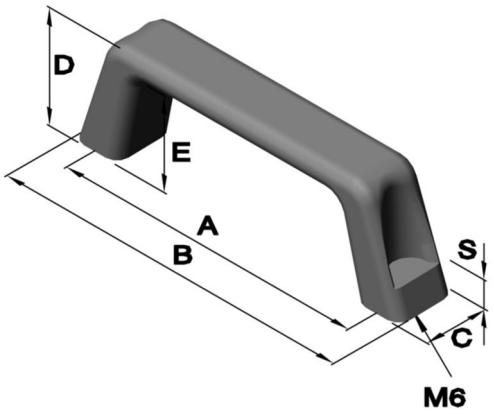

Art.Nr.:6420/7039 (gelocht und gesenkt für SW 10)

Artikel Nr.			Abmessungen in mm						
Serie	Aus-führung	Werkstoff	A	B	C	D	E	Ø F	S
6420	.04	PA schwarz	122	142	26	40	32	6,2	12
6420	.05	PA schwarz	150	170	28	52	42	6,2	13
7039		PA schwarz	130	149	25	40	30	6,4	10

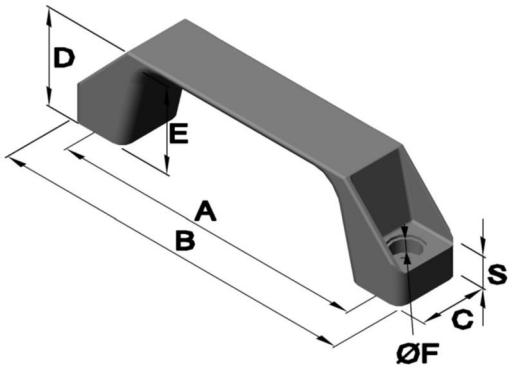

Phone: +49 (0) 231 / 725 790 -0
Fax: +49 (0) 231 / 725 790 -10
Email: info@hokon-verschlusstechnik.de
Homepage: www.hokon-verschlusstechnik.de

Ziehgriffe

Phone: +49 (0) 231 / 725 790 -0
Fax: +49 (0) 231 / 725 790 -10
Email: info@hokon-verschlusstechnik.de
Homepage: www.hokon-verschlusstechnik.de

Kunststoff- und Muschelgriffe













Phone: +49 (0) 231 / 725 790 -0
Fax: +49 (0) 231 / 725 790 -10
Email: info@hokon-verschlusstechnik.de
Homepage: www.hokon-verschlusstechnik.de

Kunststoff- und Muschelgriffe

Art.Nr.:6450

Versenkter Muschelgriff zum Festklemmen

für Blechstärke: 0,8 bis 1,5

Einbauöffnung: 132 x 30,7

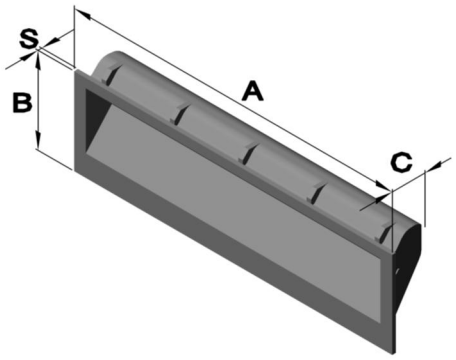

Artikel Nr.				Abmessungen in mm			
Serie	Aus-führung	Werkstoff		A	B	C	S
		ABS	Polyamid				
6450	.01	.70	-	137	37,4	18,6	1,6
6450	.02	-	.80	140	36	30	2,0

Art.Nr.:6500 (gelocht und gesenkt)

Versenkter Muschelgriff zum Verschrauben

Einbauöffnung: 73x37x83

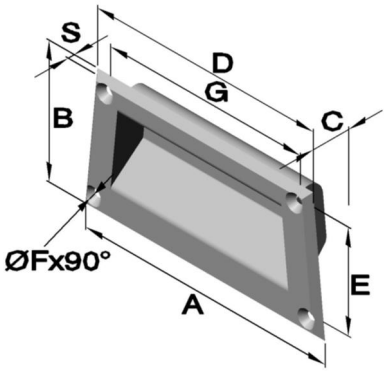

Artikel Nr.		Abmessungen in mm							
Serie	Werkstoff	A	B	C	D	E	Ø F	G	S
	ABS								
6500	Grau	101	52	15	91	40,5	3,5	80,5	2,5

Art.Nr.:6501

Versenkter Muschelgriff zum Festklemmen

für Blechstärke: 0,75 bis 1,5

Einbauöffnung: 34 x 83

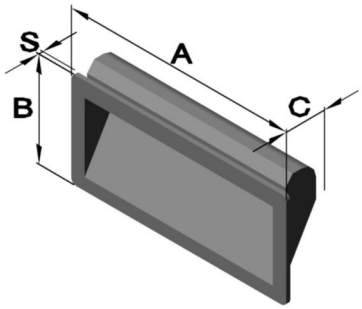

Artikel Nr.		Abmessungen in mm			
Serie	Werkstoff	A	B	C	S
	Polyamid				
6501	Schwarz	90	40	16	1,6

Art.Nr.:6502

Versenkter Muschelgriff zum Festklemmen

für Blechstärke: 0,75 bis 1,5

Einbauöffnung: 49 x103

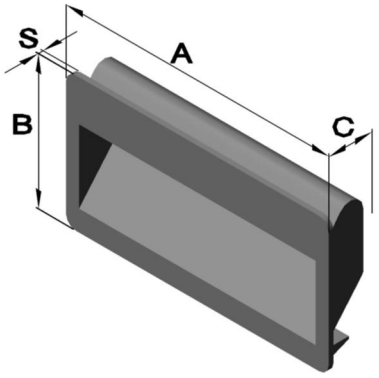

Artikel Nr.		Abmessungen in mm			
Serie	Werkstoff	A	B	C	S
	ABS				
6502	Schwarz	110	56,3	18	2,8

Phone: +49 (0) 231 / 725 790 -0
Fax: +49 (0) 231 / 725 790 -10
Email: info@hokon-verschlusstechnik.de
Homepage: www.hokon-verschlusstechnik.de

Kunststoff- und Muschelgriffe

Art.Nr.:6503
Versenkter Muschelgriff zum Festklemmen

für Blechstärke: 1,5 bis 2,0

Einbauöffnung: 73 x 171

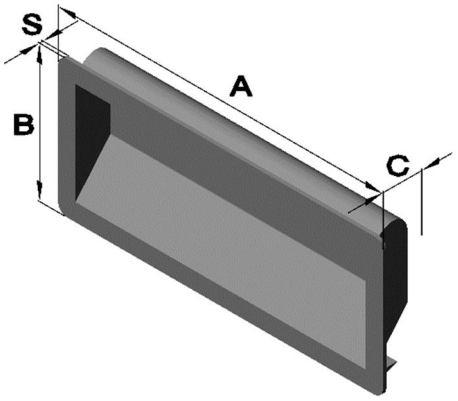

Artikel Nr.		Abmessungen in mm			
Serie	Werkstoff Plastik	A	B	C	S
6503	Schwarz	187	79	22	2,9

Art.Nr.:6504
Versenkter Muschelgriff zum Festklemmen

für Blechstärke: 2 mm

Einbauöffnung: 106 x 39

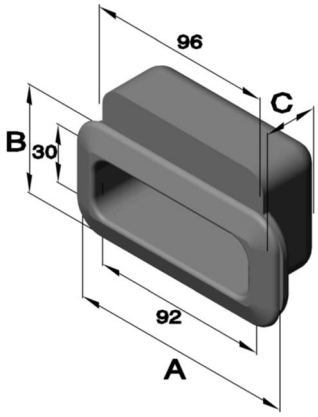

Artikel Nr.		Abmessungen in mm		
Serie	Werkstoff Elastomer (Gummi)	A	B	C
6504	Schwarz	120	58	43

Art.Nr.:6505 (gelocht und gesenkt)
Versenkter Muschelgriff zum Verschrauben

Einbauöffnung: 104 x 50

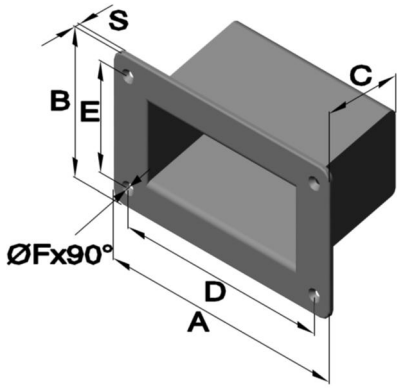

Artikel Nr.		Abmessungen in mm						
Serie	Werkstoff ABS	A	B	C	D	E	Ø F	S
6505	Schwarz	131	79	58	112	58,8	3,5	2,5

Art.Nr.:6506
Versenkter Muschelgriff zum Verschrauben
mit Gewindebolzen

Einbauöffnung: 90 x 47

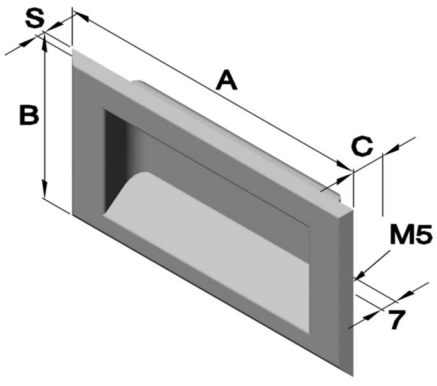

Artikel Nr.			Abmessungen in mm			
Serie	Aus-führung	Werkstoff Satiniert 1.4301	A	B	C	S
6506	.02.	.30	120	62	16	3

Phone: +49 (0) 231 / 725 790 -0
Fax: +49 (0) 231 / 725 790 -10
Email: info@hokon-verschlusstechnik.de
Homepage: www.hokon-verschlusstechnik.de

Kunststoff- und Muschelgriffe

Art.Nr.:6507 (mit Gewindebolzen)

Versenkter Muschelgriff zum Verschrauben

Einbauöffnung: 91 x 45

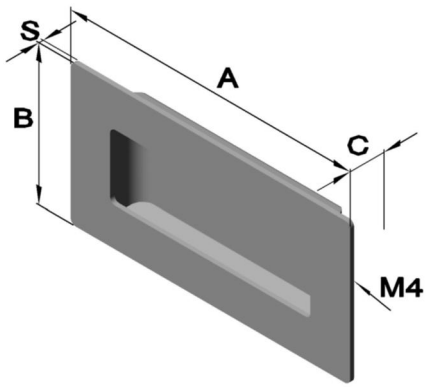

Artikel Nr.		Abmessungen in mm			
Serie	Werkstoff Satiniert Edelstahl	A	B	C	S
6507	.30	120	60	15	1,8

Art.Nr.:6508 (gelocht und gesenkt)

Versenkter Muschelgriff zum Verschrauben

Einbauöffnung:104 x 50

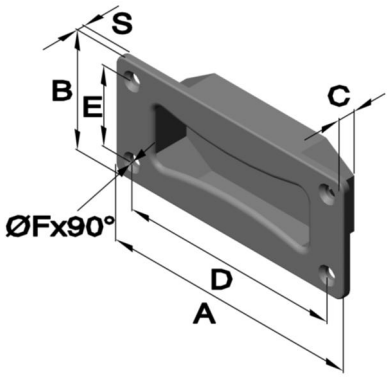

Artikel Nr.		Abmessungen in mm						
Serie	Werkstoff Polyamid	A	B	C	D	E	Ø F	S
6508	Schwarz	133	60	22	114	41	6	-

Art.Nr.:7038 (mit Innengewinde)

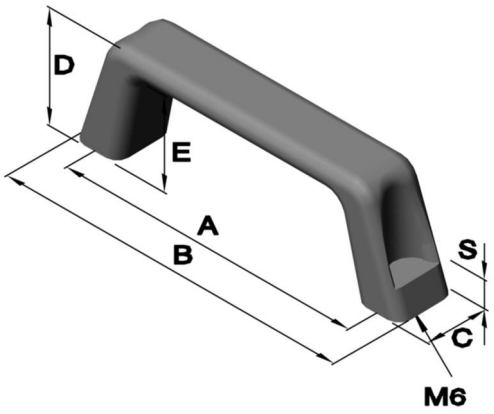

Artikel Nr.		Abmessungen in mm					
Serie	Werkstoff	A	B	C	D	E	S
7038	PA schwarz	162	178	26	46	36	15

Art.Nr.:6420/7039 (gelocht und gesenkt für SW 10)

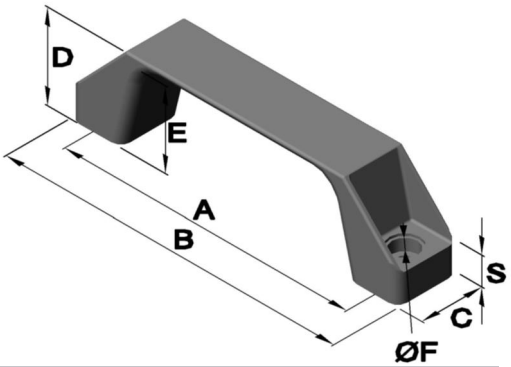

Artikel Nr.			Abmessungen in mm						
Serie	Aus-führung	Werkstoff	A	B	C	D	E	Ø F	S
6420	.04	PA schwarz	122	142	26	40	32	6,2	12
6420	.05	PA schwarz	150	170	28	52	42	6,2	13
7039		PA schwarz	130	149	25	40	30	6,4	10

Phone: +49 (0) 231 / 725 790 -0
Fax: +49 (0) 231 / 725 790 -10
Email: info@hokon-verschlusstechnik.de
Homepage: www.hokon-verschlusstechnik.de

Zurrösen

Bestellbeispiel:
Art.Nr. 6072 .01/02 .04/30

- 6072 → **Serie**
- .01/02 → **Ausführung**
- .04/30 → **Werkstoff (verzinkt / edelstahl)**

Art.Nr. 3106

Zurröse

Artikel Nr.		
Serie	Werkstoff	
	verzinkt	unbehandelt
	Stahl	Edelstahl
3106	.04	.30

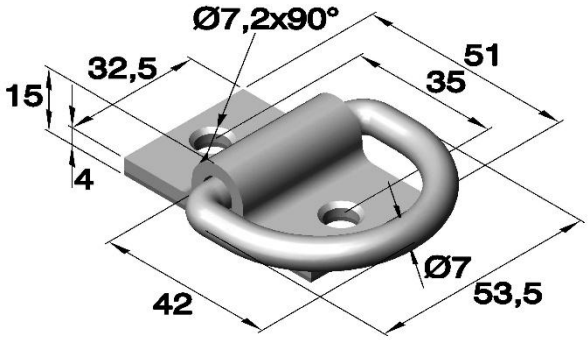

Art.Nr. 3107

Zurröse

Artikel Nr.	
Serie	Werkstoff
	verzinkt
	Stahl
3107	.04

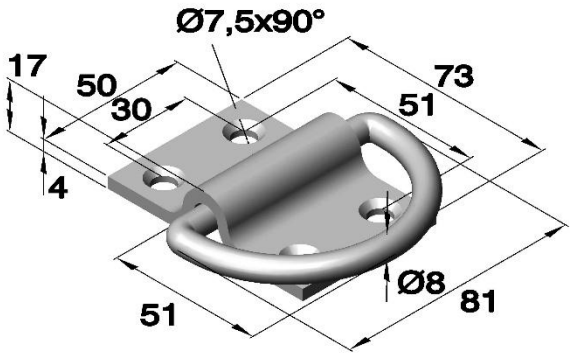

Phone: +49 (0) 231 / 725 790 -0
Fax: +49 (0) 231 / 725 790 -10
Email: info@hokon-verschlusstechnik.de
Homepage: www.hokon-verschlusstechnik.de

Zurrösen

Art.Nr. 3108

Zurröse

Artikel Nr.		
Serie	Werkstoff	
	verzinkt	unbehandelt
	Stahl	Edelstahl
3108	.04	.30

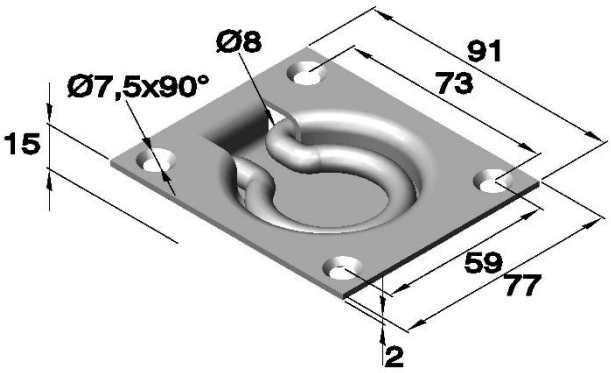

Art.Nr. 3109

Zurröse

Artikel Nr.		
Serie	Werkstoff	
	verzinkt	unbehandelt
	Stahl	Edelstahl
3109	.04	.30

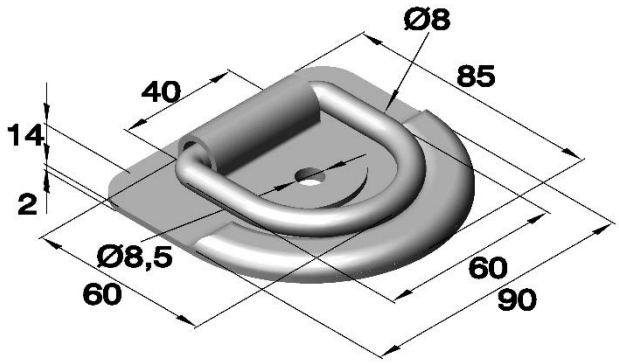

Phone: +49 (0) 231 / 725 790 -0
Fax: +49 (0) 231 / 725 790 -10
Email: info@hokon-verschlusstechnik.de
Homepage: www.hokon-verschlusstechnik.de

HoKon

VERSCHLUSSTECHNIK &
SONDERKONSTRUKTIONEN

Scharniere

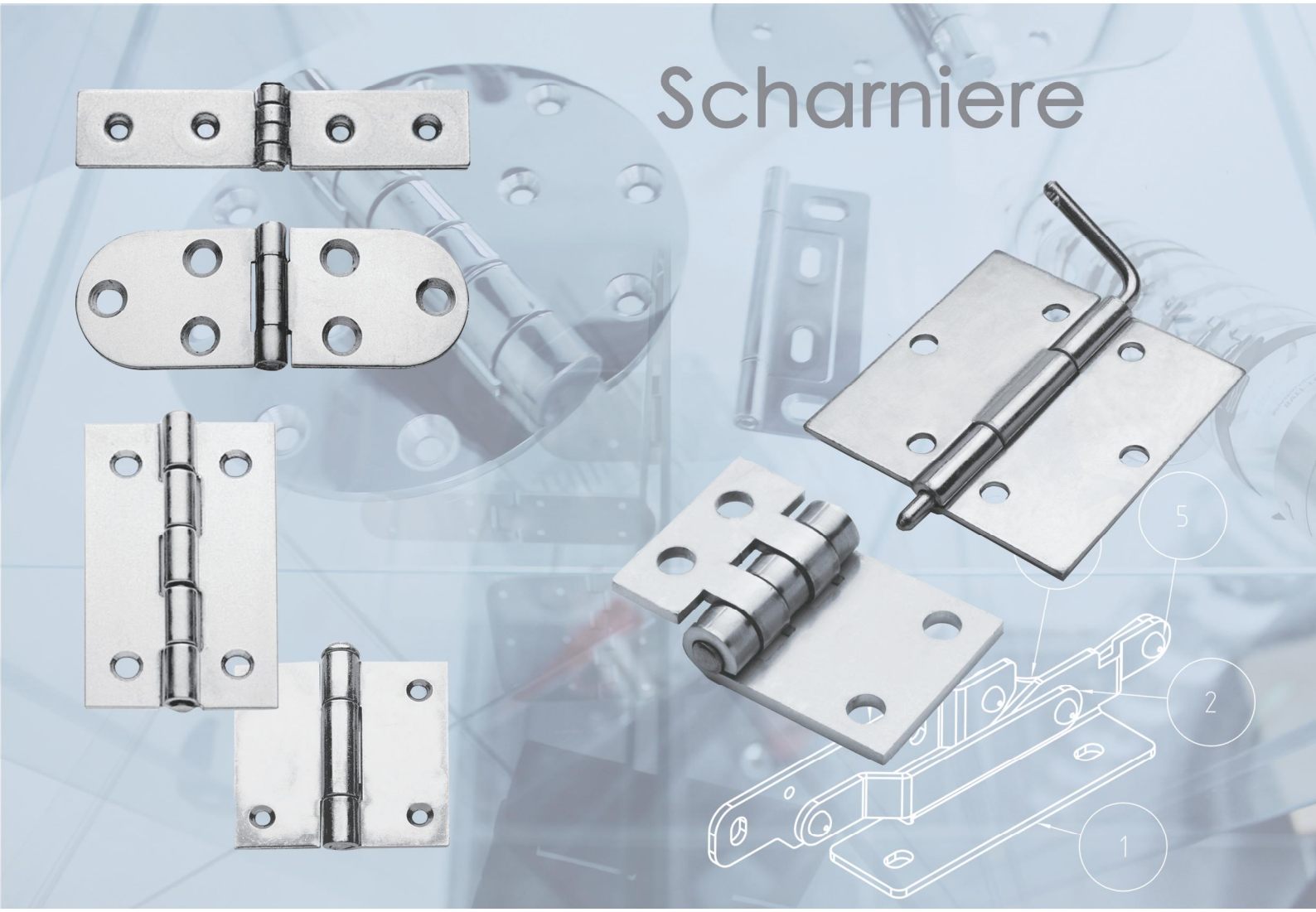

TÜV NORD CERT GmbH ISO 9001

IRIS™ Certification

TÜVRheinland® ZERTIFIZIERT

Management System
ISO 14001:2015

www.tuv.com
ID 9108624624



MAPPE 4 SCHARNIERE

MAPPE 1 SPANNVERSCHLÜSSE

MAPPE 2 SPANNBÄNDER

MAPPE 3 GRIFFE

MAPPE 4 SCHARNIERE

STANGENSCHARNIERE ..... E
SCHARNIERE ..... F

- SCHARNIERE F-1
- SCHWERE SCHARNIERE F-31
- MODULBAUTEILE FÜR SCHARNIERE UND FITSCHEN F-55
- FEDERSCHARNIERE F-61
- KUNSTSTOFFSCHARNIERE F-91
- DREHMOMENTSCHARNIERE F-111
- RASTSCHARNIERE F-154
- SCHARNIERE FÜR DEN VERSTECKTEN EINBAU F-171
- FAHRZEUG-UND ANLAGENBAUSCHARNIERE F-191
- ALUMINIUMSCHARNIERE F-205
- GEKRÖPFTE SCHARNIERE F-221
- EDELSTAHLSCHARNIERE F-231

SCHARNIERBÄNDER / BANDROLLEN ..... G

- ANSCHWEISSBÄNDER / FITSCHEN G-1
- ANSCHWEISSBANDROLLEN G-21

MAPPE 5 VERRIEGELUNGEN

MAPPE 6 GEWINDEEINSÄTZE

MAPPE 7 VERSCHIEDENES

ALLGEMEINE GESCHÄFTSBEDINGUNGEN .....

Phone: +49 (0) 231 / 725 790 -0
Fax: +49 (0) 231 / 725 790 -10
Email: info@hokon-verschlusstechnik.de
Homepage: www.hokon-verschlusstechnik.de

Stangenscharniere

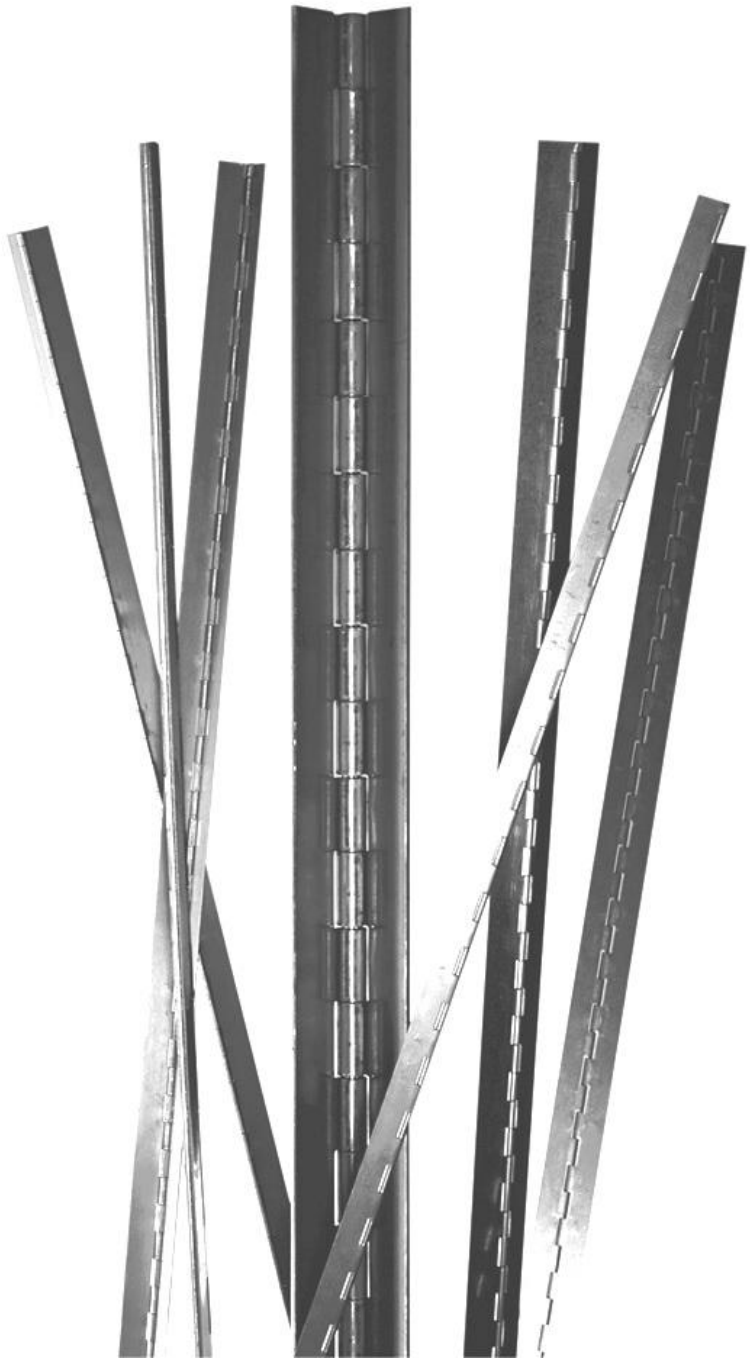

Phone: +49 (0) 231 / 725 790 -0
Fax: +49 (0) 231 / 725 790 -10
Email: info@hokon-verschlusstechnik.de
Homepage: www.hokon-verschlusstechnik.de

Stangenscharniere

Bestellbeispiel:
Art.Nr. 6702 . 00/30

Werkstoff (Stahl / Edelstahl)

Serie des Scharniers

Stangenscharniere, gerollt

Breite: 15mm

Art.Nr.	Werkstoff		Abmessungen in mm				
	Stange	Stift	A	B	C	D Stift Ø	E
6702.00	Stahl	Stahl	2040	15	0,7	1,6	15

Scharniere können auf Anfrage in anderen Längen geliefert werden.
Ausführung gebohrt auf Anfrage.

Breite: 20mm

Art.Nr.	Werkstoff		Abmessungen in mm							
	Stange	Stift	A	B	C	D Stift Ø	E	F	G	Ø S
6711.00	Stahl	Stahl	2040	20	0,8	2	15	11,2	60	2,8
6712.30	Edelstahl	Edelstahl	2040	20	0,8	2	15	11,2	60	2,8
6716.70	Aluminium	Stahl	2000	20	0,6	2,4	15	-	-	-
6717.00	Stahl	Stahl	2040	20	0,8	2	15	-	-	-
6718.30	Edelstahl	Edelstahl	2040	20	0,8	2	15	-	-	-

Scharniere können auf Anfrage in anderen Längen geliefert werden.
Andere Bohrungen/Bohrungsabstände auf Anfrage möglich.

Breite: 25mm

Art.Nr.	Werkstoff		Abmessungen in mm							
	Stange	Stift	A	B	C	D Stift Ø	E	F	G	Ø S
6703.70	Aluminium	Stahl	1000	25	0,8	2	15	-	-	-
6706.30	Edelstahl	Edelstahl	1020	25	0,8	2	15	-	-	-
6707.30	Edelstahl seefest	Edelstahl	1980	25	0,8	2	15	-	-	-
6719.30	Edelstahl	Edelstahl	1800	25	1	2	15	-	-	-
6720.04	Stahl	Messing	1800	25	1,2	3	30	-	-	-
6721.00	Stahl	Stahl	2040	25	0,8	2	15	14,2	60	2,8
6726.00	Stahl	Stahl	2040	25	0,8	2	15	-	-	-
6728.30	Edelstahl	Edelstahl	2040	25	0,8	2	15	-	-	-
6729.30	Edelstahl	Edelstahl	2040	25	1	2	15	-	-	-
6730.30	Edelstahl	Edelstahl	2040	25	0,8	2	15	14,2	60	3,6

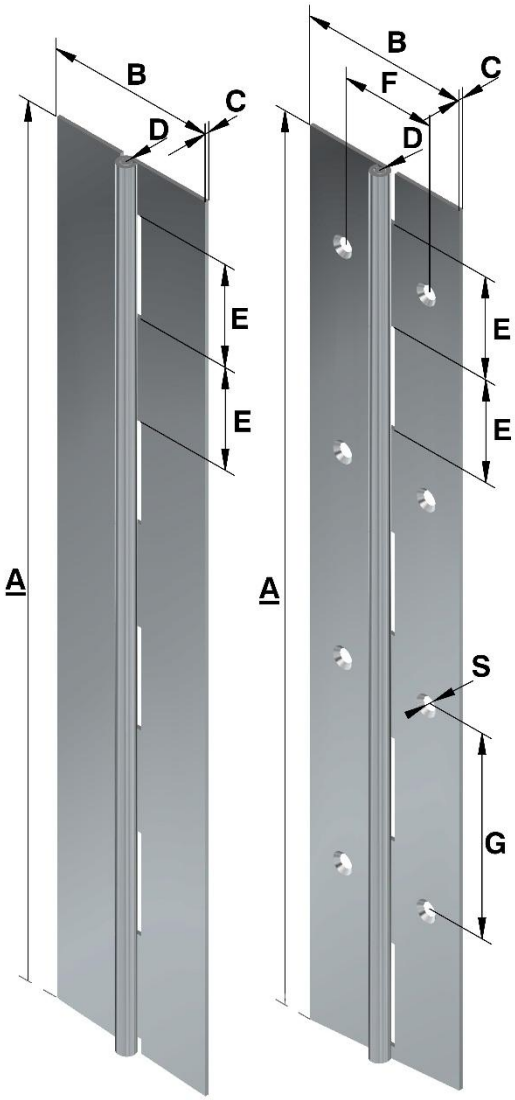

Verz. Stahl - das Scharnier wird aus bereits vorverzinktem Stahl gefertigt.
Die Schnittkanten sind demnach nicht verzinkt
Scharniere können auf Anfrage in anderen Längen geliefert werden.
Andere Bohrungen/Bohrungsabstände auf Anfrage möglich.

Phone: +49 (0) 231 / 725 790 -0
Fax: +49 (0) 231 / 725 790 -10
Email: info@hokon-verschlusstechnik.de
Homepage: www.hokon-verschlusstechnik.de

Stangenscharniere

Breite: 30mm

Art.Nr.	Werkstoff		Abmessungen in mm							
	Stange	Stift	A	B	C	D Stift Ø	E	F	G	Ø S
6708.70	Aluminium	Aluminium	1980	30	1	2	15	-	-	-
6709.30	Edelstahl	Edelstahl	1020	30	0,8	2	15	-	-	-
6710.30	Edelstahl seefest	Edelstahl	1020	30	1	2	15	-	-	-
6731.00	Stahl	Stahl	2040	30	0,8	2	15	16,8	60	3,9
6733.00	Stahl	Stahl	2040	30	1	2	15	16,8	60	3,9
6735.00	Stahl	Stahl	2040	30	0,8	2	15	-	-	-
6736.30	Edelstahl	Edelstahl	2040	30	0,8	2	15	-	-	-
6738.30	Edelstahl	Edelstahl	2040	30	1	2	15	16,8	60	3,9
6739.22	Messing poliert	Edelstahl	2040	30	0,8	2	15	-	-	-
6740.30	Edelstahl	Edelstahl	1800	30	1	2	15	-	-	-
6741.00	Stahl	Stahl	2040	30	1	2	15	-	-	-
6742.30	Edelstahl	Edelstahl	2040	30	1	2	15	-	-	-
6743.30	Edelstahl seefest	Edelstahl	2040	30	1	2	15	-	-	-
6745.30	Edelstahl	Edelstahl	2000	30	1,5	4	30	-	-	-
6746.30	Edelstahl	Edelstahl	2000	30	2	6	25	-	-	-
6747.00	Stahl	Stahl	2000	30	2	6	30	-	-	-

Scharniere können auf Anfrage in anderen Längen geliefert werden.
Andere Bohrungen/Bohrungsabstände auf Anfrage möglich.

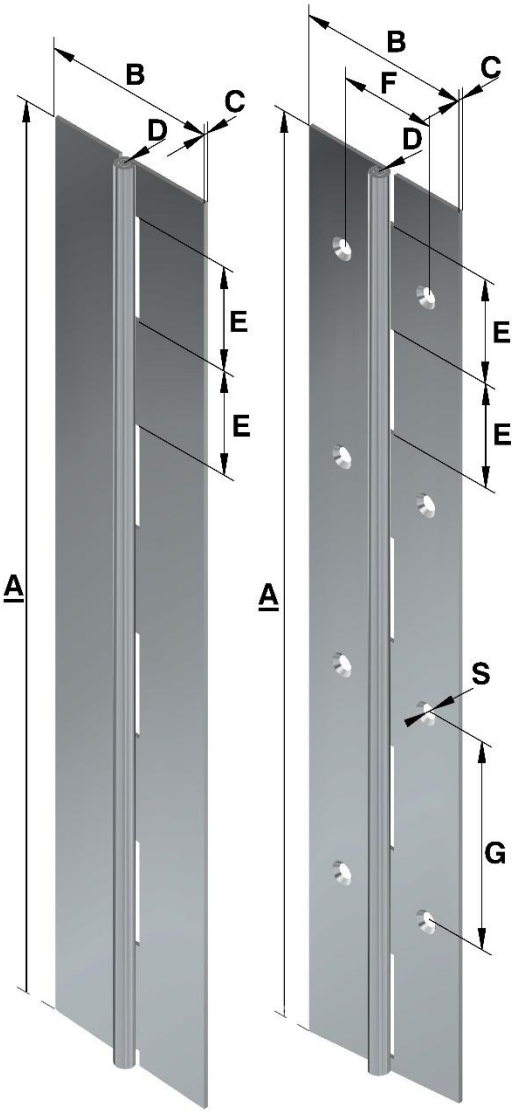

Breite: 32mm

Art.Nr.	Werkstoff		Abmessungen in mm				
	Stange	Stift	A	B	C	D Stift Ø	E
6749.30	Edelstahl	Edelstahl	1800	32	1,2	3	30
6750.00	Stahl	Stahl	1950	32	1,5	3	12,5
6750.30	Edelstahl	Edelstahl	1950	32	1,5	3	12,5

Scharniere können auf Anfrage in anderen Längen geliefert werden.
Ausführung gebohrt auf Anfrage.

Breite: 35mm

Art.Nr.	Werkstoff		Abmessungen in mm							
	Stange	Stift	A	B	C	D Stift Ø	E	F	G	Ø S
6753.00	Stahl	Stahl	2040	35	1	2	15	19,5	60	4,5
6754.00	Stahl	Stahl	2040	35	1	2	15	-	-	-
6755.70	Aluminium	Aluminium	2000	35	1	3	30	-	-	-

Scharniere können auf Anfrage in anderen Längen geliefert werden.
Andere Bohrungen/Bohrungsabstände auf Anfrage möglich.

Phone: +49 (0) 231 / 725 790 -0
Fax: +49 (0) 231 / 725 790 -10
Email: info@hokon-verschlusstechnik.de
Homepage: www.hokon-verschlusstechnik.de

Stangenscharniere

Breite: 40mm

Art.Nr.	Werkstoff		Abmessungen in mm							
	Stange	Stift	A	B	C	D Stift Ø	E	F	G	Ø S
6757.70	Aluminium	Aluminium	1000	40	1,2	3	30	-	-	-
6758.04	verzinkt	Messing	1800	40	1,2	3	30	-	-	-
6759.30	Edelstahl	Edelstahl	1800	40	1,2	3	30	-	-	-
6760.35	Edelstahl	Edelstahl	2040	40	1,2	3	30	22,7	60	4,2
6763.00	Stahl	Stahl	2040	40	0,8	2	15	-	-	-
6764.30	Edelstahl	Edelstahl	2040	40	0,8	2	15	-	-	-
6765.00	Stahl	Stahl	2040	40	1,2	3	30	22,7	60	3,2
6767.00	Stahl	Stahl	2040	40	1,2	3	30	-	-	-
6769.70	Aluminium	Aluminium	2040	40	1,2	3	30	-	-	-
6770.30	Edelstahl	Edelstahl	1020	40	1,2	3	30	-	-	-
6771.30	Edelstahl	Edelstahl	2040	40	1,2	3	30	-	-	-
6773.00	Stahl	Stahl	2040	40	1,5	4	15	-	-	-
6774.30	Edelstahl	Edelstahl	2040	40	1,5	4	15	-	-	-
6775.30	Edelstahl seefest	Edelstahl	2040	40	1,5	4	15	-	-	-
6776.70	Aluminium	Aluminium	2000	40	1,5	4	15	-	-	-
6779.30	Edelstahl	Edelstahl	2040	40	1,5	4	15	22,7	60	4
6756.00	Stahl	Stahl	1950	40	1,5	3	12,5	-	-	-
6756.30	Edelstahl	Edelstahl	1950	40	1,5	3	12,5	-	-	-
6799.30	Edelstahl seefest	Edelstahl	1020	40	1,5	4	15	-	-	-

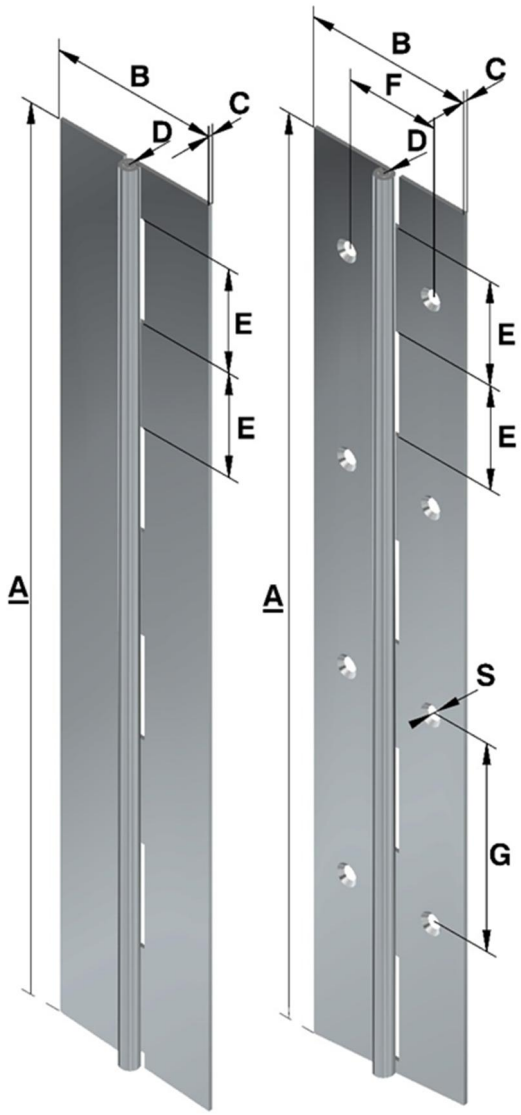

galv. Stahl - das Scharnier wird aus bereits vorverzinktem Stahl gefertigt.
Die Schnittkanten sind demnach nicht verzinkt
Scharniere können auf Anfrage in anderen Längen geliefert werden.

Breite: 44mm

Art.Nr.	Werkstoff		Abmessungen in mm				
	Stange	Stift	A	B	C	D Stift Ø	E
6777.30	Edelstahl	Edelstahl	2040	44	2	6	30

Scharniere können auf Anfrage in anderen Längen geliefert werden.
Ausführung gebohrt auf Anfrage möglich.

Phone: +49 (0) 231 / 725 790 -0
Fax: +49 (0) 231 / 725 790 -10
Email: info@hokon-verschlusstechnik.de
Homepage: www.hokon-verschlusstechnik.de

Stangenscharniere

Breite: 50mm

Art.Nr.	Werkstoff		Abmessungen in mm							
	Stange	Stift	A	B	C	D Stift Ø	E	F	G	Ø S
6781.00	Stahl	Stahl	2040	50	1,2	3	30	-	-	-
6783.00	Stahl	Stahl	2040	50	1,2	3	30	28	60	4
6784.70	Aluminium	Aluminium	2000	50	1,2	3	20	-	-	-
6785.30	Edelstahl	Edelstahl	2040	50	1,2	3	30	-	-	-
6786.70	Aluminium	Aluminium	2000	50	1,5	4	15	-	-	-
6787.30	Edelstahl	Edelstahl	2000	50	2	4	25	-	-	-
6788.00	Stahl	Stahl	2040	50	2	6	30	-	-	-
6790.04	galv. Stahl	Messing	1800	50	1,2	3	30	-	-	-
6791.30	Edelstahl	Edelstahl	1800	50	1,2	3	30	-	-	-
6792.30	Edelstahl	Edelstahl	2040	50	1,2	3	30	28	60	4
6793.30	Edelstahl	Edelstahl	1800	50	1,5	4	15	-	-	-
6794.30	Edelstahl seefest	Edelstahl	2040	50	1,2	3	30	-	-	-
6798.00	Stahl	Stahl	1950	50	1,5	3	12,5	-	-	-
6798.30	Edelstahl	Edelstahl	1950	50	1,5	3	12,5	-	-	-
6809.70	Aluminium	Aluminium	1000	50	1,5	4	15	-	-	-
6822.30	Edelstahl	Edelstahl	1020	50	1,2	3	30	-	-	-
6823.30	Edelstahl seefest	Edelstahl	1020	50	1,2	3	20	-	-	-

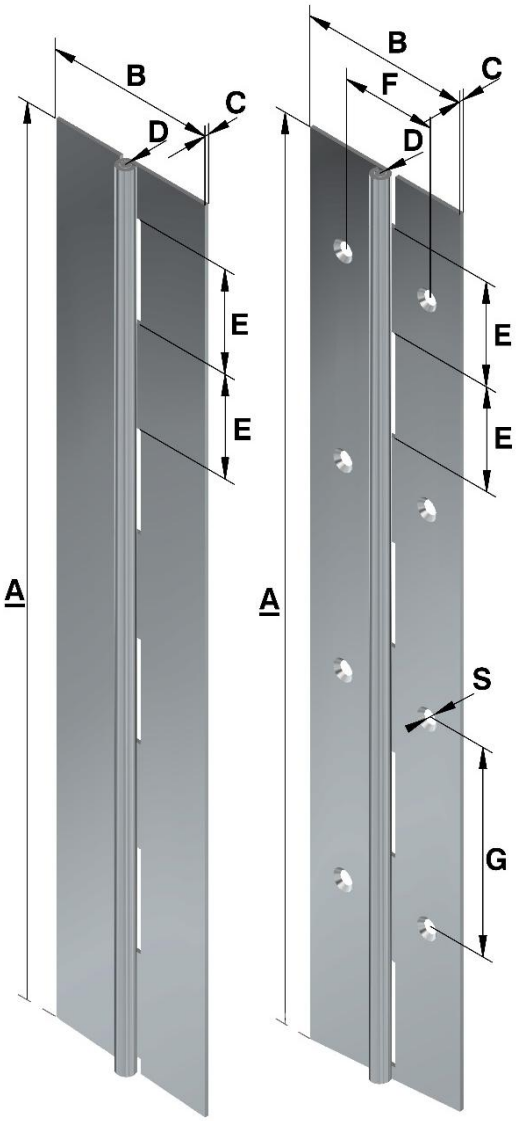

galv. Stahl - das Scharnier wird aus bereits vorverzinktem Stahl gefertigt. Die Schnittkanten sind demnach nicht verzinkt
Scharniere können auf Anfrage in anderen Längen geliefert werden.
Andere Bohrungen/Bohrungsabstände auf Anfrage möglich.

Breite: 57mm

Art.Nr.	Werkstoff		Abmessungen in mm				
	Stange	Stift	A	B	C	D Stift Ø	E
6795.04	galv. Stahl	Messing	2160	57	1,5	4	15
6796.30	Edelstahl	Edelstahl	2160	57	1,5	4	15
6797.04	galv. Stahl	Messing	2160	57	2	6	30

galv. Stahl - das Scharnier wird aus bereits vorverzinktem Stahl gefertigt. Die Schnittkanten sind demnach nicht verzinkt
Scharniere können auf Anfrage in anderen Längen geliefert werden.
Ausführung gebohrt auf Anfrage.

Phone: +49 (0) 231 / 725 790 -0
Fax: +49 (0) 231 / 725 790 -10
Email: info@hokon-verschlusstechnik.de
Homepage: www.hokon-verschlusstechnik.de

Stangenscharniere

Breite: 60mm

Art.Nr.	Werkstoff		Abmessungen in mm							
	Stange	Stift	A	B	C	D Stift Ø	E	F	G	Ø S
6704.30	Edelstahl	Edelstahl	1020	60	2	6	30	-	-	-
6705.30	Edelstahl seefest	Edelstahl	1020	60	2	6	30	-	-	-
6801.00	Stahl	Stahl	2000	60	1,5	8	40	-	-	-
6802.00	Stahl	Stahl	2000	60	1,5	5	40	-	-	-
6803.00	Stahl	Stahl	2040	60	2	6	30	-	-	-
6804.30	Edelstahl	Edelstahl	2040	60	2	6	30	-	-	-
6805.30	Edelstahl seefest	Edelstahl	2040	60	2	6	30	-	-	-
6806.70	Aluminium	Aluminium	2000	60	2	6	30	-	-	-
6807.30	Edelstahl	Edelstahl	2040	60	2	6	30	35	60	4

Scharniere können auf Anfrage in anderen Längen geliefert werden.
Andere Bohrungen/Bohrungsabstände auf Anfrage möglich.

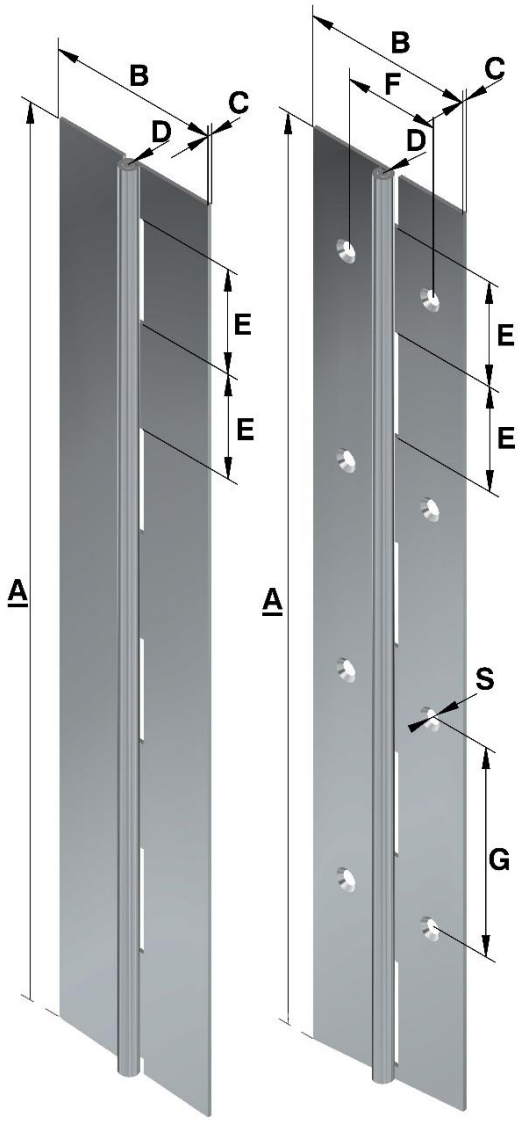

Breite: 63mm

Art.Nr.	Werkstoff		Abmessungen in mm				
	Stange	Stift	A	B	C	D Stift Ø	E
6808.30	Edelstahl	Edelstahl	1800	63	1,5	4	15

Scharniere können auf Anfrage in anderen Längen geliefert werden.
Ausführung gebohrt auf Anfrage.

Breite: 70mm

Art.Nr.	Werkstoff		Abmessungen in mm				
	Stange	Stift	A	B	C	D Stift Ø	E
6810.30	Edelstahl	Edelstahl	1800	70	1,5	4	15
6811.00	Stahl	Stahl	2040	70	2	6	30
6812.30	Edelstahl	Edelstahl	2040	70	2	6	30

Scharniere können auf Anfrage in anderen Längen geliefert werden.
Ausführung gebohrt auf Anfrage.

Breite: 76mm

Art.Nr.	Werkstoff		Abmessungen in mm				
	Stange	Stift	A	B	C	D Stift Ø	E
6817.04	galv. Stahl	Messing	2160	76	1,5	4	15
6818.30	Edelstahl	Edelstahl	2160	76	1,5	4	15

galv. Stahl - das Scharnier wird aus bereits vorverzinktem Stahl gefertigt. Die Schnittkanten sind demnach nicht verzinkt. Scharniere können auf Anfrage in anderen Längen geliefert werden.
Andere Bohrungen/Bohrungsabstände auf Anfrage möglich.

Phone: +49 (0) 231 / 725 790 -0
Fax: +49 (0) 231 / 725 790 -10
Email: info@hokon-verschlusstechnik.de
Homepage: www.hokon-verschlusstechnik.de

Stangenscharniere

Breite: 80mm

Art.Nr.	Werkstoff		Abmessungen in mm							
	Stange	Stift	A	B	C	D Stift Ø	E	F	G	S
6813.00	Stahl	Stahl	2000	80	2	7,6	40	-	-	-
6814.30	Edelstahl	Edelstahl	1000	80	3	6	40	-	-	-
6815.00	Stahl	Stahl	2000	80	3	6	40	-	-	-
6816.30	Edelstahl	Edelstahl	2000	80	3	6	40	-	-	-
6819.00	Stahl	Stahl	1950	80	1,5	3	12,5	-	-	-
6819.30	Edelstahl	Edelstahl	1950	80	1,5	3	12,5	-	-	-
6820.70	Aluminium	Aluminium	2000	80	3	6	40	-	-	-
6828.30	Edelstahl	Edelstahl	2000	80	3	6	40	35	60	5,2
6829.30	Edelstahl seefest	Edelstahl	1980	80	2	6	30	-	-	-

Scharniere können auf Anfrage in anderen Längen geliefert werden.
Ausführung gebohrt auf Anfrage.

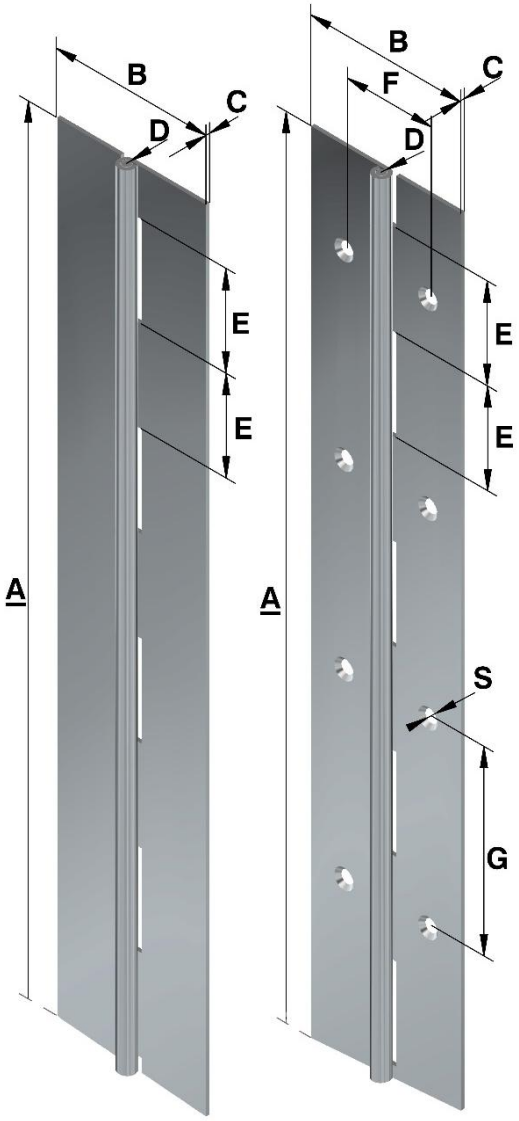

Breite: 100mm

Art.Nr.	Werkstoff		Abmessungen in mm				
	Stange	Stift	A	B	C	D Stift Ø	E
6830.00	Stahl	Stahl	2000	100	3	10	40
6830.30	Edelstahl auf Anfrage	Edelstahl	2000	100	3	10	40
6836.00	Stahl	Stahl	1000	100	4	10	40
6836.70	Aluminium	Stahl	1000	100	4	10	40
6838.30	Edelstahl	Edelstahl	2000	100	3	6	40

Scharniere können auf Anfrage in anderen Längen geliefert werden.
Ausführung gebohrt auf Anfrage.

Breite: 120mm

Art.Nr.	Werkstoff		Abmessungen in mm				
	Stange	Stift	A	B	C	D Stift Ø	E
6831.30	Edelstahl	Edelstahl	2100	120	2	6	30
6840.00	Stahl	Stahl	1000	120	5	10	40

Scharniere können auf Anfrage in anderen Längen geliefert werden.
Ausführung gebohrt auf Anfrage.

Breite: 127mm

Art.Nr.	Werkstoff		Abmessungen in mm				
	Stange	Stift	A	B	C	D	E
6833.04	galv. Stahl verzinkt	Messing	2160	127	3	6	40

Scharniere können auf Anfrage in anderen Längen geliefert werden. Ausführung gebohrt auf Anfrage.
Das Scharnier wird aus bereits vorverzinktem Stahl gefertigt. Die Schnittkanten sind demnach nicht verzinkt.

Phone: +49 (0) 231 / 725 790 -0
Fax: +49 (0) 231 / 725 790 -10
Email: info@hokon-verschlusstechnik.de
Homepage: www.hokon-verschlusstechnik.de

Stangenscharniere

Stangenscharniere, gerollt, gekröpft

1 Flügel gekröpft
gelocht und gesenkt

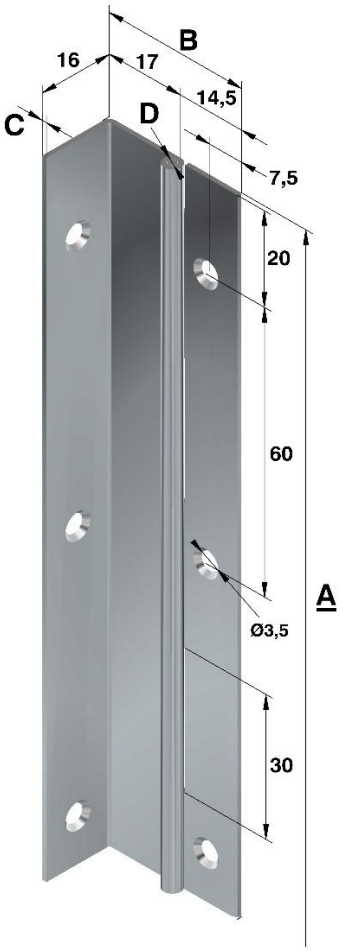

Art.Nr.	Werkstoff		Abmessungen in mm			
	Stange	Stift	A	B	C	D Stift Ø
6832.04	verzinkt	Edelstahl	1000	31,5	1	2
6834.04	verzinkt	Edelstahl	2000	31,5	1	2
6835.30	Edelstahl	Edelstahl	2000	31,5	1	2

Scharniere können auf Anfrage in anderen Längen geliefert werden.
Andere Bohrungen/Bohrungsabstände auf Anfrage möglich.

1 Flügel gekröpft

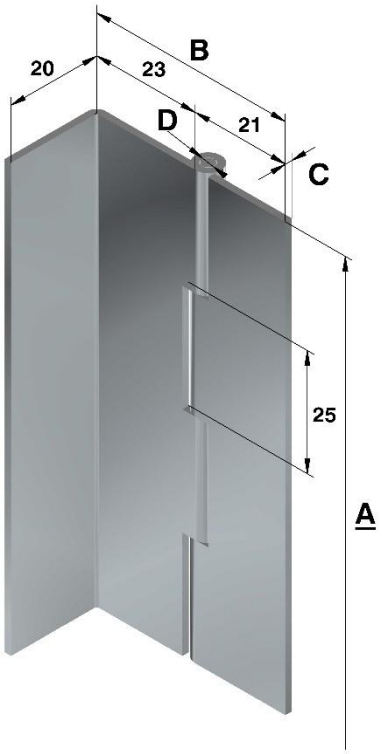

Art.Nr.	Werkstoff		Abmessungen in mm			
	Stange	Stift	A	B	C	D Stift Ø
6837.04	verzinkt	Edelstahl	2000	44	1,5	3
6837.30	Edelstahl	Edelstahl	2000	44	1,5	3
6839.30	Edelstahl	Edelstahl	1600	44	1,5	3

Scharniere können auf Anfrage in anderen Längen geliefert werden.
Ausführung gebohrt auf Anfrage.

Phone: +49 (0) 231 / 725 790 -0
Fax: +49 (0) 231 / 725 790 -10
Email: info@hokon-verschlusstechnik.de
Homepage: www.hokon-verschlusstechnik.de

Stangenscharniere

2 Flügel gekröpft

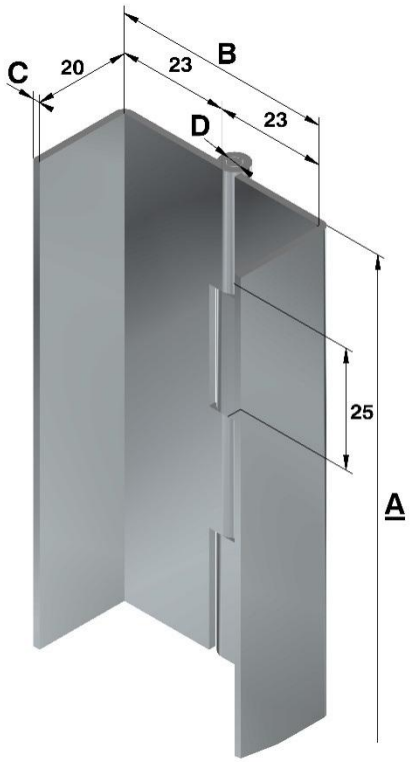

Art.Nr.	Werkstoff		Abmessungen in mm				
	Stange	Stift	A	B	C	D Stift Ø	E
6844.04	verzinkt	Edelstahl	2000	46	1,5	3	25
6846.30	Edelstahl	Edelstahl	2000	46	1,5	3	25

Scharniere können auf Anfrage in anderen Längen geliefert werden.
Ausführung gebohrt auf Anfrage.

Kunststoffscharniere in Rollen zu 15,25 m

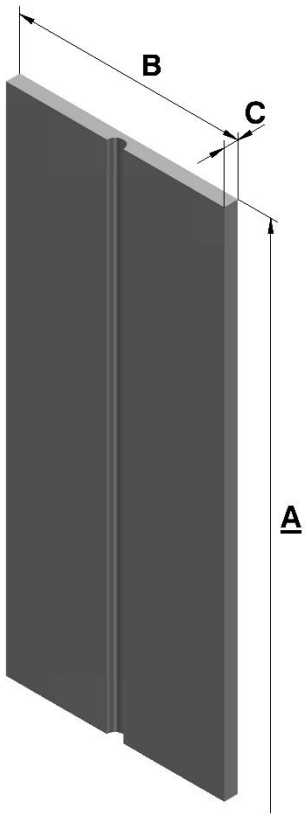

Technische Daten:
Temperatur: - 40° C bis + 80°C.
Befestigung mit Nieten, Schrauben, Nägeln, Spangen.
Chemische Beständigkeit: Öl, Seewasser, Lösungsmittel
und die meisten chemischen Substanzen

Art.Nr.	Farbe	Werkstoff	Abmessungen in mm		
			A	B	C
6521.01	weiß	Polypropylen	15250	28,6	3,2
6521.02	grau	Polypropylen	15250	28,6	3,2
6521.03	schwarz	Polypropylen	15250	28,6	3,2
6522.01	weiß	Polypropylen	15250	38,1	3,2
6522.02	grau	Polypropylen	15250	38,1	3,2
6522.03	schwarz	Polypropylen	15250	38,1	3,2
6523.01	weiß	Polypropylen	15250	50,8	3,2
6523.02	grau	Polypropylen	15250	50,8	3,2
6523.03	schwarz	Polypropylen	15250	50,8	3,2
6524.01	weiß	Polypropylen	15250	76,2	3,2
6524.02	grau	Polypropylen	15250	76,2	3,2
6524.03	schwarz	Polypropylen	15250	76,2	3,2

Phone: +49 (0) 231 / 725 790 -0
Fax: +49 (0) 231 / 725 790 -10
Email: info@hokon-verschlusstechnik.de
Homepage: www.hokon-verschlusstechnik.de

Stangenscharniere

Aluminiumprofil-Scharnier

Art.Nr.	Werkstoff		Abmessungen in mm				
	Stange Alu 6060 T5	Stift	A	B	C	D Stift Ø	E
6848.70	unbehandelt	Edelstahl	2000	50	3	5,2	35,5

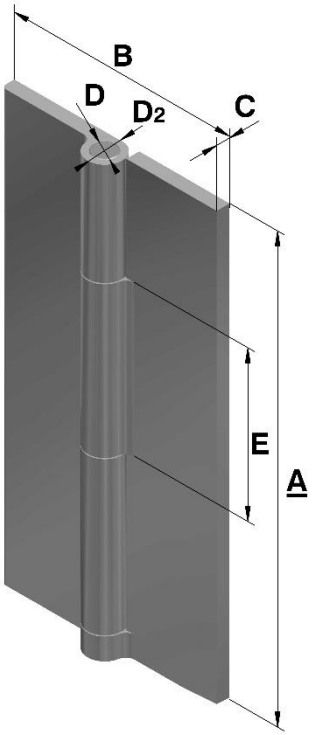

Scharniere können auf Anfrage in anderen Längen geliefert werden.
Ausführung gebohrt auf Anfrage.

Aluminiumprofil-Scharnier

Art.Nr.	Werkstoff		Abmessungen in mm				
	Stange Alu 6082 T5	Stift	A	B	C	D Stift Ø	E
6841.71	eloxiert	Edelstahl	915	31,75	1,3	2,2	12,7
6842.70	unbehandelt	Edelstahl	1830	31,75	1,3	2,2	12,7
6847.71	eloxiert	Edelstahl	915	44,45	1,3	2,2	12,7
6845.70	unbehandelt	Edelstahl	1830	44,45	1,3	2,2	12,7
6843.71	eloxiert	Edelstahl	915	63,5	1,3	2,2	12,7
6849.70	unbehandelt	Edelstahl	1830	63,5	1,3	2,2	12,7

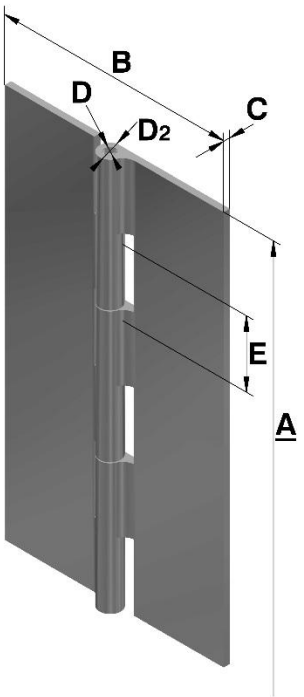

Scharniere können auf Anfrage in anderen Längen geliefert werden.
Ausführung gebohrt auf Anfrage.

Phone: +49 (0) 231 / 725 790 -0
Fax: +49 (0) 231 / 725 790 -10
Email: info@hokon-verschlusstechnik.de
Homepage: www.hokon-verschlusstechnik.de

Stangenscharniere

Aluminiumprofil-Scharnier mit Doppelgelenk
Öffnungswinkel 180° ohne Dichtung (separat zu bestellen)

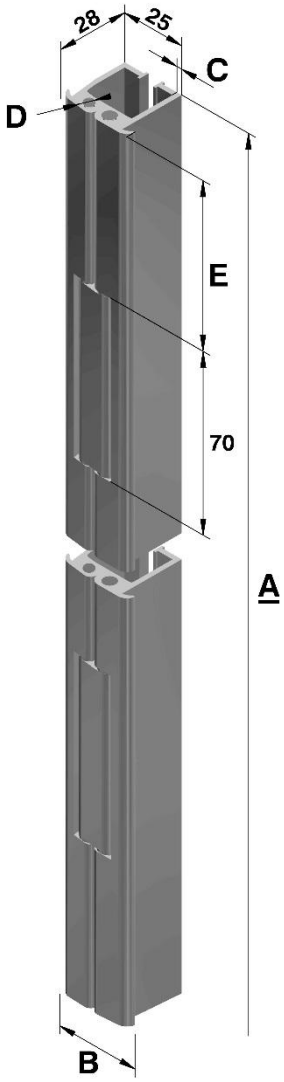

Art.Nr.	Werkstoff		Abmessungen in mm		
	Stange	Stift	A	B	D Stift Ø
6850.70	Alu 6060 T5	Edelstahl	2000	65	5
6851.70	Alu 6060 T5	Edelstahl	2500	15	5
6852.70	Alu 6060 T5	Edelstahl	3000	115	5

Dichtung
für Scharnier mit Doppelgelenk

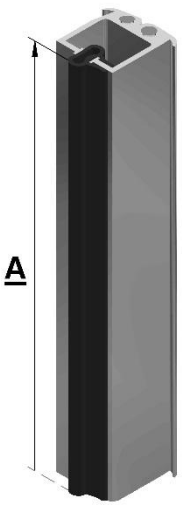

Art.Nr.	Werkstoff	Abmessungen in mm
		A
6853.D	Gummi schwarz	2000
6854.D	Gummi schwarz	2500
6855.D	Gummi schwarz	3000

Phone: +49 (0) 231 / 725 790 -0
Fax: +49 (0) 231 / 725 790 -10
Email: info@hokon-verschlusstechnik.de
Homepage: www.hokon-verschlusstechnik.de

Notizen

Phone: +49 (0) 231 / 725 790 -0
Fax: +49 (0) 231 / 725 790 -10
Email: info@hokon-verschlusstechnik.de
Homepage: www.hokon-verschlusstechnik.de

Scharniere














Phone: +49 (0) 231 / 725 790 -0
Fax: +49 (0) 231 / 725 790 -10
Email: info@hokon-verschlusstechnik.de
Homepage: www.hokon-verschlusstechnik.de

Scharniere














Phone: +49 (0) 231 / 725 790 -0
Fax: +49 (0) 231 / 725 790 -10
Email: info@hokon-verschlusstechnik.de
Homepage: www.hokon-verschlusstechnik.de

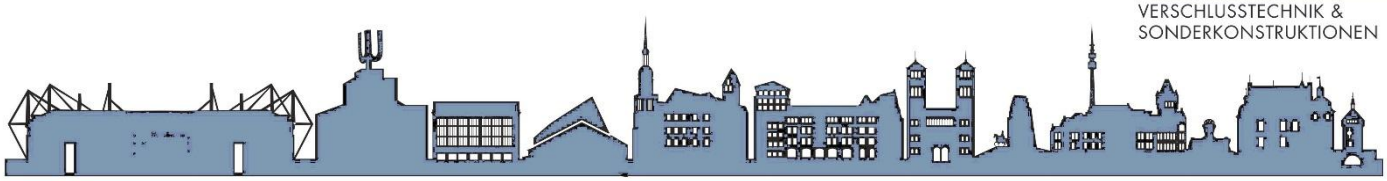

Scharniere

Werkstoffe und Beschichtungen:

.00	Stahl unbehandelt
.01	vernickelt
.02	vermessingt
.03	verchromt
.04	Stahl verzinkt
.05	verbronzt
.06	schwarz verzinkt
.07	brüniert
.08	gelb chromatiert
.09	KTL (Kunststofftauchlack)
.10	silberfarben eloxiert
.20	Messing unbehandelt
.22	Messing poliert
.23	Messing verchromt
.30	Edelstahl (1.4301) unbehandelt
.33	Edelstahl poliert
.35	Edelstahl (1.4401) unbehandelt
.50	Zamak (Zink Aluminium Magnesium Kupfer) unbehandelt
.70	Aluminium unbehandelt
.80	Polyamid unbehandelt

Bestellbeispiel:

Art.Nr. 6001 .01/02 .04/30

Werkstoff (verzinkt / Edelstahl)

Ausführung

Serie des Scharniers

Phone: +49 (0) 231 / 725 790 -0
Fax: +49 (0) 231 / 725 790 -10
Email: info@hokon-verschlusstechnik.de
Homepage: www.hokon-verschlusstechnik.de

Scharniere

Art.Nr.:6001
mit ausziehbarem Stift

Artikel Nr.			Abmessungen in mm				
Serie	Aus-führung	Werkstoff unbehandelt Stahl	A	B	D	S	Stift Ø
6001	.01	.00	40	40	8	2	4
6001	.02	.00	50	50	10	2	6
6001	.03	.00	60	60	10	2	6
6001	.04	.00	70	70	10	2	6

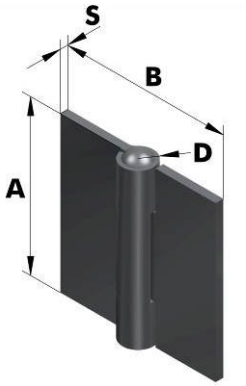

Art.Nr.:6002
mit vernietetem Stift

Artikel Nr.					Abmessungen in mm					
Serie	Aus-führung	Werkstoff unbehandelt Stahl	Edelstahl	Edelstahl	A	B	D	E	S	Stift Ø
6002	.01	.00	.30	.35	40	40	8	4	2	4
6002	.02	.00	.30	.35	50	50	10	5	2	6
6002	.03	.00	.30	.35	60	60	10	5	2	6
6002	.04	.00	.30	-	70	70	10	5	2	6
6002	.05	.00	.30	-	80	80	11	5,5	2,5	6
6002	.06	.00	.30	-	100	100	11	5,5	2,5	6

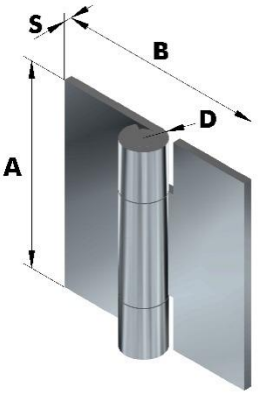

Art.Nr.:6002 (gelocht und gesenkt)
mit vernietetem Stift

Artikel Nr.				Abmessungen in mm							
Serie	Aus-führung	Werkstoff unbehandelt Edelstahl	1.4401	A	B	C Ø	D	F	G	S	Stift Ø
6002	.07	.30	.35	40	40	4	8	24	24	2	4
6002	.08	.30	.35	50	50	4,5	10	34	34	2	6
6002	.09	.30	.35	60	60	4,5	10	44	40	2	6

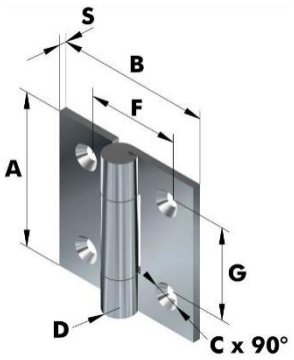

Art.Nr.:6002 (gelocht und gesenkt)
mit vernietetem Stift

Artikel Nr.			Abmessungen in mm								
Serie	Aus-führung	Werkstoff unbehandelt Edelstahl	A	B	C Ø	D	F	f	G	S	Stift Ø
6002	.10	.30	70	70	4,5	10	54	34	50	2	6
6002	.11	.30	80	80	4,5	11	64	39	60	2,5	6

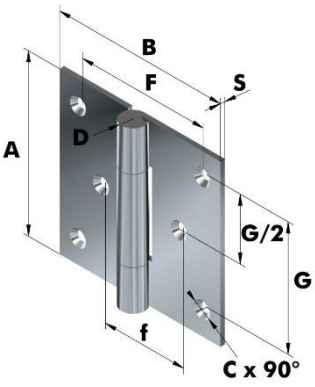

Phone: +49 (0) 231 / 725 790 -0
Fax: +49 (0) 231 / 725 790 -10
Email: info@hokon-verschlusstechnik.de
Homepage: www.hokon-verschlusstechnik.de

Scharniere

Art.Nr.:6003 (gelocht und gesenkt)

mit ausziehbarem Stift

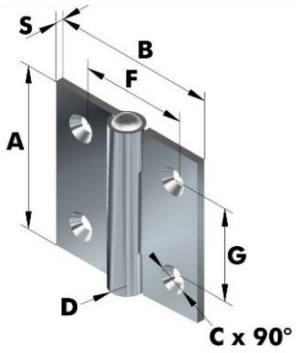

Artikel Nr.				Abmessungen in mm							
Serie	Aus-führung	Werkstoff		A	B	C Ø	D	F	G	S	Stift Ø
		verzinkt	unbehandelt								
		Stahl	Edelstahl								
6003	.01	.04	.30	40	40	4	8	26	24	2	4
6003	.02	.04	.30	50	50	4,5	10	34	34	2	6
6003	.03	.04	.30	60	60	4,5	10	44	40	2	6

Art.Nr.:6004

mit ausziehbarem Stift, gelocht und gesenkt

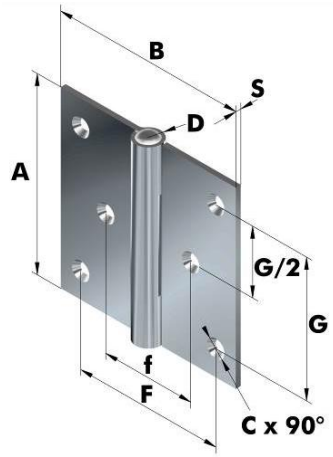

Artikel Nr.				Abmessungen in mm								
Serie	Aus-führung	Werkstoff		A	B	C Ø	D	F	f	G	S	Stift Ø
		verzinkt	unbehandelt									
		Stahl	Edelstahl									
6004	.01	.04	.30	70	70	4	10	54	34	50	2	6
6004	.02	.04	.30	80	80	4,5	11	64	39	60	2,5	6

Art.Nr.:6005 (gelocht und gesenkt)

mit vernieteten Stift

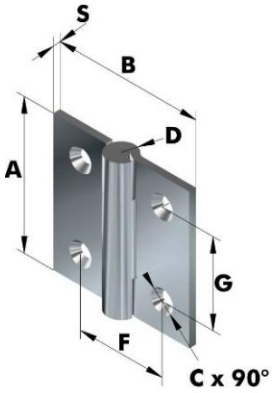

Artikel Nr.				Abmessungen in mm							
Serie	Aus-führung	Werkstoff		A	B	C Ø	D	F	G	S	Stift Ø
		unbehandelt									
		Edelstahl	1.4401								
6005	.01	.30	.35	40	40	4	8	24	24	2	4
6005	.02	.30	.35	50	50	4,5	10	34	34	2	6
6005	.03	.30	.35	60	60	4,5	10	44	40	2	6

Art.Nr.:6006 (gelocht und gesenkt)

mit vernieteten Stift

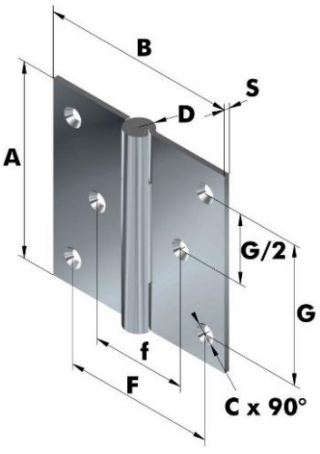

Artikel Nr.				Abmessungen in mm								
Serie	Aus-führung	Werkstoff		A	B	C Ø	D	F	f	G	S	Stift Ø
		unbehandelt	verzinkt									
		Edelstahl	Stahl									
6006	.01	.30	-	70	70	4,5	10	54	34	50	2	6
6006	.02	.30	-	80	80	4,5	11	64	39	60	2,5	6
6006	.04	-	.04	100	84	5,5		55	42	79	3	6

Phone: +49 (0) 231 / 725 790 -0
Fax: +49 (0) 231 / 725 790 -10
Email: info@hokon-verschlusstechnik.de
Homepage: www.hokon-verschlusstechnik.de

Scharniere

Art.Nr.:6007 (gelocht und gesenkt)
mit festem Stift

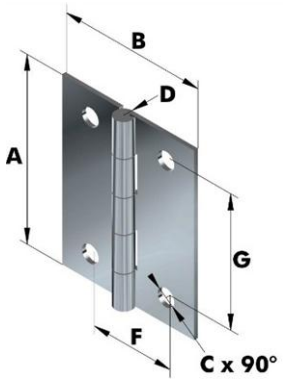

Artikel Nr.				Abmessungen in mm							
Serie	Aus-führung	Werkstoff		A	B	C Ø	D	F	G	S	Stift Ø
		verzinkt	unbehandelt								
		Stahl	Edelstahl								
6007	.01-gelocht	.04	.30	50	40	5	5,2	23	36	1,2	2,7
6007	.02-gesenkt	.04	.30	50	40	5	5,2	23	36	1,2	2,7
6007	.03- gesenkt	-	.30	60	35	4	4	19,5	40	1	2
6007	.04- gesenkt	-	.30	60	35	4	4	19,5	40	1	2

Art.Nr.:6008
mit vernietetem Stift

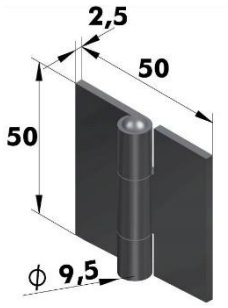

Artikel Nr.		
2Serie	Aus-führung	Werkstoff
		unbehandelt
		Stahl
6008	.01	.00

Art.Nr.:6009 (gelocht und gesenkt)
mit festem Stift und Nylon Zwischenring

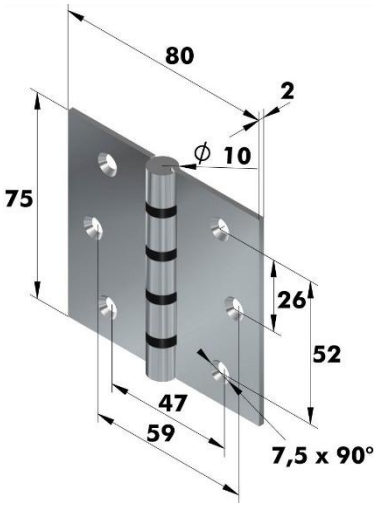

Artikel Nr.		
Serie	Aus-führung	Werkstoff
		unbehandelt
		Edelstahl
6009	.01	.30

Art.Nr.:6010 (gelocht und gesenkt)
mit festem Stift

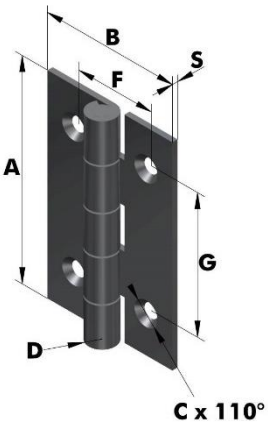

Artikel Nr.				Abmessungen in mm							
Serie	Aus-führung	Werkstoff unbehandelt		A	B	C Ø	D	F	G	S	Stift Ø
		Stahl	Edelstahl								
6010	.01	.00	-	30	19	2	4	11	19	0,8	2,4
6010	.02	.00	-	35	22	2,5	4	14	22	0,8	2,4
6010	.03	.00	-	40	25	2,5	4,5	15	27	0,9	2,7
6010	.04	-	.30	50	30	3,5	5	17	35	1	3
6010	.05	.00	-	50,3	29,8	2,5	4,4	15,4	35,2	1	2,4

Phone: +49 (0) 231 / 725 790 -0
Fax: +49 (0) 231 / 725 790 -10
Email: info@hokon-verschlusstechnik.de
Homepage: www.hokon-verschlusstechnik.de

Scharniere

Art.Nr.:6010
mit festem Stahlstift

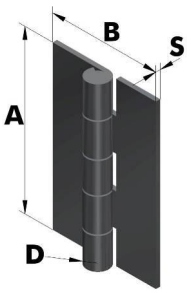

Artikel Nr.			Abmessungen in mm				
Serie	Aus-führung	Werkstoff unbehandelt Stahl	A	B	D	S	Stift Ø
6010	.06	.00	30	19	4	0,8	2,4
6010	.07	.00	35	22	4	0,8	2,4
6010	.08	.00	40	25	4,5	0,9	2,7
6010	.10	.00	50,3	29,8	4,4	1	2,4

Art.Nr.:6011 (gelocht und gesenkt)
mit festem Stahlstift

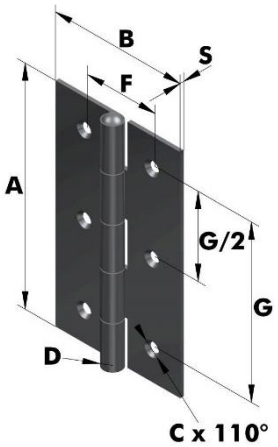

Artikel Nr.			Abmessungen in mm							
Serie	Aus-führung	Werkstoff unbehandelt Stahl	A	B	C Ø	D	F	G	S	Stift Ø
6011	.01	.00	60	35	2,5	5	19	44	1	3
6011	.02	.00	70	41,5	3	5,5	24,1	52	1	3,5
6011	.03	.00	80,5	45,4	4	5,5	26,2	59,3	1	3,5
6011	.04	.00	100	50	4,5	7,9	30	77	1,5	4,9

Art.Nr.:6011
mit festem Stahlstift, Bohrungen auf Anfrage

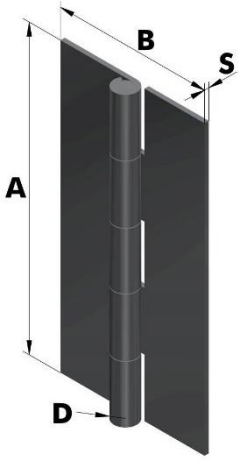

Artikel Nr.			Abmessungen in mm				
Serie	Aus-führung	Werkstoff unbehandelt Stahl	A	B	D	S	Stift Ø
6011	.05	.00	60	35	5	1	3
6011	.06	.00	70	41,5	5,5	1	3,5
6011	.07	.00	80	45	6,3	1,2	3,9
6011	.08	.00	100	50	7,9	1,5	4,9

Art.Nr.:6013
mit festem Stift, gelocht und gesenkt

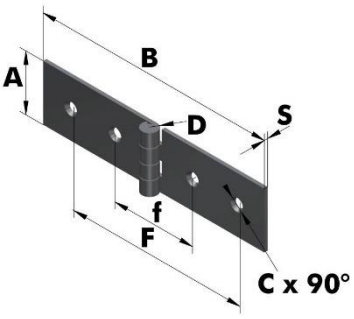

Artikel Nr.			Abmessungen in mm							
Serie	Aus-führung	Werkstoff unbehandelt Stahl	A	B	C Ø	D	F	f	S	Stift Ø
6013	.01	.00	20	77	3	5,6	60	28	1,2	3
6013	.02	.00	22	120	4	8	93	33	1,5	4,9

Phone: +49 (0) 231 / 725 790 -0
Fax: +49 (0) 231 / 725 790 -10
Email: info@hokon-verschlusstechnik.de
Homepage: www.hokon-verschlusstechnik.de

Scharniere

Art.Nr.:6015 (gelocht und gesenkt)
mit festem Stift

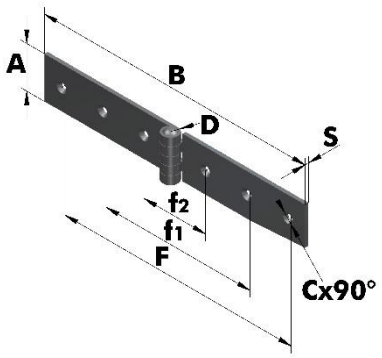

Artikel Nr.				Abmessungen in mm								
Serie	Aus-führung	Werkstoff		A	B	C Ø	D	F	f1	f2	S	Stift Ø
		unbehandelt	verzinkt									
		Stahl	Stahl									
6015	.01	.00	-	30	190	4	11	165	105	45	2,5	6
6015	.02	.00	-	30	220	4	11	193	118	43	2,5	6

Art.Nr.:6016 (gelocht und gesenkt)
mit festem Stift

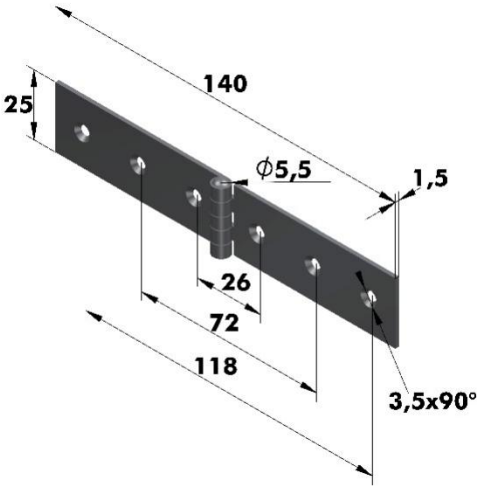

Artikel Nr.		
Serie	Aus-führung	Werkstoff
		unbehandelt
		Stahl
6016	.01	.00

Art.Nr.:6017 (gelocht und gesenkt)

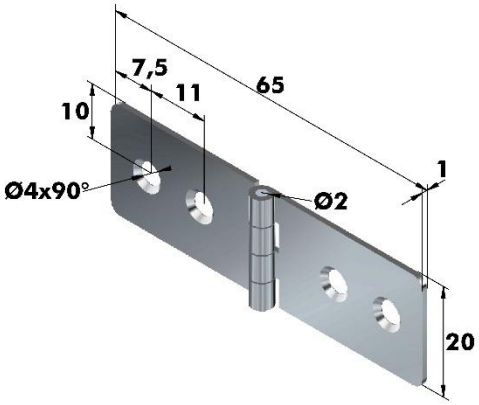

Artikel Nr.		
Serie	Aus-führung	Werkstoff
		unbehandelt
		Edelstahl
6017	.01	.30

Phone: +49 (0) 231 / 725 790 -0
Fax: +49 (0) 231 / 725 790 -10
Email: info@hokon-verschlusstechnik.de
Homepage: www.hokon-verschlusstechnik.de

Scharniere

Art.Nr.:6018 (gelocht und gesenkt)
mit festem Edelstahlstift

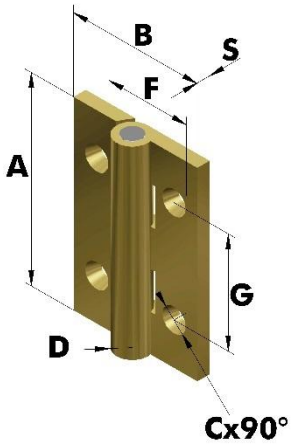

Artikel Nr.			Abmessungen in mm							
Serie	Aus-führung	Werkstoff unbehandelt Messing	A	B	C Ø	D	F	G	S	Stift Ø
6018	.03	.20	30	20	2,5	5	12,5	16,5	2	3
6018	.04	.20	30	30	2,5	5	19	17	2	3

Art.Nr.:6019 (gelocht und gesenkt)
mit festem Edelstahlstift

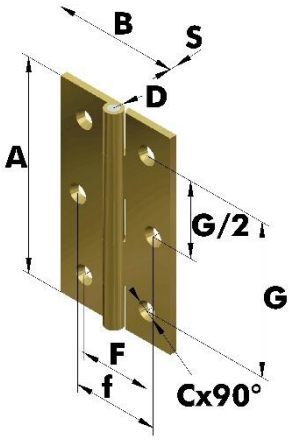

Artikel Nr.			Abmessungen in mm								
Serie	Aus-führung	Werkstoff unbehandelt Messing	A	B	C Ø	D	F	f	G	S	Stift Ø
6019	.03	.20	40	35	3	5	21	-	28	2	3
6019	.04	.20	40	40	3	5	23	-	28	2	3
6019	.05	.20	50	30	3	5	17,5	-	35	2	3
6019	.06	.20	60	35	3,5	5	20	24	43	2	3
6019	.07	.20	60	40	3,5	4,5	21,5	26	43	2	3

Art.Nr.:6020 (gelocht und gesenkt)
mit festem Edelstahlstift

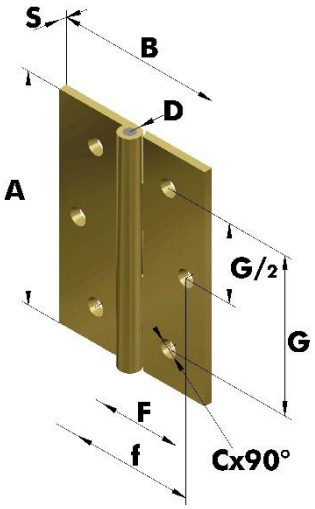

Artikel Nr.			Abmessungen in mm								
Serie	Aus-führung	Werkstoff unbehandelt Messing	A	B	C Ø	D	F	f	G	S	Stift Ø
6020	.01	.20	70	40	3,5	5,5	23	27	48	2	3
6020	.02	.20	70	50	3,5	6,5	25	37	48	2,5	3,5
6020	.03	.20	80	45	3,5	5,5	22,5	30,5	58	2,2	3
6020	.04	.20	80	60	4	7	28	45	57	3	4

Phone: +49 (0) 231 / 725 790 -0
Fax: +49 (0) 231 / 725 790 -10
Email: info@hokon-verschlusstechnik.de
Homepage: www.hokon-verschlusstechnik.de

Scharniere

Art.Nr.:6025 (gelocht und gesenkt)
mit festem Edelstahlstift

Artikel Nr.		
Serie	Aus-führung	Werkstoff verchromt Messing
6025	.01	.23

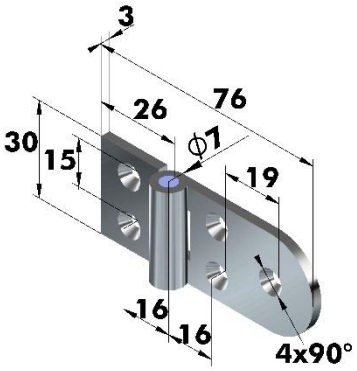

Art.Nr.:6027 (gelocht und gesenkt)
mit festem Edelstahlstift

Artikel Nr.		
Serie	Aus-führung	Werkstoff verchromt Messing
6027	.01	.23

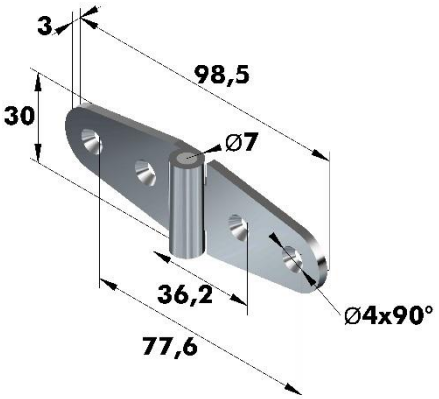

Art.Nr.:6028 (gelocht und gesenkt)
mit festem Edelstahlstift

Artikel Nr.		
Serie	Aus-führung	Werkstoff verchromt Messing
6028	.01	.23

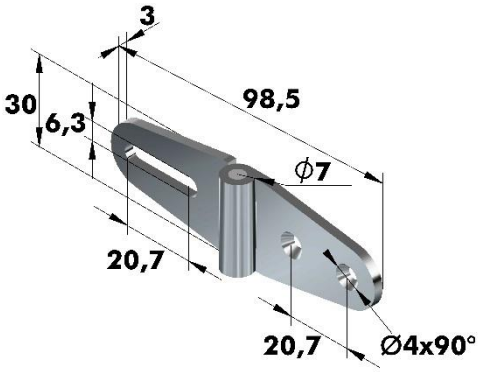

Art.Nr.:6029 (gelocht und gesenkt)

Passend zu Art.Nr.:6026/6028

Artikel Nr.		
Serie	Aus-führung	Werkstoff verchromt Messing
6029	.01	.23

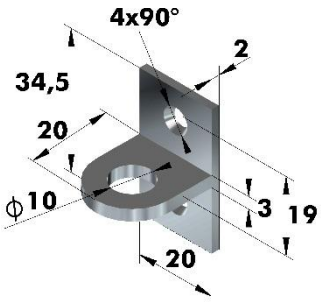

Phone: +49 (0) 231 / 725 790 -0
Fax: +49 (0) 231 / 725 790 -10
Email: info@hokon-verschlusstechnik.de
Homepage: www.hokon-verschlusstechnik.de

Scharniere

Art.Nr.:6044 (gelocht und gesenkt)
mit festem Stift

Artikel Nr.		
Serie	Aus-führung	Werkstoff verzinkt Stahl
6044	.01	.04

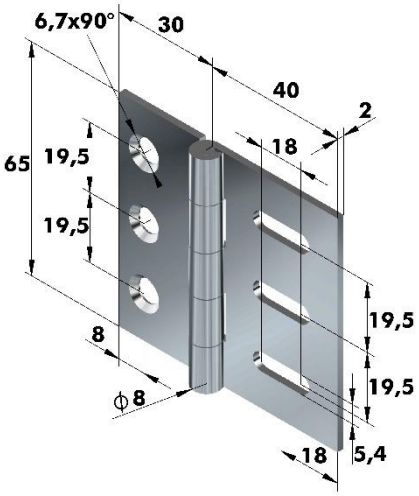

Art.Nr.:6046 (gelocht und gesenkt)
mit festem Stift

Artikel Nr.		
Serie	Aus-führung	Werkstoff vernickelt Stahl
6046	.01	.01

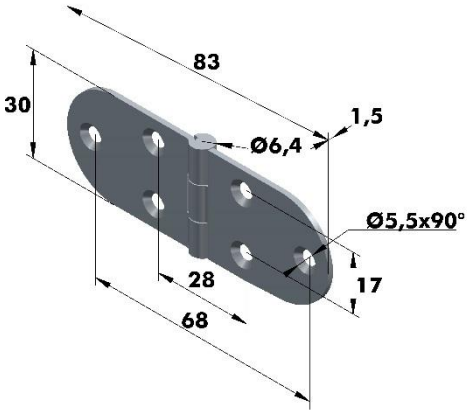

Art.Nr.:6047
mit festem Stift

Artikel Nr.			
Serie	Aus-führung	Werkstoff unbehandelt Stahl	unbehandelt Edelstahl
6047	.01	.00	.30

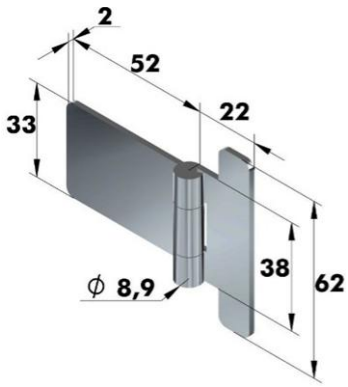

Art.Nr.:6048
mit festem Stift

Edelstahl (1.4301) auf Anfrage

Artikel Nr.			
Serie	Aus-führung	Werkstoff unbehandelt Stahl	unbehandelt Edelstahl
6048	.01	.00	.30

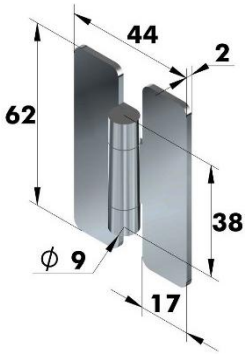

Phone: +49 (0) 231 / 725 790 -0
Fax: +49 (0) 231 / 725 790 -10
Email: info@hokon-verschlusstechnik.de
Homepage: www.hokon-verschlusstechnik.de

Scharniere

Art.Nr.:6052 (gelocht und gesenkt)

mit festem Stift
Anschlag bei 60°
Für Montage von Glasstüren geeignet.

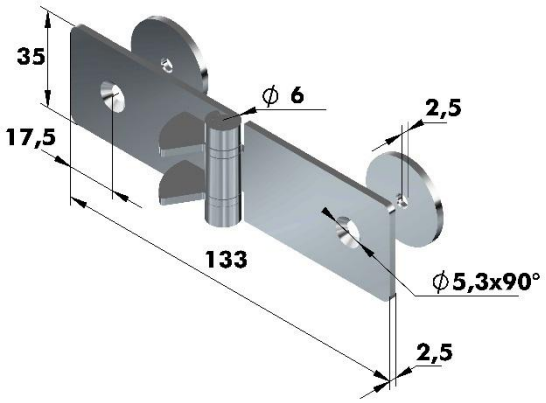

Artikel Nr.		
Serie	Aus-führung	Werkstoff poliert Edelstahl 1.4301
6052	.01	.33

Art.Nr.:6106 (gelocht)

mit ausziehbarem Stift

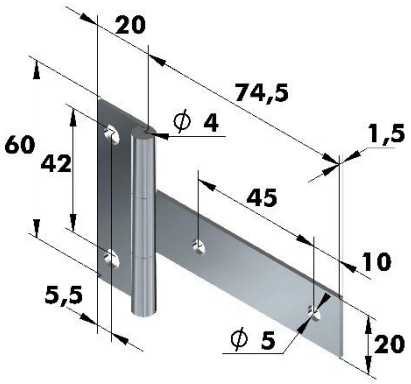

Artikel Nr.	
Serie	Werkstoff poliert Edelstahl
6106	.30

Art.Nr.:6109 (gelocht und gesenkt)

mit festem Stift

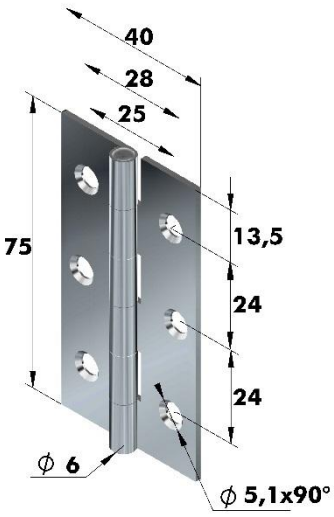

Artikel Nr.		Abmessungen in mm	
Serie	Werkstoff unbehandelt Edelstahl	Stift Ø	Material-stärke
6109	.30	3	1,5

Phone: +49 (0) 231 / 725 790 -0
Fax: +49 (0) 231 / 725 790 -10
Email: info@hokon-verschlusstechnik.de
Homepage: www.hokon-verschlusstechnik.de

Scharniere

Art.Nr. 6540 (gebohrt und gesenkt)

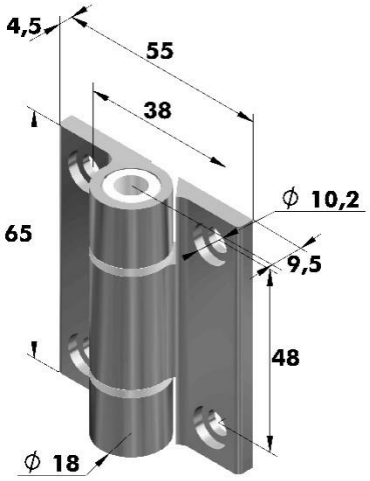

auch erhältlich als:
Federscharnier siehe Kapitel „Federscharniere“
Drehmoment- und Rastscharnier
siehe Kapitel „Drehmoment- und Rastscharniere“

Artikel Nr.			
Serie	Aus-führung	Werkstoff	
		Aluminium 6060 T5	
		Silber	schwarz
6540	.01 ohne Stopfen	.70	.77
6540	.02 mit Stopfen	.70	.77

Art.Nr. 6876 (gebohrt und gesenkt)

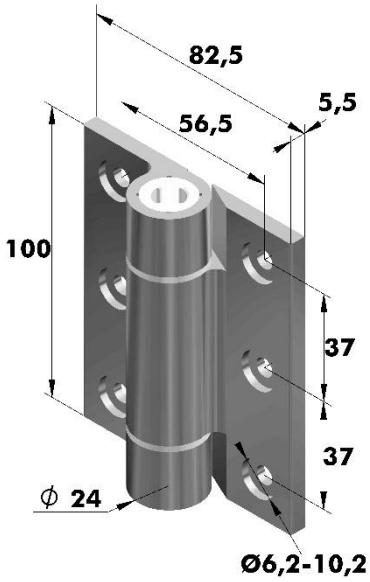

auch erhältlich als:
Federscharnier siehe Kapitel „Federscharniere“
Drehmomentscharnier siehe Kapitel „Drehmoment- und Rastscharniere“

Artikel Nr.			
Serie	Aus-führung	Werkstoff	
		Aluminium 6060 T5	
		Silber	schwarz
6876	.08	.71	-
6876	.09	-	.77

Art.Nr.:99.7651 (gelocht und gesenkt)

mit festem Stift

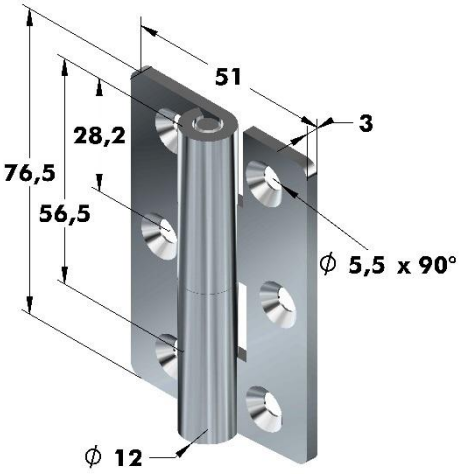

Artikel Nr.	
Serie	Werkstoff
	Edelstahl
	1.4301
99.7651	.30

Phone: +49 (0) 231 / 725 790 -0
Fax: +49 (0) 231 / 725 790 -10
Email: info@hokon-verschlusstechnik.de
Homepage: www.hokon-verschlusstechnik.de

Scharniere

Art.Nr.: 196.5.F37.001.001 (gelocht)

mit festem Stahlstift

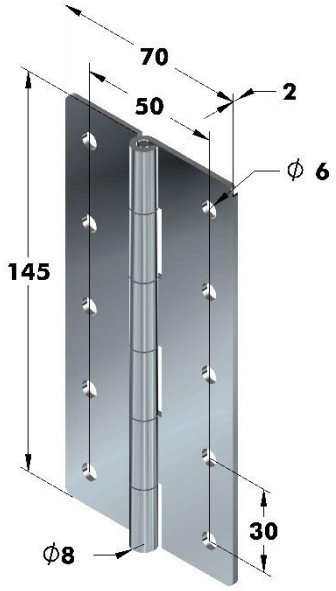

Artikel Nr.	
Serie	Werkstoff
	verzinkt
	Stahl
196.5.F37.001.001	.04

Art.Nr.: 196.5.F37.001.002 (gelocht)

mit festem Stahlstift

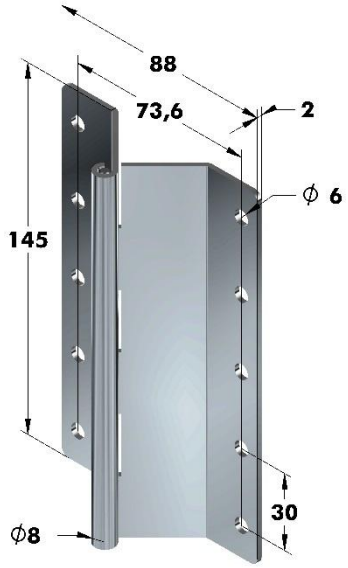

Artikel Nr.	
Serie	Werkstoff
	verzinkt
	Stahl
196.5.F37.001.002	.04

Art.Nr.:6058

Rohrscharnier
mit festem vernietetem Stift

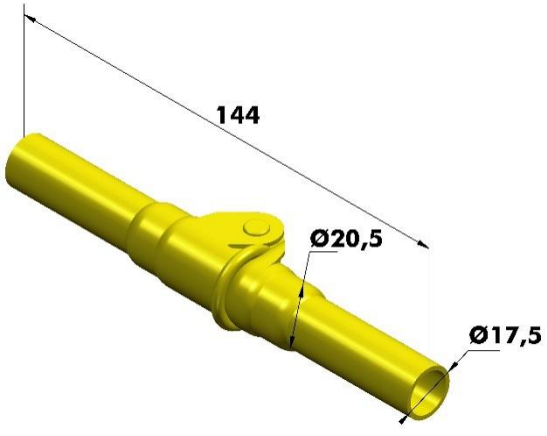

Artikel Nr.		
Serie	Aus-führung	Werkstoff
		verzinkt gelb chromatiert
		Stahl
6058	.03	.08

Phone: +49 (0) 231 / 725 790 -0
Fax: +49 (0) 231 / 725 790 -10
Email: info@hokon-verschlusstechnik.de
Homepage: www.hokon-verschlusstechnik.de

Scharniere

Art.Nr.:6058

Stopscharnier mit Verriegelung bei 105°
mit festem Stift (Ø5)

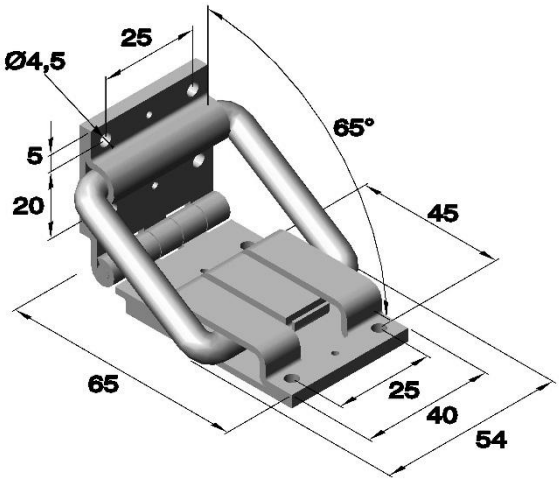

Artikel Nr.		
Serie	Aus-führung	Werkstoff
		unbehandelt
		Edelstahl
6058	.04	.30

Art.Nr.:6176 (gelocht und gesenkt)

mit vernietetem Stift

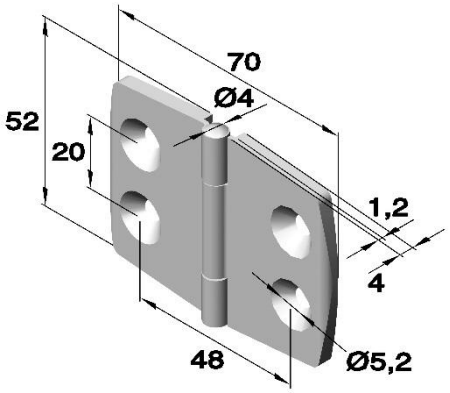

Artikel Nr.		
Serie	Aus-führung	Werkstoff
		poliert
		Edelstahl 1.4401
6176	.01	.33

Art.Nr.:6177 (gelocht und gesenkt)

mit vernietetem Stift

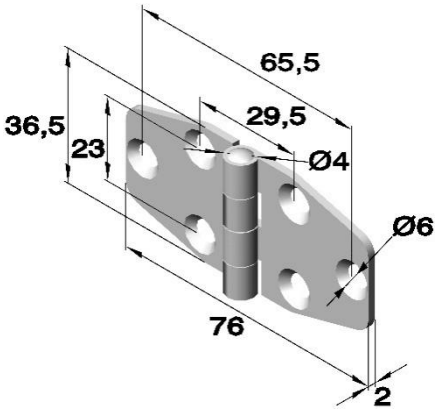

Artikel Nr.		
Serie	Aus-führung	Werkstoff
		poliert
		Edelstahl 1.4401
6177	.01	.33

Art.Nr.:6178 (gelocht und gesenkt)

mit vernietetem Stift

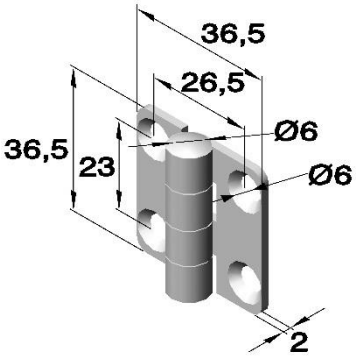

Artikel Nr.		
Serie	Aus-führung	Werkstoff
		poliert
		Edelstahl 1.4401
6178	.01	.33

Phone: +49 (0) 231 / 725 790 -0
Fax: +49 (0) 231 / 725 790 -10
Email: info@hokon-verschlusstechnik.de
Homepage: www.hokon-verschlusstechnik.de

Scharniere

Art.Nr.:6179 (gelocht und gesenkt)

mit vernietetem Stift

Artikel Nr.		
Serie	Aus-führung	Werkstoff poliert Edelstahl 1.4401
6179	.01	.33

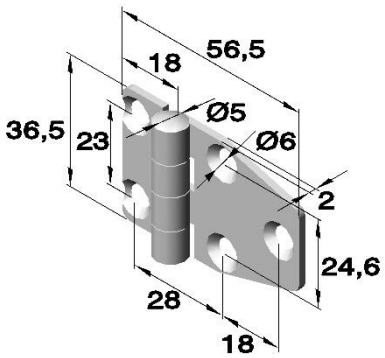

Art.Nr.:6180 (gelocht und gesenkt)

mit vernietetem Stift

Artikel Nr.			Abmessungen in mm
Serie	Aus-führung	Werkstoff poliert Edelstahl 1.4401	E
6180	.01	.33	10
6180	.02	.33	15,9
6180	.03	.33	19,2

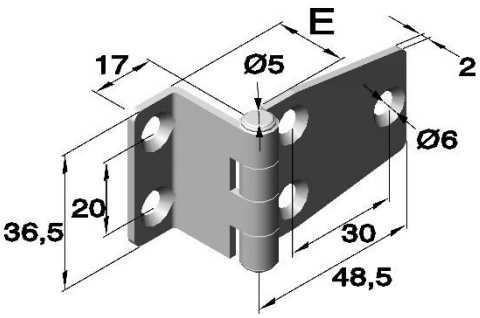

Art.Nr.:6181 (gelocht und gesenkt)

Artikel Nr.	
Serie	Werkstoff poliert Edelstahl 1.4401
6181	.33

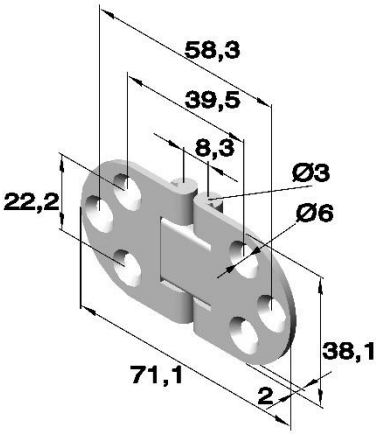

Art.Nr.:6182 (gelocht und gesenkt)

mit vernietetem Stift

Artikel Nr.	
Serie	Werkstoff poliert Edelstahl 1.4401
6182	.33

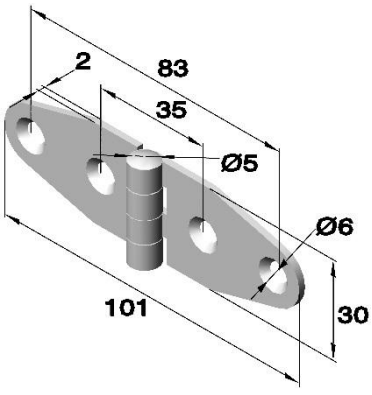

Phone: +49 (0) 231 / 725 790 -0
Fax: +49 (0) 231 / 725 790 -10
Email: info@hokon-verschlusstechnik.de
Homepage: www.hokon-verschlusstechnik.de

Scharniere

Art.Nr.:6183 (gelocht und gesenkt)

mit vernietetem Stift

Artikel Nr.		
Serie	Aus-führung	Werkstoff poliert Edelstahl 1.4401
6183	.01	.33

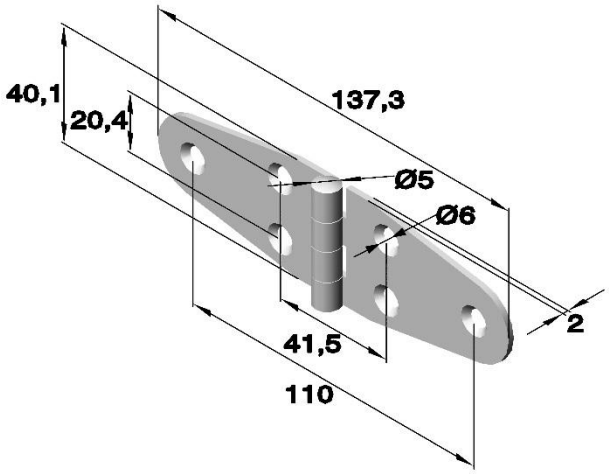

Art.Nr.:6184 (gelocht und gesenkt)

mit vernietetem Stift

Artikel Nr.		
Serie	Aus-führung	Werkstoff poliert Edelstahl 1.4401
6184	.01	.33

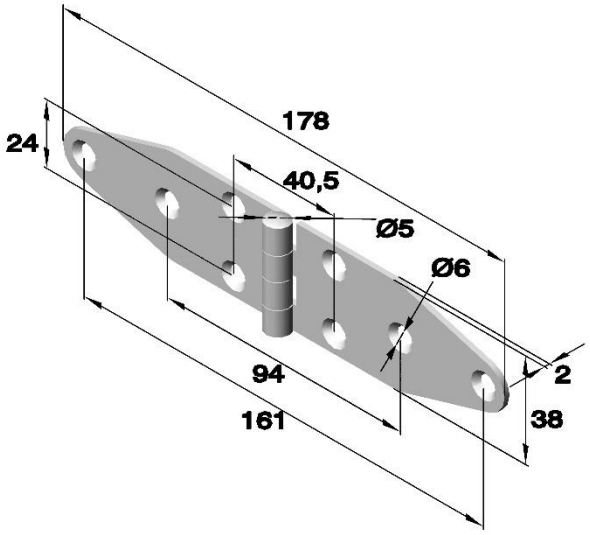

Scharniere

Art.Nr.: 6215 (gelocht und gesenkt)



Artikel Nr.			Abmessungen in mm							
Serie	Aus-führung	Werkstoff Aluminium 6082 T5 Eloxiert	A	B	C	D	E	F	G	S
6215	.01	.71	38	31.75	1.3	2.29	2.29	20	22	4.3
6215	.02	.71	50	44.45	1.3	2.29	2.29	30	34	4.3
6215	.03	.71	63.5	63.5	1.3	2.29	2.29	40	40	6

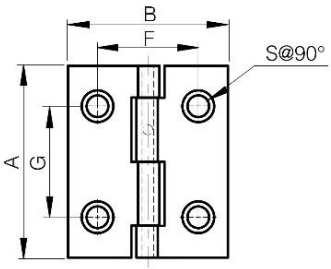

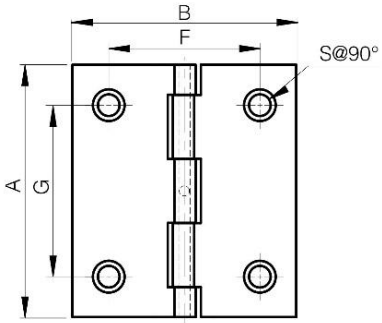

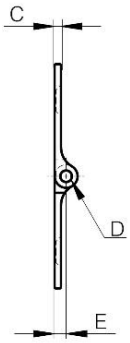

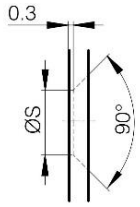

Art.Nr.: 6216 (gelocht und gesenkt)



Artikel Nr.				Abmessungen in mm			
Serie	Aus-führung	Werkstoff Aluminium 6060 T5 Eloxiert		A	B	C	D
		farblos	schwarz				
6216	.01	.71	.77	30	35	3.3	8

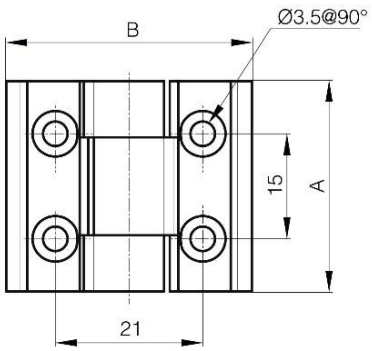

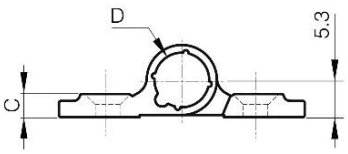

Phone: +49 (0) 231 / 725 790 -0
Fax: +49 (0) 231 / 725 790 -10
Email: info@hokon-verschlusstechnik.de
Homepage: www.hokon-verschlusstechnik.de

Scharniere

Art. Nr.:150. MH-30 (gelocht und gesenkt)

Doppelgelenkscharnier mit Anschlag

Öffnungswinkel 180 °

150.MH-30CR



150.MH-30M



150.MH-30WB



Artikel Nr.			Türbreite	Türhöhe	Türstärke	Tragfähigkeit N / Paar	Gewicht (g)
Serie	Aus-führung	Werkstoff Messing					
150. MH-30	M (poliert)	.22	Max. 450	Max. 700	Max. 21	29	45
150. MH-30	WB (Weiß -Bronze)	.25					
150. MH-30	CR (Chrom)	.23					

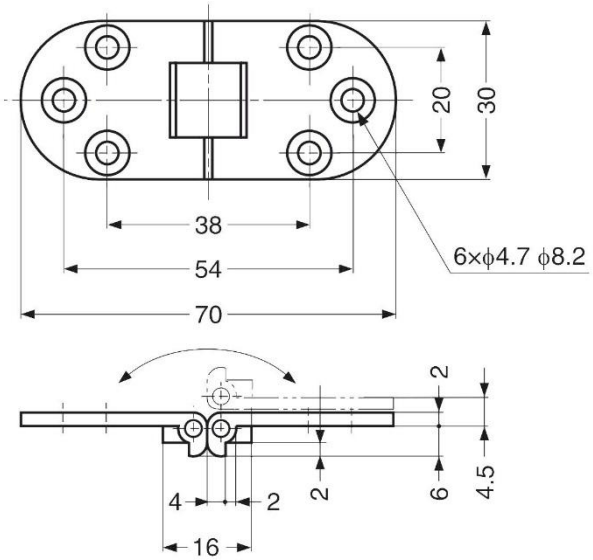

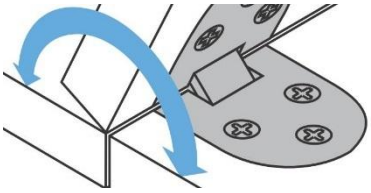

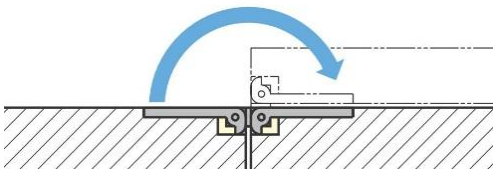

Phone: +49 (0) 231 / 725 790 -0
Fax: +49 (0) 231 / 725 790 -10
Email: info@hokon-verschlusstechnik.de
Homepage: www.hokon-verschlusstechnik.de

Scharniere

Art. Nr.:150. MH-40 (gelocht und gesenkt)

Doppelgelenkscharnier mit Anschlag

Öffnungswinkel 180 °

150.MH-40CR



150.MH-40M

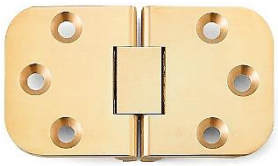

150.MH-40WB



Artikel Nr.			Türbreite	Türhöhe	Türstärke	Tragfähigkeit N / Paar	Gewicht (g)
Serie	Aus-führung	Werkstoff Messing					
150. MH-40	M (poliert)	.22	Max. 450	Max. 700	Max. 21	29	64
150. MH-40	WB (Weiß -Bronze)	.25					
150. MH-40	CR (Chrom)	.23					

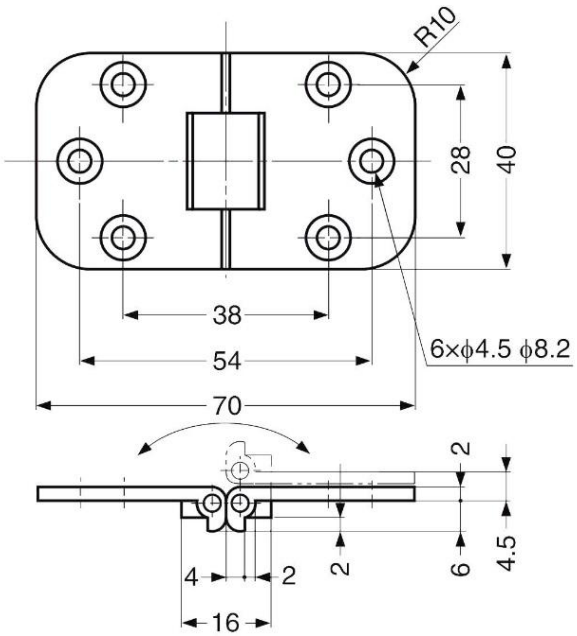

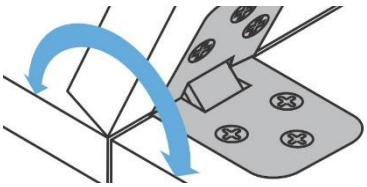

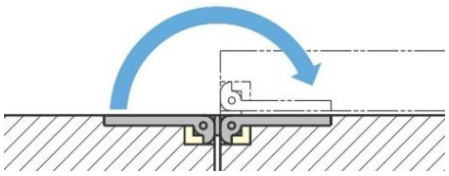

Phone: +49 (0) 231 / 725 790 -0
Fax: +49 (0) 231 / 725 790 -10
Email: info@hokon-verschlusstechnik.de
Homepage: www.hokon-verschlusstechnik.de

schwere Scharniere

Art.Nr.:99.10080
mit festem Edelstahlstift

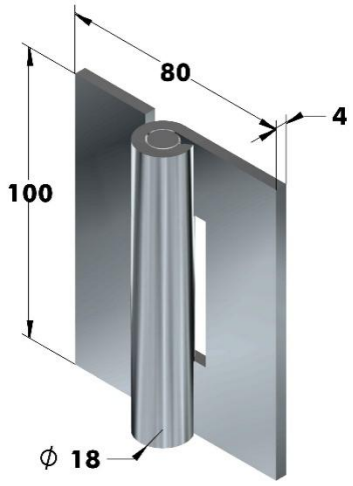

Artikel Nr.	
Serie	Werkstoff
	unbehandelt
	Edelstahl
99.10080	.30

Art.Nr.:99.1001003
mit festem Edelstahlstift

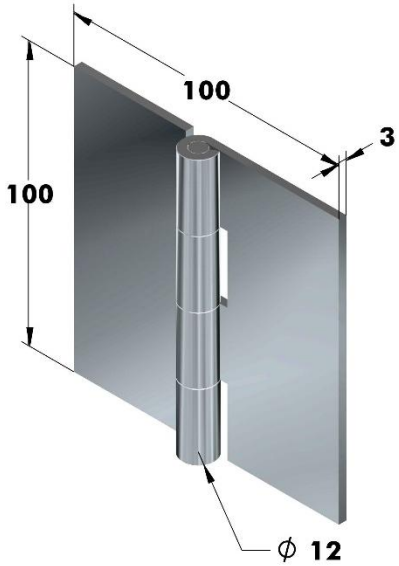

Artikel Nr.	
Serie	Werkstoff
	unbehandelt
	Edelstahl
99.1001003	.30

Art.Nr.:6054
mit vernietetem Edelstahlstift

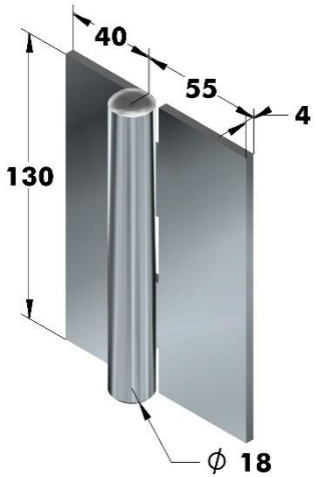

Artikel Nr.		
Serie	Aus-führung	Werkstoff
		unbehandelt
		Stahl
6054	.03	.00

Phone: +49 (0) 231 / 725 790 -0
Fax: +49 (0) 231 / 725 790 -10
Email: info@hokon-verschlusstechnik.de
Homepage: www.hokon-verschlusstechnik.de

schwere Scharniere

Art.Nr.:6059 Profilstahlscharnier mit vernietetem Stift

Artikel Nr.				Abmessungen in mm					
Serie	Aus-führung	Werkstoff unbehandelt Stahl	Werkstoff unbehandelt Edelstahl	A	B	D	E	S	Stift Ø
6059	.01	.00	-	32	32	8	4	3	4
6059	.02	.00	-	32	50	8	4	3	4
6059	.03	.00	.30	50	50	8	4	3	4
6059	.04	.00	-	50	80	8	4	3	4
6059	.05	.00	-	50	50	12	6	5	6
6059	.06	.00	.30	50	80	12	6	5	6
6059	.07	.00	-	50	100	8	4	3	4

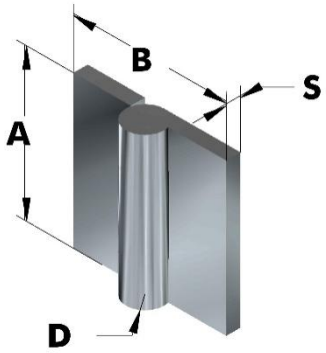

Art.Nr.:6060 Profilstahlscharnier mit vernietetem Stift

Artikel Nr.				Abmessungen in mm					
Serie	Aus-führung	Werkstoff unbehandelt Stahl	Werkstoff unbehandelt Edelstahl	A	B	D	E	S	Stift Ø
6060	.02	.00	-	32	50	8	4	3	4
6060	.03	.00	.30	50	50	8	4	3	4
6060	.04	-	.30	50	80	8	4	3	4
6060	.05	.00	-	50	50	12	6	5	6
6060	.06	.00	-	50	80	12	6	5	6

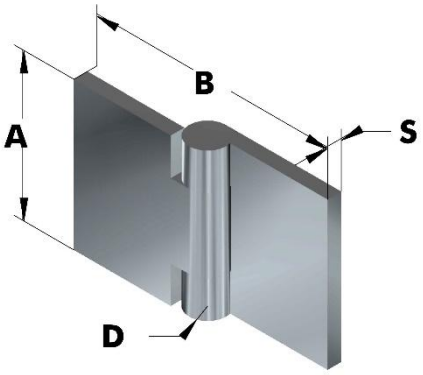

Art.Nr.:6061 Profilstahlscharnier mit vernietetem Stift

Artikel Nr.				Abmessungen in mm					
Serie	Aus-führung	Werkstoff unbehandelt Stahl	Werkstoff unbehandelt Edelstahl	A	B	D	E	S	Stift Ø
6061	.01	.00	.30	80	80	12	6	5	6
6061	.02	.00	-	80	130	12	6	5	6
6061	.03	.00	-	125	80	12	6	5	6
6061	.04	.00	-	80	80	20	10	8	10
6061	.05	.00	-	80	130	20	10	8	10
6061	.06	.00	-	125	130	20	10	8	10

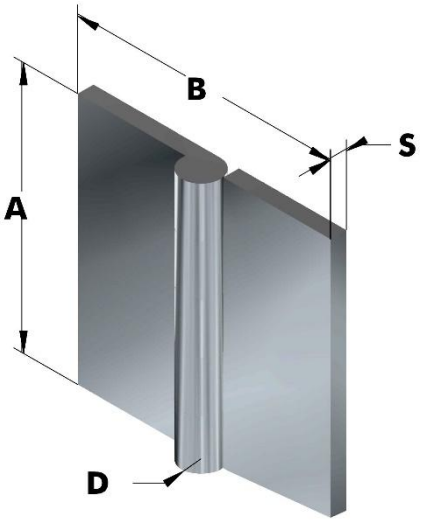

Phone: +49 (0) 231 / 725 790 -0
Fax: +49 (0) 231 / 725 790 -10
Email: info@hokon-verschlusstechnik.de
Homepage: www.hokon-verschlusstechnik.de

schwere Scharniere

Art.Nr.:99.2453 (gelocht)

Gewerbe und Stift verschweißt.

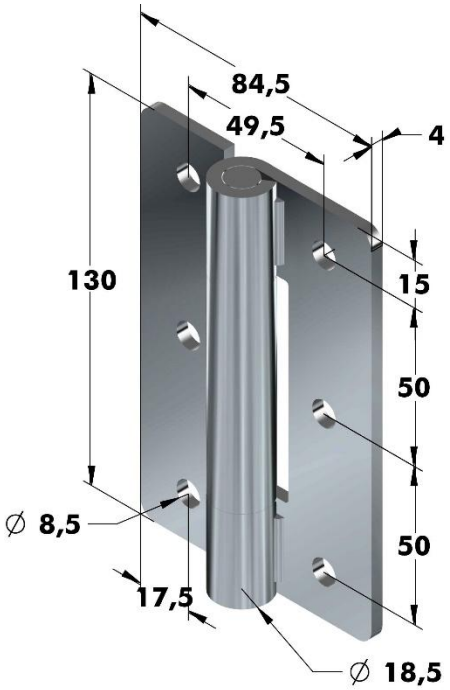

Artikel Nr.	
Serie	Werkstoff
	verzinkt
	Stahl
99.2453	.04

Art.Nr.: 2003278

Gewerbe und Stift verschweißt.

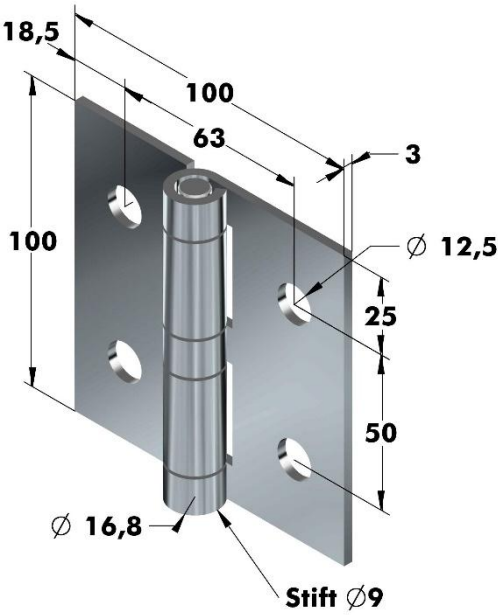

Artikel Nr.	
Serie	Werkstoff
	poliert
	Edelstahl
2003278	

Phone: +49 (0) 231 / 725 790 -0
Fax: +49 (0) 231 / 725 790 -10
Email: info@hokon-verschlusstechnik.de
Homepage: www.hokon-verschlusstechnik.de

schwere Scharniere

Art.Nr.:6024 Profilstahlscharnier
mit ausziehbarem Messingstift

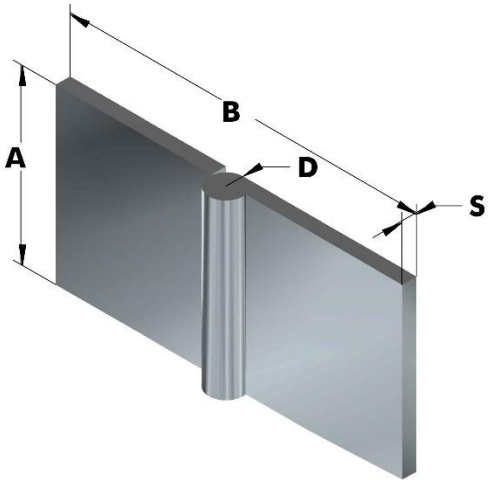

Artikel Nr.			Abmessungen in mm				
Serie	Aus-führung	Werkstoff unbehandelt Edelstahl	A	B	D	S	Stift Ø
6024	.01	.30	60	120	12	5	6

Art.Nr.:6012
mit festem Stahlstift, Bohrungen auf Anfrage

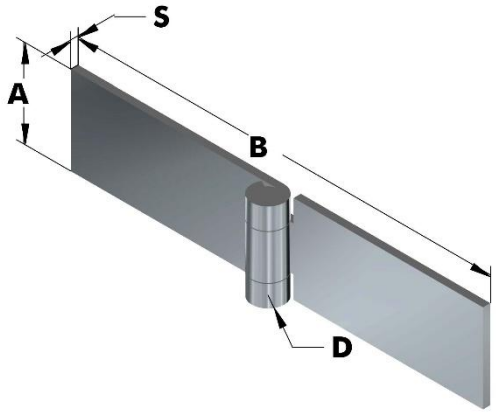

Artikel Nr.			Abmessungen in mm				
Serie	Aus-führung	Werkstoff unbehandelt Stahl	A	B	D	S	Stift Ø
6012	.01	.00	30	140	11	2,5	6
6012	.03	.00	30	190	12	3	6

Art.Nr.:6014 (gelocht und gesenkt)
mit festem Stift

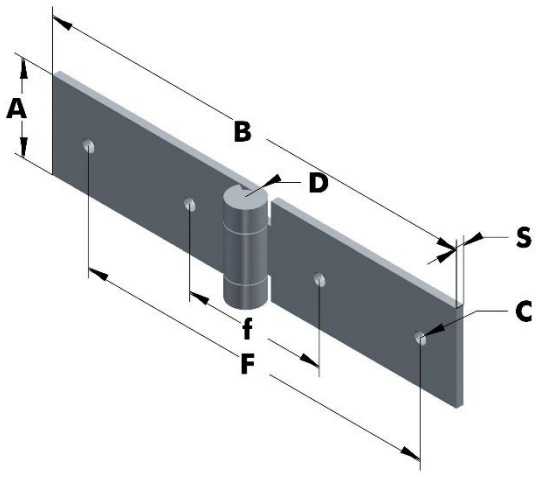

Artikel Nr.			Abmessungen in mm							
Serie	Aus-führung	Werkstoff verzinkt Stahl	A	B	C Ø	D	F	f	S	Stift Ø
6014	.01	.04	30	140	4	11	115	45	2,5	6

Phone: +49 (0) 231 / 725 790 -0
Fax: +49 (0) 231 / 725 790 -10
Email: info@hokon-verschlusstechnik.de
Homepage: www.hokon-verschlusstechnik.de

schwere Scharniere

Art.Nr.:6050
mit ausziehbarem Stift und Nylon-Zwischenring

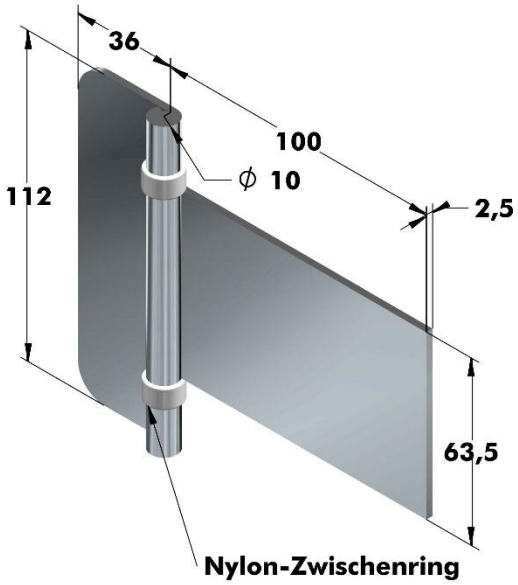

Artikel Nr.			
Serie	Aus-führung	Werkstoff	
		unbehandelt	unbehandelt
		Stahl	Edelstahl
6050	.01	.00	.30

Art.Nr.:6050 (gelocht)
mit ausziehbarem Stift und Nylon-Zwischenring

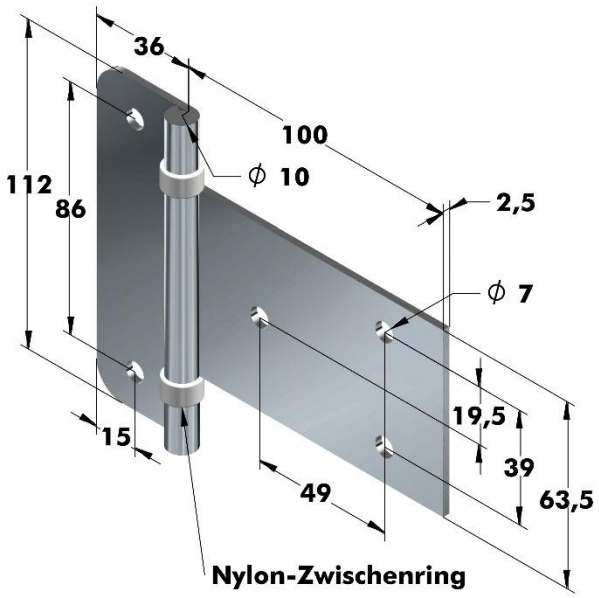

Artikel Nr.		
Serie	Aus-führung	Werkstoff
		unbehandelt
		Edelstahl
6050	.02	.30

schwere Scharniere

Art.Nr.:6054
mit festem Stift

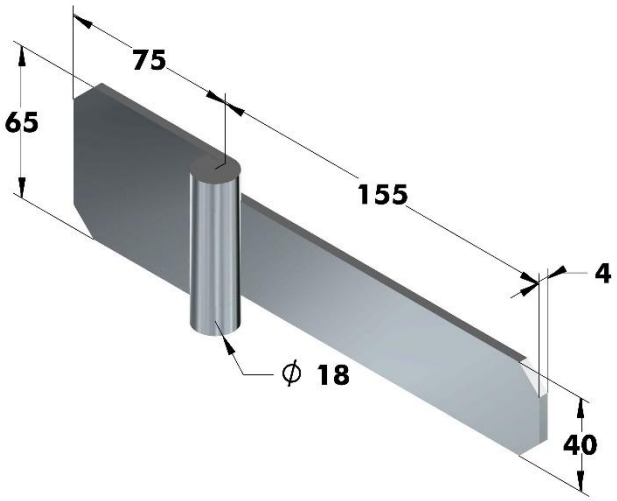

Artikel Nr.			
Serie	Aus-führung	Werkstoff	
		unbehandelt	poliert
		Stahl	Edelstahl
6054	.01	.00	.33

Art.Nr.:6054
mit festem Stift, gelocht

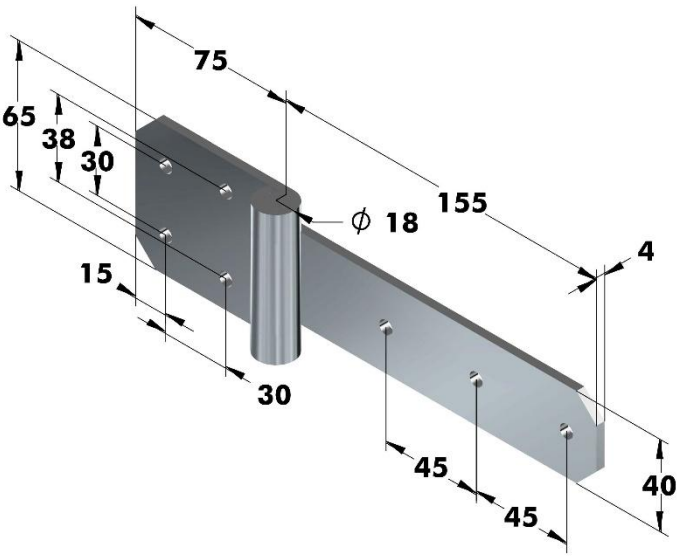

Artikel Nr.		
Serie	Aus-führung	Werkstoff
		poliert
		Edelstahl
6054	.02	.33

Phone: +49 (0) 231 / 725 790 -0
Fax: +49 (0) 231 / 725 790 -10
Email: info@hokon-verschlusstechnik.de
Homepage: www.hokon-verschlusstechnik.de

schwere Scharniere

Art.Nr.:6158 (gelocht)

mit festem Stift (10mm)

Edelstahl (1.4301) auf Anfrage

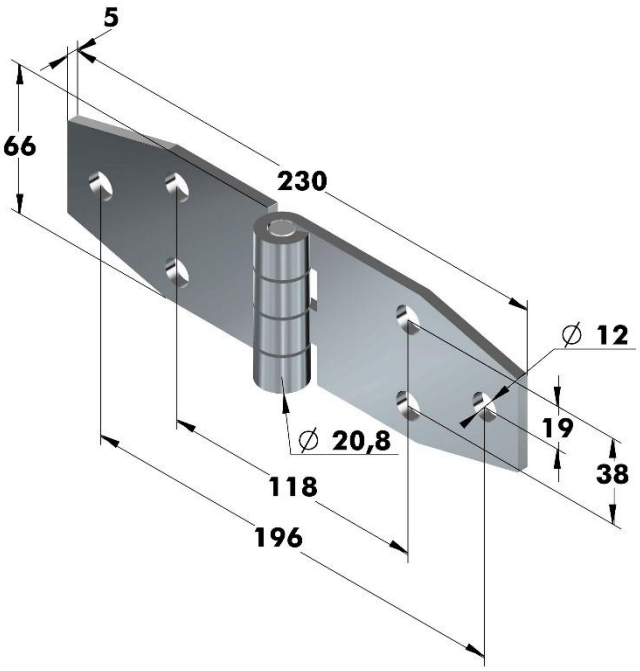

Artikel Nr.			
Serie	Aus-führung	Werkstoff	
		verzinkt	poliert
		Stahl	Edelstahl
6158	.01	.04	.33

Art.Nr.:99.12637 (gelocht)

mit festem Stift (10mm)

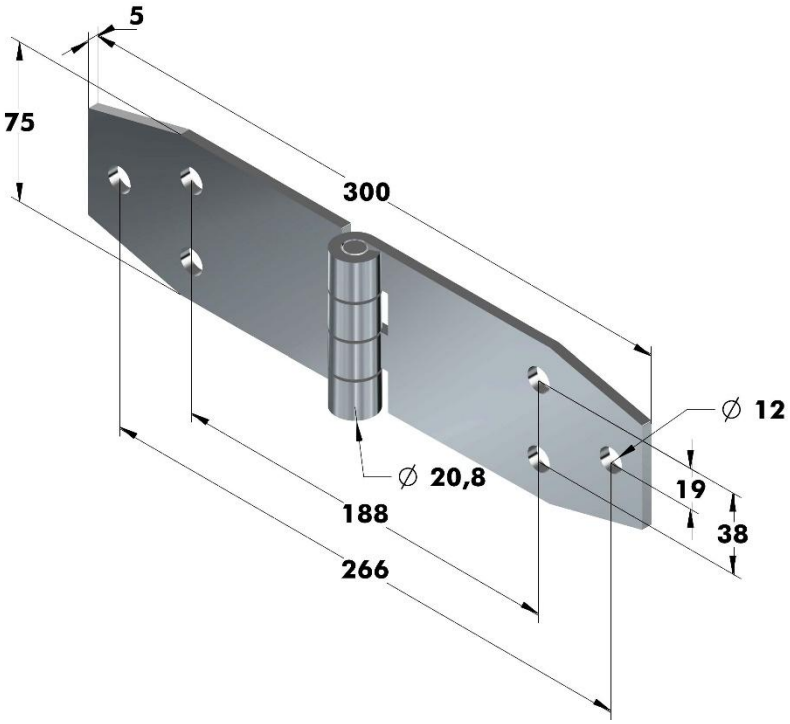

Artikel Nr.		
Serie	Werkstoff	
	verzinkt	poliert
	Stahl	Edelstahl
99.12637	.04	.33

Phone: +49 (0) 231 / 725 790 -0
Fax: +49 (0) 231 / 725 790 -10
Email: info@hokon-verschlusstechnik.de
Homepage: www.hokon-verschlusstechnik.de

schwere Scharniere

Art.Nr.:6158 (gelocht)
mit festem Stift (10mm)

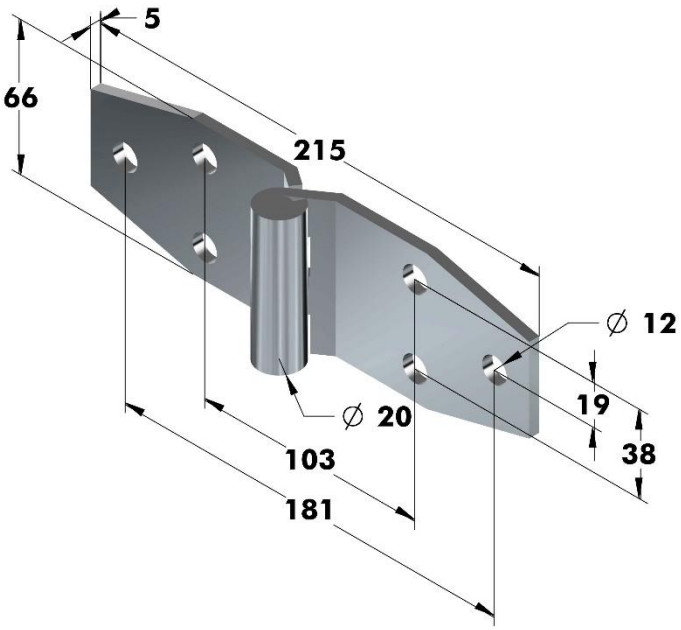

Edelstahl (1.4301) auf Anfrage

Artikel Nr.			
Serie	Aus-führung	Werkstoff	
		verzinkt	poliert
		Stahl	Edelstahl
6158	.02	.04	.33

Art.Nr.: 99.40800B004 (gelocht)
mit gestauchtem Edelstahlstift

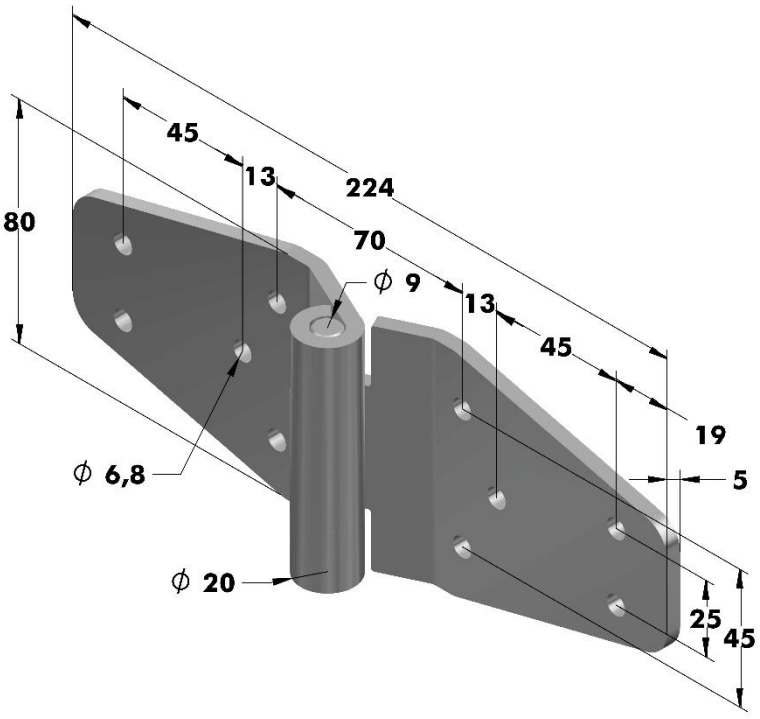

Artikel Nr.	
Serie	Werkstoff
	feuerverzinkt
	Stahl
99.40800B004	.04/C

Phone: +49 (0) 231 / 725 790 -0
Fax: +49 (0) 231 / 725 790 -10
Email: info@hokon-verschlusstechnik.de
Homepage: www.hokon-verschlusstechnik.de

schwere Scharniere

Art.Nr.: 196.3.ST35 (gelocht)

Artikel Nr.		
Serie	Werkstoff	
	verzinkt	poliert
	Stahl	Edelstahl
196.3.ST35.001	.04	.30

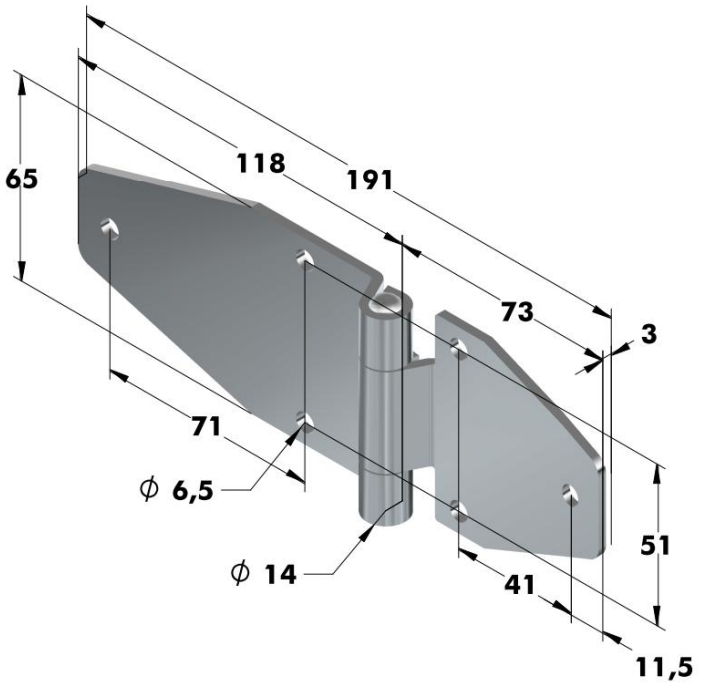

Art.Nr.:99.1001404.00 (gelocht)

mit festem Stahlstift

Artikel Nr.	
Serie	Werkstoff
	unbehandelt
	Stahl
99.1001404	.00

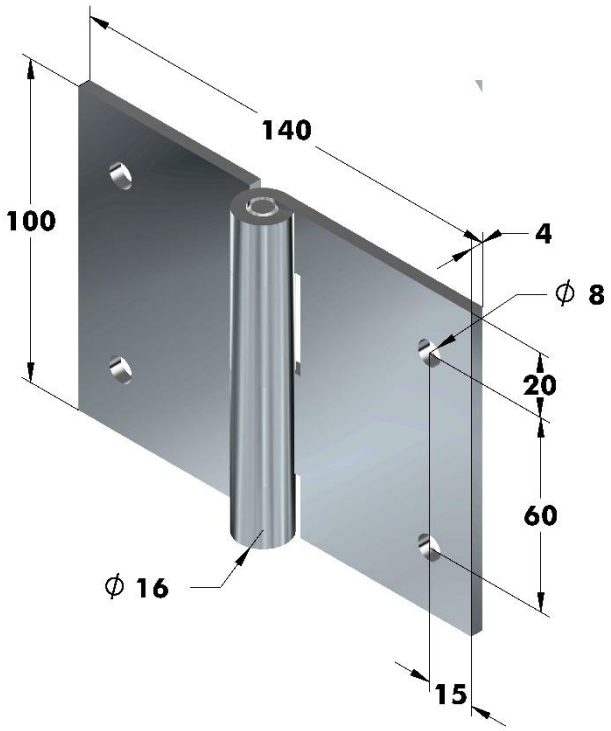

schwere Scharniere

Art.Nr.: 196.3.ST56.001 (gelocht)

Artikel Nr.	
Serie	Werkstoff
	schwarz
	Stahl
196.3.ST56.001	.07

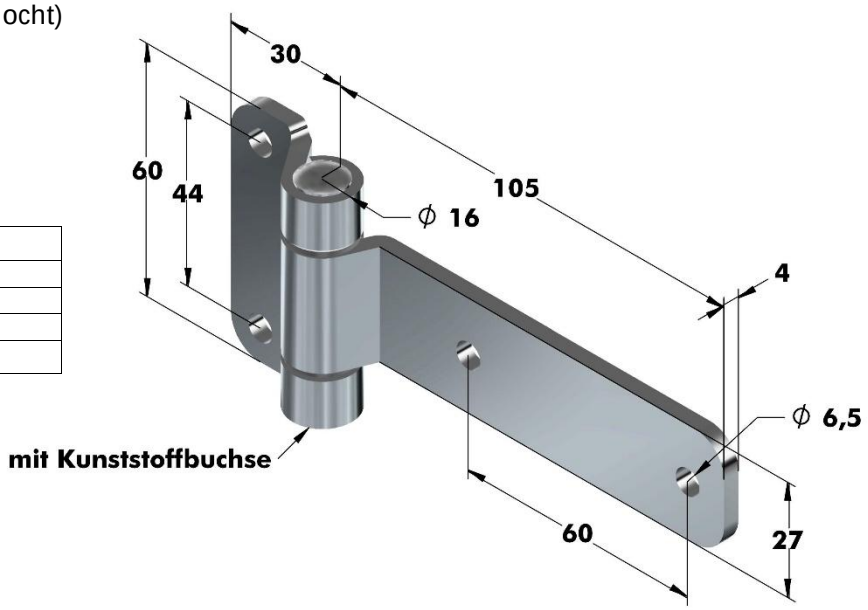

Art.Nr.: 196.3.ST56.100. (gelocht)

Artikel Nr.	
Serie	Werkstoff
	schwarz
	Stahl
196.3.ST56.100	.04

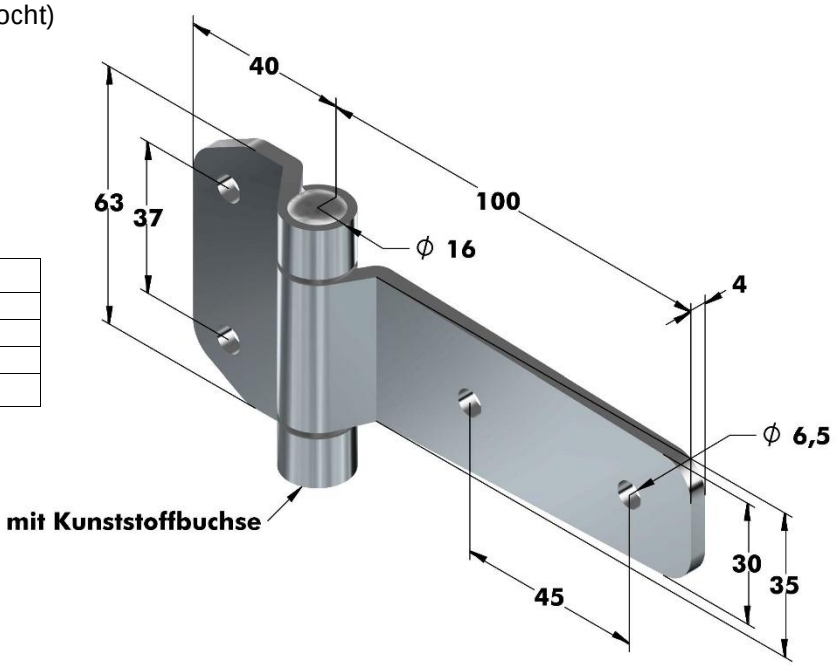

Phone: +49 (0) 231 / 725 790 -0
Fax: +49 (0) 231 / 725 790 -10
Email: info@hokon-verschlusstechnik.de
Homepage: www.hokon-verschlusstechnik.de

schwere Scharniere

Art.Nr. 6877.01.30 (gelocht)

Soft-Closing Scharnier
Öffnet und schließt gedämpft
Funktion bis 115° gewährleistet
Drehmoment pro Paar: 2,2 bis 3,0 N.m

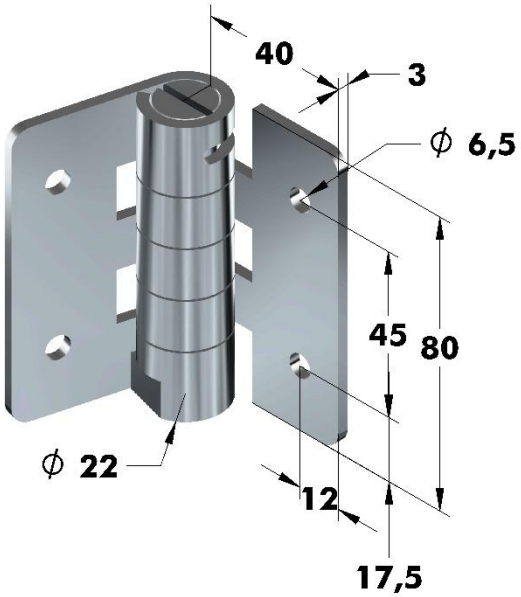

Artikel Nr.		
Serie	Aus-führung	Werkstoff unbehandelt Edelstahl
6877	.01	.30

Anschweißgelenke „AG“ mit festem Stahlstift

FES auf Selbstschmierenden Büchsen gelagert und Messing-Zwischenring.

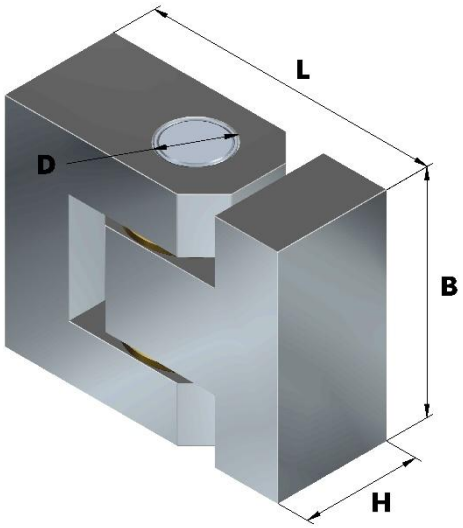

Artikel Nr.					Abmessungen in mm			
Serie	L	Ausführung	Werkstoff unbehandelt		B	H	D	Tragkraft ca. in kg
			Stahl	Edelstahl				
AG	60	FES	.00	.30	50	20	10	1000
AG	70	FES	.00	.30	60	25	12	4000
AG	80	FES	.00	.30	60	30	15	5000
AG	100	FES	.00	.30	80	40	20	9000
AG	120	FES	.00	.30	100	50	25	10000
AG	140	FES	.00	.30	120	60	30	10000+

Phone: +49 (0) 231 / 725 790 -0
Fax: +49 (0) 231 / 725 790 -10
Email: info@hokon-verschlusstechnik.de
Homepage: www.hokon-verschlusstechnik.de

schwere Scharniere

Anschweißbandrollen „AB“ 3-Teilig

AES mit ausziehbarem Stahlstift und Messing-Zwischenring
AMS mit ausziehbarem Messingstift und Messing-Zwischenring

Artikel Nr.					Abmessungen in mm			
Serie	L	Ausführung		Werkstoff unbehandelt Stahl	D	B	Stift Ø	Tragkraft ca. in kg
AB	135/3	AES	AMS	.00	18	22,5	12	790
AB	150/3	AES	AMS	.00	20	25,5	13	960
AB	180/3	AES	AMS	.00	20	25,5	13	1300
AB	200/3	AES	AMS	.00	23	29	16	2000



Anschweißbandrollen „AB“ 3-Teilig

AVS mit ausziehbarem Edelstahlstift und Messing-Zwischenring

Artikel Nr.				Abmessungen in mm			
Serie	L	Ausführung	Werkstoff unbehandelt Edelstahl (V2A)	D	B	Stift Ø	Tragkraft ca. in kg
AB	135/3	AVS	.30	18	22,5	12	790
AB	150/3	AVS	.30	20	25,5	13	960
AB	180/3	AVS	.30	20	25,5	13	1300

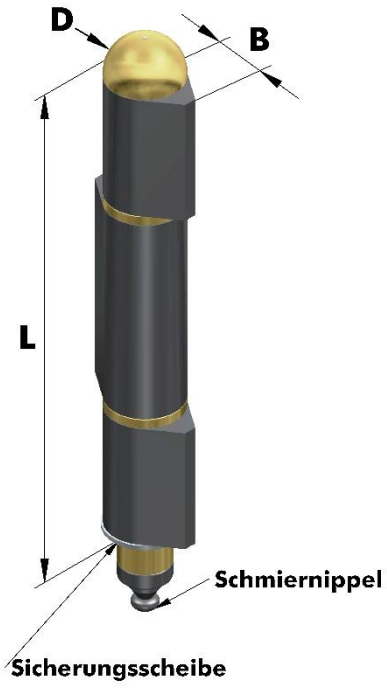

Anschweißbandrollen „ABN“ 3-Teilig mit Schmiernippel

AMS mit ausziehbarem Messingstift und Messing-Zwischenring

Artikel Nr.				Abmessungen in mm			
Serie	L	Ausführung	Werkstoff unbehandelt Stahl	D	B	Stift Ø	Tragkraft ca. in kg
ABN	135/3	AMS	.00	18	22,5	12	790
ABN	150/3	AMS	.00	20	25,5	13	960
ABN	180/3	AMS	.00	20	25,5	13	1300
ABN	200/3	AMS	.00	23	29	16	2000

Phone: +49 (0) 231 / 725 790 -0
Fax: +49 (0) 231 / 725 790 -10
Email: info@hokon-verschlusstechnik.de
Homepage: www.hokon-verschlusstechnik.de

schwere Scharniere

Anschweißbandrollen „AB“ 3-Teilig mit 2 Kugellagern

AES mit ausziehbarem Stahlstift und 2 Kugellagern
AMS mit ausziehbarem Messingstift und 2 Kugellagern

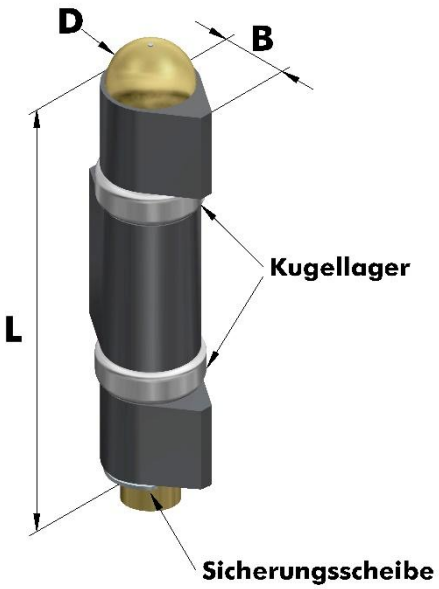

Artikel Nr.					Abmessungen in mm			
Serie	L	Ausführung		Werkstoff unbehandelt Stahl	D	B	Stift Ø	Tragkraft ca. in kg
AB	90/3	AES	AMS	.00	20	25,5	12	900
AB	110/3	AES	AMS	.00	23	29	13	1000

HoKon
VERSCHLUSSTECHNIK &
SONDERKONSTRUKTIONEN

Scharnier nach Wunsch

„mit“ oder „ohne“ Kugellager

Art.Nr.:99.

„mit“ oder „ohne“ Kugellager

(auf Wunsch gelocht)

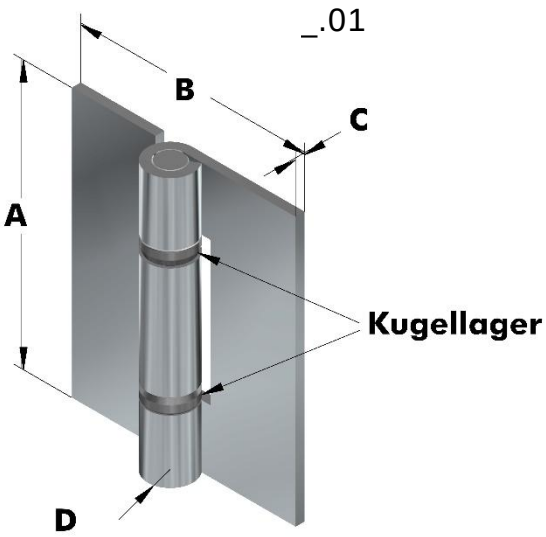

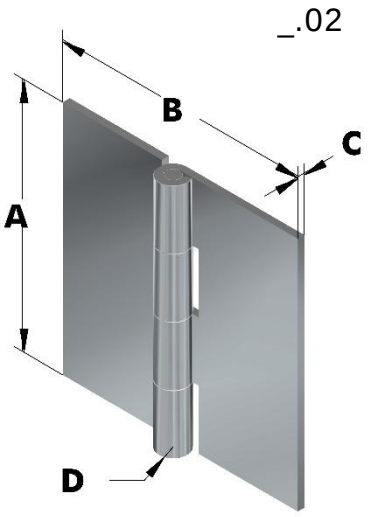

Artikel Nr.								
Serie	A	B	C	D	Ausführung		Werkstoff	
					Kugellager		unbehandelt	poliert
					mit	ohne	Edelstahl	Edelstahl
99.	ab 60-300	ab 60-150	ab 3-5	ab 12-20	.01	.02	.30	.33

Bestellbeispiel:

Art.Nr: 99. 1001003 .01 / .02 .04 / .30

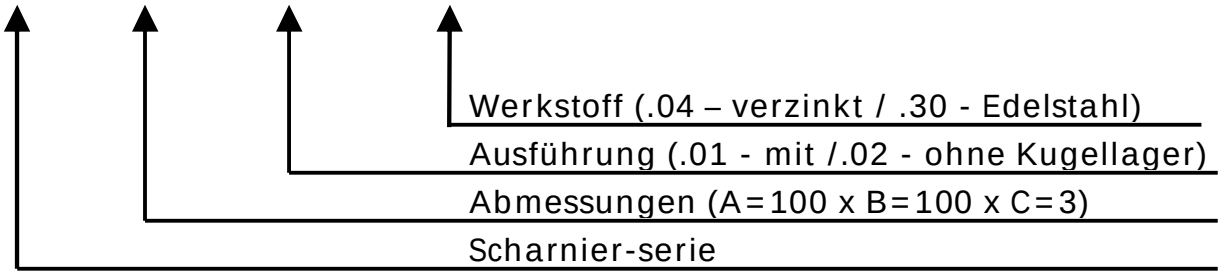

Phone: +49 (0) 231 / 725 790 -0
Fax: +49 (0) 231 / 725 790 -10
Email: info@hokon-verschlusstechnik.de
Homepage: www.hokon-verschlusstechnik.de

schwere Scharniere

Art. Nr.:150. HG-KM (gelocht)

Extrem Schweres „lift-off“ Scharnier für schwere Türen.

Das Axiallager im beweglichen Teil sorgt für eine reibungslose Bewegung.

Große Türen, Torflügel und andere schwere Drehmechanismen Objekte usw.

Die Tragfähigkeit ist der Wert bei Verwendung von zwei Scharnieren.



Artikel Nr.			H	H 1	H 2	P 1	P 2	P 3	P 4	A	t	Tragfähigkeit N / Paar
Serie	Aus-führung	Werkstoff satiniert Edelstahl										
150. HG-KM	12-268	.32	268	125	18	27.5	35	35	25	5	12	2940
150. HG-KM	19-275	.32	275		25			30		10	19	4810
150. ※HG-KM	20-250	.32	250	114	22	28	29	25	23		20	4610

Artikel Nr.			Gewicht (kg)
Serie	Aus-führung	Werkstoff satiniert Edelstahl	
150. HG-KM	12-268	.32	8.3
150. HG-KM	19-275	.32	19.8
150. ※HG-KM	20-250	.32	18.1

※Auf Anfrage

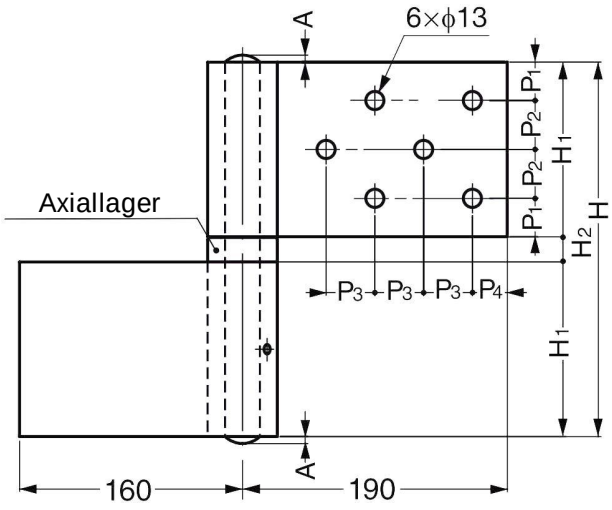

[Installation]

Tür (geschossen)

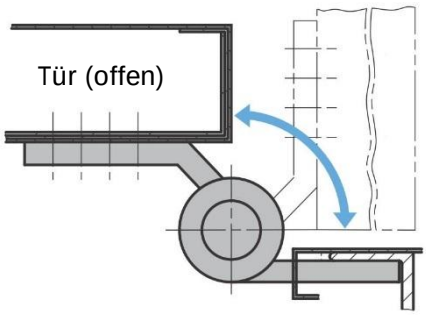

Rahmen

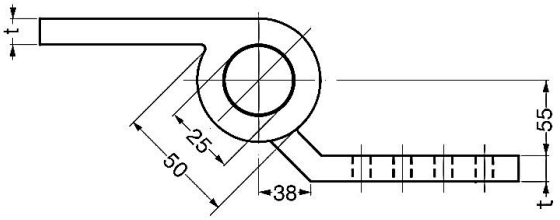

150.HG-KM19-275, 150.HG-KM20-250

Phone: +49 (0) 231 / 725 790 -0
Fax: +49 (0) 231 / 725 790 -10
Email: info@hokon-verschlusstechnik.de
Homepage: www.hokon-verschlusstechnik.de

schwere Scharniere

Art. Nr.:150. HG-KH (gelocht)

Extrem schweres „lift-off“ Scharnier für schwere Türen.

Das Axiallager im beweglichen Teil sorgt für eine reibungslose Bewegung.

Große Türen, Torflügel und andere schwere Drehmechanismen Objekte usw.

Die Tragfähigkeit ist der Wert bei Verwendung von zwei Scharnieren.



Artikel Nr.			H	H 1	H 2	W	P 1	P 2	P 3	A	t	Tragfähigkeit N / Paar
Serie	Aus-führung	Werkstoff satiniert Edelstahl										
150. HG-KH	12-268	.32	268	125	18	150	17.5	45	45	5	12	2940
150. HG-KH	19-275	.32	275		25					10	19	4810
150. ※HG-KH	20-250	.32	250	114	22	140	17	40	40		20	4610

Artikel Nr.			Gewicht (kg)
Serie	Aus-führung	Werkstoff satiniert Edelstahl	
150. HG-KH	12-268	.32	7.4
150. HG-KH	19-275	.32	17.2
150. ※HG-KH	20-250	.32	16.6

※Auf Anfrage

[Installation]

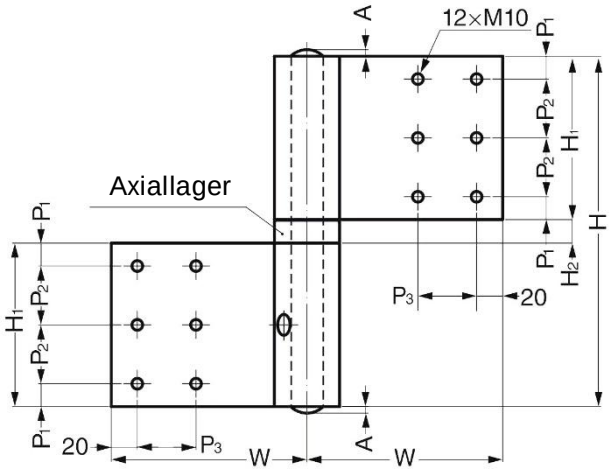

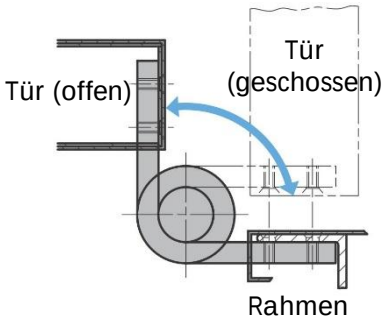

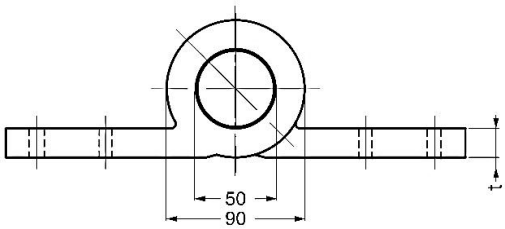

150.HG-KH19-275, 150.HG-KH20-250

Phone: +49 (0) 231 / 725 790 -0
Fax: +49 (0) 231 / 725 790 -10
Email: info@hokon-verschlusstechnik.de
Homepage: www.hokon-verschlusstechnik.de

Modulbauteile für Scharniere und Fitschen

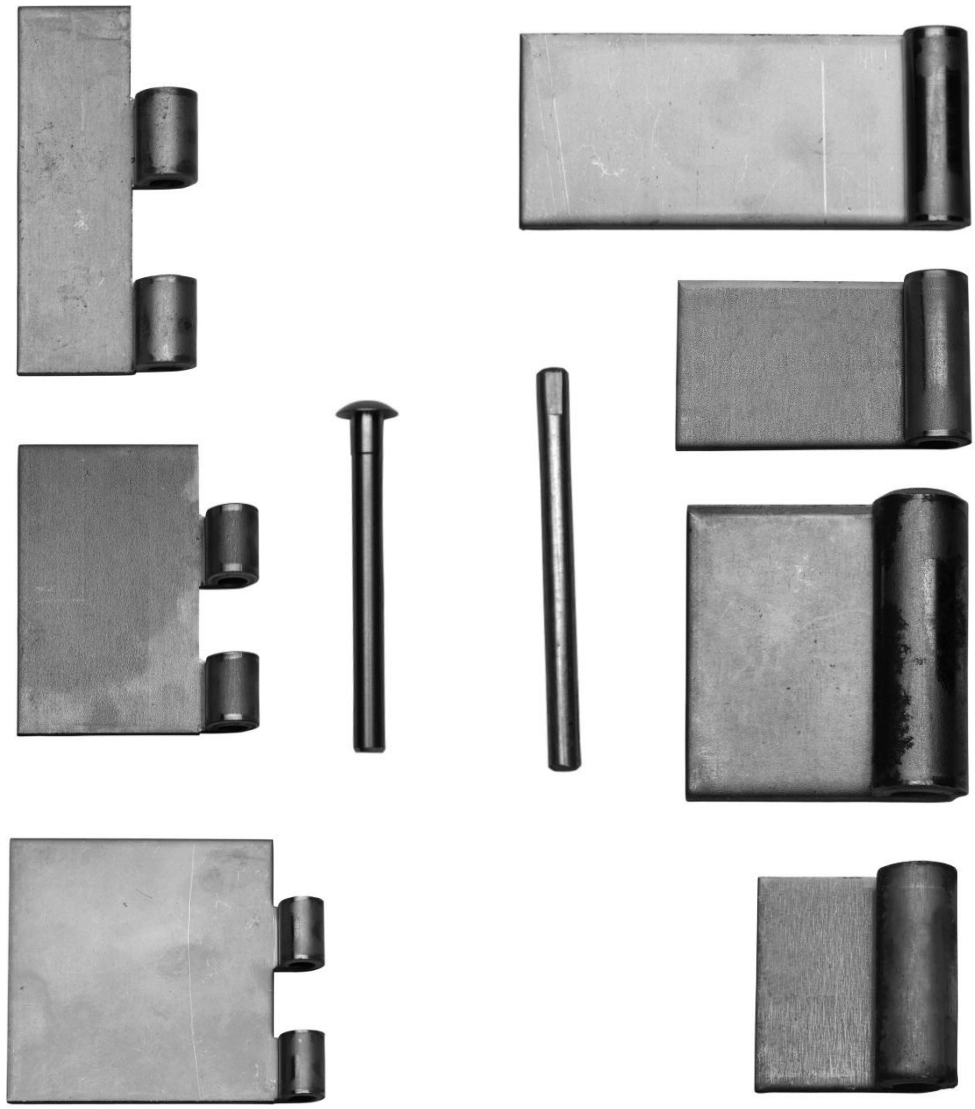

Phone: +49 (0) 231 / 725 790 -0
Fax: +49 (0) 231 / 725 790 -10
Email: info@hokon-verschlusstechnik.de
Homepage: www.hokon-verschlusstechnik.de

Modulbauteile für Scharniere und Fitschen

Werkstoffe und Beschichtungen:

.00	Stahl (1.1203) unbehandelt
.01	vernickelt
.02	vermessingt
.03	verchromt
.04	Stahl verzinkt
.05	verbronzt
.06	schwarz verzinkt
.07	brüniert
.08	gelb chromatiert
.09	KTL (Kunststofftauchlack)
.10	silberfarben eloxiert
.30	Edelstahl (1.4301) unbehandelt
.33	Edelstahl poliert
.35	Edelstahl (1.4401) unbehandelt

Scharnier Kombinations-Beispiel

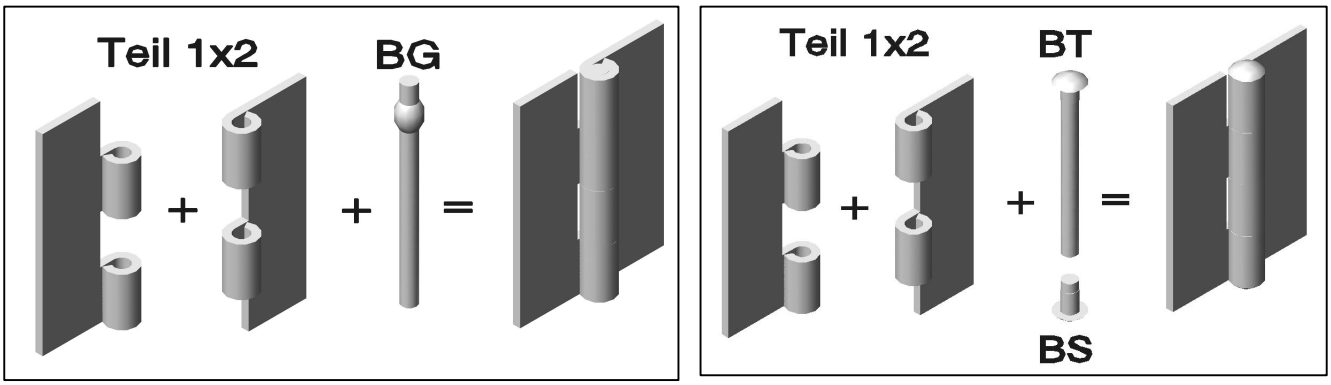

BG	gestauchter Stift
BT	Stift mit Kopf
BS	Stopfen

Bohrungen und Zusammenbau auf Anfrage.

Bestellbeispiel:
Art.Nr. 6110 .04/30

Werkstoff (verzinkt / Edelstahl)
Scharnier Serie / Stift Serie

Phone: +49 (0) 231 / 725 790 -0
Fax: +49 (0) 231 / 725 790 -10
Email: info@hokon-verschlusstechnik.de
Homepage: www.hokon-verschlusstechnik.de

Modulbauteile für Scharniere und Fitschen

Scharnier Module 3mm

Artikel Nr.			Abmessungen in mm				
Art.	Werkstoff		L	B	S	Stift Ø	D
	Stahl	Edelstahl					
	unbehandelt	1.4301					
6110	.00	-	80	30	3	6	12
6111	-	.30	80	30	3	6	12
6112	.00	-	80	40	3	6	12
6113	-	.30	80	40	3	6	12
6114	.00	-	80	50	3	6	12
6115	-	.30	80	50	3	6	12
6116	.00	-	80	60	3	6	12
6117	-	.30	80	60	3	6	12
6118	.00	-	80	80	3	6	12
6119	-	.30	80	80	3	6	12

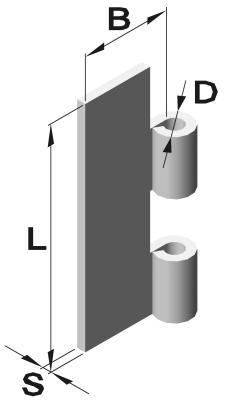

Scharnier Module 4mm

Artikel Nr.			Abmessungen in mm				
Art.	Werkstoff		L	B	S	Stift Ø	D
	Stahl	Edelstahl					
	unbehandelt	1.4301					
6130	.00	-	100	30	4	8	16
6131	-	.30	100	30	4	8	16
6132	.00	-	100	40	4	8	16
6133	-	.30	100	40	4	8	16
6134	.00	-	100	50	4	8	16
6135	-	.30	100	50	4	8	16
6136	.00	-	100	60	4	8	16
6137	-	.30	100	60	4	8	16
6138	.00	-	100	80	4	8	16
6139	-	.30	100	80	4	8	16

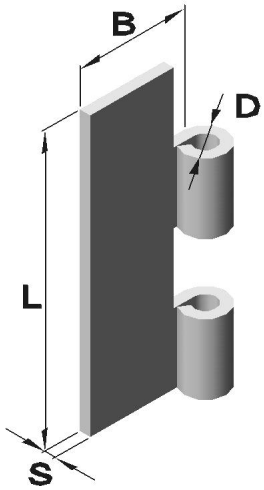

Scharnier Module 5mm

Artikel Nr.			Abmessungen				
Art.	Werkstoff		L	B	S	Stift Ø	D
	Stahl	Edelstahl					
	unbehandelt	1.4301					
6149	.00	-	120	30	5	10	20
6140	-	.30	120	30	5	10	20
6141	.00	-	120	40	5	10	20
6142	-	.30	120	40	5	10	20
6143	.00	-	120	50	5	10	20
6144	-	.30	120	50	5	10	20
6145	.00	-	120	60	5	10	20
6146	-	.30	120	60	5	10	20
6147	.00	-	120	80	5	10	20
6148	-	.30	120	80	5	10	20

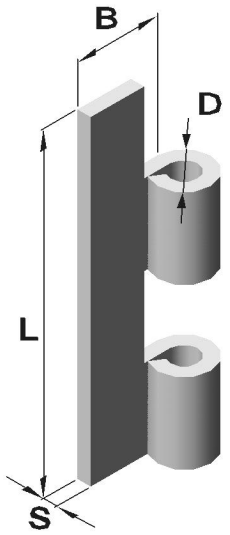

Phone: +49 (0) 231 / 725 790 -0
Fax: +49 (0) 231 / 725 790 -10
Email: info@hokon-verschlusstechnik.de
Homepage: www.hokon-verschlusstechnik.de

Modulbauteile für Scharniere und Fitschen

Fitschen Kombinations-Beispiel

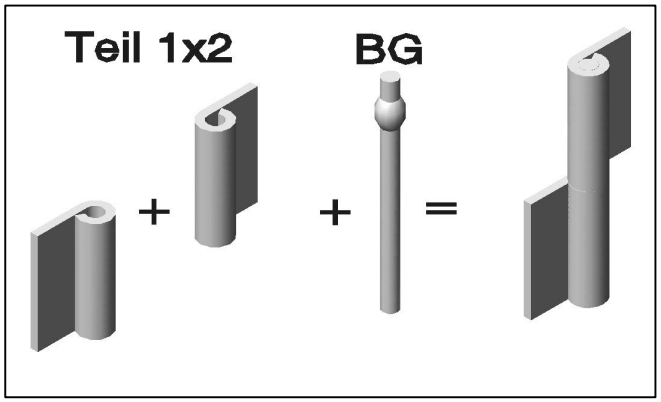

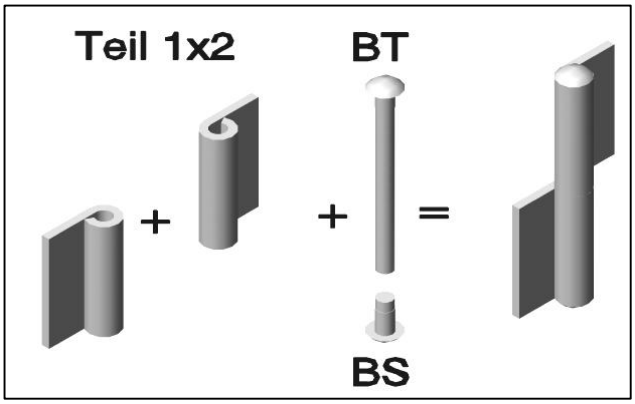

BG gestauchter Stift
BT Stift mit Kopf
BS Stopfen

Bohrungen und Zusammenbau auf Anfrage.

Bestellbeispiel:
Art.Nr. 6210.01.04/30

- 04 – Werkstoff (verzinkt / Edelstahl)
- 01 – Ausführung
- 6210 – Fitschen Serie / Stift Serie

Fitschen Module 3mm

Artikel Nr.				Abmessungen				
Art.	Aus-führung	Werkstoff		L	B	S	Stift Ø	D
		Stahl unbehandelt	Edelstahl 1.4301					
6210	.01	.00	.30	40	20	3	6	12
6210	.03	.00	.30	40	30	3	6	12
6210	.05	.00	.30	40	50	3	6	12
6210	.07	.00	.30	40	80	3	6	12
6210	.09	.00	.30	40	120	3	6	12

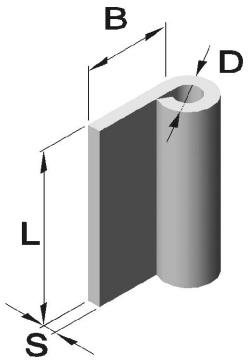

Fitschen Module 4mm

Artikel Nr.				Abmessungen				
Art.	Aus-führung	Werkstoff		L	B	S	Stift Ø	D
		Stahl unbehandelt	Edelstahl 1.4301					
6210	.21	.00	.30	50	30	4	8	16
6210	.23	.00	.30	50	50	4	8	16
6210	.24	.00	.30	50	80	4	8	16

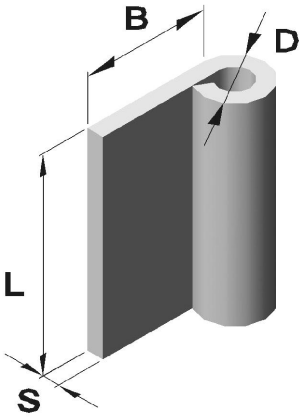

Phone: +49 (0) 231 / 725 790 -0
Fax: +49 (0) 231 / 725 790 -10
Email: info@hokon-verschlusstechnik.de
Homepage: www.hokon-verschlusstechnik.de

Modulbauteile für Scharniere und Fitschen

Fitschen Module 5mm

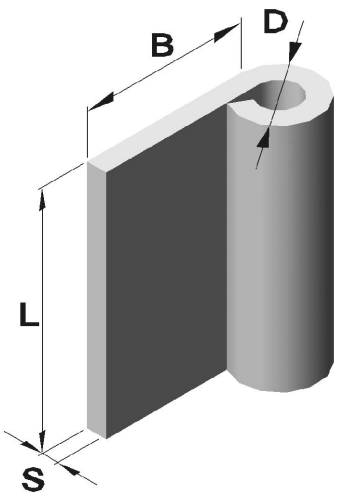

Artikel Nr.				Abmessungen				
Art.	Aus-führung	Werkstoff		L	B	S	Stift Ø	D
		Stahl	Edelstahl					
		unbehandelt	1.4301					
6210	.31	.00	.30	60	40	5	10	20
6210	.33	.00	.30	60	60	5	10	20
6210	.35	.00	.30	60	80	5	10	20

Stift „BG“- Gestaucht

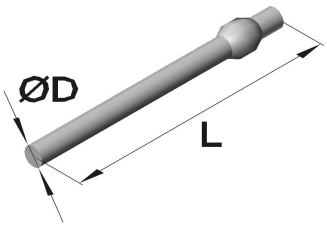

Artikel Nr.			Abmessungen in mm	
Art.	Werkstoff		L	D Ø
	Stahl	Edelstahl		
	verzinkt	1.4301		
6150	.04	-	80	6
6151	-	.30	80	6
6152	.04	-	100	8
6153	-	.30	100	8
6154	.04	-	120	10
6155	-	.30	120	10

Stift „BT“- mit Kopf

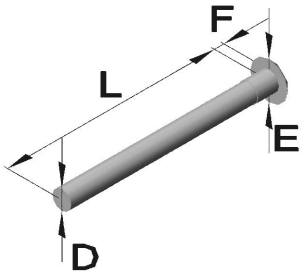

Artikel Nr.			Abmessungen in mm			
Art.	Werkstoff		D Ø	L	F	E
	Stahl	Edelstahl				
	verzinkt	1.4301				
6160	.04	-	6	66	3	12
6161	-	.30	6	66	3	12
6162	.04	-	8	86	4	16
6163	-	.30	8	86	4	16
6164	.04	-	10	106	5	20
6165	-	.30	10	106	5	20

Stopfen „BS“- mit Kopf

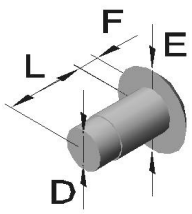

Artikel Nr.						
Art.	Werkstoff		D Ø	L	F	E
	verzinkt	1.4301				
6170	.04	-	6	12	3	12
6171	-	.30	6	12	3	12
6172	.04	-	8	12	4	16
6173	-	.30	8	12	4	16
6174	.04	-	10	12	5	20
6175	-	.30	10	12	5	20

Phone: +49 (0) 231 / 725 790 -0
Fax: +49 (0) 231 / 725 790 -10
Email: info@hokon-verschlusstechnik.de
Homepage: www.hokon-verschlusstechnik.de

Modulbauteile für Scharniere und Fitschen

Phone: +49 (0) 231 / 725 790 -0
Fax: +49 (0) 231 / 725 790 -10
Email: info@hokon-verschlusstechnik.de
Homepage: www.hokon-verschlusstechnik.de

Federscharniere



Art.:6062



Art.:6063



Art.:6064



Art.:6065



Art.:6066



Art.:6067



Art.:6068



Art.:6164



Art.:6165



Art.:6166



Art.:6169



Art.:6167



Art.:6486



Art.:6872



Art.:6876

Phone: +49 (0) 231 / 725 790 -0
Fax: +49 (0) 231 / 725 790 -10
Email: info@hokon-verschlusstechnik.de
Homepage: www.hokon-verschlusstechnik.de

Federscharniere

mit einstellbarer Federkraft



Art.: 158.I-5524



Art.:158.5334



Art.: 158.I-5124



Art.:158.5224



Art.:158.5314



Art.:158.5814



Art.:158.6117



Art.:158.6117



Art.:158.6314



Art.:158.5414

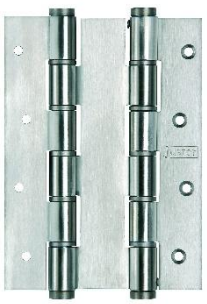

Art.:158.5914



Art.:158.5914



Art.:158.5414

Phone: +49 (0) 231 / 725 790 -0
Fax: +49 (0) 231 / 725 790 -10
Email: info@hokon-verschlusstechnik.de
Homepage: www.hokon-verschlusstechnik.de

Federscharniere

Drehrichtung des Scharniers

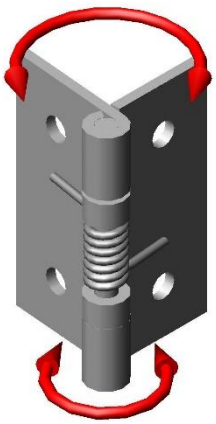

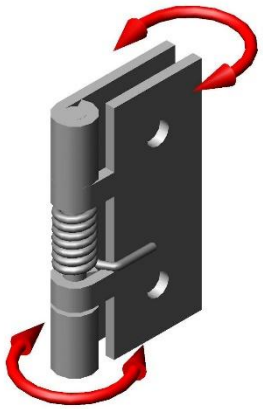

Druckrichtung der Feder

Ausführung_.01	Ausführung _.02
(Feder öffnend montiert)	(Feder schließend montiert)

F = Kraft der Feder auf einem Punkt in 100mm Entfernung von der Scharnier Achse.
Durch Drehung erhalten Sie eine lineare Kraftzunahme gemessen in Gramm.
Ausgangsposition / Lieferzustand = 0°

F (0°) = 50g
F (90°) = 100g
F (180°) = 150g

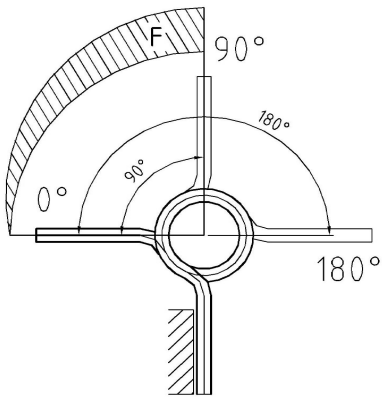

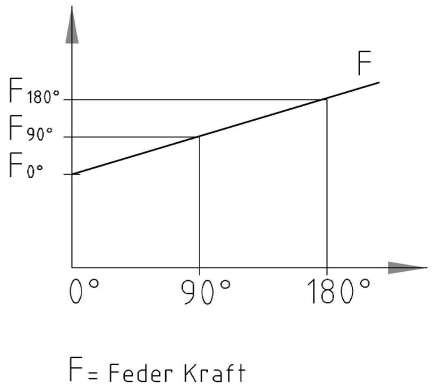

Bestellbeispiel:
Art.Nr. 6001 .01/02 .04/30 .F18

- .F18 – Durchmesser Federdraht(Ø1,8)
- .04/30 – Werkstoff (verzinkt / Edelstahl)
- .01/02 – Ausführung(öffnend/schließend)
- 6001 – Artikel Serie

Phone: +49 (0) 231 / 725 790 -0
Fax: +49 (0) 231 / 725 790 -10
Email: info@hokon-verschlusstechnik.de
Homepage: www.hokon-verschlusstechnik.de

Federscharniere

Art.Nr. 6062 (gelocht und gesenkt)

Spannfeder aus Edelstahl

Artikel Nr.				Federkraft in g		
Serie	Aus-führung	Werkstoff		0°	90°	180°
		unbehandelt	Edelstahl			
		Stahl	1.4301			
6062	.01	.00	.30	60	90	120
6062	.02	.00	.30	60	90	120

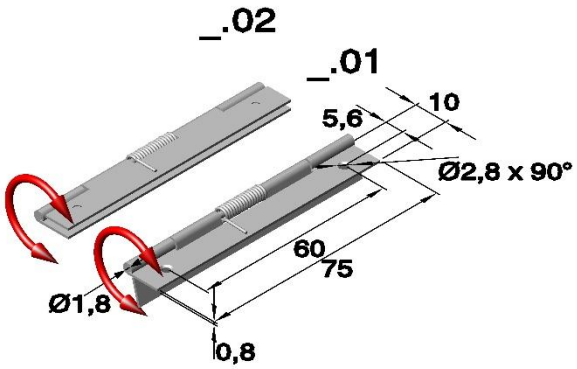

Art.Nr. 6063

Spannfeder aus Stahl oder Edelstahl.

Artikel Nr.				Federkraft in g		
Serie	Aus-führung	Werkstoff		0°	90°	180°
		unbehandelt	Edelstahl			
		Stahl	1.4301			
6063	.01	.00	.30	60	90	120
6063	.02	.00	.30	60	90	120

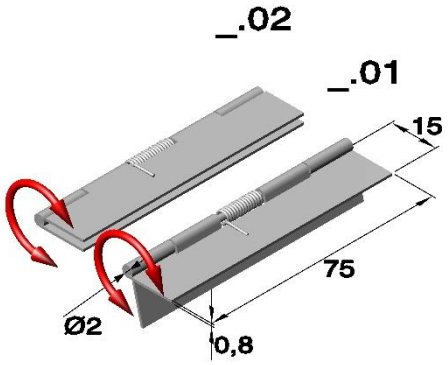

Art.Nr. 6064 (gelocht)

.01 / .02-Spannfeder aus Stahl.
.03 / .04-Spannfeder aus Edelstahl

Artikel Nr.				Federkraft in g		
Serie	Ausführung		Werkstoff	0°	90°	180°
			unbehandelt			
	Stahlfeder	Edelstahlfeder	Stahl			
6064	.01	.03	.00	45	70	90
6064	.02	.04	.00	45	70	90

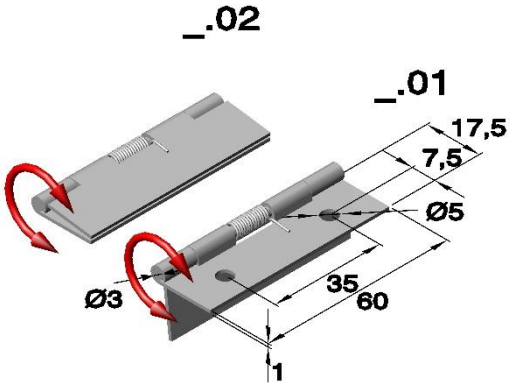

Art.Nr. 6065 (gelocht)

Spannfeder aus Stahl oder Edelstahl.

Artikel Nr.			Federkraft in g		
Serie	Aus-führung	Werkstoff	0°	90°	180°
		Edelstahl			
		1.4301			
6065	.01	.30	40	60	80
6065	.02	.30	40	60	80

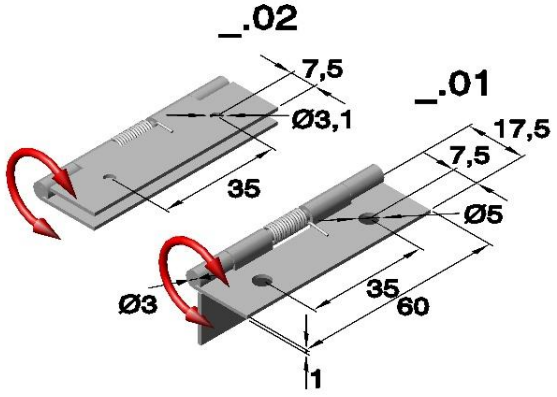

Phone: +49 (0) 231 / 725 790 -0
Fax: +49 (0) 231 / 725 790 -10
Email: info@hokon-verschlusstechnik.de
Homepage: www.hokon-verschlusstechnik.de

Federscharniere

Art.Nr. 6066 (gelocht)

Spannfeder aus rostfreiem Stahl.

Artikel Nr.				Federkraft in g		
Serie	Aus-führung	Werkstoff		0°	90°	180°
		unbehandelt	Edelstahl			
		Stahl	1.4301			
6066	.01	.00	.30	550	750	950
6066	.02	.00	.30	550	750	950

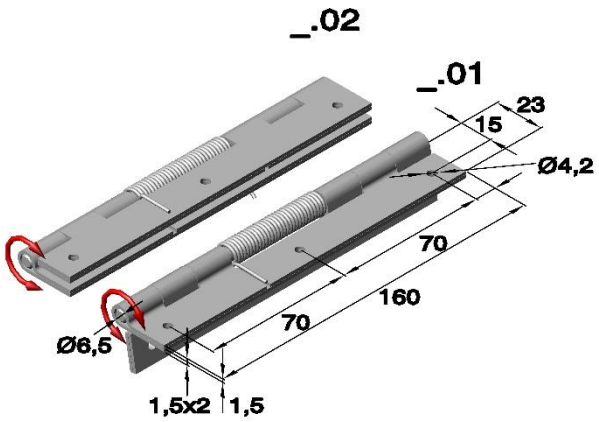

Art.Nr. 6067

Spannfeder aus Edelstahl.

Artikel Nr.				Federkraft in g		
Serie	Aus-führung	Werkstoff		0°	90°	180°
		unbehandelt	Edelstahl			
		Stahl	1.4301			
6067	.01	.00	.30	140	220	300
6067	.02	.00	.30	140	220	300

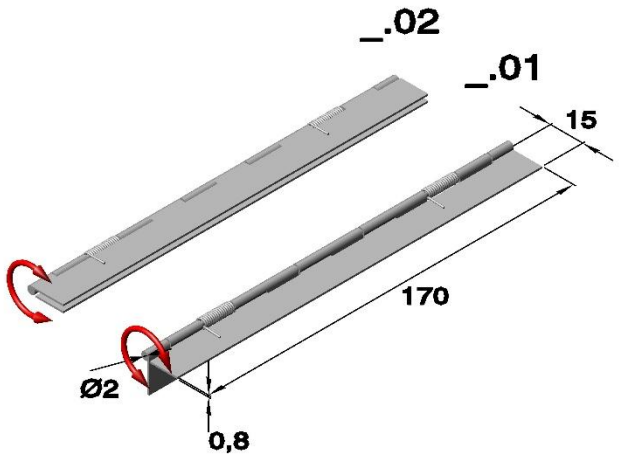

Art.Nr. 6068 (gelocht)

Spannfeder aus Edelstahl.

Artikel Nr.					in mm	Federkraft in g		
Serie	Aus-führung	Werkstoff		Feder	Federdraht Ø	0°	90°	180°
		verzinkt	Edelstahl					
		Stahl	1.4301					
6068	.01	.08	.30		1,5	320	640	1060
6068	.02	.08	.30		1,5	320	640	1060
6068	.01	.08	.30	.F08	0,8	20	50	80
6068	.02	.08	.30	.F08	0,8	20	50	80
6068	.01	.08	.30	.F10	1,0	40	120	200
6068	.02	.08	.30	.F10	1,0	40	120	200
6068	.01	.08	.30	.F1,25	1,25	140	300	500
6068	.02	.08	.30	.F1,25	1,25	140	300	500

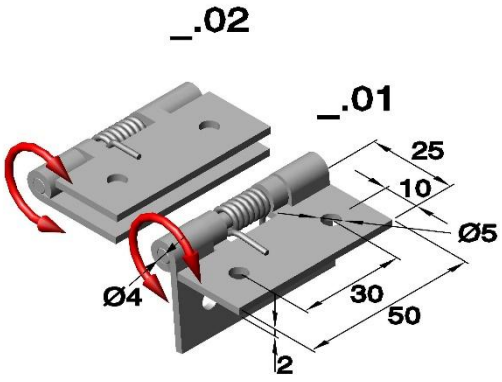

Phone: +49 (0) 231 / 725 790 -0
Fax: +49 (0) 231 / 725 790 -10
Email: info@hokon-verschlusstechnik.de
Homepage: www.hokon-verschlusstechnik.de

Federscharniere

Art.Nr. 6107 (gelocht)

Spannfeder aus Edelstahl.

Artikel Nr.					in mm	Federkraft in g		
Serie	Aus-führung	Werkstoff verzinkt Stahl	Werkstoff Edelstahl 1.4301	Feder	Federdraht Ø	0°	90°	180°
6107	.01	.04	.30	.F18	1,8	400	900	1400
6107	.02	.04	.30	.F18	1,8	400	900	1400

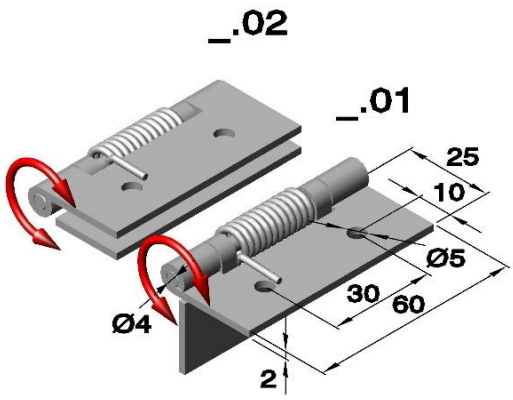

Art.Nr. 6108 (gelocht)

Spannfeder aus Edelstahl.

Artikel Nr.				in mm	Federkraft in g		
Serie	Aus-führung	Werkstoff Edelstahl 1.4301	Feder	Federdraht Ø	0°	90°	180°
6108	.01	.30	.F05	0,5	10	20	30
6108	.02	.30	.F05	0,5	10	20	30
6108	.01	.30	.F06	0,6	20	40	60
6108	.02	.30	.F06	0,6	20	40	60
6108	.01	.30	.F08	0,8	30	60	90
6108	.02	.30	.F08	0,8	30	60	90

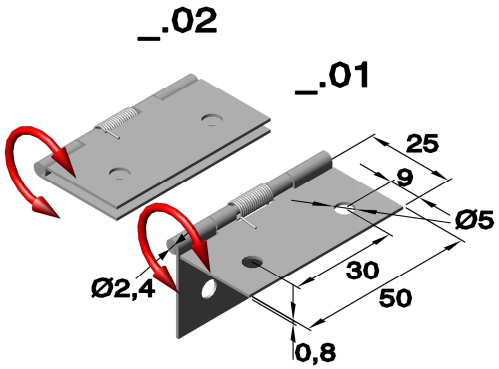

Art.Nr. 99.A100 (gelocht)

Spannfeder aus Edelstahl.

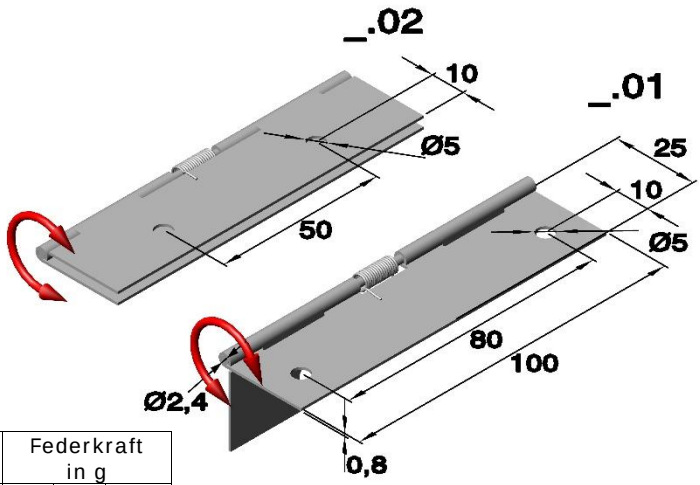

Artikel Nr.					in mm	Federkraft in g		
Serie	Aus-führung	Werkstoff verzinkt Stahl	Werkstoff Edelstahl 1.4301	Feder	Federdraht Ø	0°	90°	180°
99.A100	.01	.04	.30		0,4	7	15	25
99.A100	.02	.04	.30		0,4	7	15	25
99.A100	.01	.04	.30	.F08	0,8	30	60	90
99.A100	.02	.04	.30	.F08	0,8	30	60	90

Phone: +49 (0) 231 / 725 790 -0
Fax: +49 (0) 231 / 725 790 -10
Email: info@hokon-verschlusstechnik.de
Homepage: www.hokon-verschlusstechnik.de

Federscharniere

Art.Nr. 6164

Spannfeder aus Edelstahl.

Artikel Nr.				Federkraft in g		
Serie	Aus-führung	Werkstoff		0°	90°	180°
		unbehandelt	Edelstahl			
		Stahl	1.4301			
6164	.01	.00	.30	60	300	600
6164	.02	.00	.30	60	300	600

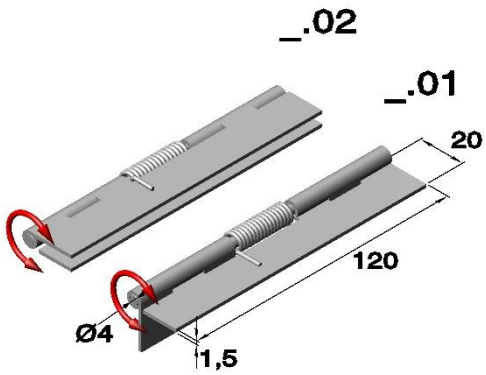

Art.Nr. 6164.__ /G (gelocht und gesenkt)

Spannfeder aus Edelstahl.

Artikel Nr.				Federkraft in g		
Serie	Aus-führung	Werkstoff		0°	90°	180°
		verzinkt	Edelstahl			
		Stahl	1.4301			
6164	.01	.04/G	.30/G	60	300	600
6164	.02	.04/G	.30/G	60	300	600

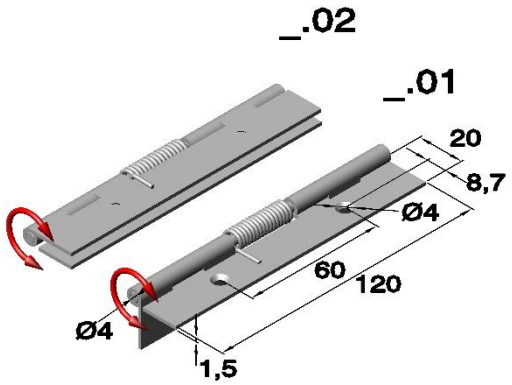

Art.Nr. 6165

Spannfeder aus Edelstahl.

Artikel Nr.				Federkraft in g		
Serie	Aus-führung	Werkstoff		0°	90°	180°
		unbehandelt	Edelstahl			
		Stahl	1.4301			
6165	.01	.00	.30	120	600	1200
6165	.02	.00	.30	120	600	1200

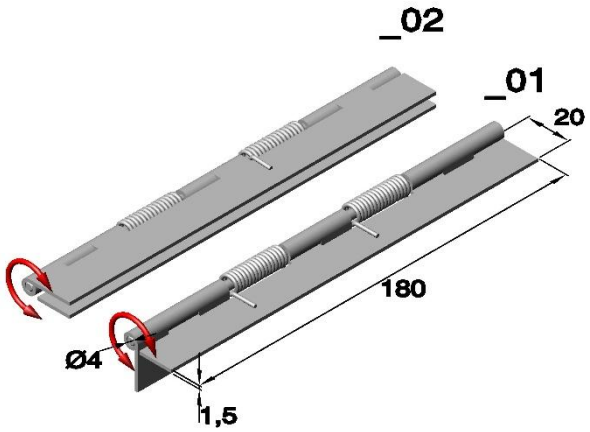

Art.Nr. 6165.__ /G (gelocht und gesenkt)

Spannfeder aus Edelstahl.

Artikel Nr.				Federkraft in g		
Serie	Aus-führung	Werkstoff		0°	90°	180°
		Verzinkt	Edelstahl			
		Stahl	1.4301			
6165	.01	.04/G	.30/G	120	600	1200
6165	.02	.04/G	.30/G	120	600	1200

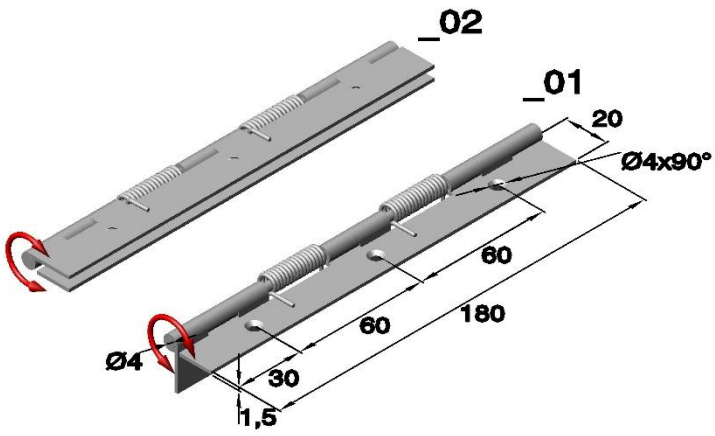

Phone: +49 (0) 231 / 725 790 -0
Fax: +49 (0) 231 / 725 790 -10
Email: info@hokon-verschlusstechnik.de
Homepage: www.hokon-verschlusstechnik.de

Federscharniere

Art.Nr. 6166

Spannfeder aus Edelstahl.

Artikel Nr.				Federkraft in g		
Serie	Aus-führung	Werkstoff		0°	90°	180°
		unbehandelt	Edelstahl			
		Stahl	1.4301			
6166	.01	.00	.30	180	900	1800
6166	.02	.00	.30	180	900	1800

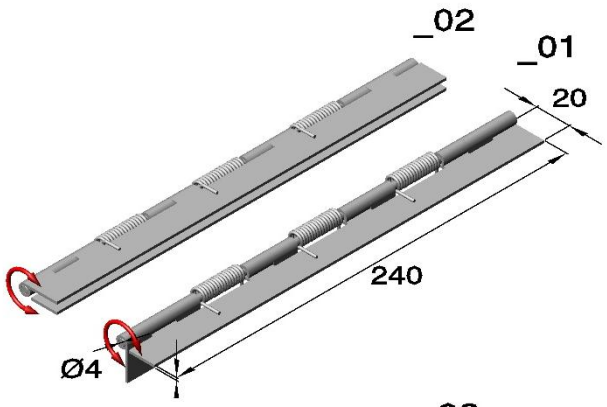

Art.Nr. 6166.__. /G (gelocht und gesenkt)

Spannfeder aus Edelstahl.

Artikel Nr.				Federkraft in g		
Serie	Aus-führung	Werkstoff		0°	90°	180°
		Verzinkt	Edelstahl			
		Stahl	1.4301			
6166	.01	.04/G	.30/G	180	900	1800
6166	.02	.04/G	.30/G	180	900	1800

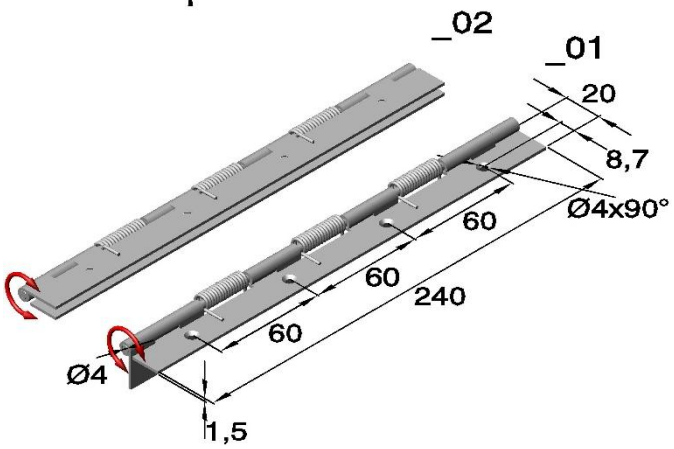

Art.Nr. 6169 (gelocht)

Spannfeder aus Edelstahl.

Artikel Nr.			Federkraft in g		
Serie	Aus-führung	Werkstoff	0°	90°	180°
		Edelstahl			
		1.4016			
6169	.01	.30	50	100	150

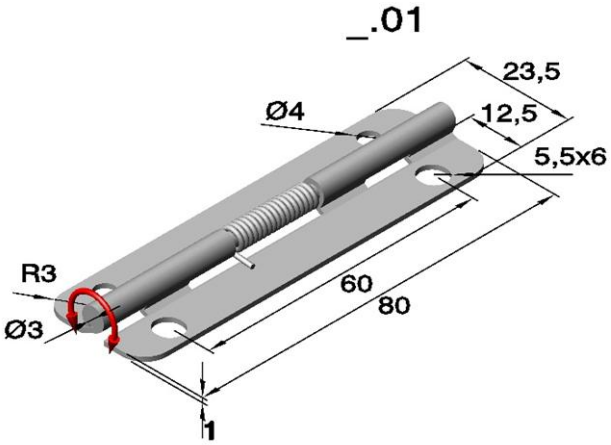

Art.Nr. 64080 (gebohrt und gesenkt)

Spannfeder aus Edelstahl.

Artikel Nr.				in mm	Federkraft in g		
Serie	Aus-führung	Werkstoff Edelstahl 1.4301	Feder	Federdraht Ø	0°	90°	180°
64080	.01	.30	.F15	1,5	150	520	920
64080	.02	.30	.F15	1,5	150	520	920

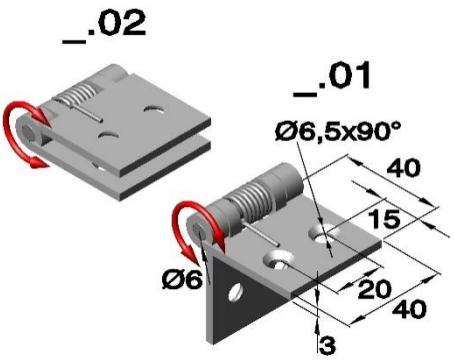

Phone: +49 (0) 231 / 725 790 -0
Fax: +49 (0) 231 / 725 790 -10
Email: info@hokon-verschlusstechnik.de
Homepage: www.hokon-verschlusstechnik.de

Federscharniere

Art.Nr. 6941 (gebohrt)

Spannfeder aus Edelstahl.

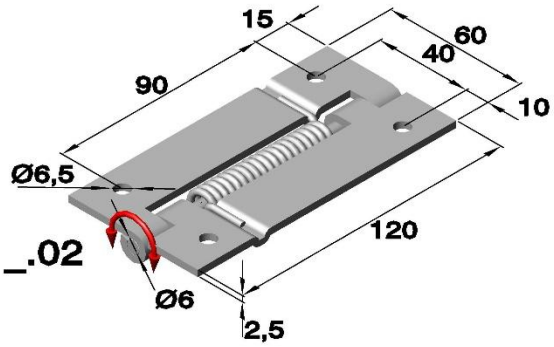

Artikel Nr.				Abmessungen in mm	Federkraft in g		
Serie	Aus-führung	Werkstoff Edelstahl 1.4301	Feder	Federdraht Ø	0°	90°	180°
6941	.01	.30	.F28	2,8	300	1600	2600
6941	.02	.30	.F28	2,8	300	1600	2600

Art.Nr. 6167 (gelocht)

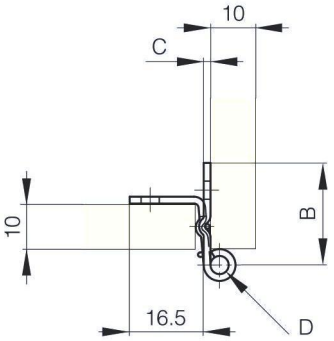

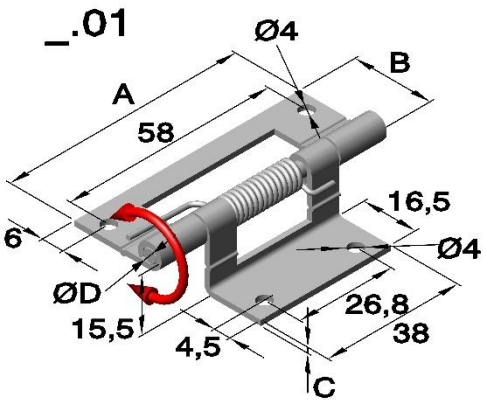

Artikel Nr.			in mm			Federkraft in g		
Serie	Aus-führung	Werkstoff Edelstahl poliert 1.4401	A	B	C	0°	90°	180°
6167	.01	.35	66	22,5	1,5	60	200	380

Art.Nr. 6486 (gelocht)

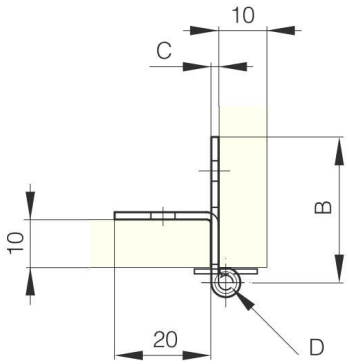

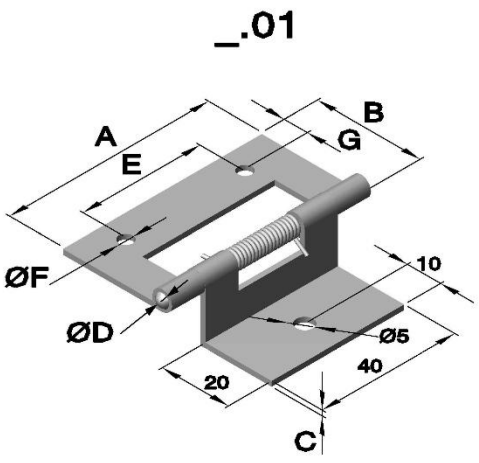

Artikel Nr.			Abmessungen in mm						
Serie	Aus-führung	Werkstoff Edelstahl 1.4401	A	B	C	Ø D	E	Ø F	G
6486	.01	.35	60	30	1,5	3	36	4,2	7

Phone: +49 (0) 231 / 725 790 -0
Fax: +49 (0) 231 / 725 790 -10
Email: info@hokon-verschlusstechnik.de
Homepage: www.hokon-verschlusstechnik.de

Federscharniere

Art.Nr. 6872 (gebohrt und gesenkt)
Art.Nr. 6873 (gebohrt und gesenkt)

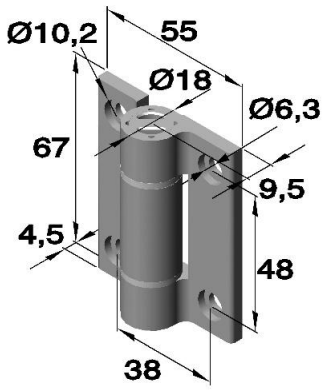

mit integrierter Feder
auch erhältlich als:
Freischwingendes Scharnier siehe „Kapitel Scharniere“
Drehmomentscharnier siehe Kapitel „Drehmomentscharniere“
Rastscharnier siehe Kapitel „Rastscharniere“

Artikel Nr.				Federkraft in N.m		
Serie	Ausführung	Werkstoff Aluminium 6060 T5 Silber	Werkstoff Aluminium 6060 T5 schwarz	0°	90°	180°
6872	.01 öffnend	.70	.77	0,23	0,45	0,7
6872	.03 schließend	.70	.77	0,23	0,45	0,7
6872	.02 öffnend	.70	.77	0,12	0,24	0,35
6872	.04 schließend	.70	.77	0,12	0,24	0,35
6873	.01 öffnend	.70	.77	0,9	1,1	1,3
6873	.02 schließend	.70	.77	0,9	1,1	1,3

Art.Nr. 6876 (gebohrt und gesenkt)

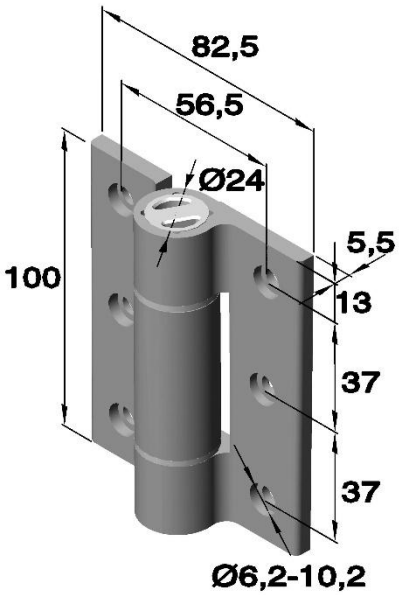

mit integrierter Feder
auch erhältlich als:
Freischwingendes Scharnier siehe Kapitel „Scharniere“
Soft-Closing Scharnier siehe Kapitel „Drehmoment- und Rastscharniere“

Artikel Nr.				Federkraft in N.m		
Serie	Aus-führung	Werkstoff Aluminium 6060 T5 Silber	Werkstoff Aluminium 6060 T5 schwarz	0°	90°	180°
6876	.01	.70.	.77	2,4	3,1	3,8
6876	.02	.70	.77	2,4	3,1	3,8

Art.Nr. 6960 (gelocht und gesenkt)

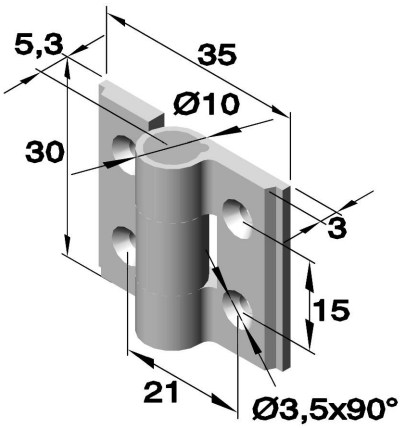

mit integrierter Feder

auch erhältlich als:
Drehmomentscharnier siehe Kapitel „Drehmomentscharniere“
Rastscharnier siehe Kapitel „Rastscharniere“

Artikel Nr.				Federkraft in N.m		
Serie	Aus-führung	Werkstoff farblos Alu 6060 T5	Werkstoff schwarz Alu 6060 T5	0°	90°	180°
6960	.01	.71	.77	0,07	0,12	0,2
6960	.02	.71	.77	0,07	0,12	0,2

Phone: +49 (0) 231 / 725 790 -0
Fax: +49 (0) 231 / 725 790 -10
Email: info@hokon-verschlusstechnik.de
Homepage: www.hokon-verschlusstechnik.de

Federscharniere

Art.Nr. 158. 5314.__.__ (Federkraft einstellbar)

mit integrierter Feder

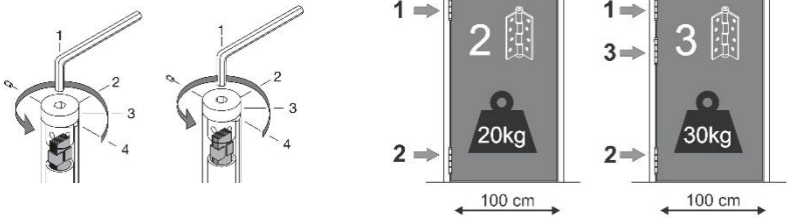

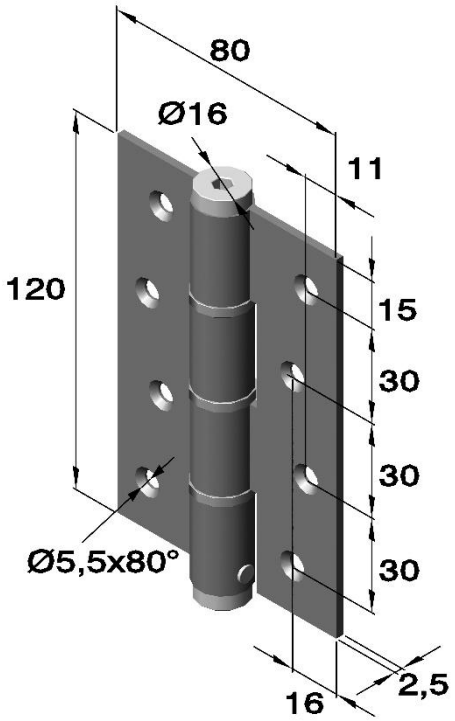

Artikel Nr.			Traglast in kg	
Serie	Werkstoff		Bei 2 Scharnieren	Bei 3 Scharnieren
	Verzinkt Stahl	Gebürstet Edelstahl		
158.5314.08	.04	-	20	30
158.5314.05	-	.30	20	30

Dieses Produkt wird nur als Paar ausgeliefert.
Schließt die Tür automatisch,
eingebaute Mechanik ist sehr widerstandsfähig und einstellbar.
Max. Öffnungswinkel 180°.

Art.Nr. 158. 5814.__.__ (Federkraft einstellbar)

mit integrierter Feder

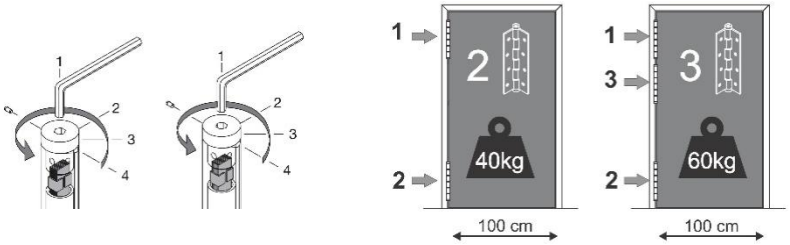

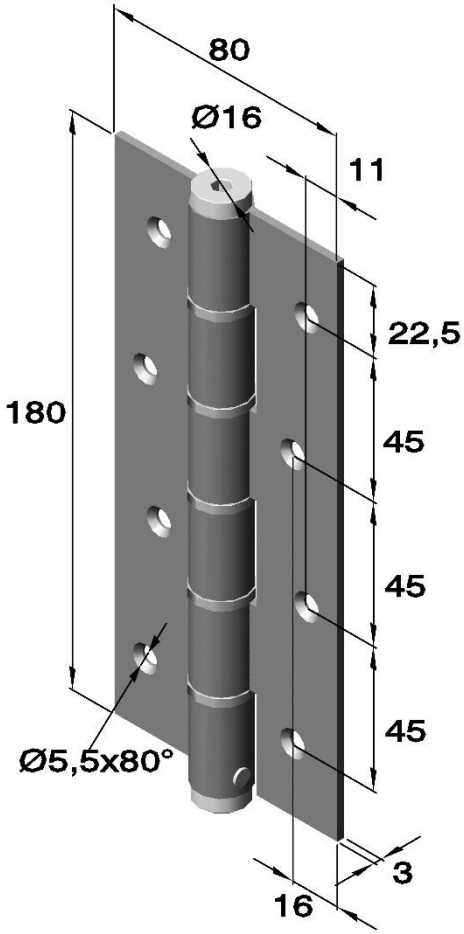

Artikel Nr.			Traglast in kg	
Serie	Werkstoff		Bei 2 Scharnieren	Bei 3 Scharnieren
	Verzinkt Stahl	Gebürstet Edelstahl		
158.5814.08	.04	-	40	60
158.5814.05	-	.30	40	60

Dieses Produkt wird nur als Paar ausgeliefert.
Schließt die Tür automatisch,
eingebaute Mechanik ist sehr widerstandsfähig und einstellbar.
Max. Öffnungswinkel 180°.

Phone: +49 (0) 231 / 725 790 -0
Fax: +49 (0) 231 / 725 790 -10
Email: info@hokon-verschlusstechnik.de
Homepage: www.hokon-verschlusstechnik.de

Federscharniere

Art.Nr. 158. 5414.__.__ (Federkraft einstellbar)

Doppelgelenkscharnier/Pendeltürscharnier
mit integrierter Feder

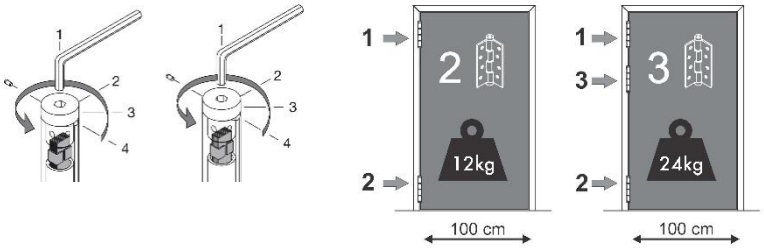

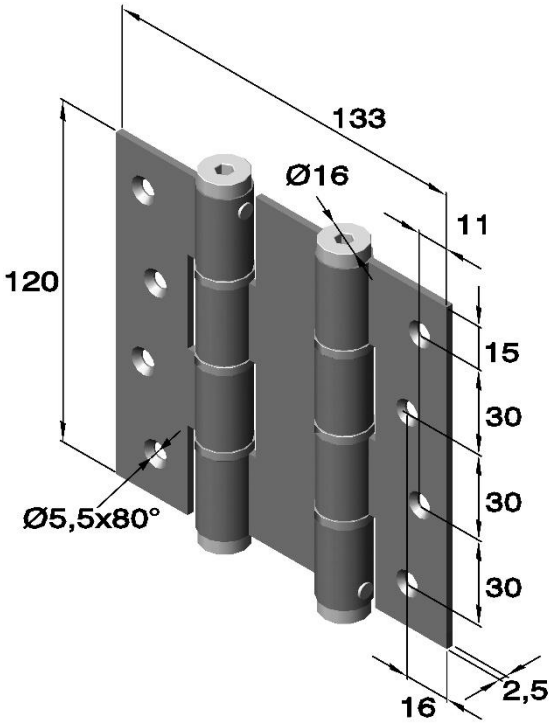

Artikel Nr.			Traglast in kg	
Serie	Werkstoff		Bei 2 Scharnieren	Bei 3 Scharnieren
	verzinkt	gebürstet		
	Stahl	Edelstahl		
158.5414.08	.04	-	12	24
158.5414.05	-	.30	12	24

Dieses Produkt wird nur als Paar ausgeliefert.
Schließt die Tür automatisch,
eingebaute Mechanik ist sehr widerstandsfähig und einstellbar.
Max. Öffnungswinkel 180°.

Art.Nr. 158. 5914.__.__ (Federkraft einstellbar)

Doppelgelenkscharnier/Pendeltürscharnier
mit integrierter Feder

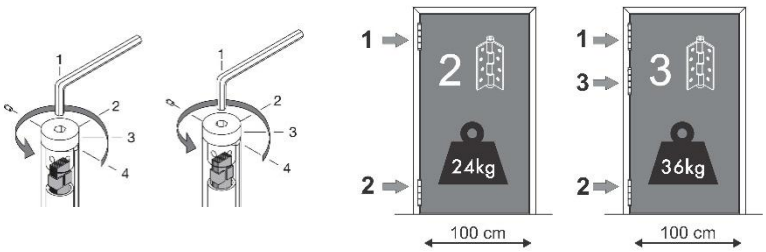

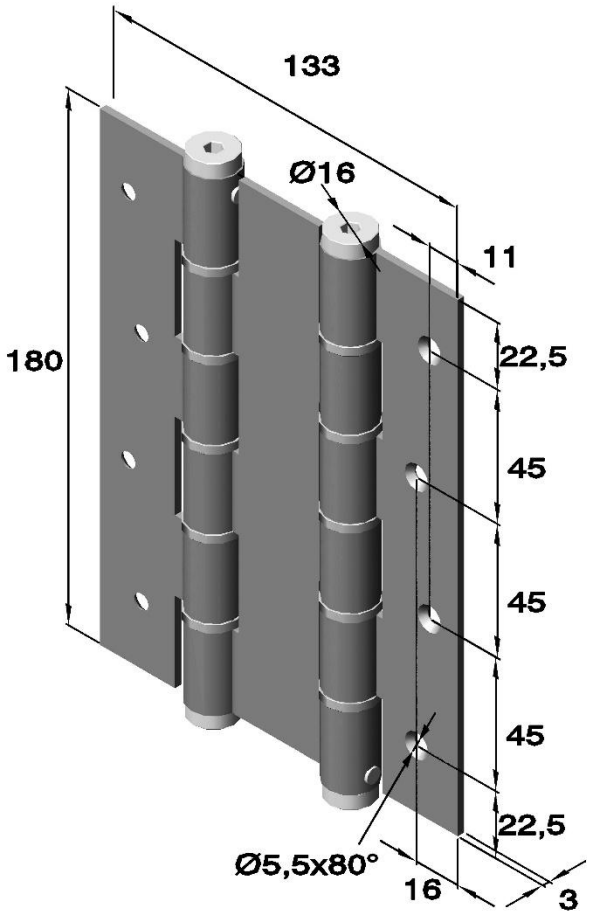

Artikel Nr.			Traglast in kg	
Serie	Werkstoff		Bei 2 Scharnieren	Bei 3 Scharnieren
	verzinkt	gebürstet		
	Stahl	Edelstahl		
158.5914.08	.04	-	24	36
158.5914.05	-	.30	24	36

Dieses Produkt wird nur als Paar ausgeliefert.
Schließt die Tür automatisch,
eingebaute Mechanik ist sehr widerstandsfähig und einstellbar.
Max. Öffnungswinkel 180°.

Phone: +49 (0) 231 / 725 790 -0
Fax: +49 (0) 231 / 725 790 -10
Email: info@hokon-verschlusstechnik.de
Homepage: www.hokon-verschlusstechnik.de

Federscharniere

Art.Nr. 158. 5314.__.__ (Federkraft einstellbar)

mit integrierter Feder

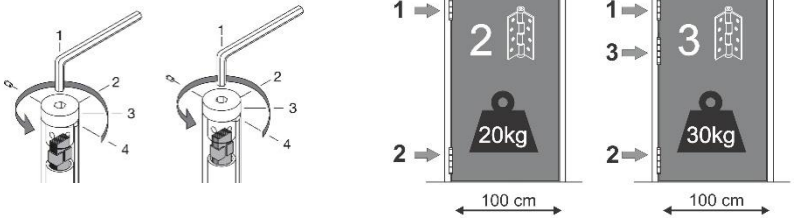

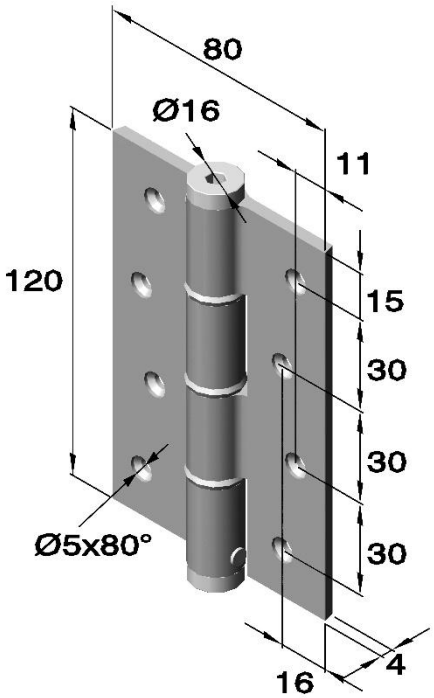

Artikel Nr.			Traglast in kg	
Serie	Werkstoff		Bei 2 Scharnieren	Bei 3 Scharnieren
	Aluminium	Eloxiert		
158.5314.01	.71	Silber	20	30
158.5314.02	.72	Gold	20	30
158.5314.03	.73	Bronze	20	30
158.5314.06	.76	Weiß	20	30
158.5314.09	.77	Schwarz	20	30

Dieses Produkt wird nur als Paar ausgeliefert.
Schließt die Tür automatisch,
eingebaute Mechanik ist sehr widerstandsfähig und einstellbar.
Max. Öffnungswinkel 180°.

Art.Nr. 158. 5814.__.__ (Federkraft einstellbar)

mit integrierter Feder

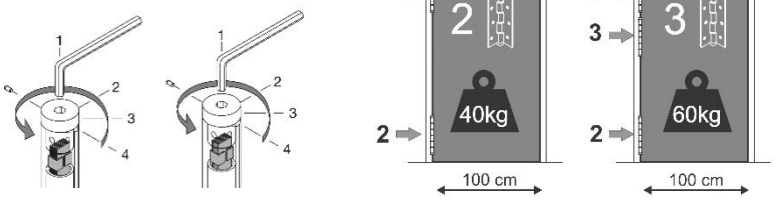

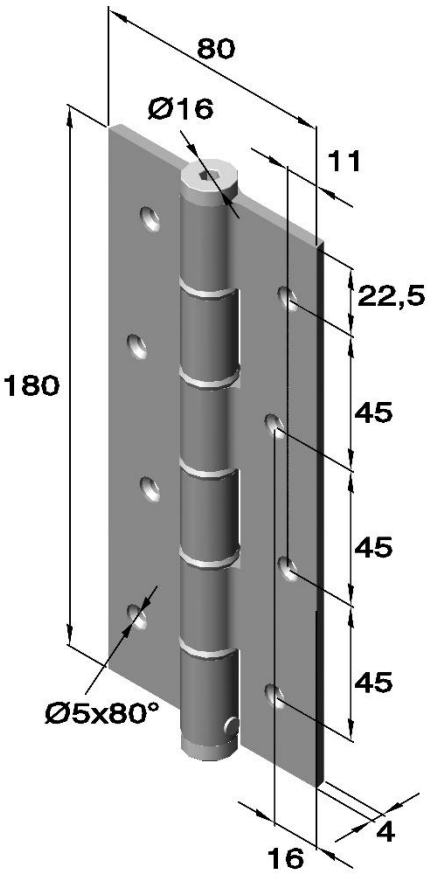

Artikel Nr.			Traglast in kg	
Serie	Werkstoff		Bei 2 Scharnieren	Bei 3 Scharnieren
	Aluminium	Eloxiert		
158.5814.01	.71	Silber	40	60
158.5814.02	.72	Gold	40	60
158.5814.03	.73	Bronze	40	60
158.5814.06	.76	Weiß	40	60
158.5814.09	.77	Schwarz	40	60

Dieses Produkt wird nur als Paar ausgeliefert.
Schließt die Tür automatisch,
eingebaute Mechanik ist sehr widerstandsfähig und einstellbar.
Max. Öffnungswinkel 180°.

Phone: +49 (0) 231 / 725 790 -0
Fax: +49 (0) 231 / 725 790 -10
Email: info@hokon-verschlusstechnik.de
Homepage: www.hokon-verschlusstechnik.de

Federscharniere

Art.Nr. 158. 5414.__.__ (Federkraft einstellbar)

Doppelgelenkscharnier/Pendeltürscharnier
mit integrierter Feder

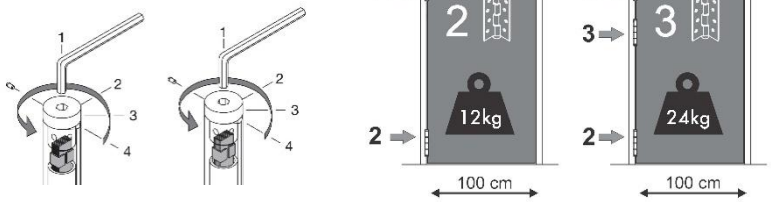

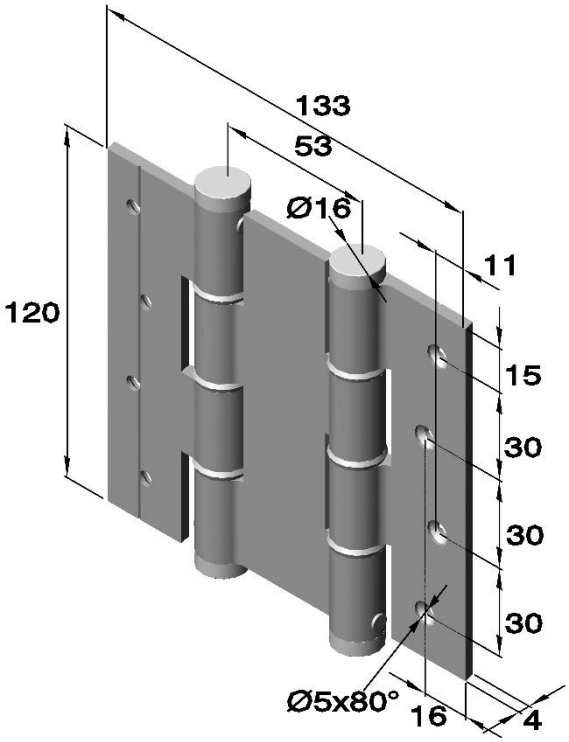

Artikel Nr.			Traglast in kg	
Serie	Werkstoff		Bei 2 Scharnieren	Bei 3 Scharnieren
	Aluminium	Eloxiert		
158.5414.01	.71	Silber	12	24
158.5414.02	.72	Gold	12	24
158.5414.03	.73	Bronze	12	24
158.5414.06	.76	Weiß	12	24
158.5414.09	.77	Schwarz	12	24

Dieses Produkt wird nur als Paar ausgeliefert.
Schließt die Tür automatisch,
eingebaute Mechanik ist sehr widerstandsfähig und einstellbar.
Max. Öffnungswinkel 180°.

Art.Nr. 158. 5914.__.__ (Federkraft einstellbar)

Doppelgelenkscharnier/Pendeltürscharnier
mit integrierter Feder

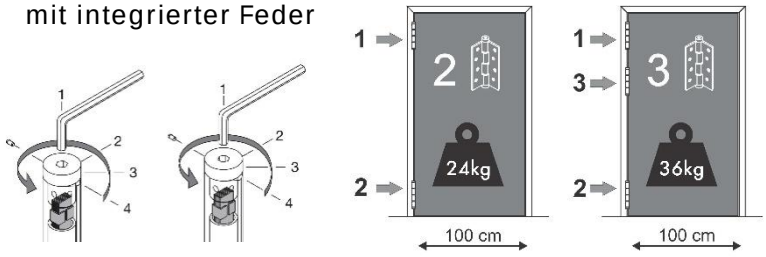

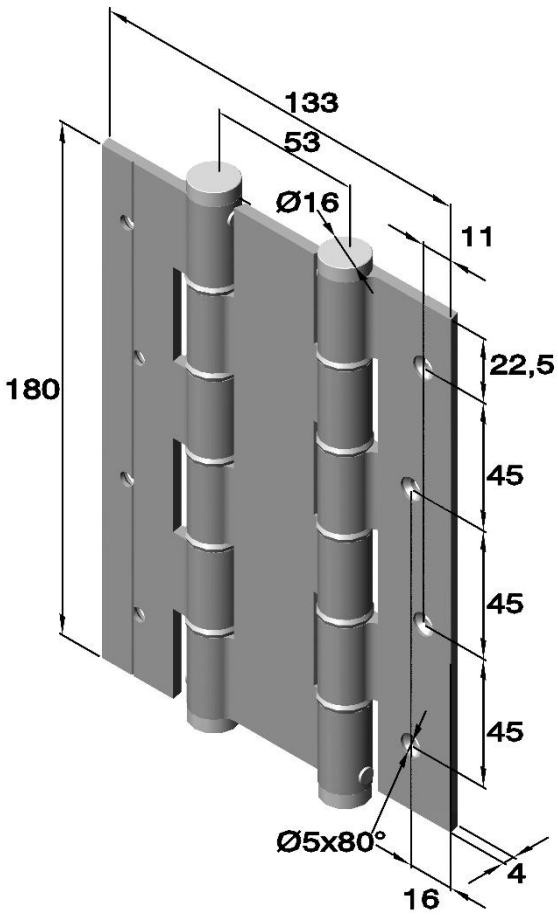

Artikel Nr.			Traglast in kg	
Serie	Werkstoff		Bei 2 Scharnieren	Bei 3 Scharnieren
	Aluminium	Eloxiert		
158.5914.01	.71	Silber	24	36
158.5914.02	.72	Gold	24	36
158.5914.03	.73	Bronze	24	36
158.5914.06	.76	Weiß	24	36
158.5914.09	.77	Schwarz	24	36

Dieses Produkt wird nur als Paar ausgeliefert.
Schließt die Tür automatisch,
eingebaute Mechanik ist sehr widerstandsfähig und einstellbar.
Max. Öffnungswinkel 180°.

Phone: +49 (0) 231 / 725 790 -0
Fax: +49 (0) 231 / 725 790 -10
Email: info@hokon-verschlusstechnik.de
Homepage: www.hokon-verschlusstechnik.de

Federscharniere

Art.Nr. 158. 6314.__.__ (Federkraft einstellbar)

mit integrierter Feder

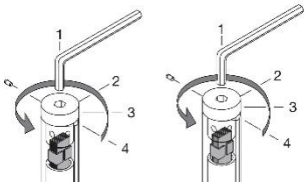

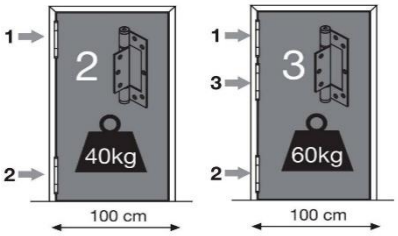

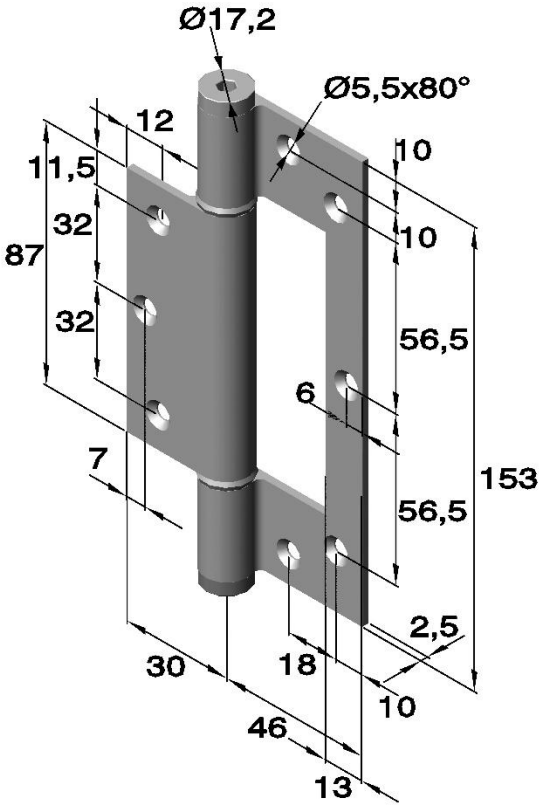

Artikel Nr.			Traglast in kg	
Serie	Werkstoff		Bei 2 Scharnieren	Bei 3 Scharnieren
	Aluminium	Eloxiert		
158.6314.01	.71	Silber	40	60
158.6314.02	.72	Gold	40	60
158.6314.03	.73	Bronze	40	60
158.6314.06	.76	Weiß	40	60
158.6314.09	.77	Schwarz	40	60

Dieses Produkt wird nur als Paar ausgeliefert.
Schließt die Tür automatisch,
eingebaute Mechanik ist sehr widerstandsfähig und einstellbar.
Max. Öffnungswinkel 180°.

Art.Nr. 158. 6717.__.__ (Federkraft einstellbar)

mit integrierter Feder

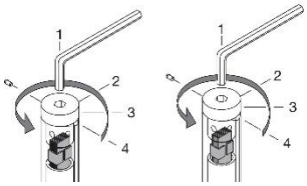

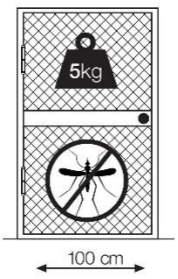

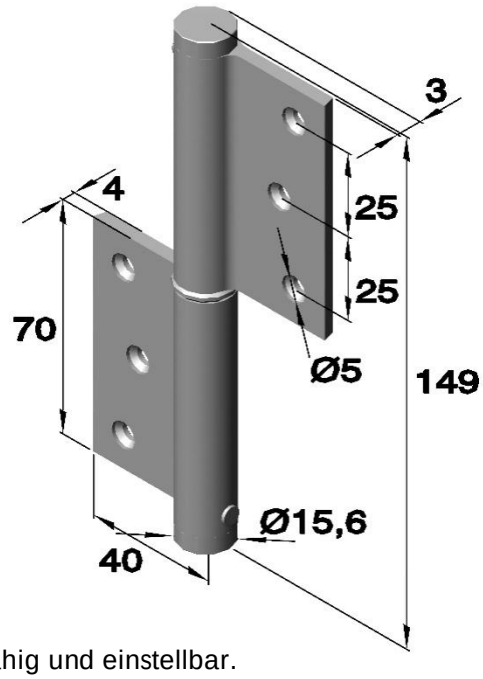

Artikel Nr.		
Serie	Werkstoff	
	Aluminium	Eloxiert
158.6717.01	.71	Silber
158.6717.02	.72	Gold
158.6717.03	.73	Bronze
158.6717.06	.76	Weiß
158.6717.09	.77	Schwarz

Dieses Produkt wird nur als Paar ausgeliefert.
Schließt die Tür automatisch,eingebaute Mechanik ist sehr widerstandsfähig und einstellbar.
Max. Öffnungswinkel 180°.

Phone: +49 (0) 231 / 725 790 -0
Fax: +49 (0) 231 / 725 790 -10
Email: info@hokon-verschlusstechnik.de
Homepage: www.hokon-verschlusstechnik.de

Federscharniere

Art.Nr. 158.I-5___.__ (Federkraft einstellbar)

mit integrierter Feder

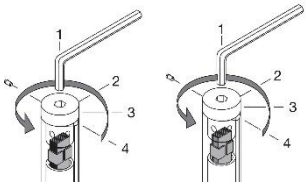

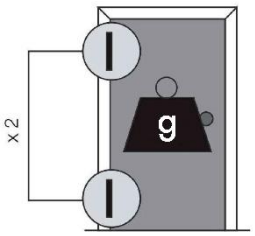

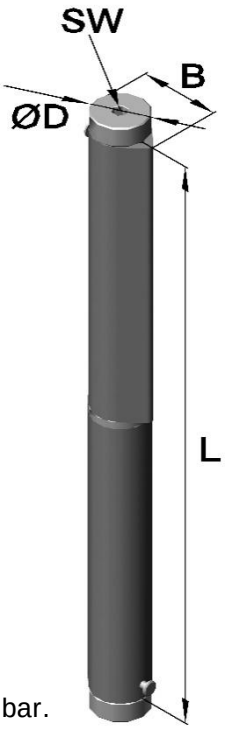

Artikel Nr.			Abmessungen in mm				Federlast in kg
Serie	Werkstoff		L	B	SW	ØD	g
	unbehandelt Stahl	unbehandelt Edelstahl (V2A)					
158.I-5524	.00	.05.30	120	21	5	18	20
158.I-5324	.00	.05.30	180	21	5	18	40
158.I-5124	.00	.05.30	235	26	5	22	60

Dieses Produkt wird nur als Paar ausgeliefert.
Schließt die Tür automatisch, eingebaute Mechanik ist sehr widerstandsfähig und einstellbar.
Max. Öffnungswinkel 180°.

Art.Nr. 158.I-5___.__(Federkraft einstellbar)

mit integrierter Feder, mit Kugellager

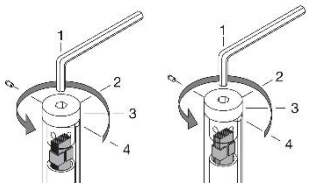

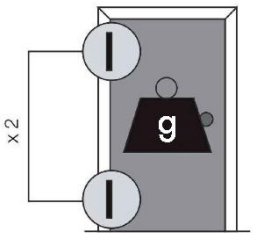

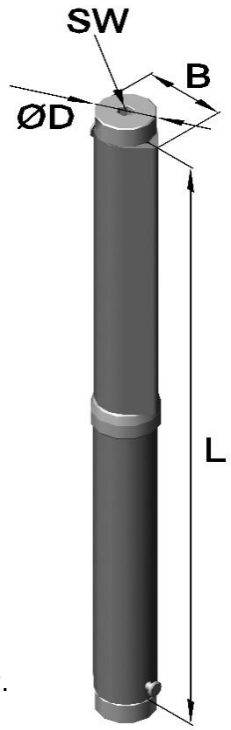

Artikel Nr.			Abmessungen in mm				Federlast in kg
Serie	Werkstoff		L	B	SW	ØD	g
	unbehandelt Stahl	unbehandelt Edelstahl (V2A)					
158.I-5334	.00	.05.30	180	21	5	18	60
158.I-5134	.00	.05.30	235	26	5	22	120

Dieses Produkt wird nur als Paar ausgeliefert.
Schließt die Tür automatisch, eingebaute Mechanik ist sehr widerstandsfähig und einstellbar.
Max. Öffnungswinkel 180°.

Phone: +49 (0) 231 / 725 790 -0
Fax: +49 (0) 231 / 725 790 -10
Email: info@hokon-verschlusstechnik.de
Homepage: www.hokon-verschlusstechnik.de

Federscharniere

Scharnier für Brandschutztüren

Art.Nr. 158.I-5224.__ (Federkraft einstellbar)

mit integrierter Feder

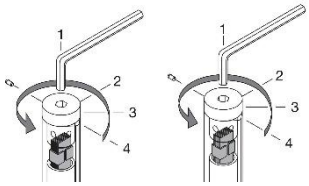

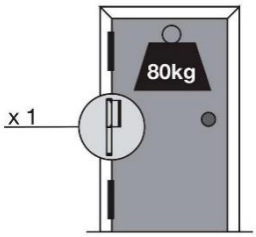

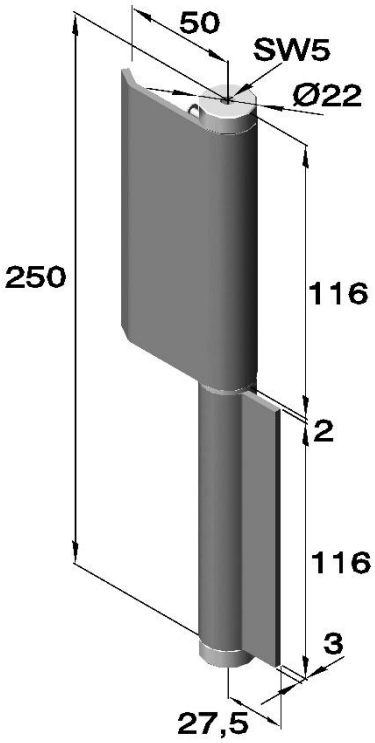

Artikel Nr.		Federlast in kg
Serie	Werkstoff unbehandelt Stahl	g
158.I-5224	.00	80

Dieses Produkt wird nur als Paar ausgeliefert.
Schließt die Tür automatisch,
eingebaute Mechanik ist sehr widerstandsfähig und einstellbar.
Max. Öffnungswinkel 180°.

Art.Nr.6896 (gelocht und gesenkt)

mit integrierter Feder

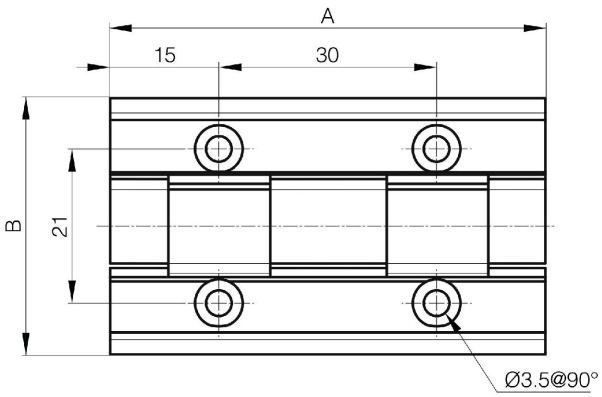

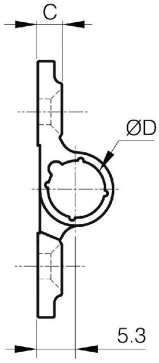



Artikel Nr.				Abmessungen in mm				Federkraft in N.m		
Serie	Aus-führung	Werkstoff farblos Alu 6060 T5	Werkstoff schwarz Alu 6060 T5	A	B	C	ØD	0°	90°	180°
6896	.01 (öffnend)	.71	.77	60	35	3.3	8	0,16	0,3	0,7

Phone: +49 (0) 231 / 725 790 -0
Fax: +49 (0) 231 / 725 790 -10
Email: info@hokon-verschlusstechnik.de
Homepage: www.hokon-verschlusstechnik.de

Federscharniere

Art.Nr.6897 (gelocht und gesenkt)

mit integrierter Feder



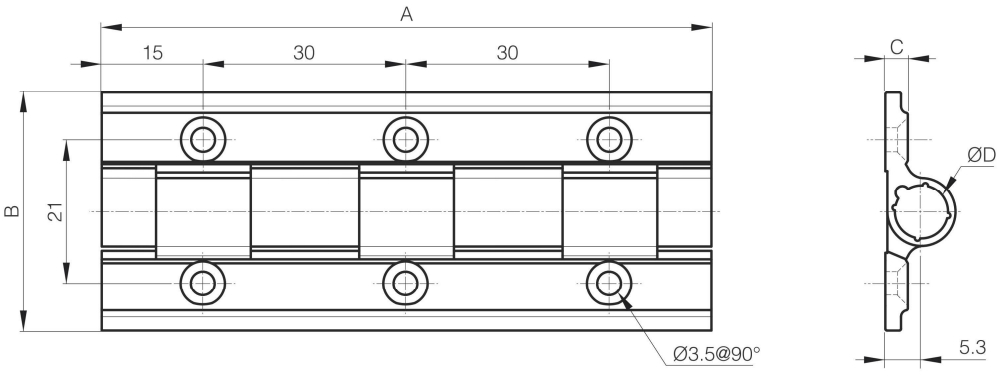

Artikel Nr.				Abmessungen in mm				Federkraft in N.m		
Serie	Aus-führung	Werkstoff		A	B	C	ØD	0°	90°	180°
		farblos Alu 6060 T5	schwarz Alu 6060 T5							
6897	.01 (öffnend)	.71	.77	90	35	3.3	8	0,3	0,5	0,7

Art.Nr.6898 (gelocht und gesenkt)

mit integrierter Feder



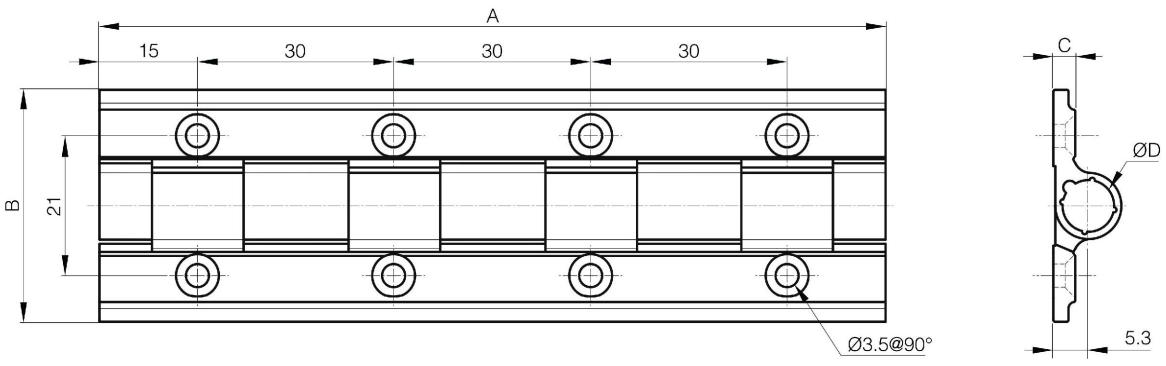

Artikel Nr.				Abmessungen in mm				Federkraft in N.m		
Serie	Aus-führung	Werkstoff		A	B	C	ØD	0°	90°	180°
		farblos Alu 6060 T5	schwarz Alu 6060 T5							
6898	.01 (öffnend)	.71	.77	120	35	3.3	8	0,4	0,7	0,9

Phone: +49 (0) 231 / 725 790 -0
Fax: +49 (0) 231 / 725 790 -10
Email: info@hokon-verschlusstechnik.de
Homepage: www.hokon-verschlusstechnik.de

Kunststoffscharniere

Bestellbeispiel:
Art.Nr. 6001 .01/02 .04/30

- 6001 → Serie des Scharniers
- .01/02 → Ausführung
- .04/30 → Werkstoff (verzinkt / Edelstahl)

Art.Nr.:6550

mit Edelstahlstift, gelocht und gesenkt

Material und Oberfläche:
Polyamid

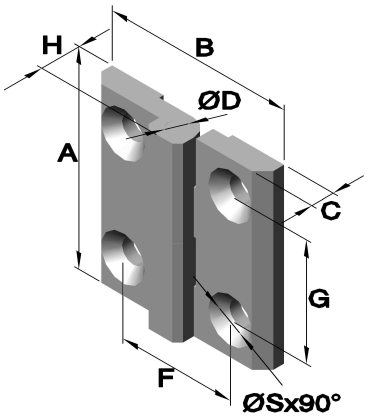

Artikel Nr.		Werkstoff	Abmessungen in mm							
Art.	Ausführung		A	B	C	Ø D	F	G	H	Ø S
6550	.01	Polyamid	40	40	5	4	25	25	9	5,3
6550	.02	Polyamid	50	50	6	6	30	30	11,5	6,4

Art.Nr.:6551

mit Edelstahlstift und Gewindebolzen

Material und Oberfläche:
Polyamid

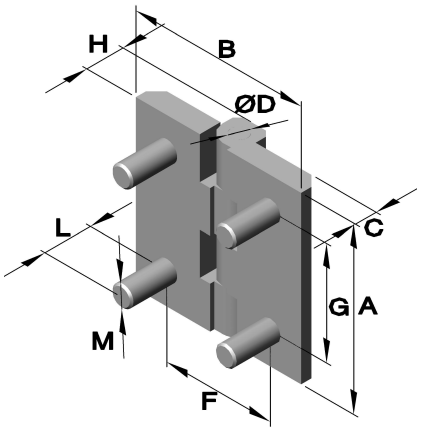

Artikel Nr.		Werkstoff	Abmessungen in mm								
Art.	Ausführung		A	B	C	Ø D	F	G	H	L	M
6551	.01	Polyamid	40	40	5	4	25	25	9	11	M5
6551	.02	Polyamid	50	50	6	6	30	30	11,5	15	M6

Art.Nr.:6552

mit Edelstahlstift und Gewindebolzen, gelocht und gesenkt

Material und Oberfläche:
Polyamid

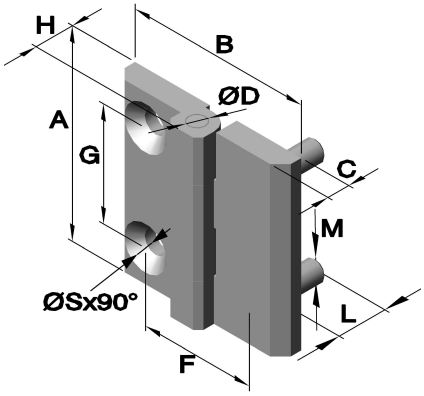

Artikel Nr.		Werkstoff	Abmessungen in mm									
Art	Ausführung		A	B	C	Ø D	F	G	H	L	M	Ø S
6552	.01	Polyamid	40	40	5	4	25	25	9	11	M5	5,3
6552	.02	Polyamid	50	50	6	6	30	30	11,5	15	M6	6,4

Phone: +49 (0) 231 / 725 790 -0
Fax: +49 (0) 231 / 725 790 -10
Email: info@hokon-verschlusstechnik.de
Homepage: www.hokon-verschlusstechnik.de

Kunststoffscharniere

Art. Nr.:6530
mit Edelstahlstift, gelocht und gesenkt

Material und Oberfläche:
30 % Glasfaser-Polyamid
UL 94 V-0 Klassifikation

Artikel Nr.		
Serie	Ausführung	Werkstoff schwarz Polyamid
6530	.01	.80

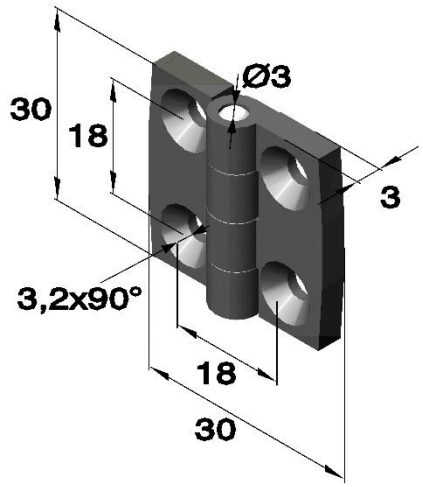

Art. Nr.:6530
mit Edelstahlstift, gelocht und gesenkt

Material und Oberfläche:
30 % Glasfaser-Polyamid
UL 94 V-0 Klassifikation

Artikel Nr.		
Serie	Ausführung	Werkstoff schwarz Polyamid
6530	.02	.80

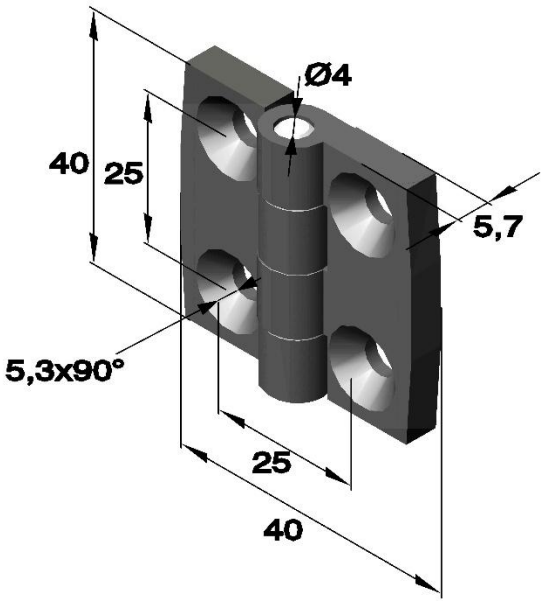

Art. Nr.:6530
mit Edelstahlstift, gelocht und gesenkt

Material und Oberfläche:
30 % Glasfaser-Polyamid
UL 94 V-0 Klassifikation

Artikel Nr.		
Serie	Ausführung	Werkstoff schwarz Polyamid
6530	.03	.80

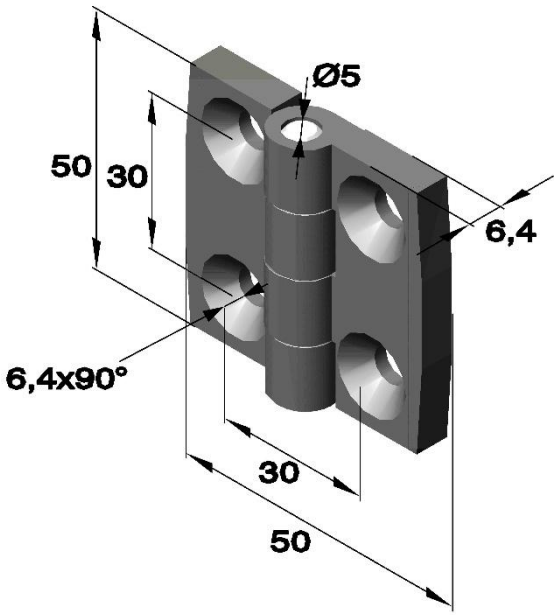

Phone: +49 (0) 231 / 725 790 -0
Fax: +49 (0) 231 / 725 790 -10
Email: info@hokon-verschlusstechnik.de
Homepage: www.hokon-verschlusstechnik.de

Kunststoffscharniere

Art. Nr.:6530

mit Edelstahlstift, gelocht und gesenkt

Material und Oberfläche:
30 % Glasfaser-Polyamid
UL 94 V-0 Klassifikation

Artikel Nr.		
Serie	Ausführung	Werkstoff
		schwarz
		Polyamid
6530	.04	.80

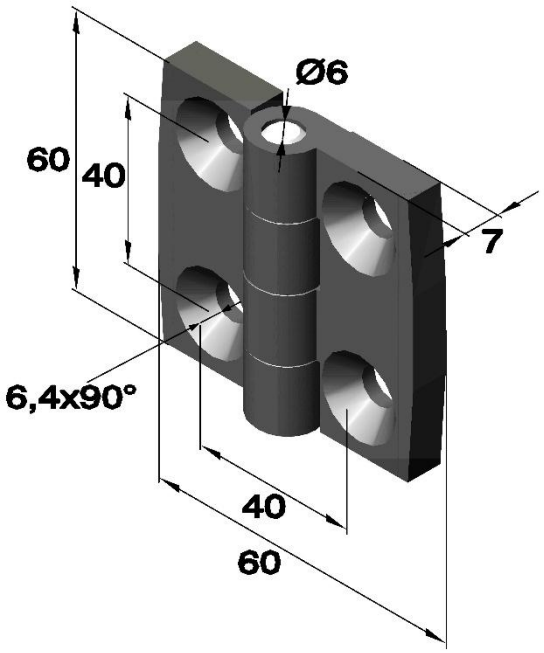

Art. Nr.:6560

mit Edelstahlstift und Gewindebolzen

Material und Oberfläche:
30 % Glasfaser-Polyamid
UL 94 V-0 Klassifikation

Artikel Nr.		
Serie	Ausführung	Werkstoff
		schwarz
		Polyamid
6560	.01	.80

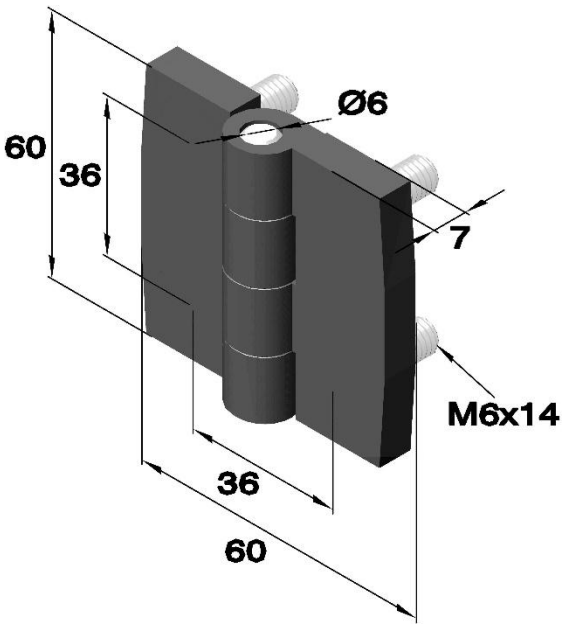

Phone: +49 (0) 231 / 725 790 -0
Fax: +49 (0) 231 / 725 790 -10
Email: info@hokon-verschlusstechnik.de
Homepage: www.hokon-verschlusstechnik.de

Kunststoffscharniere

Kunststoffscharniere in Rollen zu 15,25 m

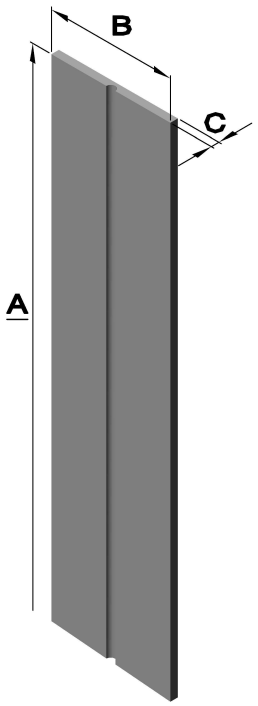

Material und Oberfläche:
Polypropylen

Technische Daten:
Temperatur: - 40° C bis + 80°C.
Befestigung mit Nieten, Schrauben, Nägeln, Spangen.
Chemische Beständigkeit: Öl, Seewasser, Lösungsmittel
und die meisten chemischen Substanzen

Artikel Nr.				Werkstoff	Abmessungen in mm		
Art	Farbe						
	weiß	grau	schwarz		A	B	C
6521	.01	.02	.03	Polypropylen	15250	28,6	3,2
6522	.01	.02	.03	Polypropylen	15250	38,1	3,2
6523	.01	.02	.03	Polypropylen	15250	50,8	3,2
6524	.01	.02	.03	Polypropylen	15250	76,2	3,2

Art.Nr.:6525

gelocht und gesenkt

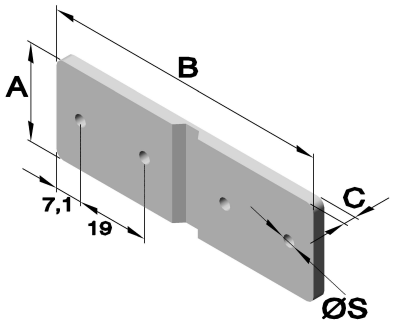

Material und Oberfläche:
Polypropylen

Technische Daten:
Temperatur: - 40° C bis + 80°C.
Befestigung mit Nieten, Schrauben, Nägeln, Spangen.
Chemische Beständigkeit: Öl, Seewasser, Lösungsmittel
und die meisten chemischen Substanzen

Artikel Nr.			Werkstoff	Abmessungen in mm			
Art	Farbe						
	weiß	schwarz		A	B	C	Ø S
6525	.01	.03	Polypropylen	25,4	76,2	3,2	3,2

Art.Nr.:6526

gelocht und gesenkt

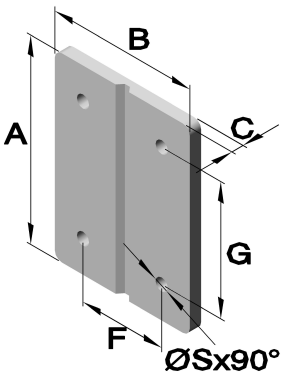

Material und Oberfläche:
Polypropylen

Technische Daten:
Temperatur: - 40° C bis + 80°C.
Befestigung mit Nieten, Schrauben, Nägeln, Spangen.
Chemische Beständigkeit: Öl, Seewasser, Lösungsmittel
und die meisten chemischen Substanzen

Artikel Nr.			Werkstoff	Abmessungen in mm					
Art	Farbe								
	weiß	schwarz		A	B	C	F	G	Ø S
6526	.01	.03	Polypropylen	50,8	38,1	3,17	22,2	33,3	3,43

Phone: +49 (0) 231 / 725 790 -0
Fax: +49 (0) 231 / 725 790 -10
Email: info@hokon-verschlusstechnik.de
Homepage: www.hokon-verschlusstechnik.de

Kunststoffscharniere

Art.Nr.:6527

gelocht und gesenkt

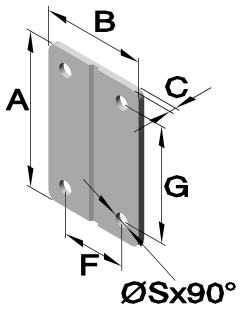

Material und Oberfläche:
Polypropylen

Technische Daten:
Temperatur: - 40° C bis + 80°C.
Befestigung mit Nieten, Schrauben, Nägeln, Spangen.
Chemische Beständigkeit: Öl, Seewasser, Lösungsmittel
und die meisten chemischen Substanzen

Artikel Nr.			Werkstoff	Abmessungen in mm					
Art	Farbe			A	B	C	F	G	Ø S
	weiß	schwarz							
6527	.01	.03	Polypropylen	38,1	25,4	2	15,9	28,6	3,43

Art.Nr.:6528

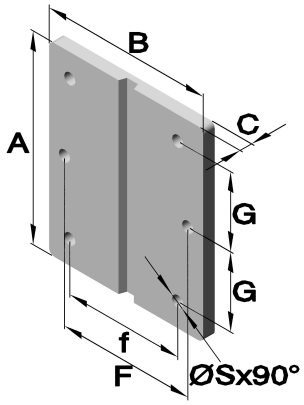

Material und Oberfläche:
Polypropylen

Technische Daten:
Temperatur: - 40° C bis + 80°C.
Befestigung mit Nieten, Schrauben, Nägeln, Spangen.
Chemische Beständigkeit: Öl, Seewasser, Lösungsmittel
und die meisten chemischen Substanzen

Artikel Nr.			Werkstoff	Abmessungen in mm						
Art	Farbe			A	B	C	F	f	G	Ø S
	weiß	schwarz								
6528	.01	.03	Polypropylen	76,2	63,5	4,76	50,8	44,4	57,1	4,65

Art.Nr.:6529

gelocht und gesenkt

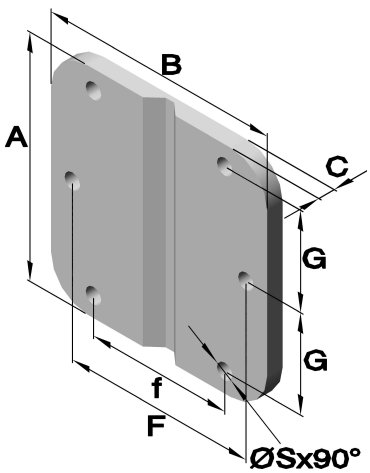

Material und Oberfläche:
Polypropylen

Technische Daten:
Temperatur: - 40° C bis + 80°C.
Befestigung mit Nieten, Schrauben, Nägeln, Spangen.
Chemische Beständigkeit: Öl, Seewasser, Lösungsmittel
und die meisten chemischen Substanzen

Artikel Nr.			Werkstoff	Abmessungen in mm						
Art	Farbe			A	B	C	F	f	G	Ø S
	weiß	schwarz								
6529	.01	.03	Polypropylen	88,9	88,9	6,35	71,4	54	36,5	6

Phone: +49 (0) 231 / 725 790 -0
Fax: +49 (0) 231 / 725 790 -10
Email: info@hokon-verschlusstechnik.de
Homepage: www.hokon-verschlusstechnik.de

Kunststoffscharniere

Art.Nr.:6531

gelocht und gesenkt

Material und Oberfläche:
Polypropylen

Technische Daten:
Temperatur: - 40° C bis + 80°C.
Befestigung mit Nieten, Schrauben, Nägeln, Spangen.
Chemische Beständigkeit: Öl, Seewasser, Lösungsmittel
und die meisten chemischen Substanzen

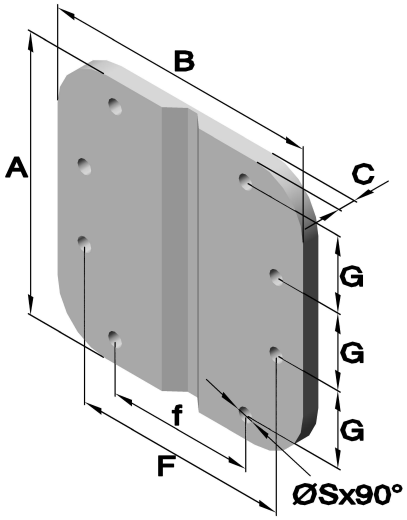

Artikel Nr.			Werkstoff	Abmessungen in mm						
Art	Farbe									
	weiß	schwarz		A	B	C	F	f	G	Ø S
6531	.01	.03	Polypropylen	101,6	101,6	6,35	79,4	54	27,8	8

Art.Nr.:6532

Material und Oberfläche:
Polypropylen
Polycarbonat

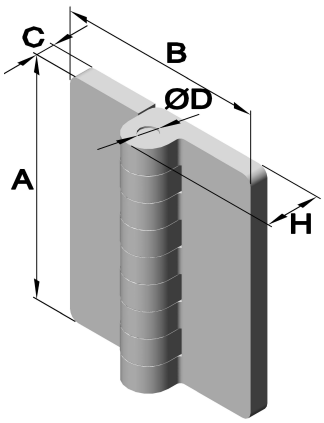

Artikel Nr.				Werkstoff	Abmessungen in mm				
Art	Farbe								
	weiß	schwarz	transparent		A	B	C	Ø D	H
6532	.01	.02	-	Polypropylen	63,5	54	5	3,2	14,6
6532	-	-	.05	Polycarbonat	63,5	54	5	3,2	14,6

Art.Nr.:6534

Material und Oberfläche:
Polypropylen
Polycarbonat

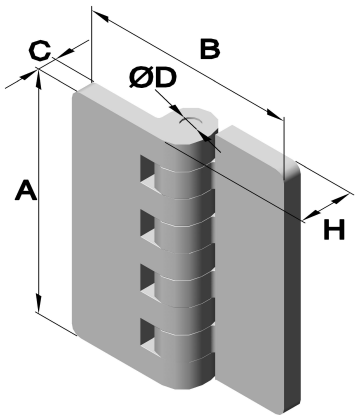

Artikel Nr.				Werkstoff	Abmessungen in mm				
Art	Farbe								
	weiß	schwarz	transparent		A	B	C	Ø D	H
6534	.01	.02	-	Polypropylen	63,5	54	5	3,2	14,6
6534	-	-	.05	Polycarbonat	63,5	54	5	3,2	14,6

Phone: +49 (0) 231 / 725 790 -0
Fax: +49 (0) 231 / 725 790 -10
Email: info@hokon-verschlusstechnik.de
Homepage: www.hokon-verschlusstechnik.de

Kunststoffscharniere

Art.Nr.:6535

gelocht und gesenkt

Material und Oberfläche:
Polyethylen

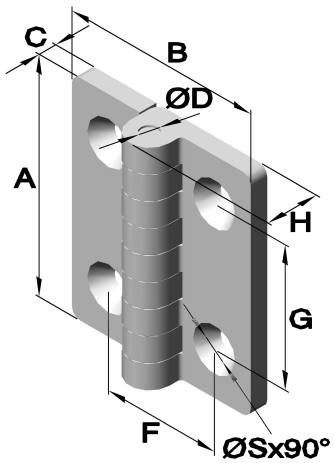

Artikel Nr.		Werkstoff	Abmessungen in mm							
Art.	Farbe		A	B	C	Ø D	F	G	H	Ø S
6535	natur	Polyethylen	63,5	54	5	3,2	32	38,1	14,6	6,2

Art.Nr.:6124

mit Edelstahlstift ohne Zwischenring,
gebohrt und gesenkt
Material und Oberflächen:
Polyamid schwarz

Ausführung links (.01) ist spiegelbildlich
zu Ausführung rechts (.02).
Maximallast: 40kg

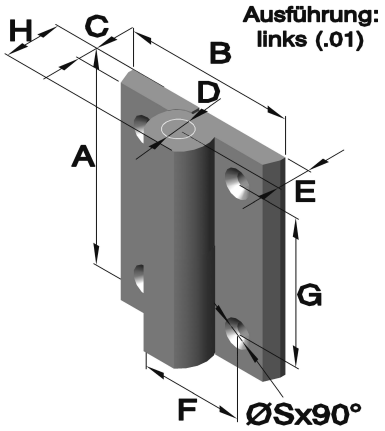

Artikel Nr.			Werkstoff	Abmessungen in mm								
Art	Ausführung			A	B	C	Ø D	E	F	G	H	Ø S
	links	rechts	Polyamid									
6124	.01	.02	.80	74	60	7	9,5	11,5	36	51	5	5

Phone: +49 (0) 231 / 725 790 -0
Fax: +49 (0) 231 / 725 790 -10
Email: info@hokon-verschlusstechnik.de
Homepage: www.hokon-verschlusstechnik.de

Kunststoffscharniere

Phone: +49 (0) 231 / 725 790 -0
Fax: +49 (0) 231 / 725 790 -10
Email: info@hokon-verschlusstechnik.de
Homepage: www.hokon-verschlusstechnik.de

Drehmoment- und Rastscharniere



Art.:6871



Art.:6875



Art.:6871.04



Art.:6871.05



Art.:6876



Art.: 150.SK-T-ZA



Art.: 150.SK-T-ZA



Art.: 150.HG-TA



Art.: 150.HG-IT MC



Art.: 150.SF-TH



Art.: 150.HG-TS



Art.: 150.HG-ITS



Art.: 150.HG-ITM

Phone: +49 (0) 231 / 725 790 -0
Fax: +49 (0) 231 / 725 790 -10
Email: info@hokon-verschlusstechnik.de
Homepage: www.hokon-verschlusstechnik.de

Drehmomentscharniere

Der Vorteil von Drehmomentscharnieren ist, dass jede beliebig eingestellte Position beibehalten wird.
Durch eine Einstellschraube wird das Drehmoment eingestellt.

Art.Nr.:6871 (gelocht und gesenkt)

Stellschraube: Innensechskant 2,5
Betriebstemperatur: -20 °C bis + 80 °C

Max. Zugfestigkeit: 2240 N
Max. Scherfestigkeit: 1050 N

Auch erhältlich als:
Federscharnier siehe Kapitel „Federscharniere“
Rastscharnier siehe Kapitel „Drehmoment- und Rastscharniere“

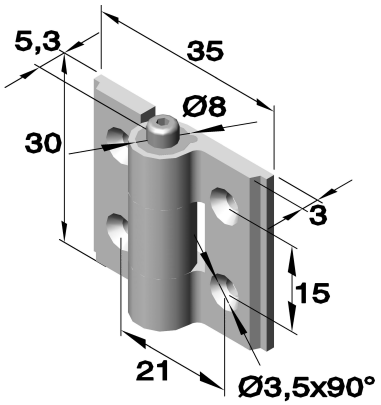

Artikel Nr.				
Serie	Aus-führung	Werkstoff		
		unbehandelt	Eloxiert farblos	schwarz
		Alu 6060 T5	Alu 6060 T5	Alu 6060 T5
6871	.01	.70	-	.77
6871	.02	-	.70	-

Art.Nr.:6871 (gelocht und gesenkt)

Haltedrehmoment: 0 - 5 Nm max.
Stellschraube: Innensechskant 4
Betriebstemperatur: -20 °C bis + 80 °C

Max. Zugfestigkeit: 6000 N
Max. Scherfestigkeit: 5000 N

Auch erhältlich als:
Freischwingendes Scharnier siehe Kapitel „Scharniere“
Federscharnier siehe Kapitel „Federscharniere“
Rastscharnier siehe Kapitel „Drehmoment- und Rastscharniere“

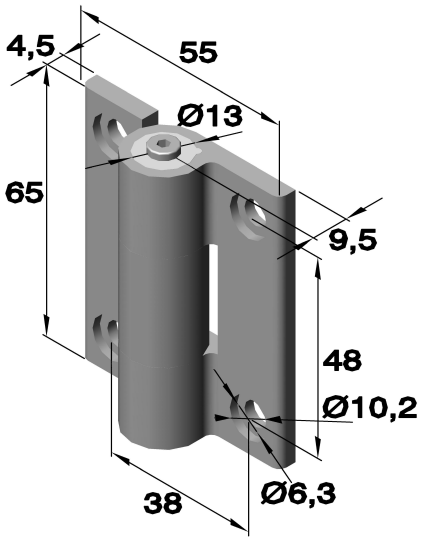

Artikel Nr.			
Serie	Aus – führung	Werkstoff	
		farblos	schwarz
		Alu 6060 T5	Alu 6060 T5
6871	.04	.70	.77

Phone: +49 (0) 231 / 725 790 -0
Fax: +49 (0) 231 / 725 790 -10
Email: info@hokon-verschlusstechnik.de
Homepage: www.hokon-verschlusstechnik.de

Drehmomentscharniere

HoKon
VERSCHLUSSTECHNIK &
SONDERKONSTRUKTIONEN

Art.Nr.:6871 (gelocht und gesenkt)

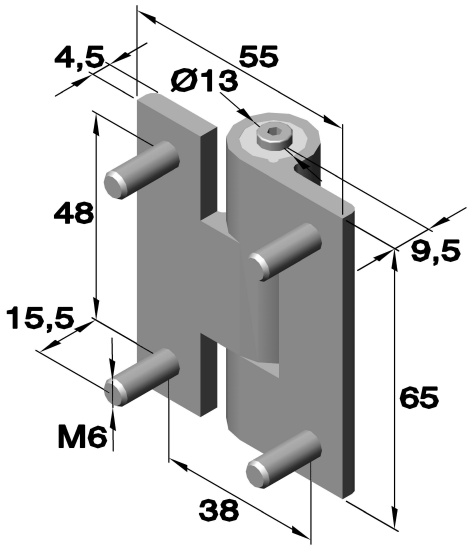

Haltedrehmoment:	0 - 5 Nm max.
Stellschraube:	Innensechskant 4
Betriebstemperatur:	-20 °C bis + 80 °C
Max. Zugfestigkeit:	6000 N
Max. Scherfestigkeit:	5000 N

Artikel Nr.			
Serie	Aus-führung	Werkstoff	
		eloxiert farblos	eloxiert schwarz
		Alu 6060 T5	Alu 6060 T5
6871	.05	.70	.77

Art. Nr. 6876 (gebohrt und gesenkt)

Soft-Close Scharnier
Öffnet und schließt gedämpft
Funktion bis 115° gewährleistet
Drehmoment: 2,5 bis 4,5 Nm

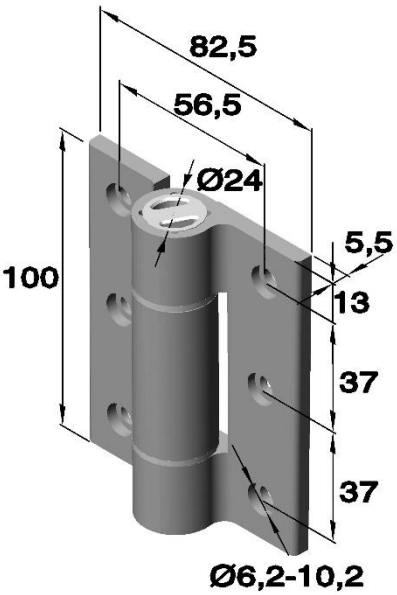

Artikel Nr.		
Serie	Aus-führung	Werkstoff
		eloxiert farblos
		Aluminium 6060 T5
6876	.05	.71
6876	.06	.71
6876	.07	.71

6876.05

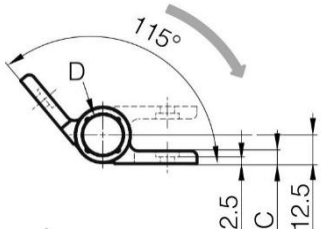

Dämpfungsrichtung
wenn das Scharnier
geschlossen wird.

6876.06

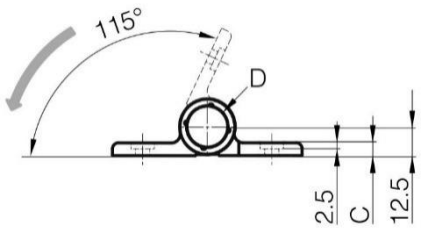

Dämpfungsrichtung
wenn das Scharnier
geöffnet wird.

6876.07

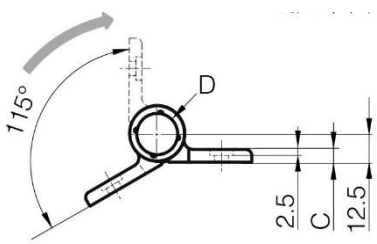

Dämpfungsrichtung
wenn das Scharnier
geschlossen wird.

Phone: +49 (0) 231 / 725 790 -0
Fax: +49 (0) 231 / 725 790 -10
Email: info@hokon-verschlusstechnik.de
Homepage: www.hokon-verschlusstechnik.de

Drehmomentscharniere

Art. Nr. 6877 (gebohrt)

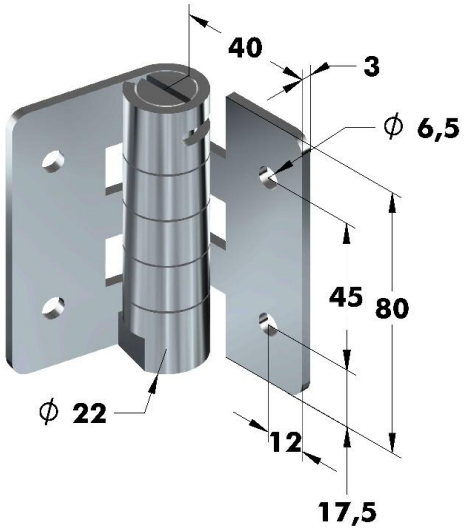

Soft-Close Scharnier mit eingebautem Dämpfer, konstantem Drehmoment

Funktion bis 115° gewährleistet
Drehmoment pro Paar: 2,2 bis 3,0 Nm

Betriebstemperatur: 0 °C- 40 °C

Artikel Nr.		
Serie	Aus-führung	Werkstoff
		unbehandelt
		Edelstahl
6877	.01	.30

Art. Nr.: 150.SK-T-ZA (gelocht und gesenkt)

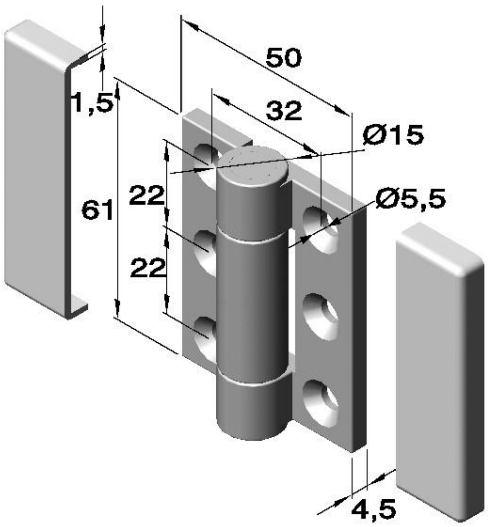

mit konstantem Drehmoment

Abdeckungen aus verchromtem Plastik.

Die angegebenen Drehmomente können Toleranzen aufweisen.

Artikel Nr.			Drehmoment in Nm
Serie	Aus-führung	Werkstoff verchromt Zamak	
150.SK-T-ZA	1CR	.03	2,9
150.SK-T-ZA	2CR	.03	1,9
150.SK-T-ZA	3CR	.03	1,5

Art. Nr.: 150.HG-TS (gelocht)

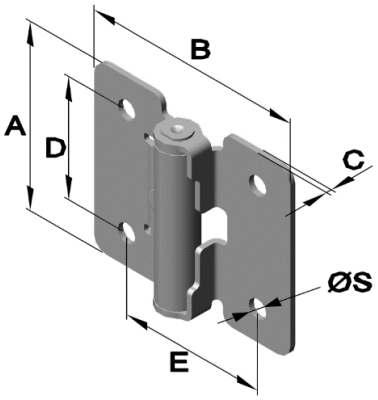

mit konstantem Drehmoment

Betriebstemperatur: -10 ° C ~ 50 ° C
Betriebsfeuchtigkeit: ~ 90% RH (oder weniger)

Die angegebenen Drehmomente können Toleranzen aufweisen.

Artikel Nr.			Abmessungen in mm						Drehmoment in Nm
Serie	Aus-führung	Werkstoff poliert Edelstahl	A	B	C	D	E	ØS	
150.HG-TS	03	.30	36	32	1,2	18	21	4,3	0,35
	07	.30	48	40	1,2	26	32	4,3	0,7
	15	.30	48	50	2	36	32	4,3	1,5

Phone: +49 (0) 231 / 725 790 -0
Fax: +49 (0) 231 / 725 790 -10
Email: info@hokon-verschlusstechnik.de
Homepage: www.hokon-verschlusstechnik.de

Drehmomentscharniere

Art. Nr.: 150.SFTH (gelocht)

mit konstantem Drehmoment

Betriebstemperatur: -20 ° C ~ 60 ° C

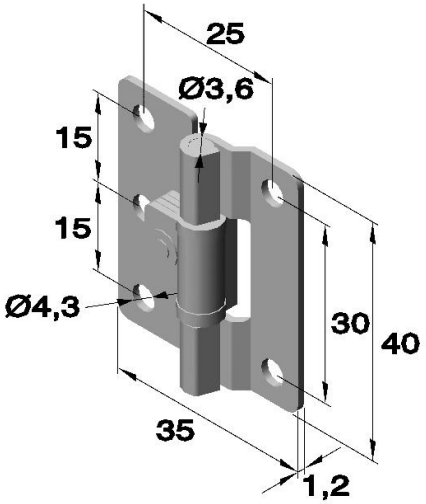

Die angegebenen Drehmomente können Toleranzen aufweisen.

Artikel Nr.			Drehmoment in Nm
Serie	Aus-führung	Werkstoff poliert Edelstahl	
150.SFTH	-02-5	.30	0,5

Art. Nr.: 150.SFTH (gelocht)

mit konstantem Drehmoment

Betriebstemperatur: -20 ° C ~ 60 ° C

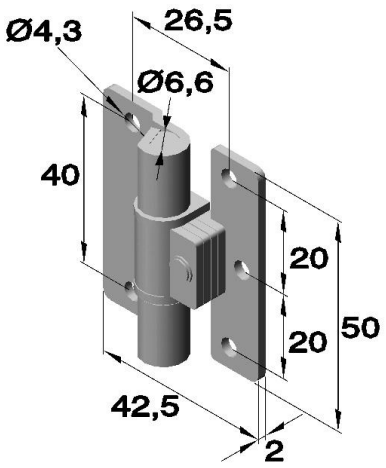

Die angegebenen Drehmomente können Toleranzen aufweisen.

Artikel Nr.			Drehmoment in Nm
Serie	Aus-führung	Werkstoff poliert Edelstahl	
150.SFTH	-03-9	.30	0,9
	-03-19	.30	1,9

Art. Nr.: 150.SFTH (gelocht)

mit konstantem Drehmoment

Betriebstemperatur: -20 ° C ~ 60 ° C

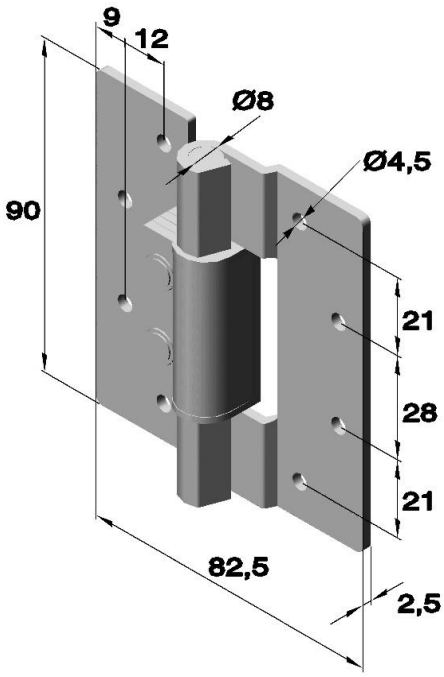

Die angegebenen Drehmomente können Toleranzen aufweisen.

Artikel Nr.			Drehmoment in Nm
Serie	Aus-führung	Werkstoff poliert Edelstahl	
150.SFTH	-05-35	.30	3,4
	-05-58	.30	5,7

Phone: +49 (0) 231 / 725 790 -0
Fax: +49 (0) 231 / 725 790 -10
Email: info@hokon-verschlusstechnik.de
Homepage: www.hokon-verschlusstechnik.de

Drehmomentscharniere

Art. Nr.: 150.HG-TA (gelocht)

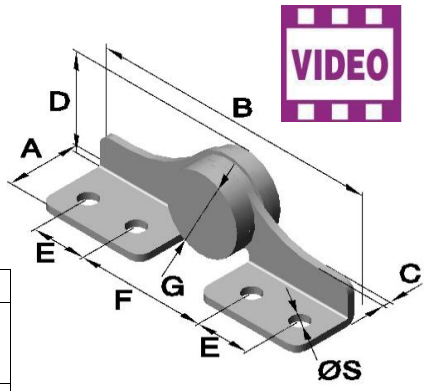

mit konstantem Drehmoment

Betriebstemperatur: 0 ° C ~ 40 ° C

Die angegebenen Drehmomente können Toleranzen aufweisen.

Artikel Nr.			Drehmoment in Nm	Abmessungen in mm						
Serie	Aus-führung	Werkstoff poliert Edelstahl		A	B	C	D	E	F	ØS
150.HG-TA	20L (links)	.30	2	18,5	66	2	18	13	27	4,3
	20R (rechts)	.30								
	30L (links)	.30	3							
	30R (rechts)	.30								
	45L (links)	.30	4,5	23,5	80	2	25	15	34	5,3
	45R (rechts)	.30								

Art. Nr.: 150.HG-TB (gelocht und gesenkt)

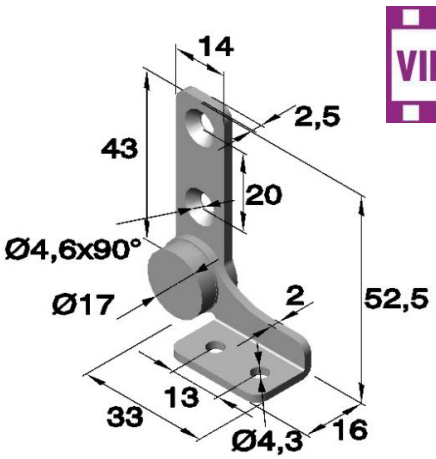

mit konstantem Drehmoment
Betriebstemperatur: 0 ° C ~ 40 ° C

Die angegebenen Drehmomente können Toleranzen aufweisen.

Artikel Nr.			Drehmoment in Nm
Serie	Aus-führung	Werkstoff poliert Edelstahl	
150.HG-TB	7L (links)	.30	0,7
	7R (rechts)	.30	
	20L (links)	.30	2
	20R (rechts)	.30	
	30L (links)	.30	3
	30R (rechts)	.30	

nicht in der Nähe von Wasser benutzt werden, da nicht alle Teile aus Edelstahl sind!

Art. Nr.: 150.HG-TB (gelocht und gesenkt)

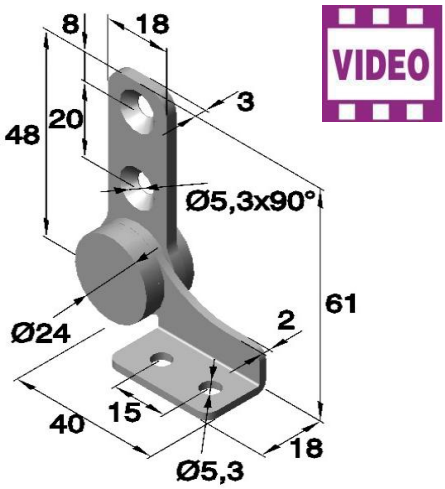

mit konstantem Drehmoment

Die angegebenen Drehmomente können Toleranzen aufweisen.

Artikel Nr.			Drehmoment in Nm
Serie	Aus-führung	Werkstoff unbehandelt Edelstahl	
150.HG-TB	45L (links)	.30	4,5
	45R (rechts)	.30	

Phone: +49 (0) 231 / 725 790 -0
Fax: +49 (0) 231 / 725 790 -10
Email: info@hokon-verschlusstechnik.de
Homepage: www.hokon-verschlusstechnik.de

Drehmomentscharniere

Art. Nr.: 150.HG-IT (gelocht)

mit konstantem Drehmoment

Betriebstemperatur: -10 ° C ~ 50 ° C
Öffnungswinkel: ca.190 °

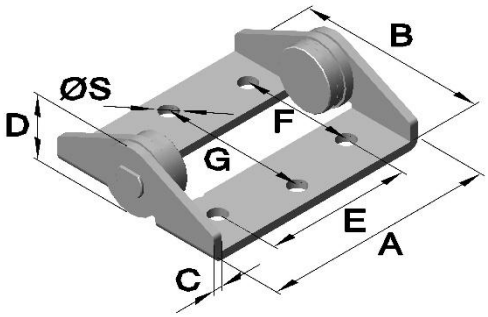

Die angegebenen Drehmomente können Toleranzen aufweisen.

Artikel Nr.			Drehmoment in Nm	Abmessungen in mm							
Serie	Aus-führung	Werkstoff poliert Edelstahl		A	B	C	D	E	F	G	ØS
150.HG-IT	S25	.30	2,5	54	44	2	15,5	34	26	34	4,3
	S35	.30	3,5								
	SF	.30	Frei schwingend								
	M50	.30	5,0	54	80	2	25	34,8	36	66	5,3
	M70	.30	7,0								
	MF	.30	Frei schwingend								

Abdeckung für Art. Nr.: 150.HG-IT

Artikel Nr.		Werkstoff
Serie	Aus-führung	Silber- (metallic)
150.HG-IT	SC	ABS
150.HG-IT	MC	ABS

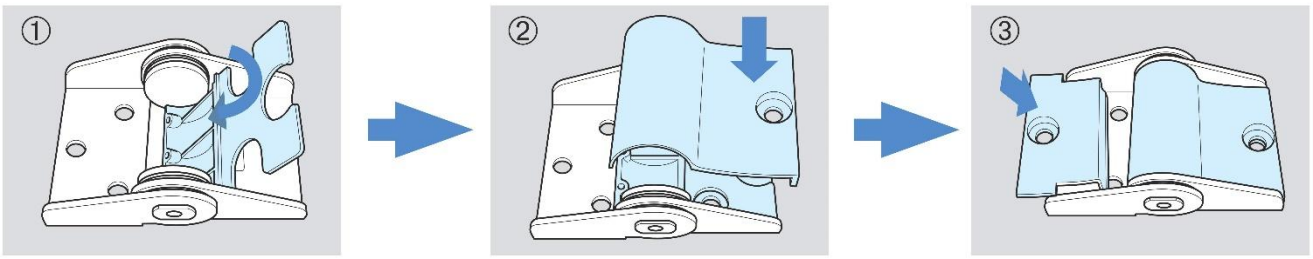

1. Abdeckung A unter den Scharnierstift einsetzen.

2. Abdeckung B auf die Abdeckung A setzen.

3. Abdeckung C einsetzen.

Phone: +49 (0) 231 / 725 790 -0
Fax: +49 (0) 231 / 725 790 -10
Email: info@hokon-verschlusstechnik.de
Homepage: www.hokon-verschlusstechnik.de

Drehmomentscharniere

Art. Nr. 6493 (gelocht)

Scharnier für unsichtbaren Anschlag
mit konstantem Drehmoment

Nur für den Innenbereich.
Kann horizontal und vertikal verwendet werden.



Artikel Nr.			Drehmoment in Nm
Serie	Aus-führung	Werkstoff poliert Edelstahl	
6493	.01	.33	0,7

Die angegebenen Drehmomente können Toleranzen aufweisen.

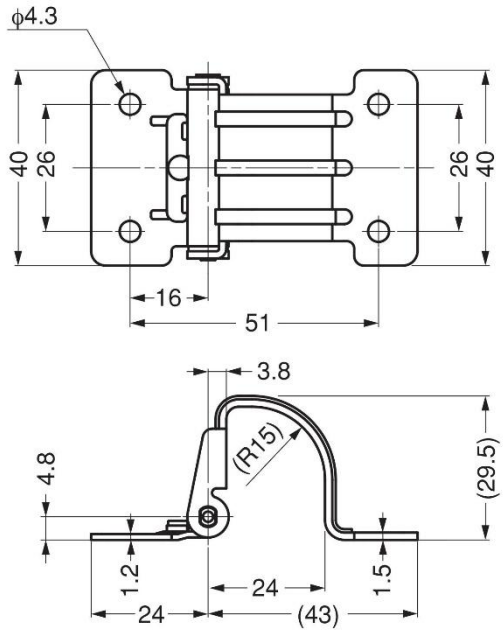

[Installation]

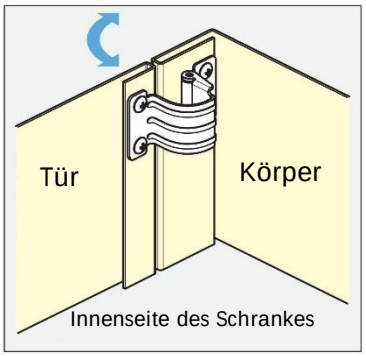

Installationszeichnung

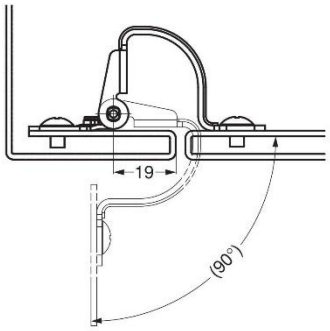

Phone: +49 (0) 231 / 725 790 -0
Fax: +49 (0) 231 / 725 790 -10
Email: info@hokon-verschlusstechnik.de
Homepage: www.hokon-verschlusstechnik.de

Drehmomentscharniere

Art. Nr.: 150.HG-T30.S15 (gelocht)

VIDEO



2-achsiges Scharnier mit konstantem Drehmoment.

Betriebstemperatur: 0 ° C ~ 40 ° C

Drehmoment stabil in beiden Richtungen.
Drehmoment schwenken: 2,9 Nm
Drehmoment drehen: 1,4 Nm

Rotation um die X-Achse ist nicht begrenzt von 0° bis 180°.
Rotation um die Y-Achse ist nicht begrenzt von 0° bis 360°.

Geeignet für Bildschirmbewegungen.

Artikel Nr.	
Serie	Werkstoff
	poliert
	1.4016
150.HG-T30.S15	.30

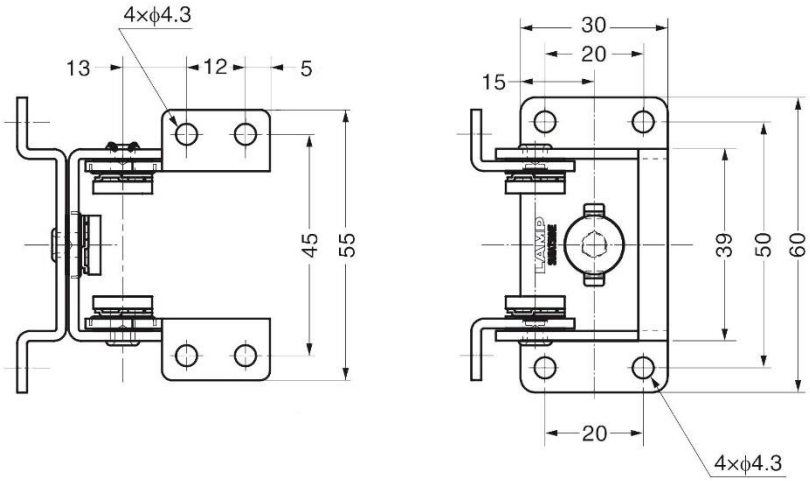

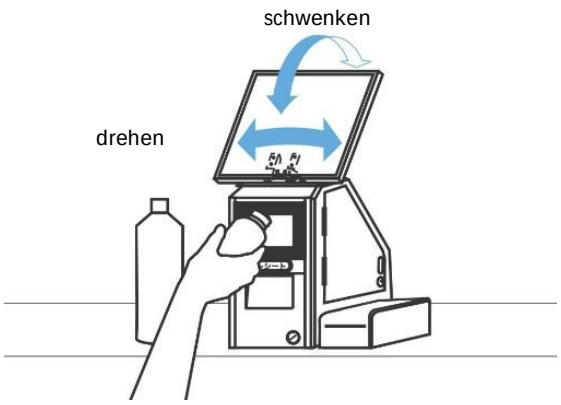

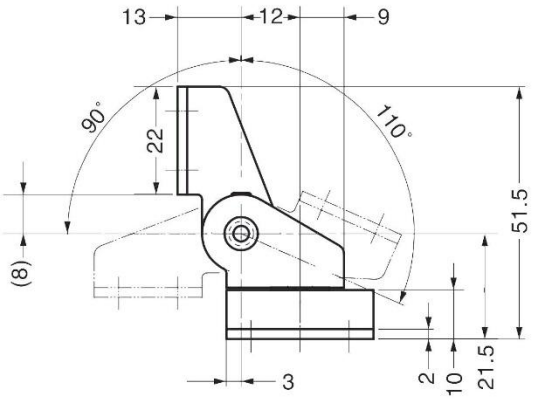

Phone: +49 (0) 231 / 725 790 -0
Fax: +49 (0) 231 / 725 790 -10
Email: info@hokon-verschlusstechnik.de
Homepage: www.hokon-verschlusstechnik.de

Drehmomentscharniere

Art. Nr.: 150.HG-T70.S30 (gelocht und gesenkt)

VIDEO



2-achsiges Scharnier mit konstantem Drehmoment.

Betriebstemperatur: 0 °C ~ 40 °C
Drehmoment stabil in beiden Richtungen.
Drehmoment schwenken: 7 Nm
Drehmoment drehen: 3 Nm

Rotation um die X-Achse ist nicht begrenzt, kann jedoch auf 120° begrenzt werden durch einen zusätzlichen Anschlag.

Rotation um die Y-Achse ist nicht begrenzt, kann jedoch auf 30° bis 90° begrenzt werden durch zusätzlichen Anschlag (versch. Löcher in Montageplatte).

Elektrokabel können durch die Bohrung in der Montageplatte geführt werden.
Geeignet für Bildschirmbewegungen.

Artikel Nr.			
Serie	Werkstoff	Abmessungen in mm	
	poliert	A	B
	1.4016		
150.HG-T70.S30	.30	50	76

schwenken

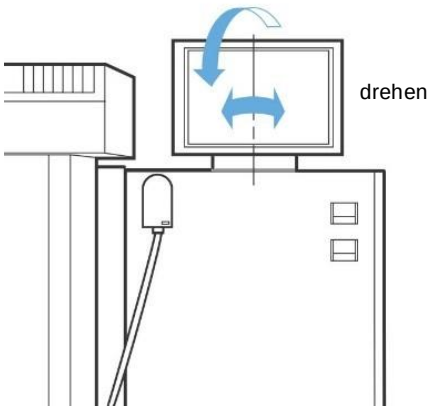

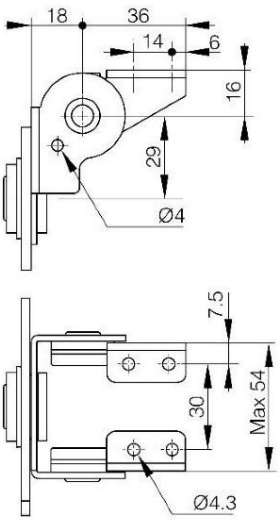

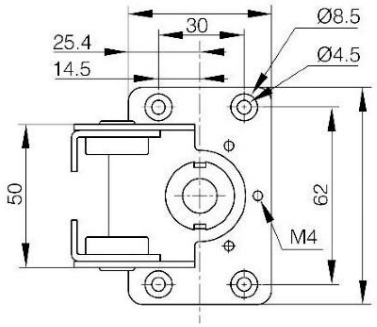

[Ausschnittmaße]

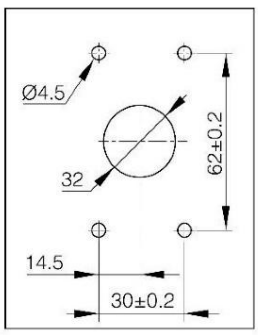

Phone: +49 (0) 231 / 725 790 -0
Fax: +49 (0) 231 / 725 790 -10
Email: info@hokon-verschlusstechnik.de
Homepage: www.hokon-verschlusstechnik.de

Drehmomentscharniere

Art. Nr.: 150. KA-T100S50



Monitorhalterung mit konstantem Drehmoment
und Zusatzsperre

Schwenkung 180 °, Neigung 40 °.
Anwendbare Monitorgröße: 12 ~ 22,9 Zoll (bis etwa 10,0 kg)

Kann schnell installiert und entfernt werden.

Die Zusatzverriegelung (im verschossenen Zustand)
wird vorübergehend freigegeben, wenn
eine schwere Last aufgebracht wird.

Befestigungslöcher gemäß VESA-Standard (75 × 75 mm, 100 × 100 mm).

Nach dem Einbau der Zusatzsperre den Monitor nicht gewaltsam bewegen!
Nach dem Einbau des Monitors, sicherstellen, dass der Freigabehebel verriegelt ist.
Nicht kontinuierlich bewegen.

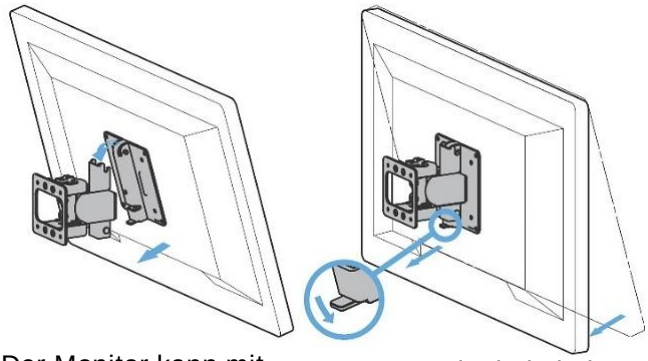

Der Monitor kann mit einem Tastendruck montiert werden.

Den Freigabehebel nach unten drücken und den Monitor nach unten kippen.
Dann kann der Monitor entfernt werden.

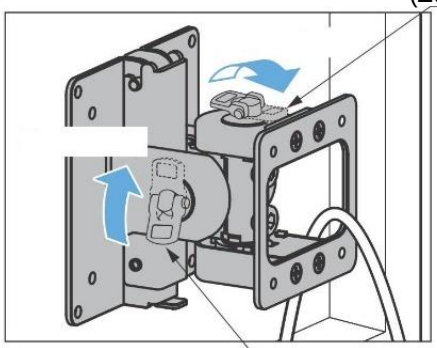

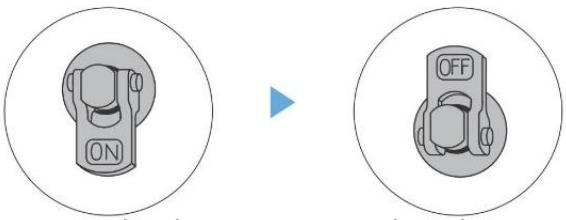

Verriegelt

Freigegeben

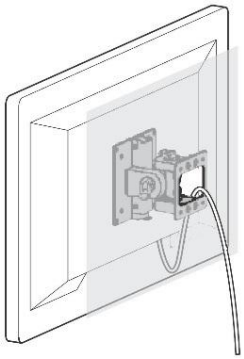

Der Ausschnitt ermöglicht das Strom- und Monitorkabel
aus der Montagefläche herauszuziehen.

Phone: +49 (0) 231 / 725 790 -0
Fax: +49 (0) 231 / 725 790 -10
Email: info@hokon-verschlusstechnik.de
Homepage: www.hokon-verschlusstechnik.de

Drehmomentscharniere

Art. Nr.: 150. KA-T100S50

Monitorhalterung mit konstantem Drehmoment und Zusatzsperre

Freigegeben

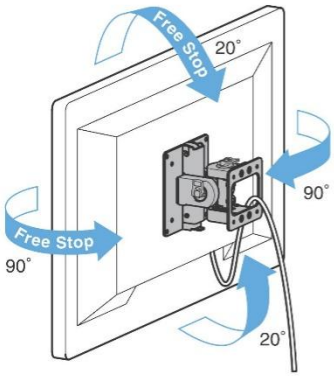

Verriegelt

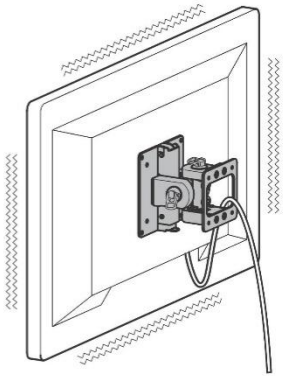

Kann in 20° Schritten geneigt und in 90° Schritten geschwenkt werden.

Die Zusatzverriegelung verhindert ein Durchhängen des Monitors aufgrund von Vibrationen.

Neigung
Zusatzverriegelung
(Freigegeben)

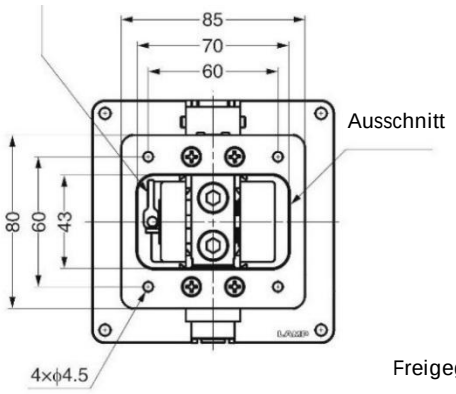

Schwenkung
Zusatzverriegelung
(Freigegeben)

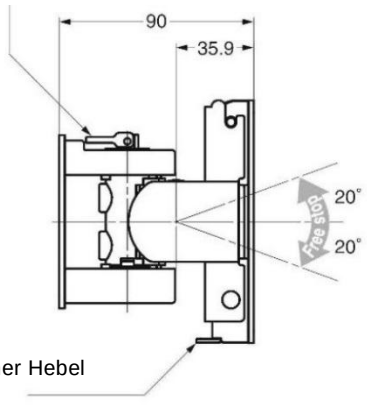

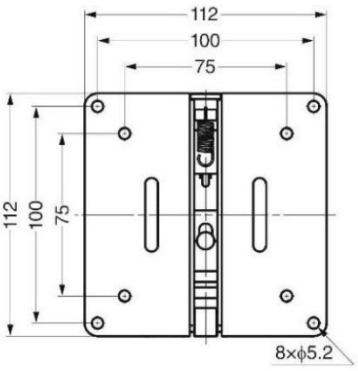

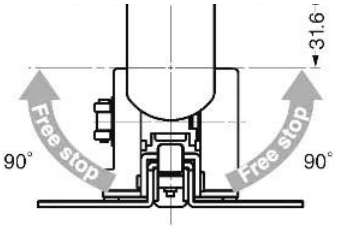

Phone: +49 (0) 231 / 725 790 -0
Fax: +49 (0) 231 / 725 790 -10
Email: info@hokon-verschlusstechnik.de
Homepage: www.hokon-verschlusstechnik.de

Drehmomentscharniere

HoKon
VERSCHLUSSTECHNIK &
SONDERKONSTRUKTIONEN

Art. Nr.: 150.KA-150





Auf Anfrage

Monitorhalterung mit konstantem Drehmoment
Inklusive Inbusschlüssel (zur Befestigung des Montagebodens)

Die Monitorhalterung dient zum Verschieben
und Anpassen der Monitorposition.

Die Haltbarkeit variiert je nach Betriebsumgebung
und Häufigkeit der Anpassung.

Die Gesamtlänge kann durch Anpassen des Teleskopstabs
geändert werden.Das kugelförmige Halteteil ermöglicht das Einstellen
auf einen beliebigen Winkel (Die Schraube lösen und anpassen).

Während der Verwendung, den Monitor nicht belasten!

Andere Längen auf Anfrage.

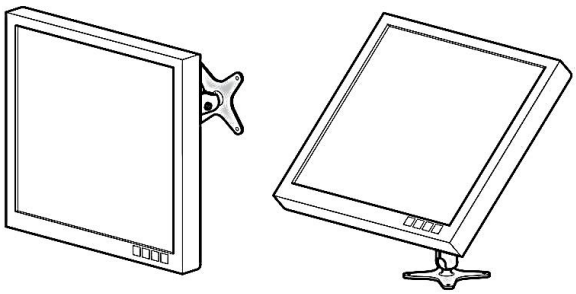

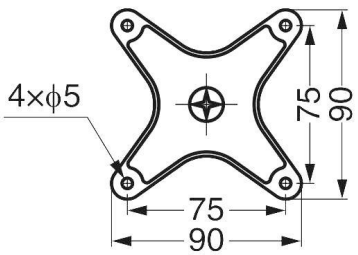

Montageplatte

(Richtung der Kerbe ☆)

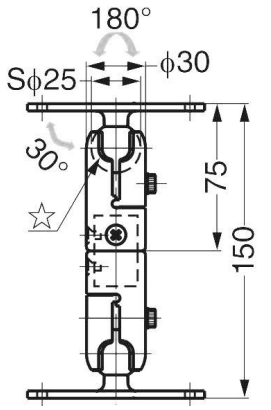

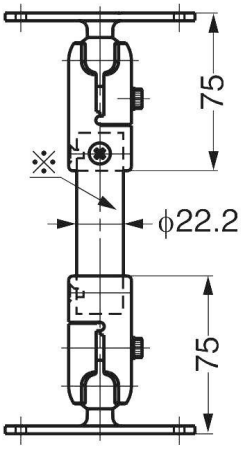

※ Die Stangenlänge kann als Bestellbasis
angepasst werden.

Phone: +49 (0) 231 / 725 790 -0
Fax: +49 (0) 231 / 725 790 -10
Email: info@hokon-verschlusstechnik.de
Homepage: www.hokon-verschlusstechnik.de

Drehmomentscharniere

HoKon
VERSCHLUSSTECHNIK &
SONDERKONSTRUKTIONEN

Art. Nr.: 150. TV

Monitorhalterung „Für Wandmontage“

Zum Befestigen eines kleinen Monitors
(maximal 8 kg)

Der einstellbare Typ (150.TV-410SK)
kann den Winkel des Monitors ca. 20 °
aus dem senkrechten Zustand nach vorne kippen.

Die Haltbarkeit variiert je nach Betriebsumgebung
und Häufigkeit der Anpassung.

Während der Verwendung, den Monitor nicht belasten!

Fester Typ:
150.TV-400SK



Einstellbarer Typ:
150.TV-410SK



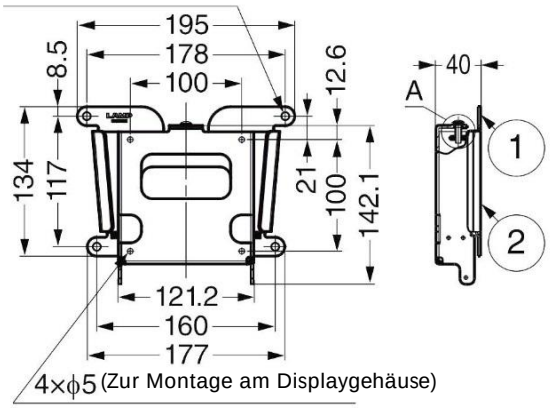

150.TV-400SK

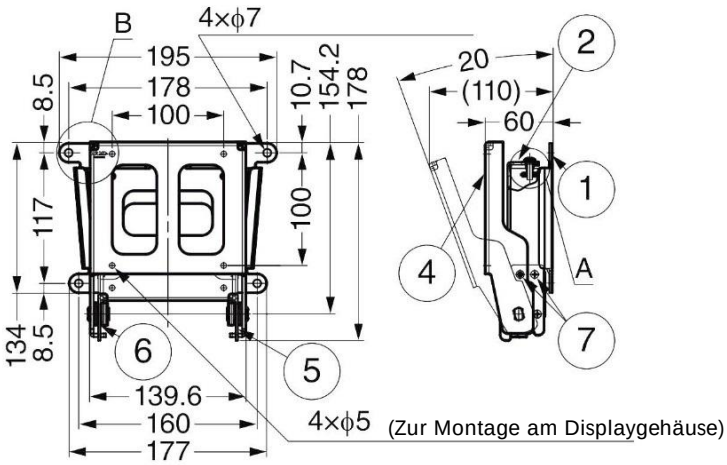

150.TV-410SK

1	Halterung
2	Feste Platte
3	Absturzsichere Unterlegscheibe
4	Einstellbare Platte
5	Scharnier R
6	Scharnier L
7	Senkkopf-Maschinenschraube
8	Linsenkopfschraube mit Unterlegscheibe
9	Buchse

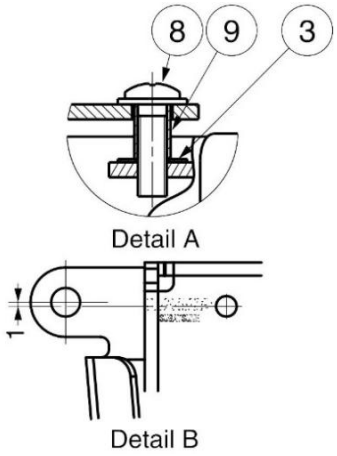

Installation (einstellbarer Typ)



Phone: +49 (0) 231 / 725 790 -0
Fax: +49 (0) 231 / 725 790 -10
Email: info@hokon-verschlusstechnik.de
Homepage: www.hokon-verschlusstechnik.de

Drehmomentscharniere

HoKon
VERSCHLUSSTECHNIK & SONDERKONSTRUKTIONEN

Art. Nr.: 150.HG-TQJ100 (gelocht)

VIDEO



mit einseitiger Drehmomentwirkung.

Betriebstemperatur: 0 ~ 40 ° C
Öffnungswinkel ca. (248°).

Erlaubt die Türbewegung in Gegenrichtung ohne Reibung.

Verwenden Sie einen Inbusschlüssel (Nenngröße 5)
für die Drehmomenteinstellung.

Alle Befestigungslöcher benutzen.

Drehmomenteinstellmutter nicht entfernen!

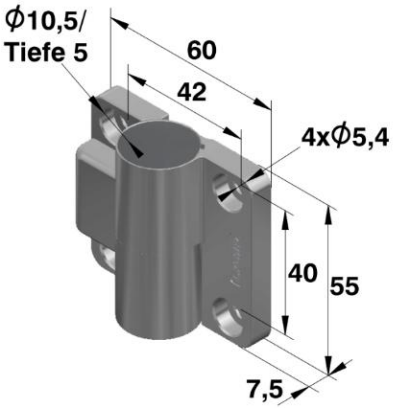

Artikel Nr.			Drehmoment in Nm
Serie	Aus-führung	Werkstoff Zamak matt verchromt	
150.HG-TQJ100	-A	.53	0~10
150.HG-TQJ100	-B	.53	

Drehmoment Wirkungsrichtung

Öffnend
150.HG-TQJ100-A

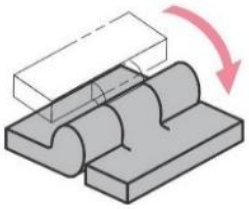

Schließend
150.HG-TQJ100-B

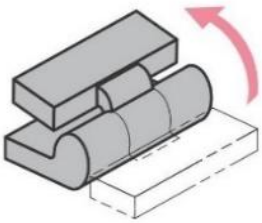

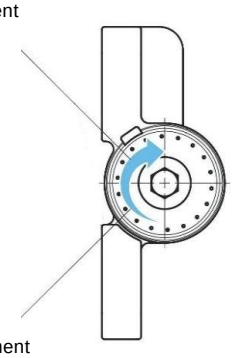

Anwendungsbeispiel

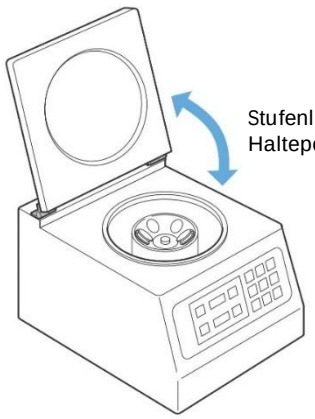

Da das Drehmoment von 0 bis 10 Nm einstellbar ist, gilt dies für verschiedene Türen.

Phone: +49 (0) 231 / 725 790 -0
Fax: +49 (0) 231 / 725 790 -10
Email: info@hokon-verschlusstechnik.de
Homepage: www.hokon-verschlusstechnik.de

Drehmomentscharniere

Art. Nr.: 150.HG-TUWA (gelocht)

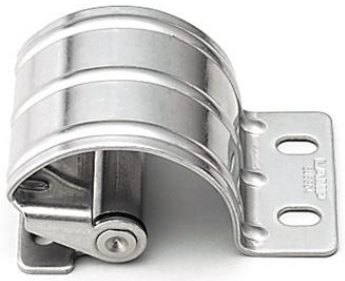

Verdecktes Scharnier
mit Anschlag und konstantem Drehmoment

Öffnungswinkel (130°).

Kann horizontal oder vertikal verwendet werden.

Artikel Nr.			Drehmoment in Nm
Serie	Aus-führung	Werkstoff poliert Edelstahl	
150.HG-TUWA	07	.33	0.7
150.HG-TUWA	15	.33	1.5

Anwendungsbeispiel

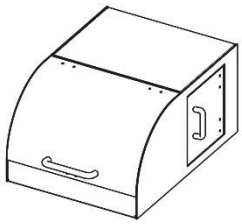

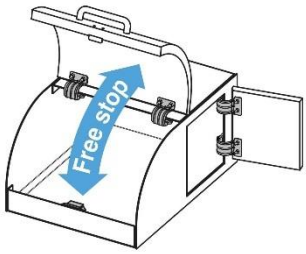

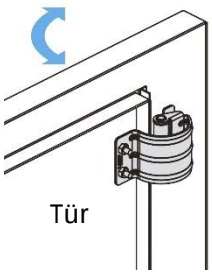

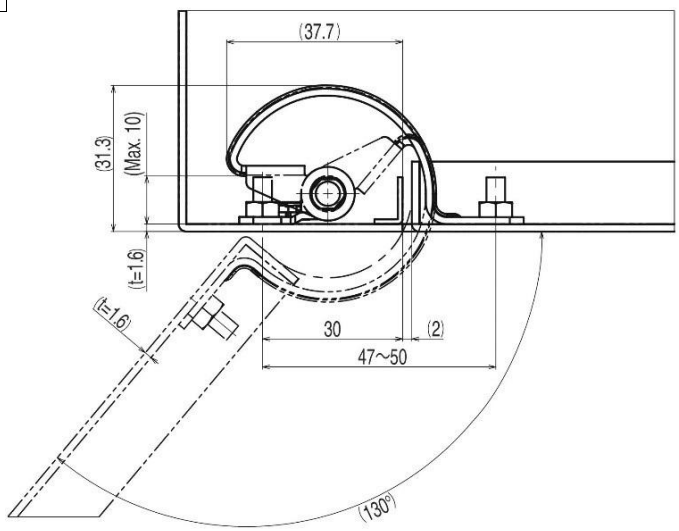

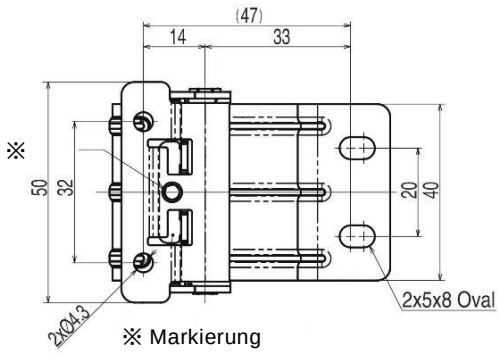

※ Markierung

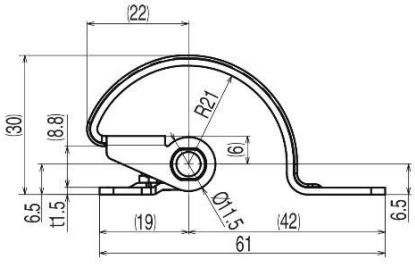

Phone: +49 (0) 231 / 725 790 -0
Fax: +49 (0) 231 / 725 790 -10
Email: info@hokon-verschlusstechnik.de
Homepage: www.hokon-verschlusstechnik.de

Drehmomentscharniere

Art. Nr.: 150.HG-ITJ4080 (gelocht)

VIDEO



mit einstellbarem Drehmoment

Betriebstemperatur: 0 ~ 40 ° C
Öffnungswinkel (265°).

Um ein versehentliches herunterfallen der Tür oder des Deckels zu verhindern, ist das Mindestdrehmoment auf 4 Nm eingestellt.

Verwenden Sie einen Maulschlüssel (Nenngröße 13) für die Drehmomenteinstellung.
Drehmomenteinstellmutter nicht entfernen!

Artikel Nr.		Drehmoment in Nm
Serie	Werkstoff trowalisiert	
150.HG-ITJ4080	Edelstahl .30	4~8

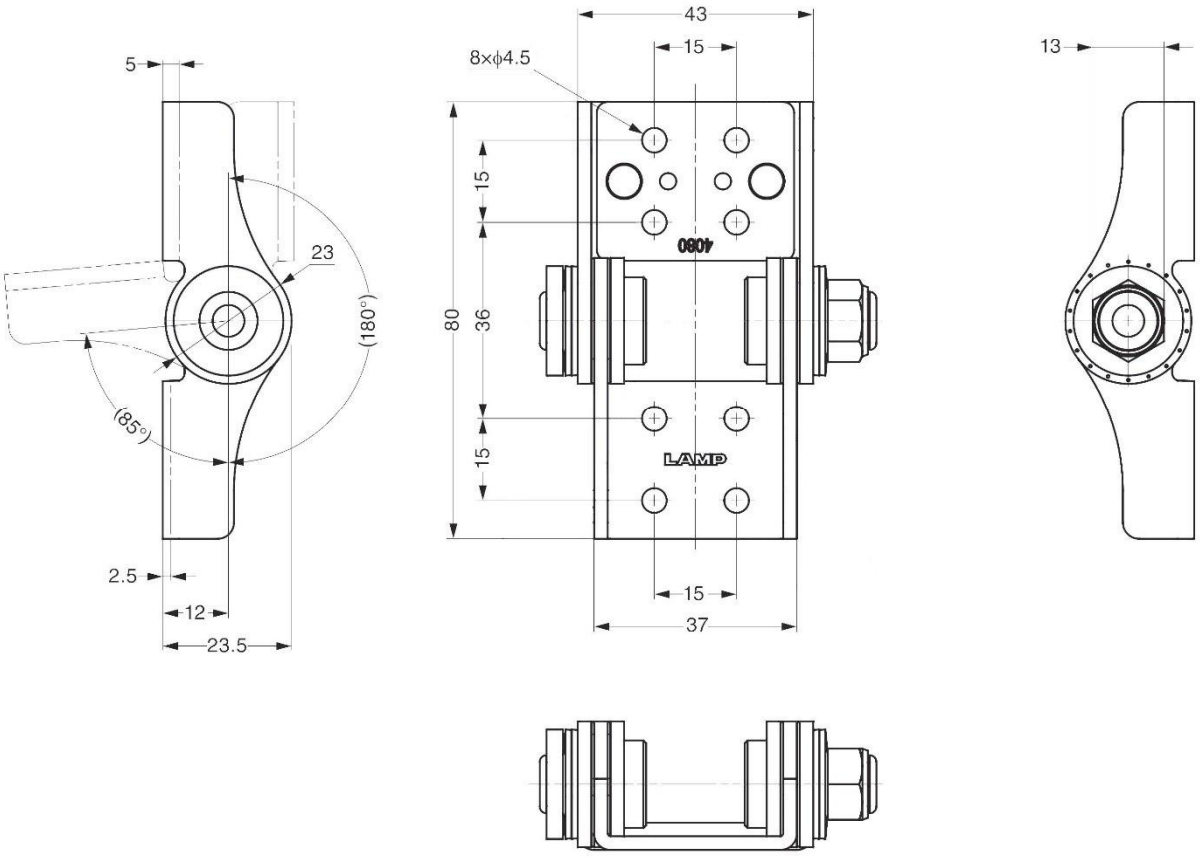

Drehmomentscharniere

Art. Nr.: 150.HG-ITHP (gelocht)



mit konstantem Drehmoment

Betriebstemperatur: 0 ~ 100 ° C
Öffnungswinkel ca. (269°).

Geeignet für den Einsatz in wärmeerzeugenden Umgebungen.

Durch den Wärmeeinfluss kann das Drehmoment sich verändern.

Artikel Nr.			Drehmoment in Nm
Serie	Aus-führung	Werkstoff trowalisiert Edelstahl	
150.HG-ITHP	07	.30	0.7
150.HG-ITHP	15	.30	1.5
150.HG-ITHP	30	.30	3.0

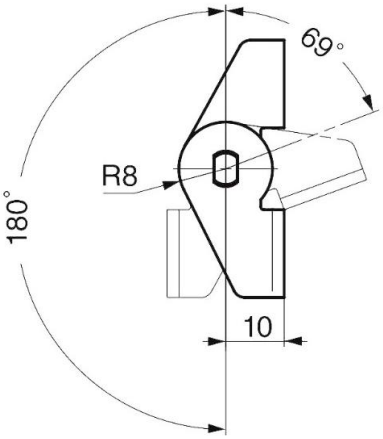

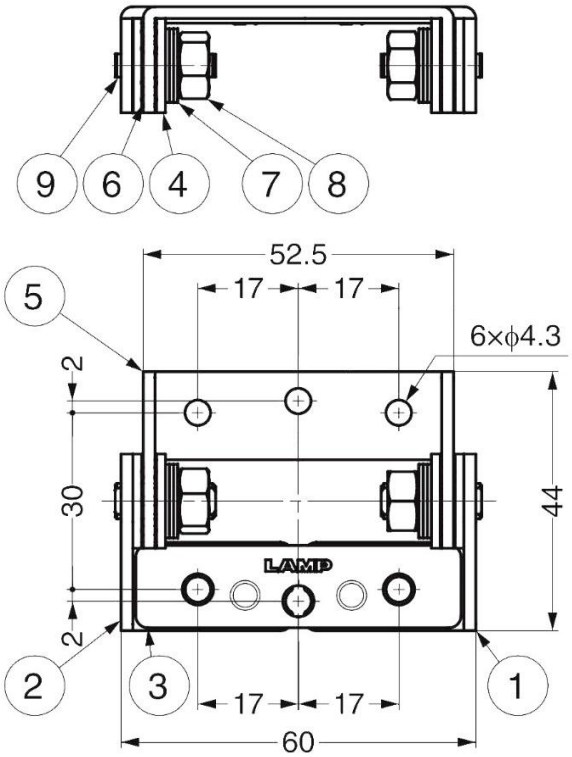

1	Schenkel L
2	Schenkel R
3	Verbindungsplatte
4	Scheibe
5	Bewegliche Platte
6	Kugeln
7	Federscheibe
8	Sechskantnut
9	Stiftschraube

Phone: +49 (0) 231 / 725 790 -0
Fax: +49 (0) 231 / 725 790 -10
Email: info@hokon-verschlusstechnik.de
Homepage: www.hokon-verschlusstechnik.de

Drehmomentscharniere

Art. Nr.: 150.HG-TLS30-50-300 (gelocht)



Stangenscharnier mit konstantem Drehmoment.

Öffnungswinkel ca. (295°).

Nicht zuschneiden!

Andere Längen auf Anfrage.

Artikel Nr.		
Serie	Werkstoff unbehandelt Edelstahl	Drehmoment in Nm
150.HG-TLS30-50-300	.30	3

Anwendungsbeispiel

Stufenlose Halteposition

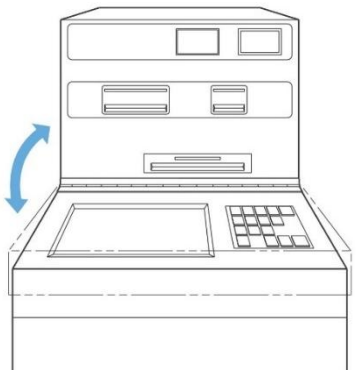

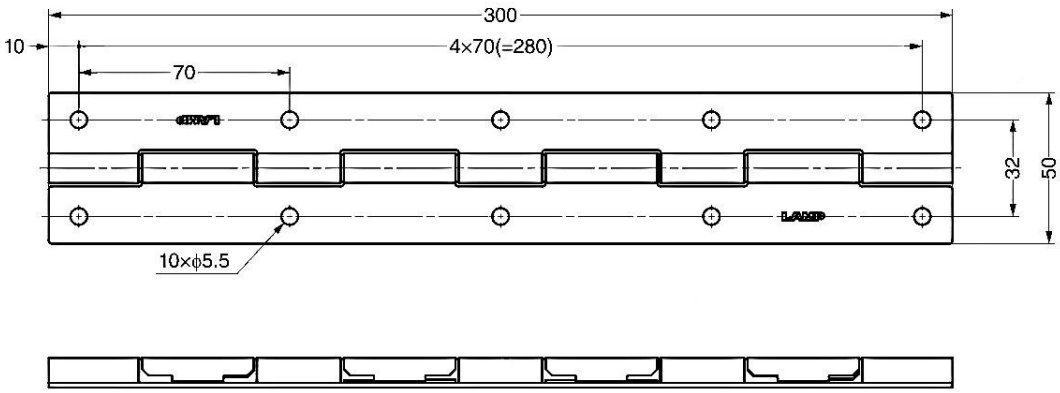

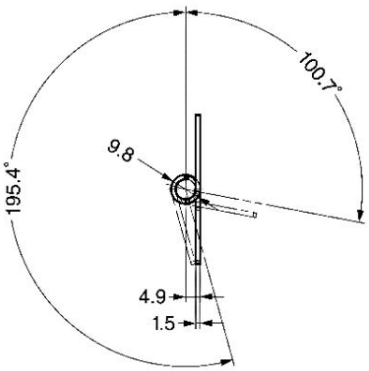

Phone: +49 (0) 231 / 725 790 -0
Fax: +49 (0) 231 / 725 790 -10
Email: info@hokon-verschlusstechnik.de
Homepage: www.hokon-verschlusstechnik.de

Drehmomentscharniere

HoKon
VERSCHLUSSTECHNIK &
SONDERKONSTRUKTIONEN

Art. Nr.: 150.HG-DTB (gelocht und gesenkt)

VIDEO

Scharnier mit konstantem Drehmoment und Rastfunktion.

Betriebstemperatur: 0 ~ 40 ° C
Öffnungswinkel ca. (168°).

Bei Verwendung eines Paares: Bitte verwenden Sie in beiden das gleiche Drehmoment.



Artikel Nr.				
Serie	Aus-führung	Werkstoff poliert Edelstahl	Drehmoment in Nm	Rastmoment※ in Nm
150.HG-DTB	4-R (Rechts)	.33	0.4	0.7
150.HG-DTB	4-L (Links)	.33		
150.HG-DTB	8-R (Rechts)	.33	0.8	1.5
150.HG-DTB	8-L (Links)	.33		

※ Zum Lösen der Arretierung erforderliches Drehmoment.

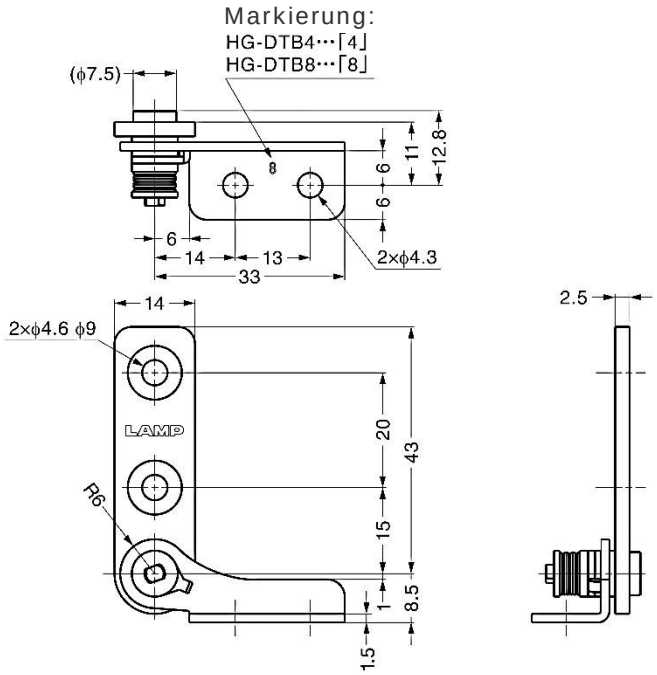

Anwendungsbeispiel

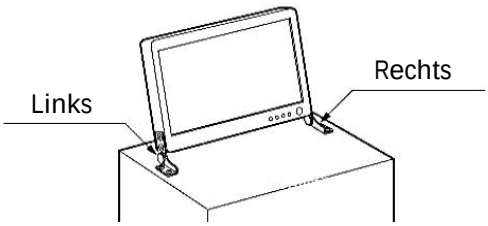

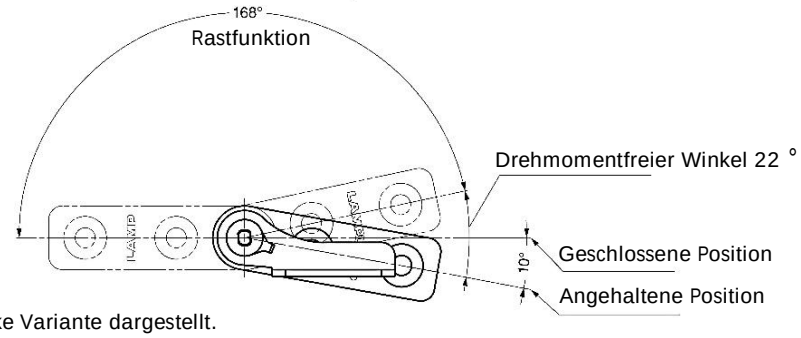

Linke Variante dargestellt.

Die Rastfunktion verhindert ein zurückfedern in geschlossener Position

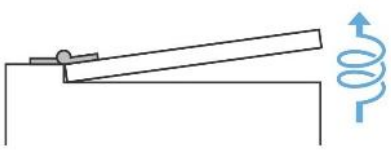

Phone: +49 (0) 231 / 725 790 -0
Fax: +49 (0) 231 / 725 790 -10
Email: info@hokon-verschlusstechnik.de
Homepage: www.hokon-verschlusstechnik.de

Drehmomentscharniere

Art. Nr.: 150.HG-TASJ40 (gelocht)



Mit einstellbarem Drehmoment

Betriebstemperatur: 0 ~ 40 ° C
Öffnungswinkel ca. (269°).

Verwenden Sie zur Drehmomenteinstellung
einen Maulschlüssel (Nenngröße 13).

Die Werkseinstellung für das Drehmoment beträgt 4,0 Nm

Drehmomenteinstellmutter nicht entfernen!

Artikel Nr.			Drehmoment in Nm
Serie	Aus-führung	Werkstoff poliert Edelstahl	
150.HG-TASJ40	R (Rechts)	.33	0~4.0
150.HG-TASJ40	L (Links)	.33	



Anwendungsbeispiel

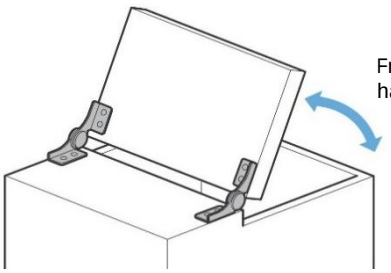

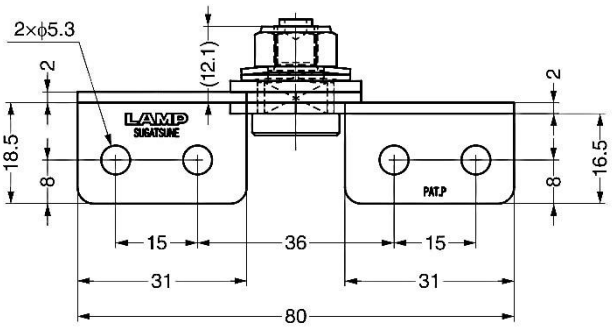

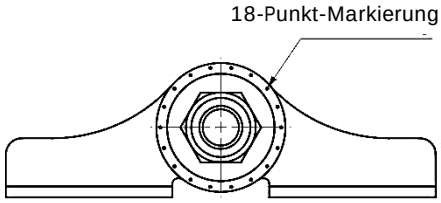

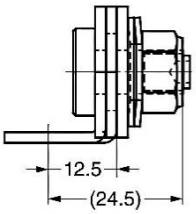

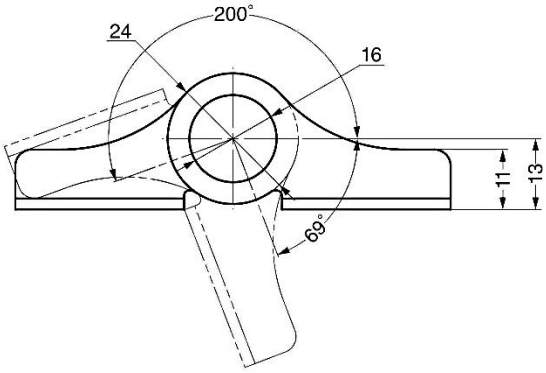

Linke Variante dargestellt.

Phone: +49 (0) 231 / 725 790 -0
Fax: +49 (0) 231 / 725 790 -10
Email: info@hokon-verschlusstechnik.de
Homepage: www.hokon-verschlusstechnik.de

Drehmomentscharniere

Art. Nr.: 150. HG-TBSJ40 (gelocht und gesenkt)



mit einstelbarem Drehmoment

Betriebstemperatur: 0 ~ 40 ° C
Öffnungswinkel ca. (270°).

Verwenden Sie zur Drehmomenteinstellung
einen Schlüssel (Nenngröße 13).

Drehmomenteinstellmutter nicht entfernen!

Die Werkseinstellung für das Drehmoment beträgt 4,0 Nm.
Bei Bedarf anpassen.



Artikel Nr.			Drehmoment in Nm
Serie	Aus-führung	Werkstoff poliert Edelstahl	
150.HG-TBSJ40	R (Rechts)	.33	0~4.0
150.HG-TBSJ40	L (Links)	.33	

Anwendungsbeispiel

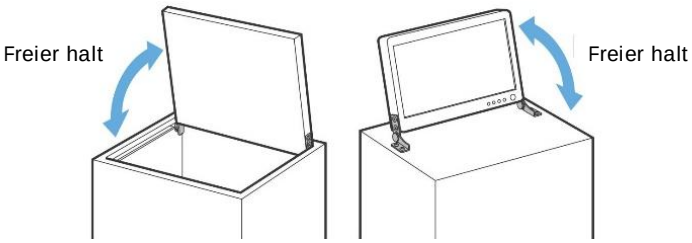

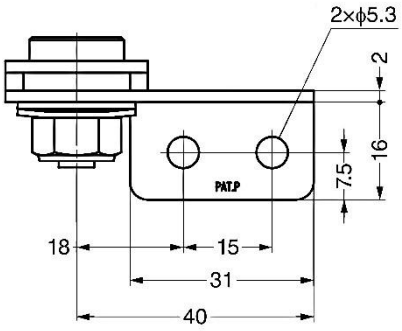

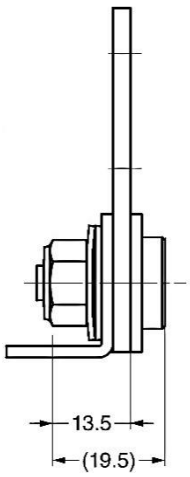

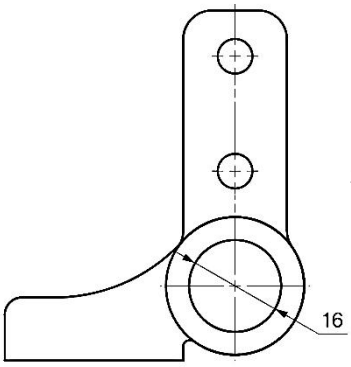

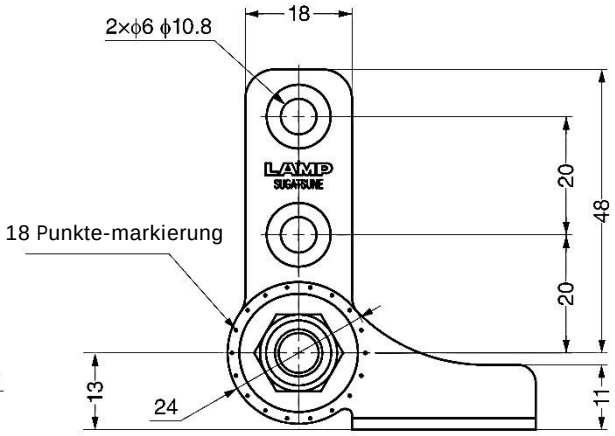

Linke Variante dargestellt.

Phone: +49 (0) 231 / 725 790 -0
Fax: +49 (0) 231 / 725 790 -10
Email: info@hokon-verschlusstechnik.de
Homepage: www.hokon-verschlusstechnik.de

Drehmomentscharniere

Art. Nr.: 150.HG-RT (gelocht und gesenkt)

Verdecktes Scharnier mit sinkendem Drehmoment

Öffnungswinkel (0 ° ~ 100 °)
Betriebstemperatur: 0 ~ 40 ° C

Das Drehmoment sinkt mit zunehmendem Öffnungswinkel, was das Öffnen des Deckels erleichtert.

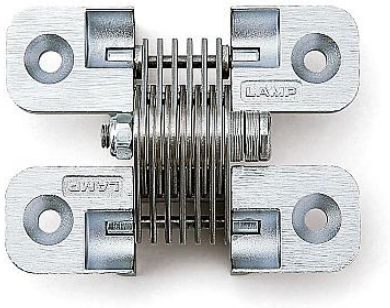

Artikel Nr.			Drehmoment in Nm/Paar (Geschlossene Position)
Serie	Aus-führung	Werkstoff verchromt Zamak	
150.HG-RT	30	.53	3
150.HG-RT	50	.53	5

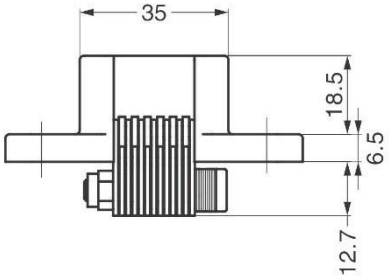

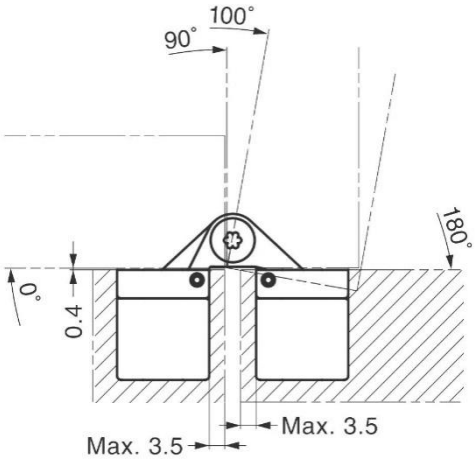

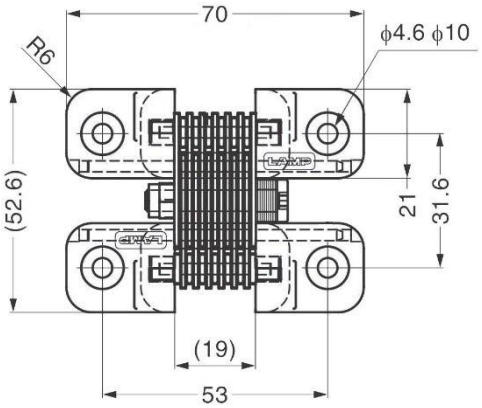

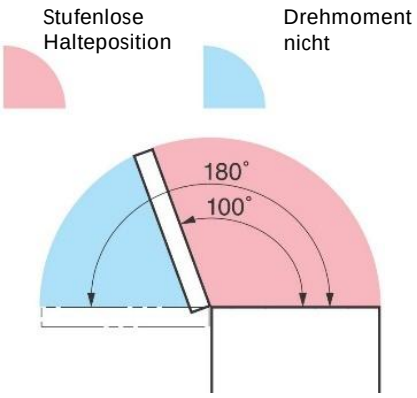

Phone: +49 (0) 231 / 725 790 -0
Fax: +49 (0) 231 / 725 790 -10
Email: info@hokon-verschlusstechnik.de
Homepage: www.hokon-verschlusstechnik.de

Drehmomentscharniere

HoKon
VERSCHLUSSTECHNIK &
SONDERKONSTRUKTIONEN

Art. Nr.: 150. HG-KNT (gelocht)

VIDEO



mit konstantem Drehmoment Lift-Off Typ.

Kann vertikal und horizontal verwendet werden.

Nach dem Einbau der Tür den Halter einsetzen.

Wenn Sie die Scharniere horizontal verwenden, montieren Sie den Halter gegenüberliegend um das herausfallen zu verhindern.

Artikel Nr.			Drehmoment in Nm
Serie	Aus-führung	Werkstoff poliert Edelstahl	
150.HG-KNT	3L (Links)	.33	0.3
150.HG-KNT	3R (Rechts)	.33	
150.HG-KNT	7L (Links)	.33	0.7
150.HG-KNT	7R (Rechts)	.33	
150.HG-KNT	16L (Links)	.33	1.6
150.HG-KNT	16R(Rechts)	.33	

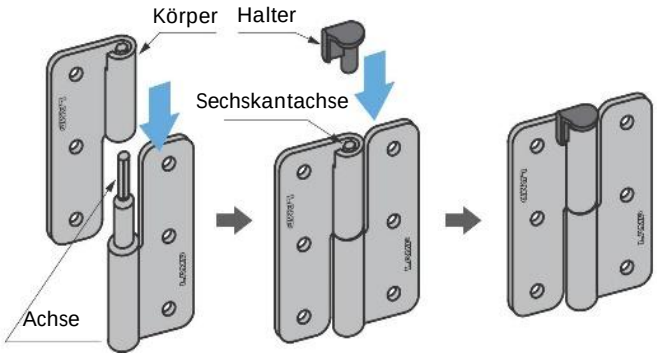

Installieren Sie den Halter, um die Tür innerhalb des Bereichs zu halten, in dem das Drehmoment nicht wirksam ist.

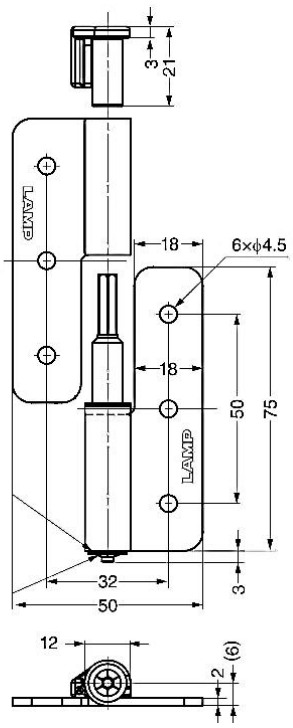

150.HG-KNT16L

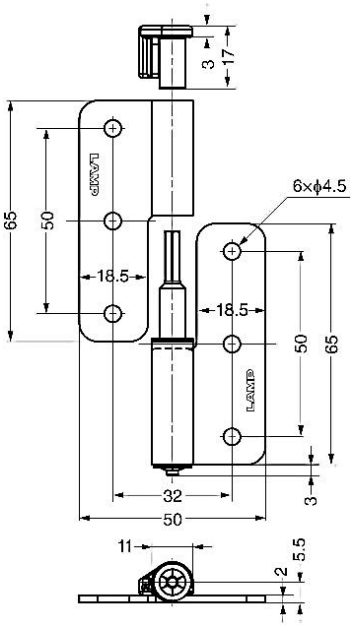

150.HG-KNT7L

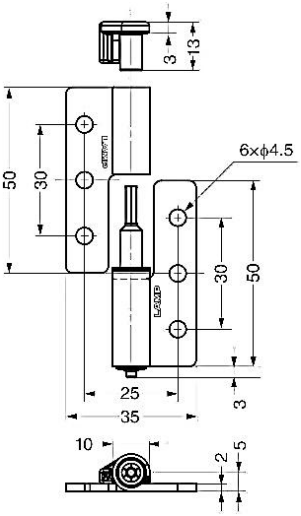

150.HG-KNT3L

Linke Variante dargestellt.

Phone: +49 (0) 231 / 725 790 -0
Fax: +49 (0) 231 / 725 790 -10
Email: info@hokon-verschlusstechnik.de
Homepage: www.hokon-verschlusstechnik.de

Drehmomentscharniere

HoKon
VERSCHLUSSTECHNIK & SONDERKONSTRUKTIONEN

Art. Nr.: 150.HG-TMH (gelocht und gesenkt)

VIDEO

2 achsiges Drehmomentscharnier

180 ° schwenkbar.
Geeignet für Klapptische in Shops und Zügen.



Artikel Nr.					Drehmoment in Nm	
Serie	Aus-führung	Werkstoff Zamak			Achse A	Achse B
		Verchromt	Nickel satiniert	Schwarz		
150.HG-TMH	1530	.53	-SN.51	-BL.57	1.5	3.0
	2030	.53	-SN.51	-BL.57	2.0	

Scharnierbewegungen

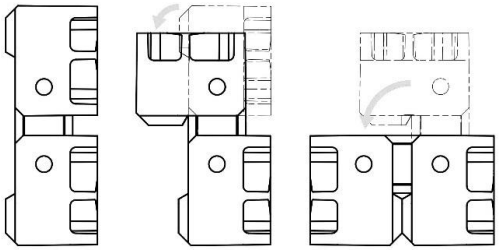

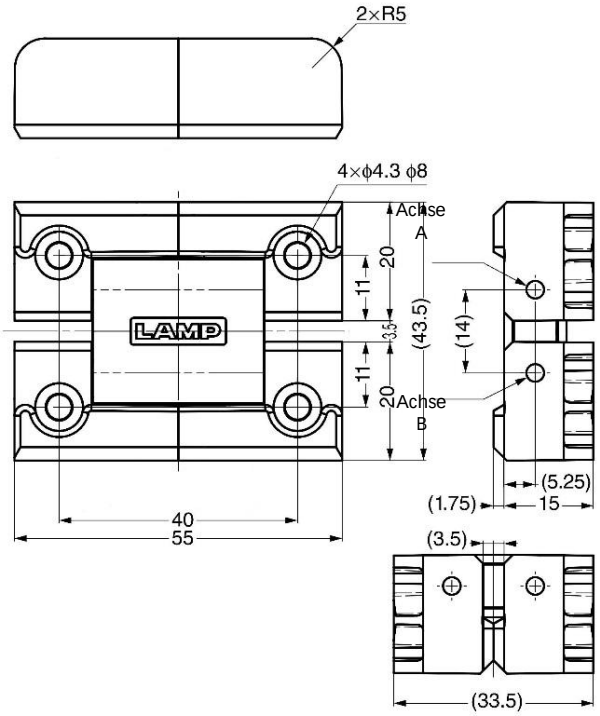

Tischbewegung

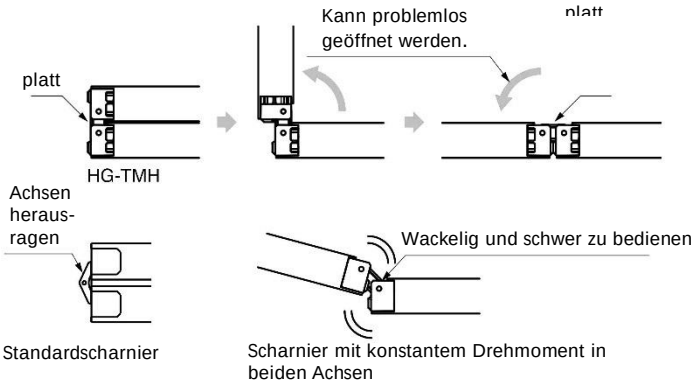

Anwendungsbeispiel

Klapptisch des Zuges

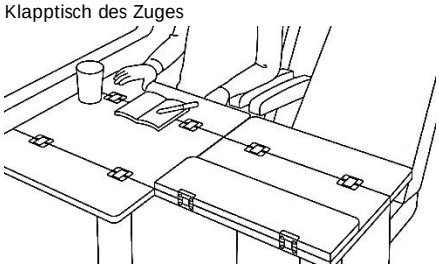

Vollständig geöffnet

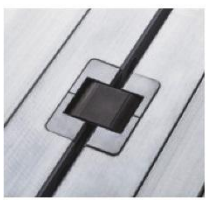

geschlossen stehen die Befestigungsschrauben nicht über.

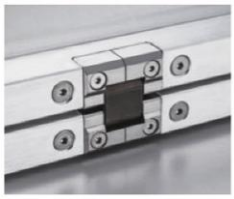

Kein Überstehen der Oberseite der Tür, wenn das Scharnier vollständig geöffnet ist. Die Befestigungsschrauben sind nicht sichtbar, somit bleibt das Design der Tür erhalten.

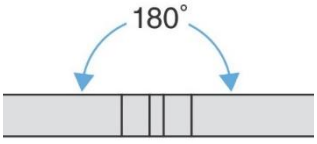

Phone: +49 (0) 231 / 725 790 -0
Fax: +49 (0) 231 / 725 790 -10
Email: info@hokon-verschlusstechnik.de
Homepage: www.hokon-verschlusstechnik.de

Drehmomentscharniere

Art. Nr.: 150.HG-JHW16S (gelocht und gesenkt)

VIDEO

mit konstantem Drehmoment

Öffnungswinkel ca. (180°)
Betriebstemperatur: 0 ~ 40 ° C

Mit eingebautem Dämpfer.
Deckt als Paarverschiedene Drehmomentbereiche
mit und ohne Dämpfer ab.

Montieren Sie einen Stopper an der Deckelöffnung
Schließposition (0 ~ 120 Grad) für nicht Überschreitung
des angegebenen Schwenkbereichs.

Zerlegen oder modifizieren Sie das Produkt nicht!



Artikel Nr.				
Serie	Ausführung		Werkstoff Dunkelgrau	Drehmoment in Nm
	schließend	öffnend	Kunststoff-PBT	
150.HG-JHW16S	-34	-34G	.85	2.0~3.4
150.HG-JHW16S	-50	-50G	.85	3.4~5.0
150.HG-JHW16S	-00 ohne Dämpfer		.85	–

Ansicht (Rückseite)

150.HG-JHW16S
150.HG-JHW16SG

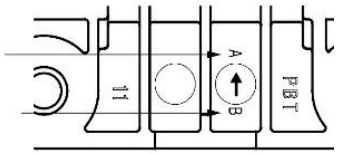

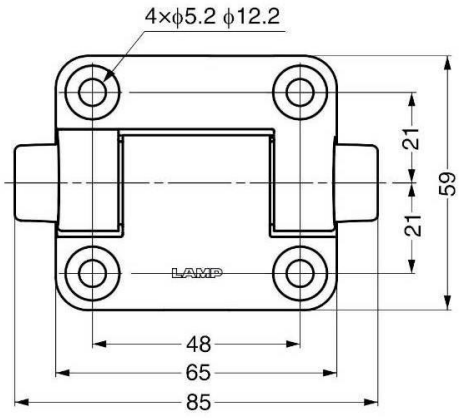

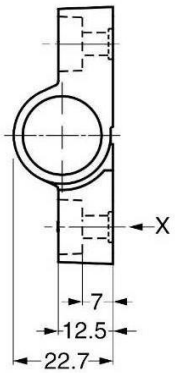

Arbeitsrichtung des Dämpfers

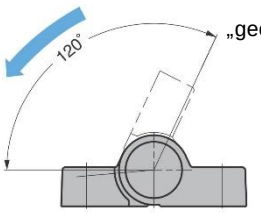

"geschlossene Position"

150.HG-JHW16S

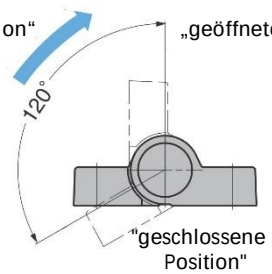

"geschlossene Position"

150.HG-JHW16SG

Phone: +49 (0) 231 / 725 790 -0
Fax: +49 (0) 231 / 725 790 -10
Email: info@hokon-verschlusstechnik.de
Homepage: www.hokon-verschlusstechnik.de

Drehmomentscharniere

Art. Nr.: 150.HG-JHW, HG-JHWG (gelocht und gesenkt)

VIDEO

mit konstantem Drehmoment

Öffnungswinkel ca. (115°)

Scharnier mit eingebauten Dämpfern.

Montieren Sie einen Stopper an der Deckelöffnung Schließposition (0 ~ 115 Grad) für nicht Überschreitung des angegebenen Schwenkbereichs.



150.HG-JHW



150.HG-JHWG

Artikel Nr.				Drehmoment in Nm/Paar
Serie	Ausführung		Werkstoff Dunkelgrau	
	schließend	öffnend	Kunststoff-PBT	
150.HG-JHW	50	50G	.85	3~5
150.HG-JHW	70	70G	.85	5~7

Arbeitsrichtung des Dämpfers

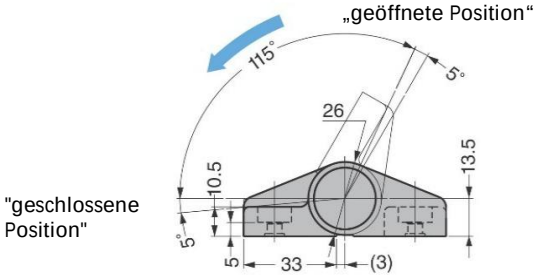

150.HG-JHW

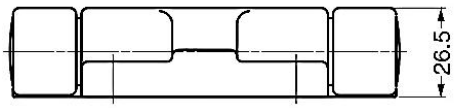

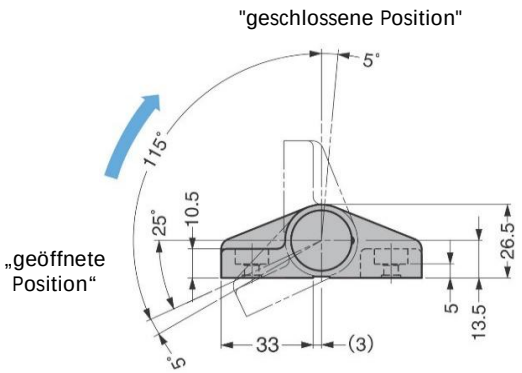

150.HG-JHWG

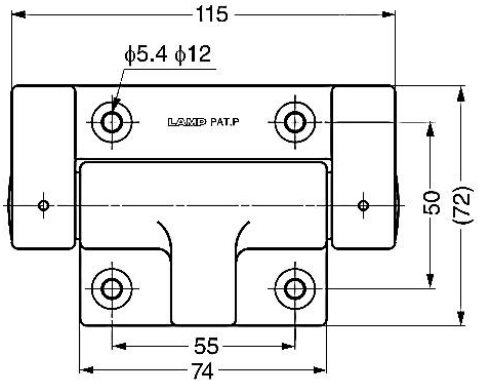

Drehmomentscharniere

Art. Nr.: 6879 (gelocht)

mit konstantem Drehmoment

Öffnungswinkel ca. (115°)

Scharnier mit eingebautem Dämpfer.
Reibungslose Bewegung in Öffnungsrichtung.

Montieren Sie einen Stopper an der Deckelöffnung Schließposition (0 ~ 115 Grad) für nicht Überschreitung des angegebenen Schwenkbereichs.

Dieses Produkt wird als Paar ausgeliefert.
Auch zu finden im Kapitel: Anschweißbänder und Fitschbänder.



Der Dämpfer arbeitet gegen den Uhrzeigersinn.

Artikel Nr.			Drehmoment in Nm/Paar
Serie	Aus-führung	Werkstoff Dunkelgrau Kunststoff-PBT	
6879	.01	.02	5~7
6879	.02	.85	3~5

Arbeitsrichtung des Dämpfers

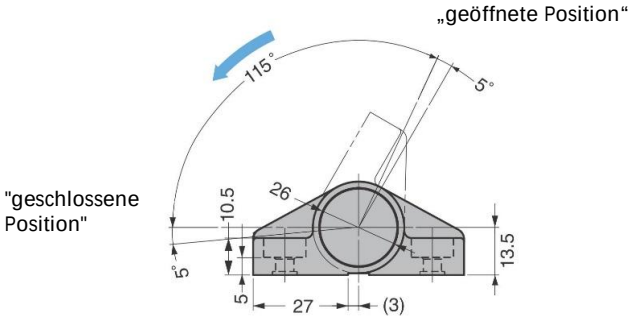

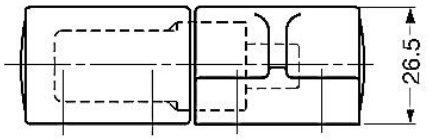

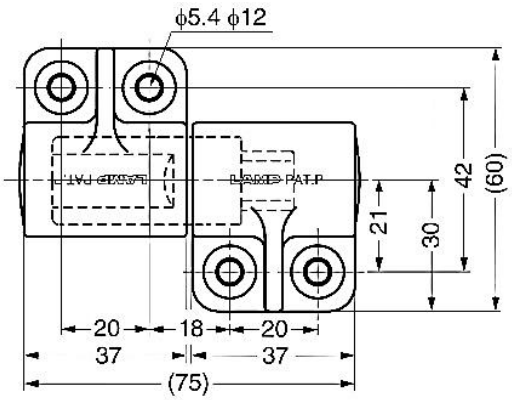

Linke Variante dargestellt.

Phone: +49 (0) 231 / 725 790 -0
Fax: +49 (0) 231 / 725 790 -10
Email: info@hokon-verschlusstechnik.de
Homepage: www.hokon-verschlusstechnik.de

Drehmomentscharniere

Art.Nr: 6198

VIDEO

Konstantes Drehmoment Wirkungsrichtung nur in einer Richtung.
30.000 Lastwechsel

Drehmoment pro Paar: 9 N/m
Anfangsdrehmoment kann variieren zwischen - 20% und + 40%.

Drehmoment temperaturabhängig.
Geeignet um heftige Türbewegungen zu verhindern.
Nicht geeignet bei Vibration, feuchter oder ölhaltiger Umgebung.
Nur für Innenräume geeignet.

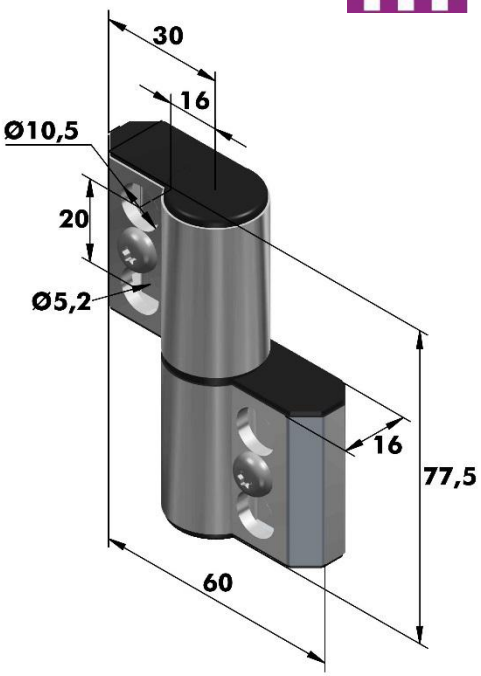

Dieses Produkt wird nur als Paar ausgeliefert.

Artikel Nr.			
Serie	Ausführung	Werkstoff eloxiert Aluminium	Drehmoment in Nm/Paar
6198	.01	.70	9
6198	.02	.70	9

Schaft aus Edelstahl Abdeckungen aus Polyacetal (POM)

Drehmoment Wirkungsrichtung



6198.01.70

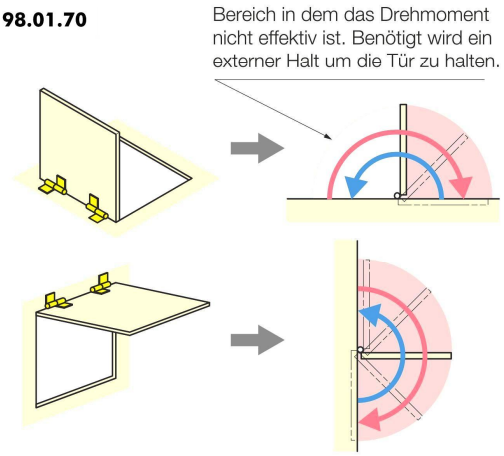

6198.02.70

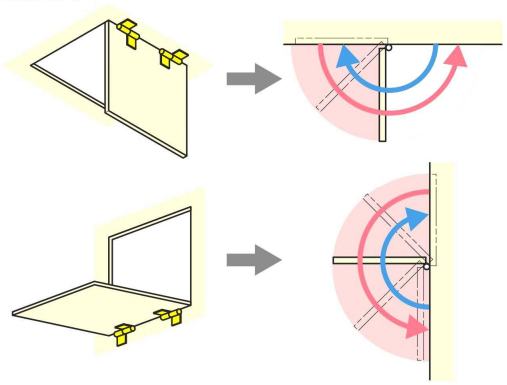

Drehmomentscharniere

HoKon
VERSCHLUSSTECHNIK &
SONDERKONSTRUKTIONEN

Art. Nr.: 150.HG-JHM20 (gelocht)

VIDEO

mit konstantem Drehmoment

Einsteckmontagetyp.

Scharnier mit eingebauten Dämpfern.
Reibungslose Bewegung in Öffnungsrichtung.
Mindesttürdicke 8mm
er Dämpfungsmechanismus funktioniert bei einer Deckelöffnung um ca. 60 °.



Dieses Produkt wird nur als Paar ausgeliefert.

Artikel Nr.				Drehmoment in Nm/Paar
Serie	Aus-führung	Werkstoff		
		Kunststoff-POM		
		schwarz	weiß	
150. HG-JHM20	-80	BL.87	WT.81	6~8

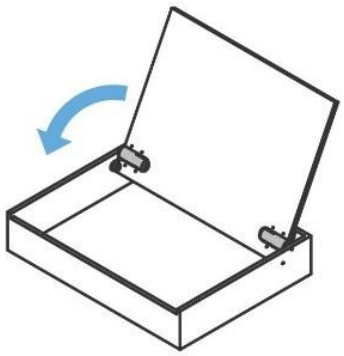

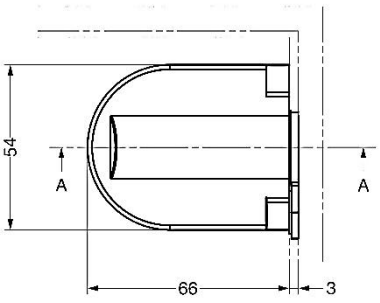

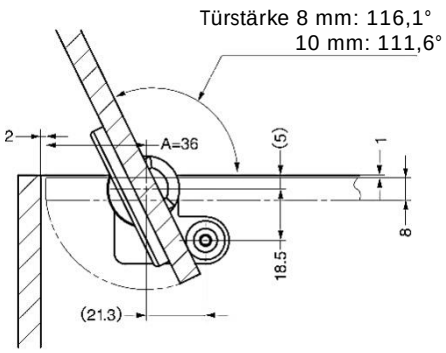

※ Wenn der Abstand vom Schraubenloch zu der Kante 5mm beträgt, wird ein Niveauunterschied von 1mm generiert.

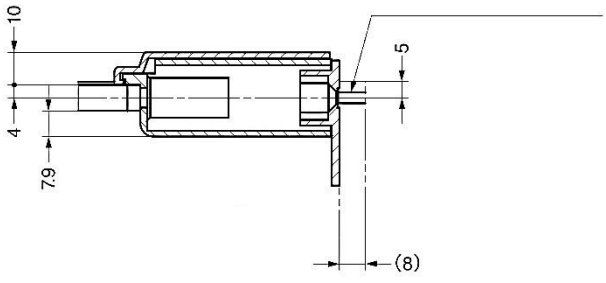

A-A

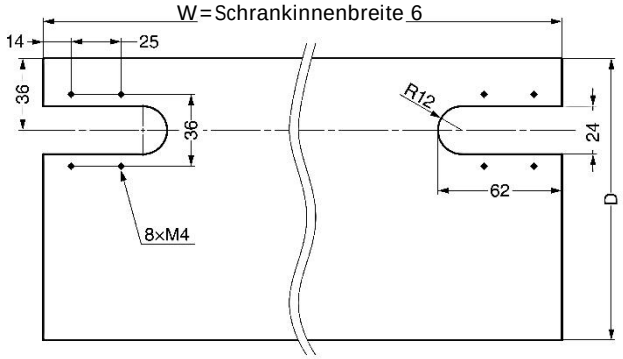

Phone: +49 (0) 231 / 725 790 -0
Fax: +49 (0) 231 / 725 790 -10
Email: info@hokon-verschlusstechnik.de
Homepage: www.hokon-verschlusstechnik.de

Drehmomentscharniere

HoKon
VERSCHLUSSTECHNIK &
SONDERKONSTRUKTIONEN

Art. Nr.: 150.HG-JHM14 (gelocht)

VIDEO

Scharnier mit eingebautem Dämpfer,
konstantem Drehmoment für die „Seitenmontage“



Betriebstemperatur: 0 ~ 40 ° C
Öffnungswinkel (105°)

Mindestdeckeldicke 8mm

Der Dämpfungsmechanismus funktioniert bei
einer Deckelöffnung um ca. 60 °.

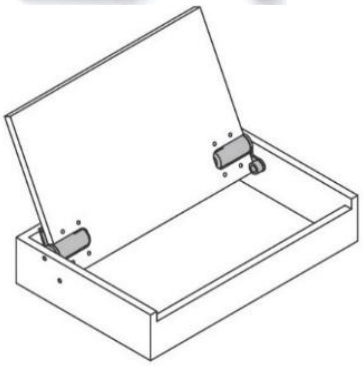

Dieses Produkt wird nur als Paar ausgeliefert.

Artikel Nr.				Drehmoment in Nm/Paar
Serie	Aus-führung	Werkstoff Kunststoff-POM		
		schwarz	weiß	
150. HG-JHM14	-S-8	BL.87	WT.81	0.5~0.8
150. HG-JHM14	-S-15	BL.87	WT.81	0.8~1.5
150. HG-JHM14	-S-20	BL.87	WT.81	1.5~2

Das Installationsbeispiel in der Bedienungsanleitung
bezieht sich auf einen Holzdeckel.

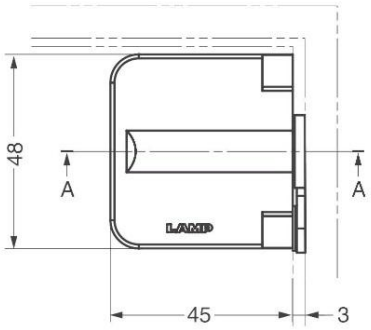

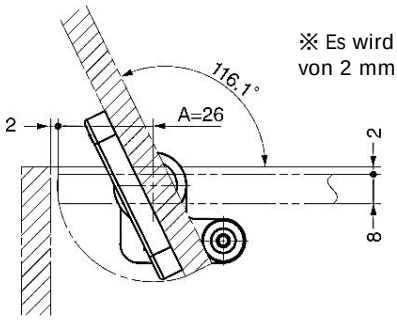

※ Es wird ein Höhenunterschied
von 2 mm generiert.

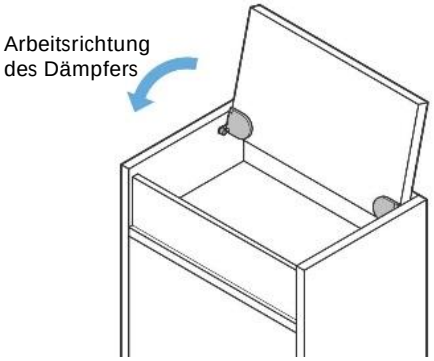

Ausschnittmaße

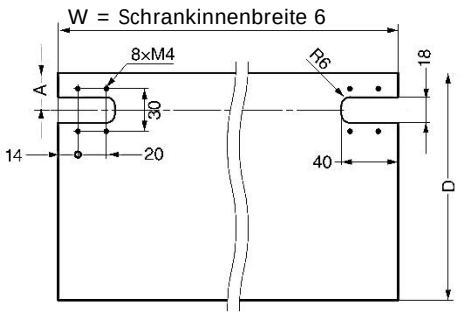

Phone: +49 (0) 231 / 725 790 -0
Fax: +49 (0) 231 / 725 790 -10
Email: info@hokon-verschlusstechnik.de
Homepage: www.hokon-verschlusstechnik.de

Drehmomentscharniere

Art. Nr.: 150.HG-JH14-50 (gelocht und gesenkt)

VIDEO

Soft-Close Scharnier mit eingebautem Dämpfer, konstantem Drehmoment

Montieren Sie einen Stopper an der Deckelöffnung Schließposition (0 ~ 115 Grad) für nicht Überschreitung des angegebenen Schwenkbereichs.



Dieses Produkt wird nur als Paar ausgeliefert.

Artikel Nr.		Drehmoment in Nm/Paar
Serie	Werkstoff	
	Hochglanzpoliert	
	Edelstahl	
150.HG-JH14-50	.33	3~5

Scharnier mit niedrigerem Drehmoment (1,6 bis 3,0 Nm)auf Anfrage.

Arbeitsrichtung des Dämpfers

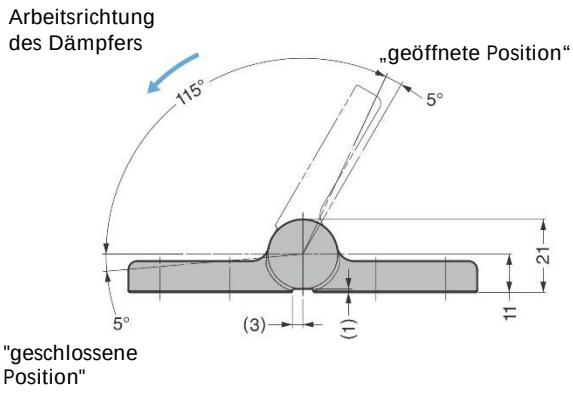

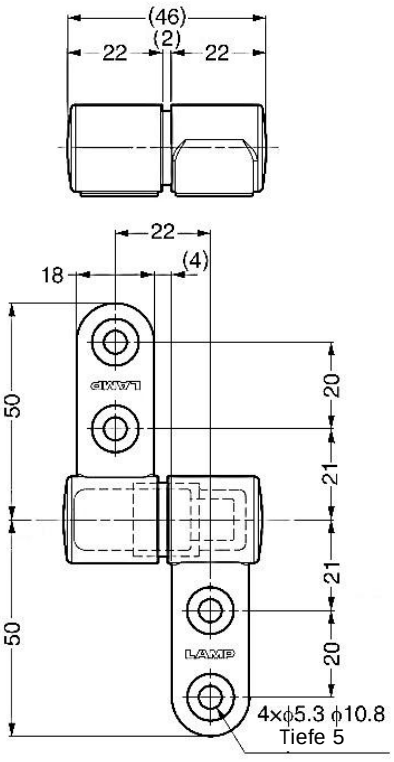

Linke Variante dargestellt.

Phone: +49 (0) 231 / 725 790 -0
Fax: +49 (0) 231 / 725 790 -10
Email: info@hokon-verschlusstechnik.de
Homepage: www.hokon-verschlusstechnik.de

Drehmomentscharniere

Art. Nr.: 150.HG-JHM9-S (gelocht und gesenkt)

VIDEO

Scharnier mit eingebautem Dämpfer,
konstantem Drehmoment
für die „Seitenmontage“

Betriebstemperatur: 0 ~ 40 ° C
Öffnungswinkel (105°)



Dieses Produkt wird nur als Paar ausgeliefert.

Artikel Nr.			
Serie	Werkstoff		Drehmoment in Nm/Paar
	Kunststoff-POM		
	schwarz	weiß	
150. HG-JHM9-S	BL.87	WT.81	0.054~0.086
150. HG-JHM9-S4	BL.87	WT.81	0.027~0.043

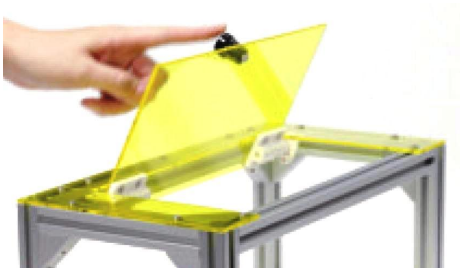

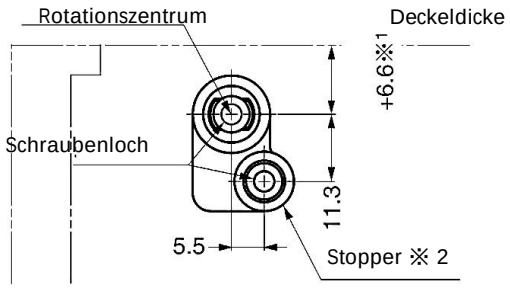

※ 1 Abmessung, wenn die Seitenwand bündig mit der Oberseite des Deckels abschließt.
※ 2 Um den Öffnungswinkel des Deckels zu vergrößern, drehen Sie den Stopfen und befestigen Sie ihn.

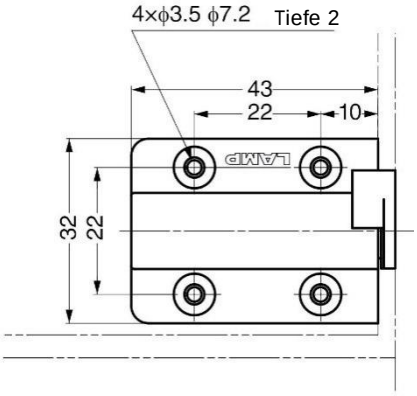

Ausschnittdimensionen

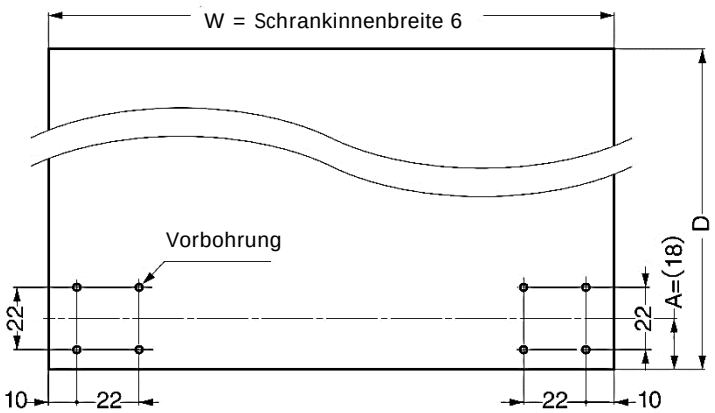

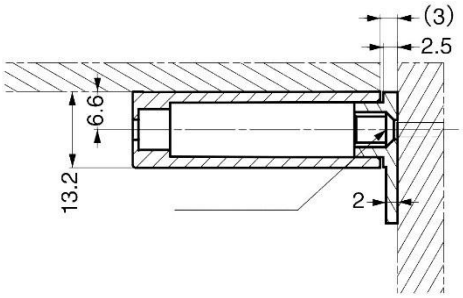

Phone: +49 (0) 231 / 725 790 -0
Fax: +49 (0) 231 / 725 790 -10
Email: info@hokon-verschlusstechnik.de
Homepage: www.hokon-verschlusstechnik.de

Drehmomentscharniere

HoKon
VERSCHLUSSTECHNIK &
SONDERKONSTRUKTIONEN

Art. Nr.: 150.HG-JHM9-U (gelocht und gesenkt)

VIDEO

Scharnier mit eingebautem Dämpfer,
konstantem Drehmoment
für die Montage von „unten“

Betriebstemperatur: 0 ~ 40 ° C
Öffnungswinkel (105°)



Dieses Produkt wird nur als Paar ausgeliefert.

Artikel Nr.			
Serie	Werkstoff Kunststoff-POM		Drehmoment in Nm/Paar
	schwarz	weiß	
150. HG-JHM9-U	BL.87	WT.81	0.054~0.086
150. HG-JHM9-H4	BL.87	WT.81	0.027~0.043

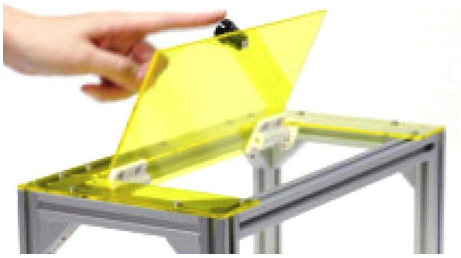

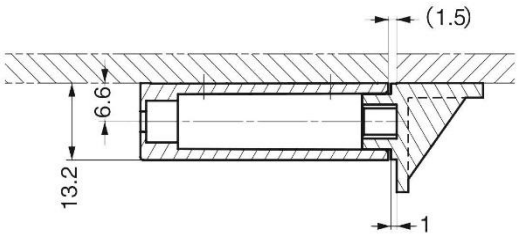

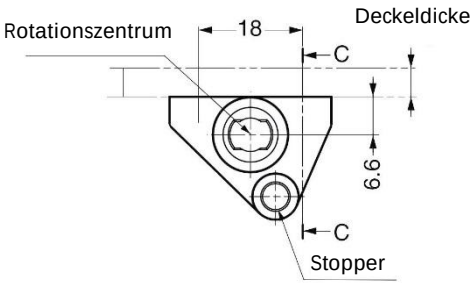

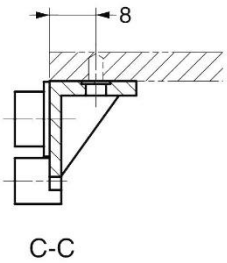

Ausschnittdimensionen

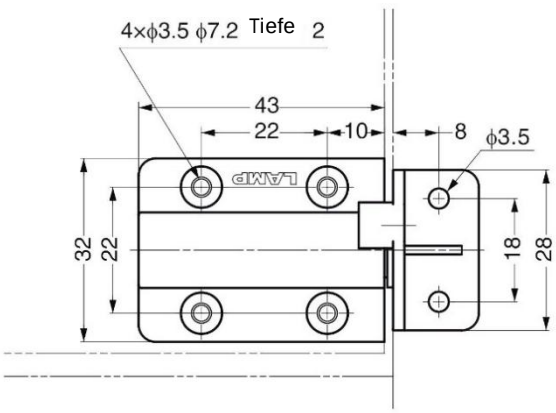

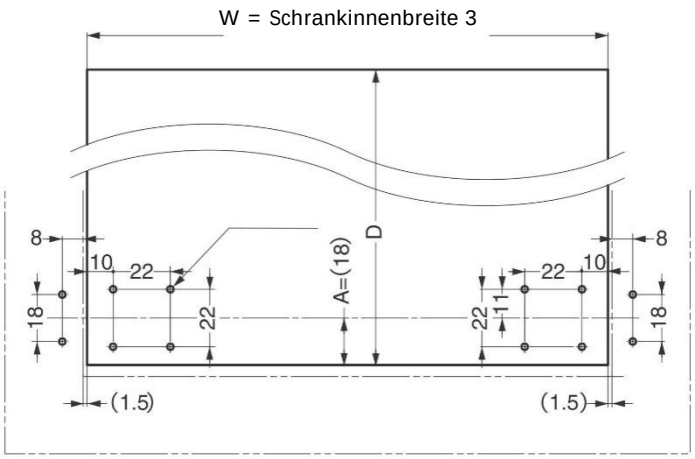

Phone: +49 (0) 231 / 725 790 -0
Fax: +49 (0) 231 / 725 790 -10
Email: info@hokon-verschlusstechnik.de
Homepage: www.hokon-verschlusstechnik.de

Drehmomentscharniere

HoKon
VERSCHLUSSTECHNIK &
SONDERKONSTRUKTIONEN

Art. Nr.: 150.HG-JHS9-S (gelocht und gesenkt)

Selbstöffnendesscharnier mit eingebautem Dämpfer, einstellbaren Drehmoment für die „Seitenmontage“



Betriebstemperatur: 0 ~ 40 ° C
Öffnungswinkel (105°)

Die Öffnungsgeschwindigkeit ist mit einem Inbusschlüssel einstellbar.

※ Druckverschlusses separat erhältlich.

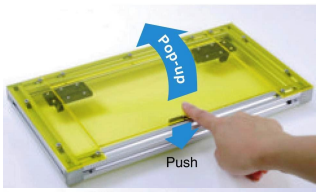

VIDEO

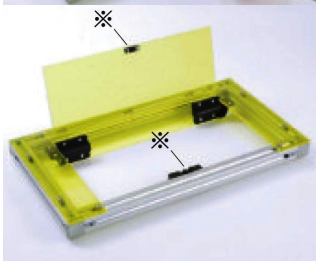

Dieses Produkt wird nur als Paar ausgeliefert.

Artikel Nr.			
Serie	Werkstoff Kunststoff-POM		Drehmoment in Nm/Paar
	schwarz	weiß	
150. HG-JHS9-S	BL.87	WT.81	0.027~0.043

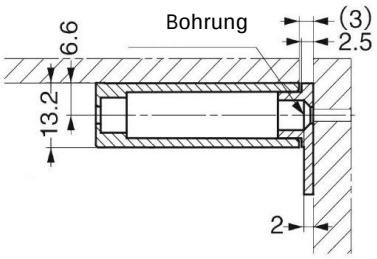

※ 1 Abmessung, wenn die Seitenwand bündig mit der Oberseite des Deckels abschließt.

※ 2 Um den Öffnungswinkel des Deckels zu vergrößern, drehen Sie den Stopfen und befestigen Sie ihn.

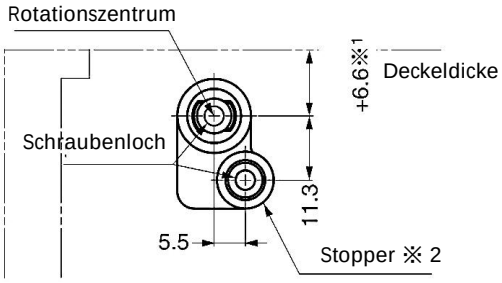

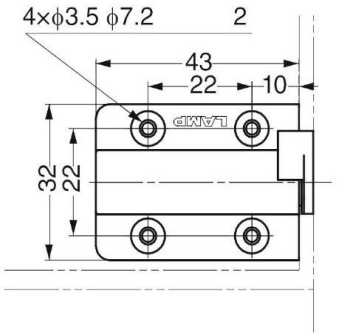

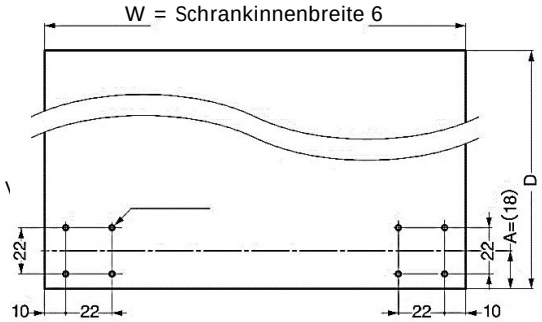

1

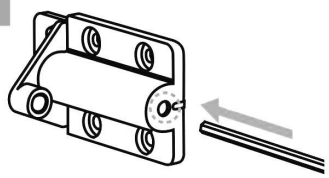

2

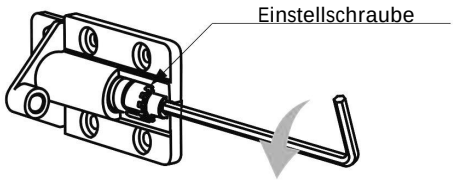

3

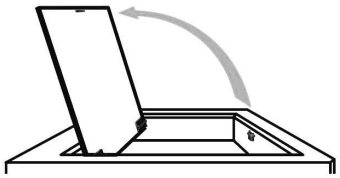

Phone: +49 (0) 231 / 725 790 -0
Fax: +49 (0) 231 / 725 790 -10
Email: info@hokon-verschlusstechnik.de
Homepage: www.hokon-verschlusstechnik.de

Drehmomentscharniere

HoKon
VERSCHLUSSTECHNIK &
SONDERKONSTRUKTIONEN

Art. Nr.: 150.HG-JHS9-U (gelocht und gesenkt)

Selbstöffnendesscharnier mit eingebautem Dämpfer,
einstellbaren Drehmoment für die Montage von „unten“



Betriebstemperatur: 0 ~ 40 ° C
Öffnungswinkel (105°)

Die Öffnungsgeschwindigkeit ist mit einem
Inbusschlüssel einstellbar.

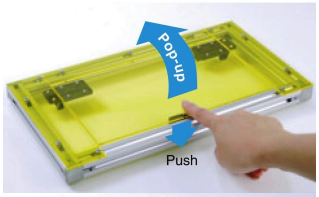

VIDEO

※ Druckverschlusses separat erhältlich.

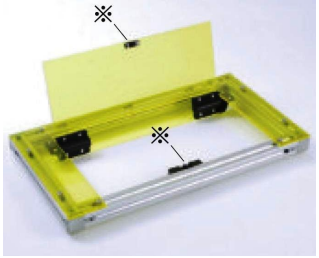

Dieses Produkt wird nur als Paar ausgeliefert.

Artikel Nr.			
Serie	Werkstoff		Drehmoment in Nm/Paar
	Kunststoff-POM		
	schwarz	weiß	
150. HG-JHS9-U	BL.87	WT.81	0.027~0.043

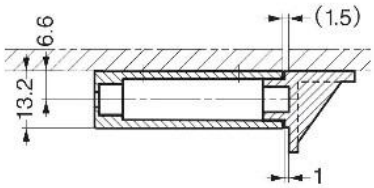

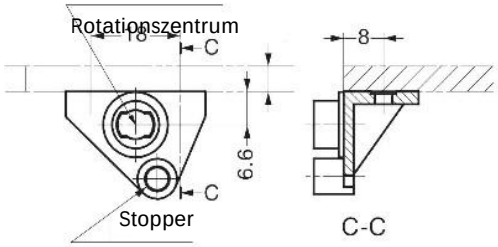

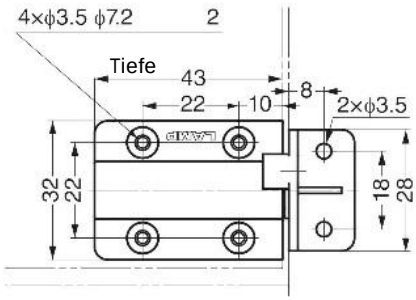

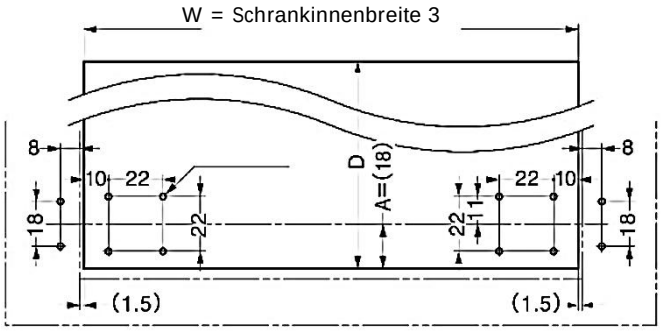

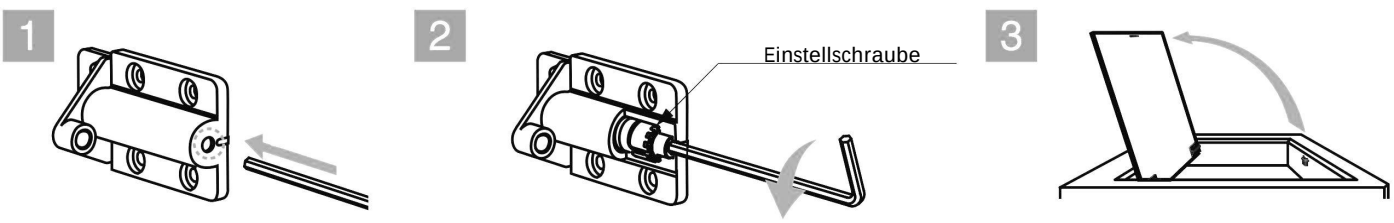

Phone: +49 (0) 231 / 725 790 -0
Fax: +49 (0) 231 / 725 790 -10
Email: info@hokon-verschlusstechnik.de
Homepage: www.hokon-verschlusstechnik.de

Drehmomentscharniere

Art. Nr.: 150.HG-JHS9 S
Art. Nr.: 150.HG-JHS9 U

VIDEO

Zusatzinformationen:
Einstellung der Deckelöffnungsgeschwindigkeit

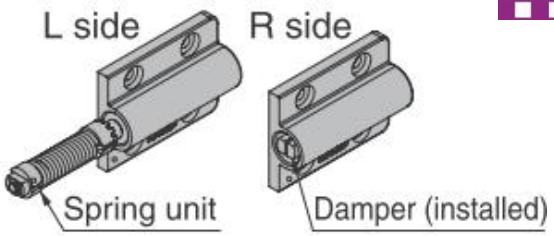

1

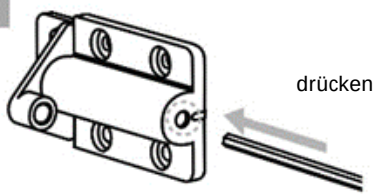

Den Inbusschlüssel (Größe 2,5) in das Loch der Federeinheit einsetzen (L Seite).

2

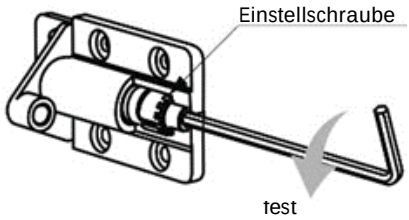

Den Inbusschlüssel eindrücken ※, gegen den Uhrzeigersinn (um 30 °) drehen bis die Verzahnung gelöst ist und dann herausziehen.

3

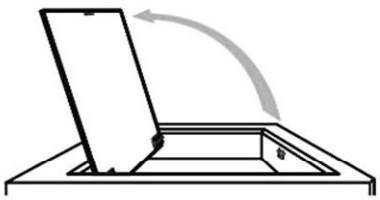

Den Deckel schließen und prüfen, ob dieser reibungslos geöffnet werden kann. Die Schritte 1 ~ 3 (maximal 1 ~ 2-mal) wiederholen, wenn die Deckelöffnungsgeschwindigkeit noch zu langsam ist.

※ Es ist wichtig darauf zu achten, den Inbusschlüssel gegen den Uhrzeigersinn zu drehen, nachdem er reingedrückt wurde und die Verzahnung gelöst wurde, um Schäden vorzubeugen-

Phone: +49 (0) 231 / 725 790 -0
Fax: +49 (0) 231 / 725 790 -10
Email: info@hokon-verschlusstechnik.de
Homepage: www.hokon-verschlusstechnik.de

Drehmomentscharniere

Art. Nr.: 150.HG-CSH63 (gelocht)

Scharnier mit konstantem Drehmoment und Rastfunktion.

Rastung bei 0 ° und 100 °.

Drehmoment nicht einstellbar.

<u>Auch erhältlich als:</u>
Freischwingendes Scharnier siehe Kapitel „Scharniere“
Rastscharnier siehe Kapitel „Rastcharniere“



Typ 1



Typ 2



Typ 3

Artikel Nr.			
Serie	Ausführung	Werkstoff eloxiert farblos Aluminium	Drehmoment in Nm
150.HG-CSH63	1	.71	ohne Dämpfer
150.HG-CSH63	AM2	.71	1~1.7
150.HG-CSH63	AH2	.71	1.7~2.5
150.HG-CSH63	BM3	.71	1~1.7
150.HG-CSH63	BH3	.71	1.7~2.5

Abb. A (korrekte Installation)

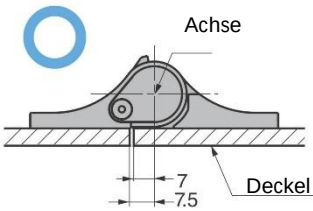

Abb. B (falsche Installation)

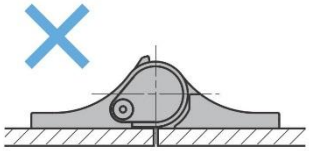

Verschieben Sie, wie in Abb. A gezeigt, die Achse des Scharniers und die Kante des Deckels oder Gehäuses.

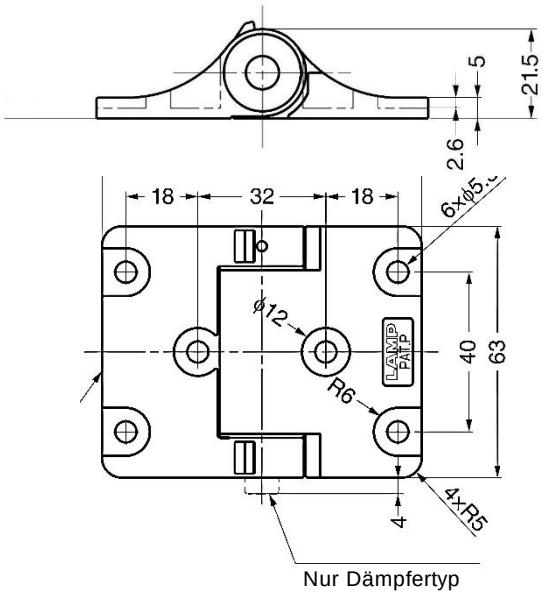

Nur Dämpfertyp

Drehmoment Wirkungsrichtung

Typ 1
ohne Dämpfer

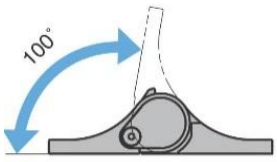

Typ 2
mit Dämpfer

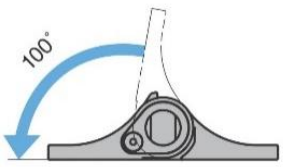

Typ 3
mit Dämpfer

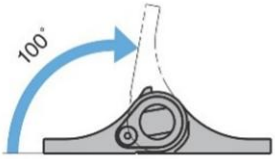

Phone: +49 (0) 231 / 725 790 -0
Fax: +49 (0) 231 / 725 790 -10
Email: info@hokon-verschlusstechnik.de
Homepage: www.hokon-verschlusstechnik.de

Drehmomentscharniere

Art. Nr.:150. HG-PA180-9 (gelocht)

VIDEO



Lift Assist mit einstellbarem Drehmoment

Durch die Federspannung können schwere Deckel
leicht geöffnet werden.
Reibungslose und sanfte Schließbewegung am Ende verhindert,
dass der Deckel zuschlägt.

Das Drehmoment kann durch Drehen der Einstellschraube
eingestellt werden (± 11%).

Mit Kunststoffabdeckung PBT hellgrau

Artikel Nr.		Drehmoment in Nm
Serie	Werkstoff	
	Edelstahl	
150. HG-PA180-9	.30	9



Drehmomenteinstellungsschraube
(Einstellungsbereich ±11%)

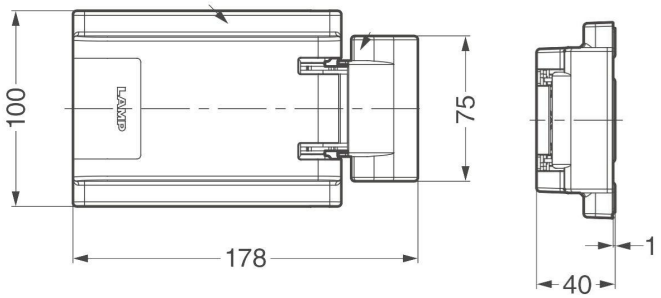

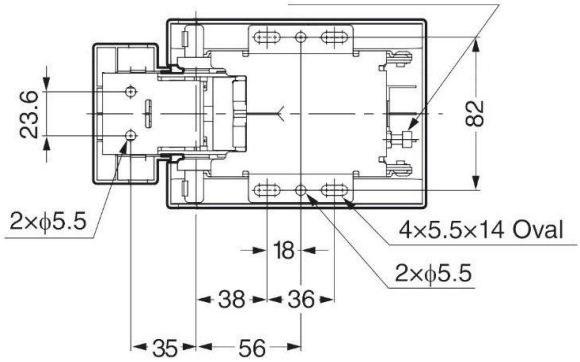

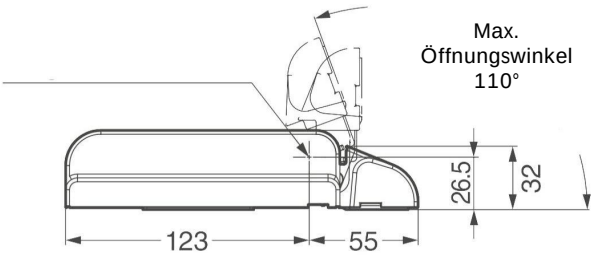

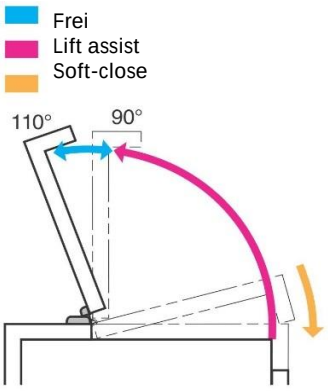

Installation

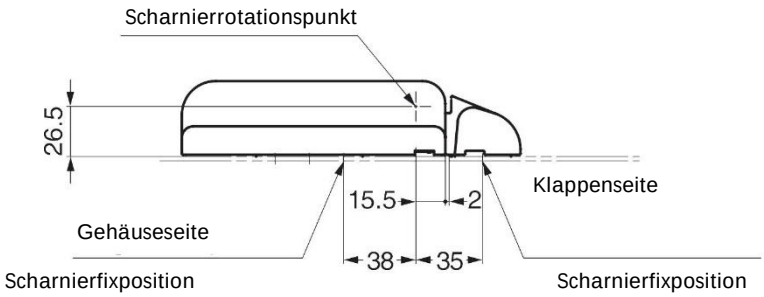

Phone: +49 (0) 231 / 725 790 -0
Fax: +49 (0) 231 / 725 790 -10
Email: info@hokon-verschlusstechnik.de
Homepage: www.hokon-verschlusstechnik.de

Drehmomentscharniere

HoKon
VERSCHLUSSTECHNIK &
SONDERKONSTRUKTIONEN

Art. Nr.:150. HG-PA200, HG-PA201 (gelocht)

VIDEO

Lift-Assist mit einstellbarem Drehmoment
mit Kunststoffabdeckung (PBT hellgrau)

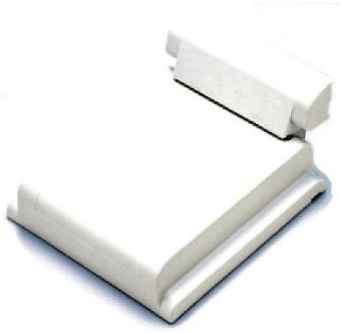

Durch die Federspannung können schwere Deckel
leicht geöffnet werden.
Reibungslose und sanfte Schließbewegung am Ende verhindert,
dass der Deckel zuschlägt.
Das Drehmoment kann durch Drehen der Einstellschraube
eingestellt werden (± 5%).

Installieren Sie einen Stopper (nicht im Lieferumfang enthalten),
um ein Überschreiten der Arbeitswinkel beim Öffnen
oder Schließen zu verhindern.

Artikel Nr.		Drehmoment in Nm
Serie	Werkstoff Edelstahl	
150. HG-PA200-15	.30	15
150. HG-PA200-20	.30	20
150. HG-PA200-25	.30	25
150. HG-PA201-15	.30	15
150. HG-PA201-20	.30	20
150. HG-PA201-25	.30	25

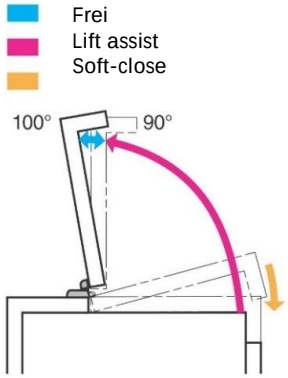

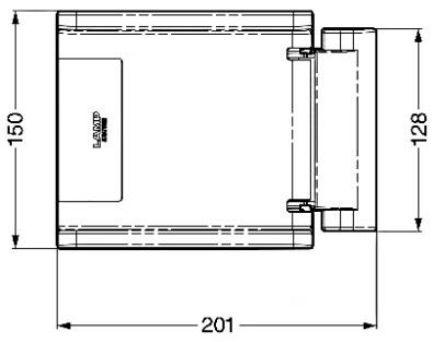

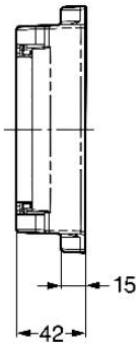

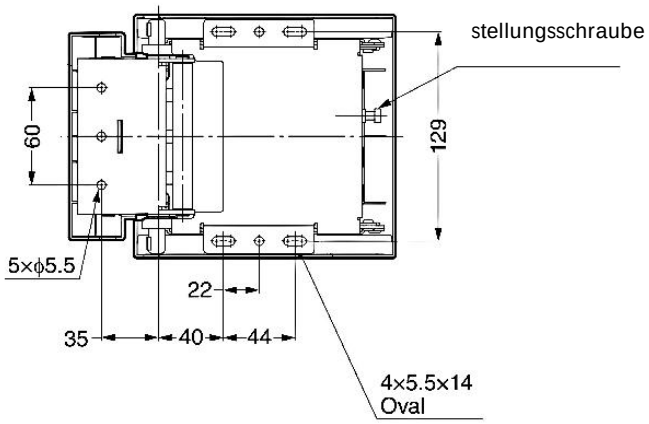

Installation

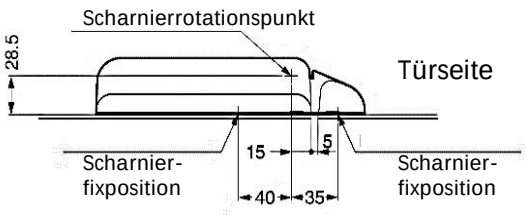

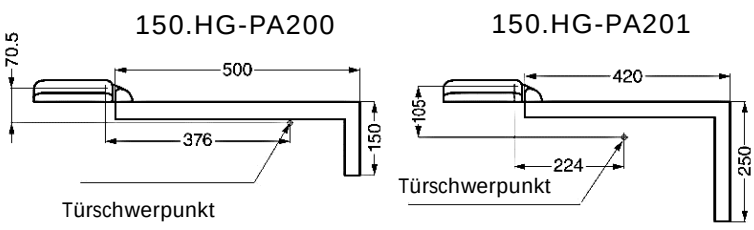

Phone: +49 (0) 231 / 725 790 -0
Fax: +49 (0) 231 / 725 790 -10
Email: info@hokon-verschlusstechnik.de
Homepage: www.hokon-verschlusstechnik.de

Drehmomentscharniere

Art. Nr.:150. HG-PA270 (gelocht)

VIDEO



Lift-Assist mit einstellbarem Drehmoment
mit Kunststoffabdeckung (PBT hellgrau)

Durch die Federspannung können schwere Deckel
leicht geöffnet werden.
Reibungslose und sanfte Schließbewegung am Ende verhindert,
dass der Deckel zuschlägt.

Das Drehmoment kann durch Drehen der Einstellschraube
eingestellt werden (± 5%).

Installieren Sie einen Stopper (nicht im Lieferumfang enthalten),
um ein Überschreiten der Arbeitswinkel beim Öffnen
oder Schließen zu verhindern.



Artikel Nr.		Drehmoment in Nm
Serie	Werkstoff Edelstahl	
150. HG-PA270-35	.30	35
150. HG-PA270-45	.30	45

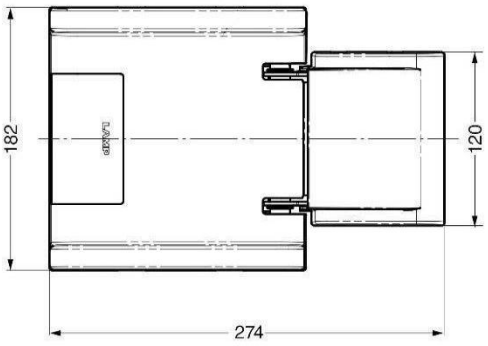

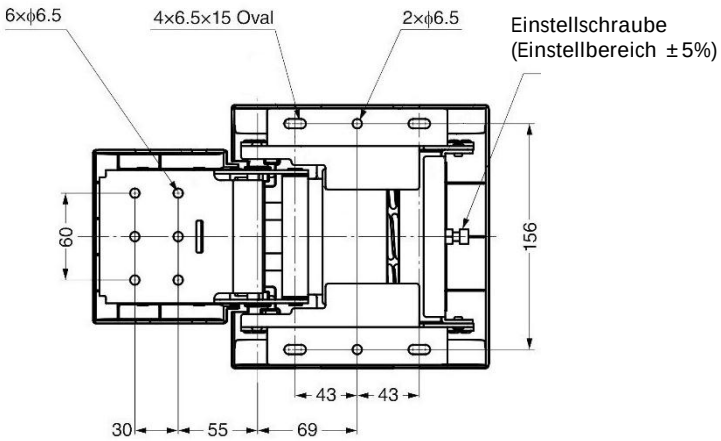

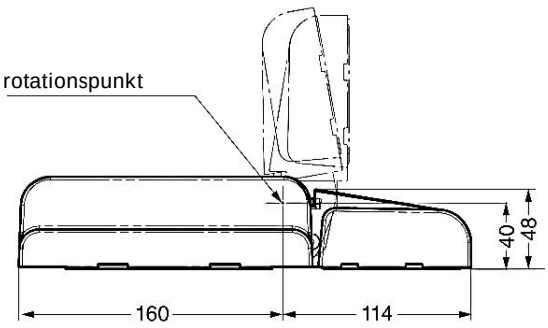

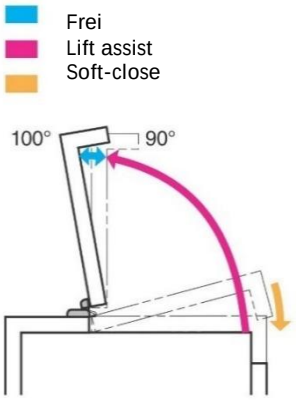

Phone: +49 (0) 231 / 725 790 -0
Fax: +49 (0) 231 / 725 790 -10
Email: info@hokon-verschlusstechnik.de
Homepage: www.hokon-verschlusstechnik.de

Drehmomentscharniere

HoKon
VERSCHLUSSTECHNIK &
SONDERKONSTRUKTIONEN

Art. Nr.:150. HG-PA210-9 (gelocht)

VIDEO



Lift-Assist mit einstellbarem Drehmoment mit Stopperplatte,
mit Kunststoffabdeckung (PBT hellgrau)

Der Öffnungswinkel von 140 ° kann mit der Stopperplatte
auf 55 ° oder 80 ° begrenzt werden
Durch die Federspannung können schwere Deckel leicht geöffnet werden.
Reibungslose und sanfte Schließbewegung am Ende verhindert,
dass der Deckel zuschlägt.
Installieren Sie einen Stopper (nicht im Lieferumfang enthalten),
um ein Überschreiten der Arbeitswinkel beim Öffnen
oder Schließen zu verhindern.
Das Drehmoment kann durch Drehen der Einstellschraube
eingestellt werden (± 11%).



Artikel Nr.		Drehmoment in Nm
Serie	Werkstoff Edelstahl	
150.HG-PA210-9	.30	9

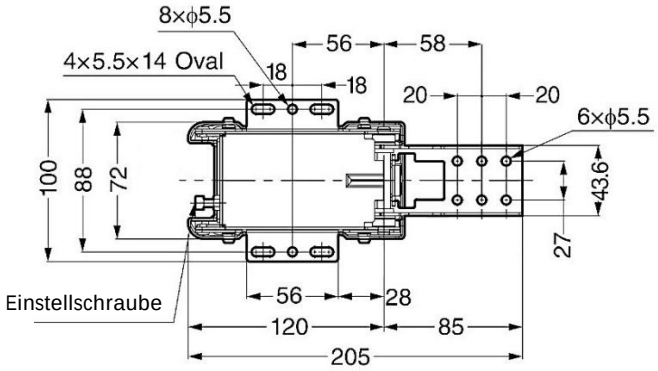

Stopperplatte befestigt
für 80 ° Öffnung

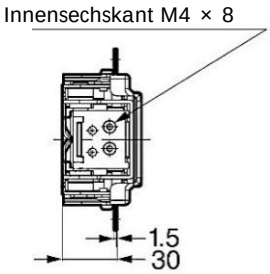

Stopperplatte befestigt
für 80 ° Öffnung

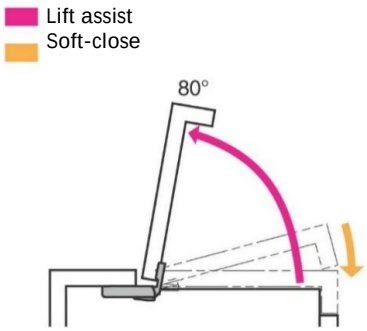

Schrauben M4X8

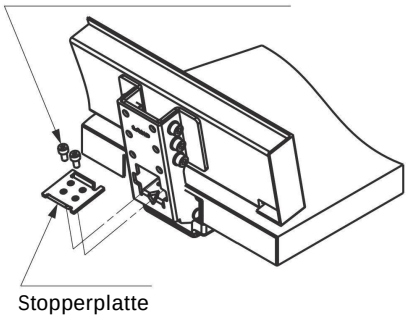

Stopperplatte

Voller Öffnungswinkel
ohne Stopper (140 °)

Stopperplatte befestigt
für 55 ° Öffnung

Scharnierrotationspunkt

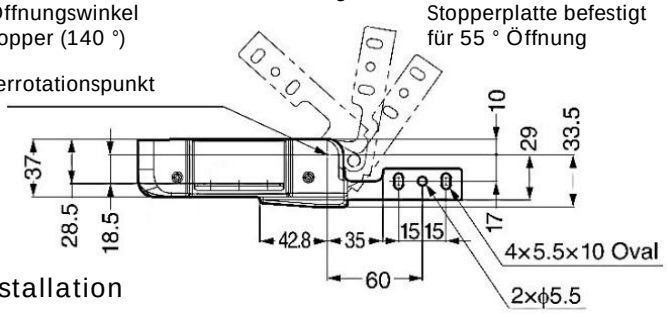

Installation

Scharnierrotationspunkt

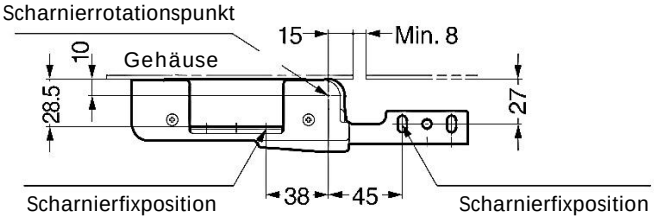

Scharnierfixposition
Scharnierfixposition

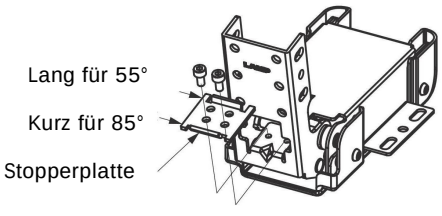



Kurz für 85°
Lang für 55°

Phone: +49 (0) 231 / 725 790 -0
Fax: +49 (0) 231 / 725 790 -10
Email: info@hokon-verschlusstechnik.de
Homepage: www.hokon-verschlusstechnik.de

Drehmomentscharniere

Art. Nr.:150. HG-PA230, HG-PA231 (gelocht)



VIDEO

Lift-Assist mit einstelbarem Drehmoment mit Stopperplatte,
mit Kunststoffabdeckung (PBT hellgrau)

Durch die Federspannung können schwere Deckel leicht geöffnet werden.
Reibungslose und sanfte Schließbewegung am Ende verhindert,
dass der Deckel zuschlägt.

Das Drehmoment kann durch Drehen der Einstellschraube
eingestellt werden (± 5%).
Der Öffnungswinkel von 140 ° kann mit der Stopperplatte
auf 55 ° oder 80 ° begrenzt werden.



Installieren Sie einen Stopper (nicht im Lieferumfang enthalten),
um ein Überschreiten der Arbeitswinkel beim Öffnen
oder Schließen zu verhindern.

Artikel Nr.		Drehmoment in Nm
Serie	Werkstoff	
	Edelstahl	
150. HG-PA230-15	.30	15
150. HG-PA230-20	.30	20
150. HG-PA230-25	.30	25
150. HG-PA231-15	.30	15
150. HG-PA231-20	.30	20
150. HG-PA231-25	.30	25

150.HG-PA230
(Spitzendrehmomentwinkel 20 °)

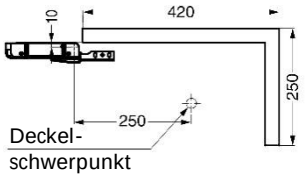

150.HG-PA231
(Spitzendrehmomentwinkel 35 °)

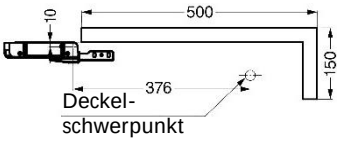

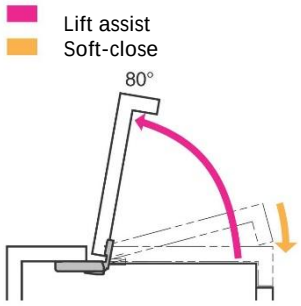

Drehmomenteir

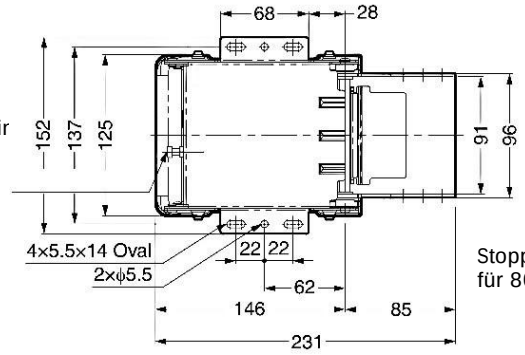

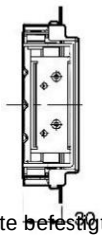

Stopperplatte befestigt
für 80 ° Öffnung

Installation

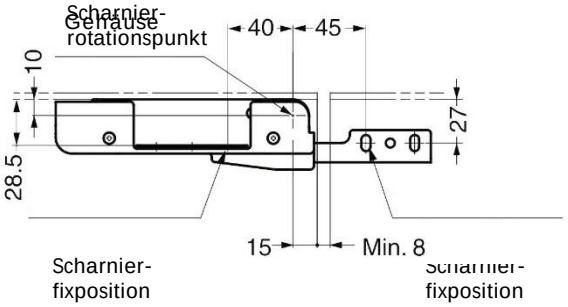

Voller Öffnungswinkel
ohne Stopper (140 °)

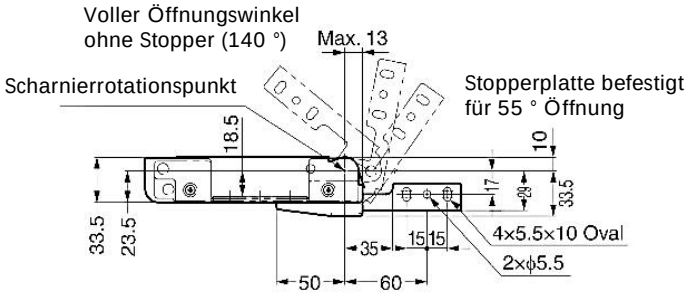

Phone: +49 (0) 231 / 725 790 -0
Fax: +49 (0) 231 / 725 790 -10
Email: info@hokon-verschlusstechnik.de
Homepage: www.hokon-verschlusstechnik.de

Rastscharniere

Art. Nr.:6874 (gelocht und gesenkt)

mit konstantem Drehmoment

Raststellungen alle 30° von 0° bis 270°.
Mit 4 verschiedenen Rastmomenten erhältlich.

<u>Auch erhältlich als:</u>
Freischwingendes Scharnier siehe Kapitel „Scharniere“
Federscharnier siehe Kapitel „Federscharniere“
Drehmomentscharnier siehe Kapitel
„Drehmoment- und Rastscharniere“

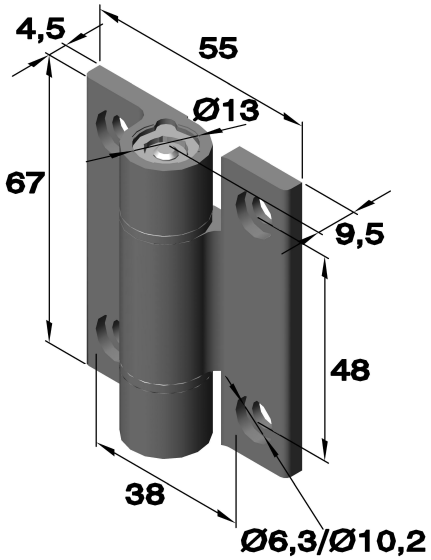

Artikel Nr.			Drehmoment in Nm
Serie	Aus-führung	Werkstoff eloxiert schwarz Alu 6060 T5	
6874	.01	.77	1,8
6874	.02	.77	2,5
6874	.03	.77	3,2
6874	.04	.77	5,0

Art. Nr.:6875 (gelocht und gesenkt)
mit Edelstahlstift (1.4305)

Raststellungen alle 90°.
Maximal Gewicht der Tür : 1.2 kg für 2 Scharniere.

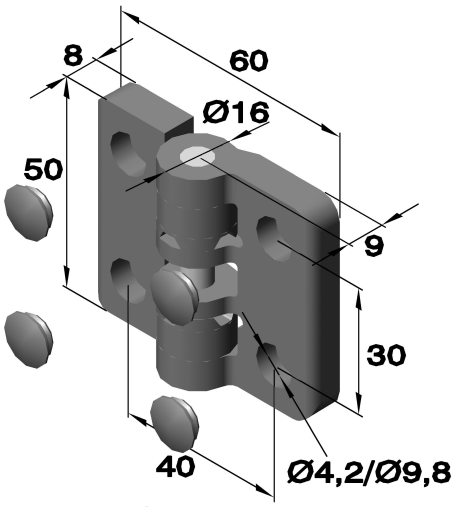

Artikel Nr.			Drehmoment in Nm
Serie	Aus-führung	Werkstoff Kunststoff-Polyacetal	
6875	.01	.80 (Elfenbein)	0,5
6875	.02	.80 (schwarz)	0,5

Art. Nr.:6871 (gelocht und gesenkt)

Raststellung alle 30° von 0° bis 270°
Rastmoment ist nicht einstellbar

<u>Auch erhältlich als:</u>
Federscharnier siehe Kapitel „Federscharniere“
Drehmomentscharnier siehe Kapitel
„Drehmoment- und Rastscharniere“

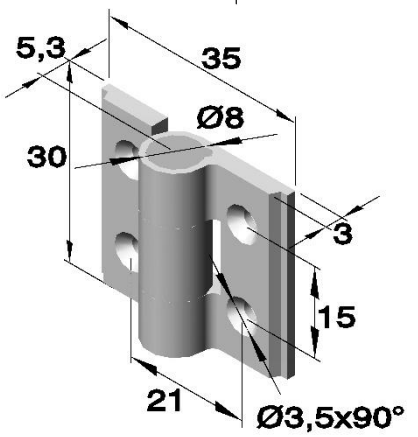

Artikel Nr.				Drehmoment in Nm
Serie	Ausführung	Werkstoff eloxiert farblos	eloxiert schwarz	
		Alu 6060 T5	Alu 6060 T5	
6871	.06	.71	.77	0,3

Phone: +49 (0) 231 / 725 790 -0
Fax: +49 (0) 231 / 725 790 -10
Email: info@hokon-verschlusstechnik.de
Homepage: www.hokon-verschlusstechnik.de

Art. Nr.: 150.HG-MPS2 (gelocht)

VIDEO

Raststellungen: -10°, 120° und 170°.
Kann horizontal oder vertikal verwendet werden.

Zusätzlicher Stopper wird bei 0° empfohlen (voll geschlossen) und bei 170° (voll geöffnet).

Nur zur Verwendung in Innenräumen.
Nicht für Nassanwendungen geeignet.





Artikel Nr.			Rastmoment -10 °, 170 ° in Nm	Rastmoment 120° in Nm
Serie	Werkstoff		0.26	0.145
	Kunststoff-PBT			
	Schwarz	Weiß		
150.HG-MPS2	-BL.87	-WT.81		

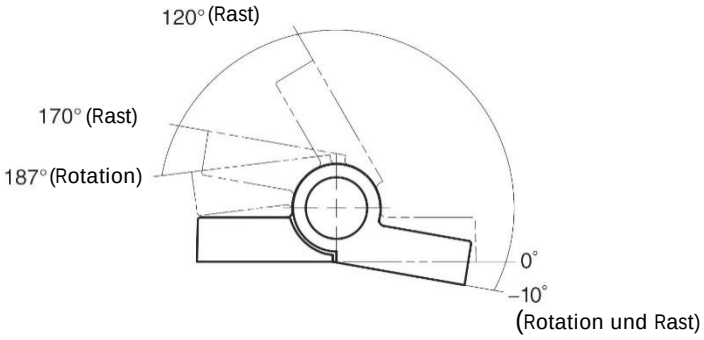

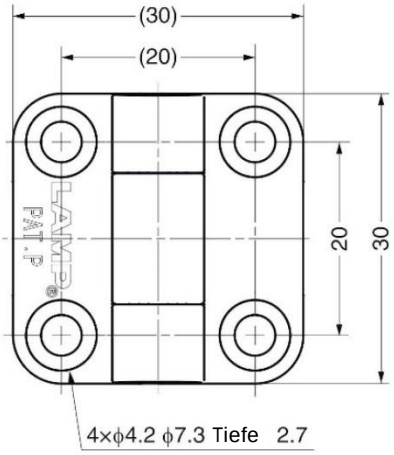

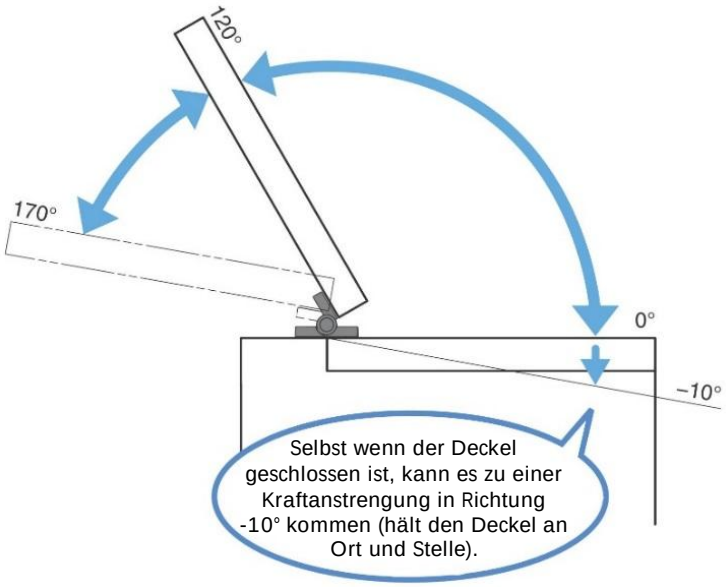

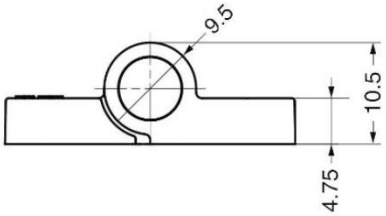

Phone: +49 (0) 231 / 725 790 -0
Fax: +49 (0) 231 / 725 790 -10
Email: info@hokon-verschlusstechnik.de
Homepage: www.hokon-verschlusstechnik.de

Art. Nr.: 150.HG-FH128 (gelocht und gesenkt)

VIDEO

Raststellungen: bei 60 ° und 120 °.

Die Tiefen- und Horizontaleinstellung kann auch nach der Installation vorgenommen werden.

Fluorharzscheibe am Rotationsteil sorgt für einen reibungslosen Betrieb.



Artikel Nr.		Rastmoment in Nm/Paar
Serie	Werkstoff Zamak vernickelt	
150.HG-FH128	.51	10

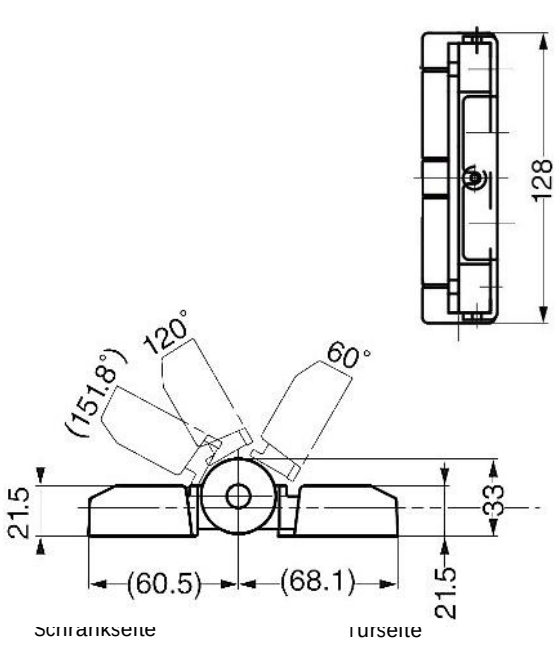

Schrankseite Türseite

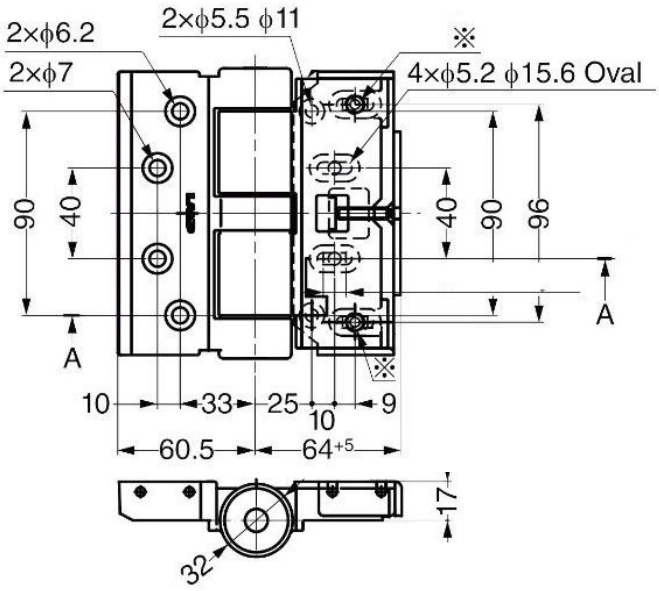

※ Ovales Loch zur Befestigung Körper B und Halterung B.

[Ausschnittdimensionen]

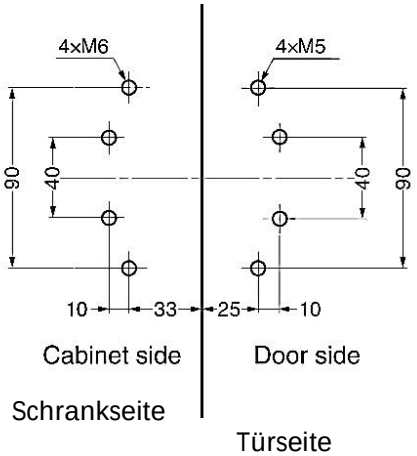

Phone: +49 (0) 231 / 725 790 -0
Fax: +49 (0) 231 / 725 790 -10
Email: info@hokon-verschlusstechnik.de
Homepage: www.hokon-verschlusstechnik.de

Rastscharniere

Art. Nr.: 150.CH-75 (gelocht und gesenkt)

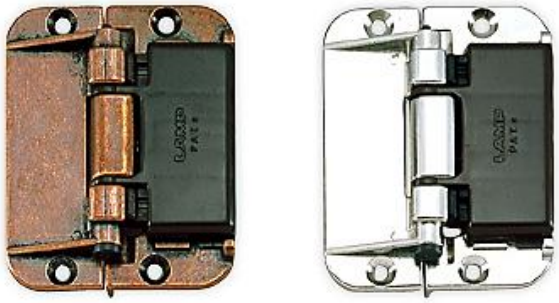

Raststellungen: 0°, 90° und 180°.

Nocken und Schieberiegel rasten ein.

Funktion in geöffneten und geschlossenen Positionen.

Die Dämpferfunktion absorbiert den Aufprall bei maximaler Öffnung sowie bei unerwarteten äußeren Krafteinwirkungen.

Abnehmbarer Scharnierstift ermöglicht einfache Installation.

Artikel Nr.		
Serie	Werkstoff	
	Zamak	
	vernickelt	verbronzt
150.CH-75	-NI.51	-GB.55

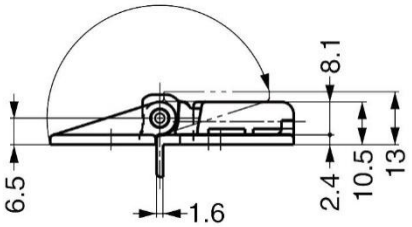

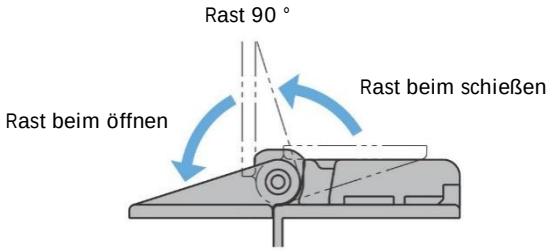

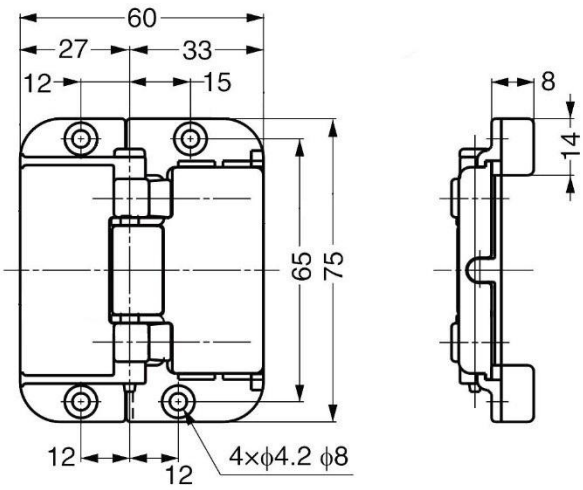

Phone: +49 (0) 231 / 725 790 -0
Fax: +49 (0) 231 / 725 790 -10
Email: info@hokon-verschlusstechnik.de
Homepage: www.hokon-verschlusstechnik.de

Art. Nr.:150. HG-RCT15-C (gelocht und gesenkt)

VIDEO

Der Ratschenmechanismus hält alle 5 °
von der geschlossenen bis in die geöffnete Position.

Die Reibungsfunktion (Widerstand) gewährleistet
eine sichere Bedienung.

Stellen Sie sicher, dass der Schrank eine ausreichende Festigkeit hat. Ansonsten kann der Ratschenmechanismus nicht funktionieren.
Wenn die Einbaubreite des Scharniers mehr als 400 mm beträgt, kann der Ratschenmechanismus nicht simultan links und rechts funktionieren.

Paarweise verwenden.



[Sperrfreigabe]

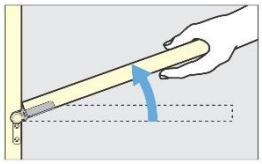

Den Deckel vollständig öffnen, um den Ratschenmechanismus freizugeben.

Artikel Nr.		Zulässiger Moment Nm/Paar
Serie	Werkstoff	
	vernickelt	
	Stahl	
150.HG-RCT15-C	.01	40

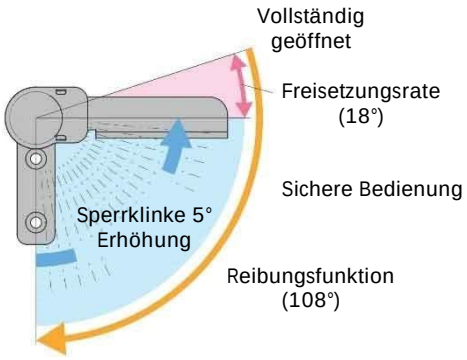

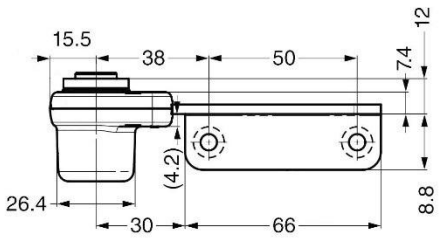

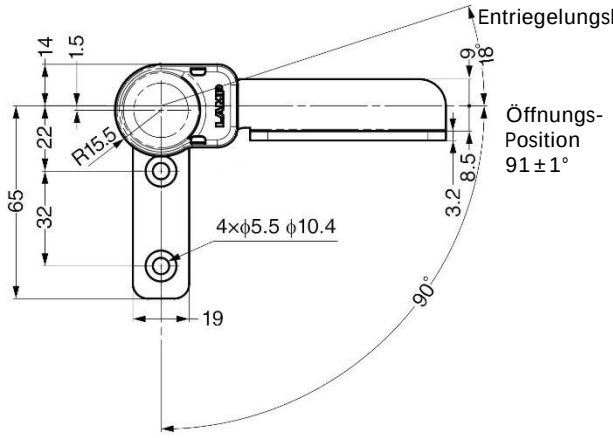

Schließposition 1±1°

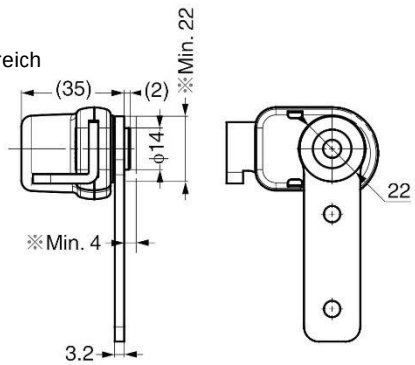

Ein Freistich für den Bereich ※ ist erforderlich.
Rechte Variante dargestellt.

Phone: +49 (0) 231 / 725 790 -0
Fax: +49 (0) 231 / 725 790 -10
Email: info@hokon-verschlusstechnik.de
Homepage: www.hokon-verschlusstechnik.de

Scharniere für den verdeckten Einbau

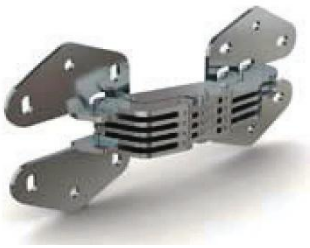

Art.:6069.05



Art.:6069.04



Art.:6103



Art.:6127



Art.:6589



Art.:6128



Art.:6069.09



Art.:6069.14



Art.:6069.00



Art.:6588



Art.:6100



Art.:6075

Phone: +49 (0) 231 / 725 790 -0
Fax: +49 (0) 231 / 725 790 -10
Email: info@hokon-verschlusstechnik.de
Homepage: www.hokon-verschlusstechnik.de

Scharniere für den verdeckten Einbau

HoKon
VERSCHLUSSTECHNIK &
SONDERKONSTRUKTIONEN

Art.Nr.:91.1071.03



Scharnier für unsichtbaren Anschlag
Öffnungswinkel ca.110°

Artikel Nr.			
Serie	Ausführung	Werkstoff	
		verzinkt	unbehandelt
		Stahl	Edelstahl
91.1071	.03	.04	.30

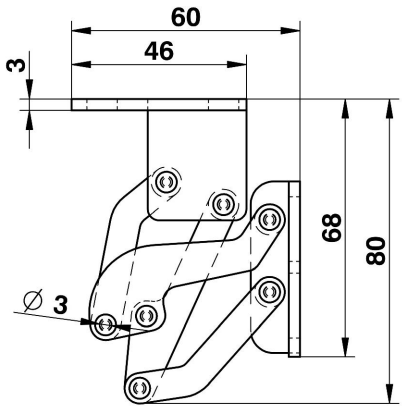

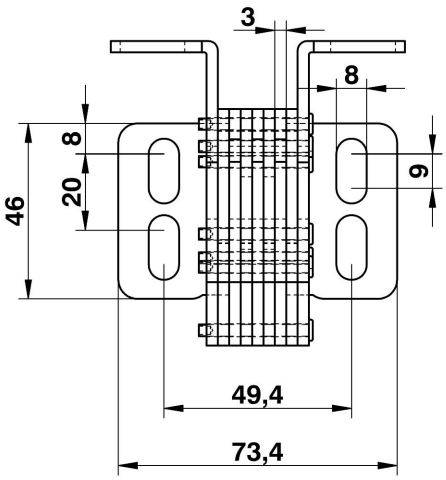

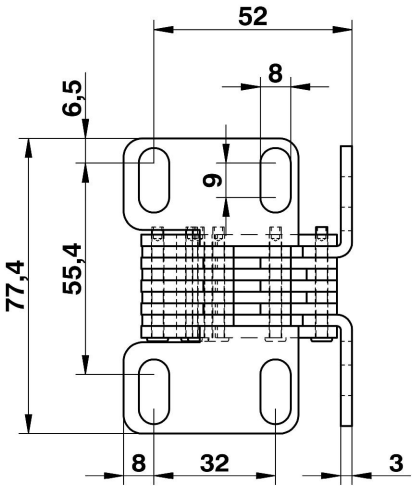

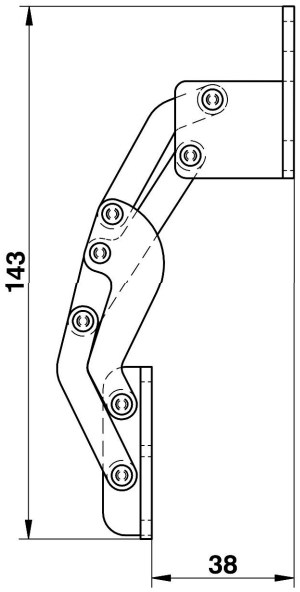

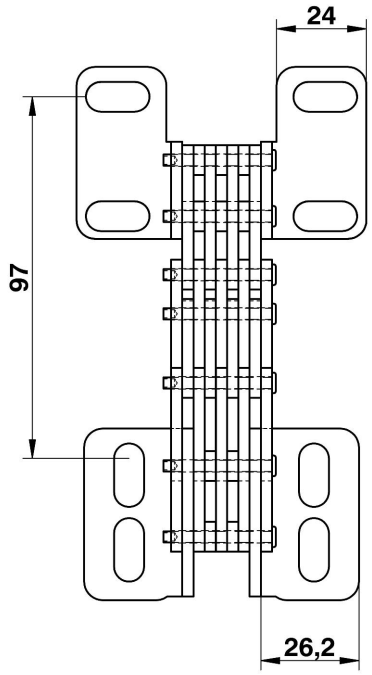

Phone: +49 (0) 231 / 725 790 -0
Fax: +49 (0) 231 / 725 790 -10
Email: info@hokon-verschlusstechnik.de
Homepage: www.hokon-verschlusstechnik.de

Scharniere für den verdeckten Einbau

Art.Nr.:6069

Scharnier für unsichtbaren Anschlag mit einem ausziehbaren Stahlstift
Öffnungswinkel 180°

Artikel Nr.		
Serie	Ausführung	Werkstoff unbehandelt Stahl
6069	.00	.00

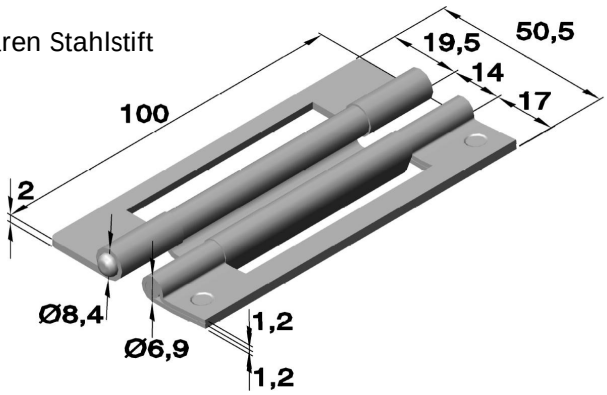

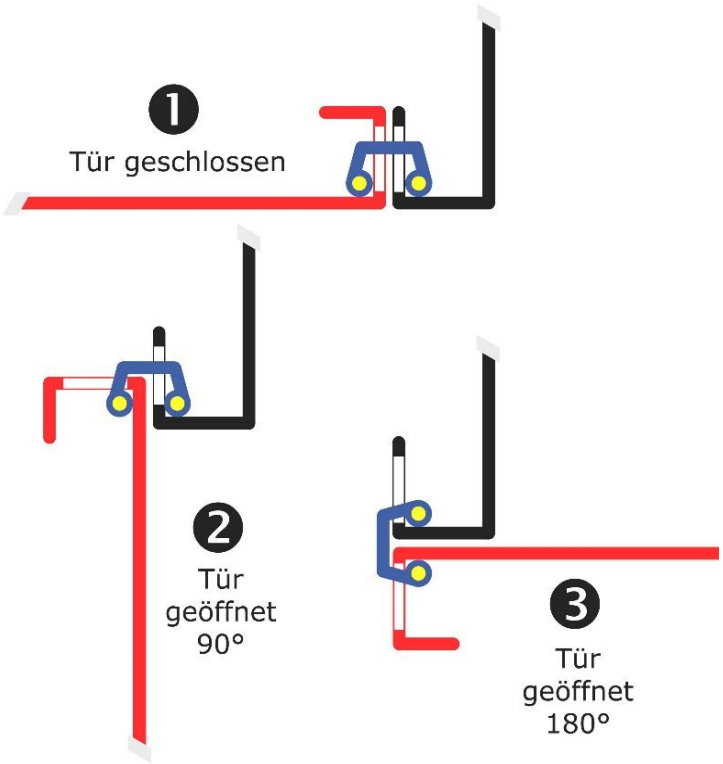

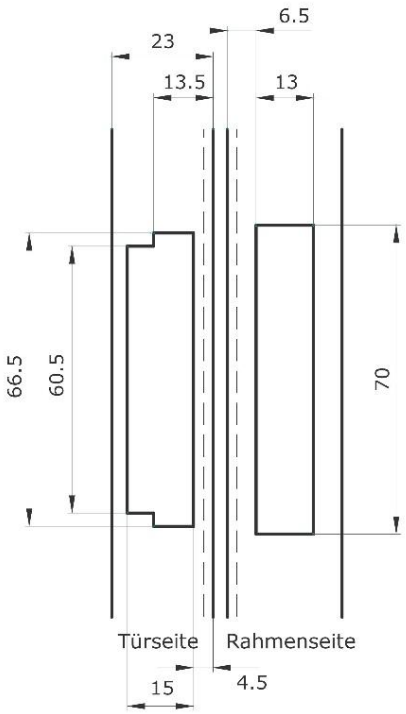

Einbauöffnungen für die Montage des Scharniers

Phone: +49 (0) 231 / 725 790 -0
Fax: +49 (0) 231 / 725 790 -10
Email: info@hokon-verschlusstechnik.de
Homepage: www.hokon-verschlusstechnik.de

Scharniere für den verdeckten Einbau

Art.Nr.:6069

Scharnier für unsichtbaren Anschlag mit Öffnungswinkel 90°

Artikel Nr.			Abmessungen in mm	
Serie	Aus-führung	Werkstoff verzinkt Stahl	A	B
6069	.05	.04	58,6	126,5

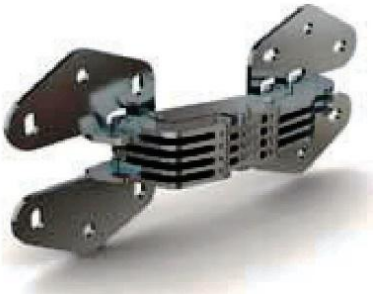

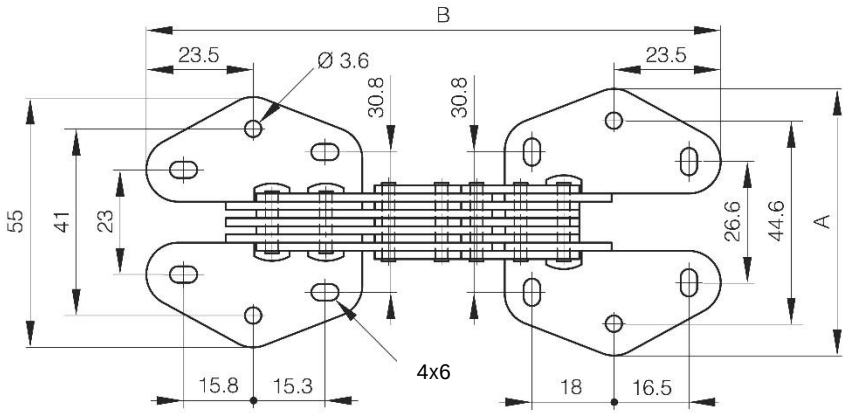

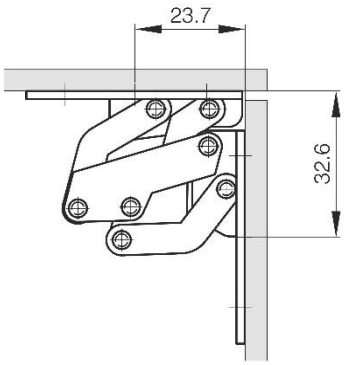

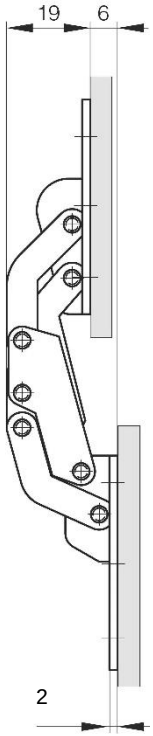

Art.Nr.:6069

Scharnier für unsichtbaren Anschlag mit Öffnungswinkel 90°

Ausführung:
__.08

Artikel Nr.			Abmessungen in mm		
Serie	Aus-führung	Werkstoff verzinkt Stahl	A	B	
6069	.06	.04	30,2	126,5	oben
6069	.08	.04	30,2	126,5	unten



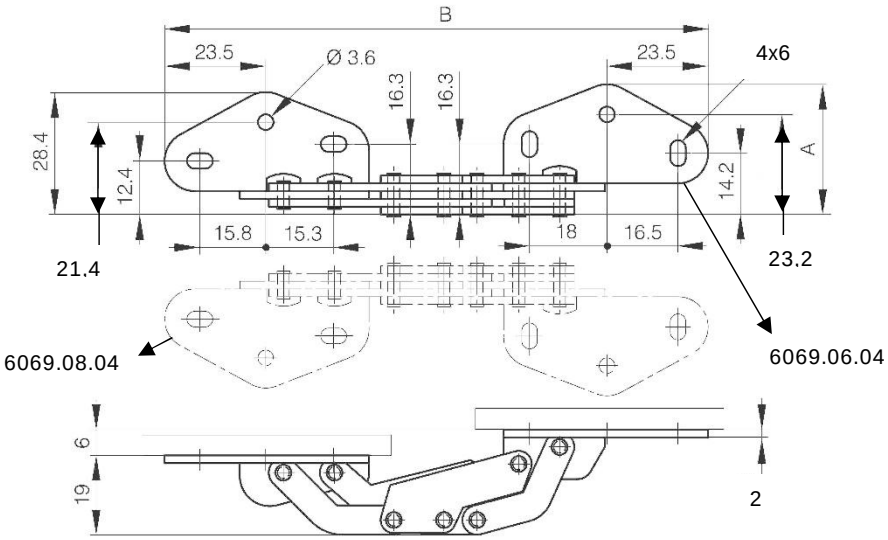

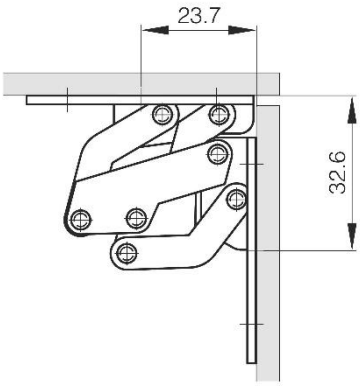

Phone: +49 (0) 231 / 725 790 -0
Fax: +49 (0) 231 / 725 790 -10
Email: info@hokon-verschlusstechnik.de
Homepage: www.hokon-verschlusstechnik.de

Scharniere für den verdeckten Einbau

Art.Nr.:6069

Scharnier für unsichtbaren Anschlag mit Öffnungswinkel 90°

Artikel Nr.				Abmessungen in mm		
Serie	Aus-führung	Werkstoff		A	B	C
		verzinkt	unbehandelt			
		Stahl	1.4404			
6069	.04	.04	.35	44	29	32

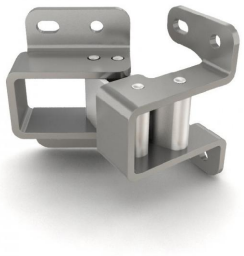

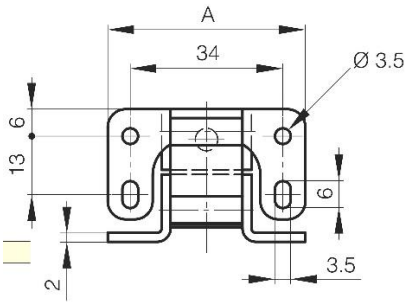

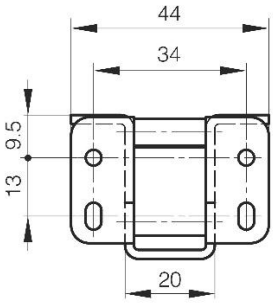

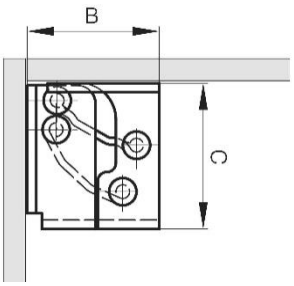

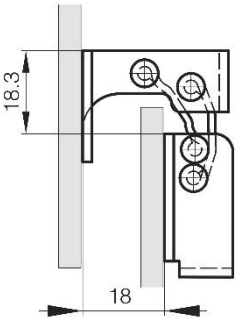

Art.Nr.:6069

Scharnier für unsichtbaren Anschlag mit Öffnungswinkel 125°

Artikel Nr.				Abmessungen in mm		
Serie	Aus-führung	Werkstoff		A	B	C
		verzinkt	unbehandelt			
		Stahl	1.4404			
6069	.18	.04	.35	44	29	32

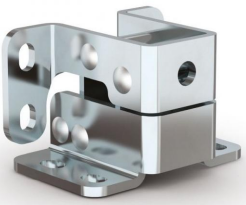

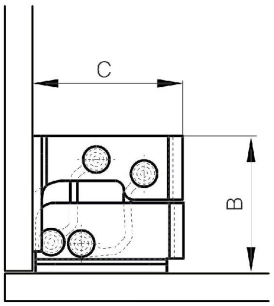

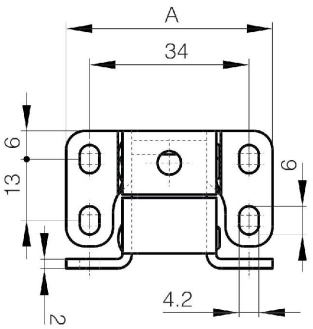

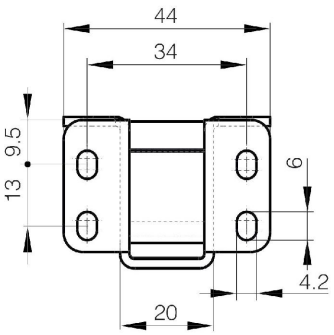

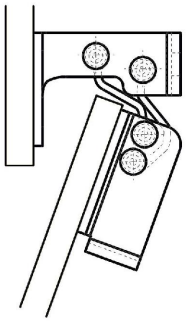

Phone: +49 (0) 231 / 725 790 -0
Fax: +49 (0) 231 / 725 790 -10
Email: info@hokon-verschlusstechnik.de
Homepage: www.hokon-verschlusstechnik.de

Scharniere für den verdeckten Einbau

Art.Nr.:6069

Scharnier für unsichtbaren Anschlag mit Öffnungswinkel 125°

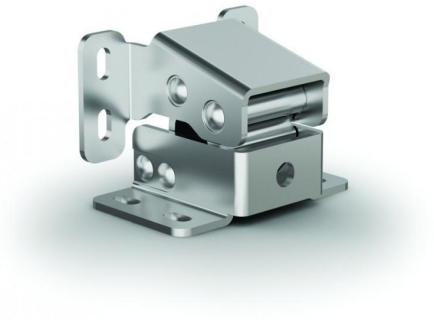

Artikel Nr.				Abmessungen in mm		
Serie	Aus-führung	Werkstoff		A	B	C
		verzinkt	unbehandelt			
		Stahl	1.4404			
6069	.19	04	.35	77	55,2	54

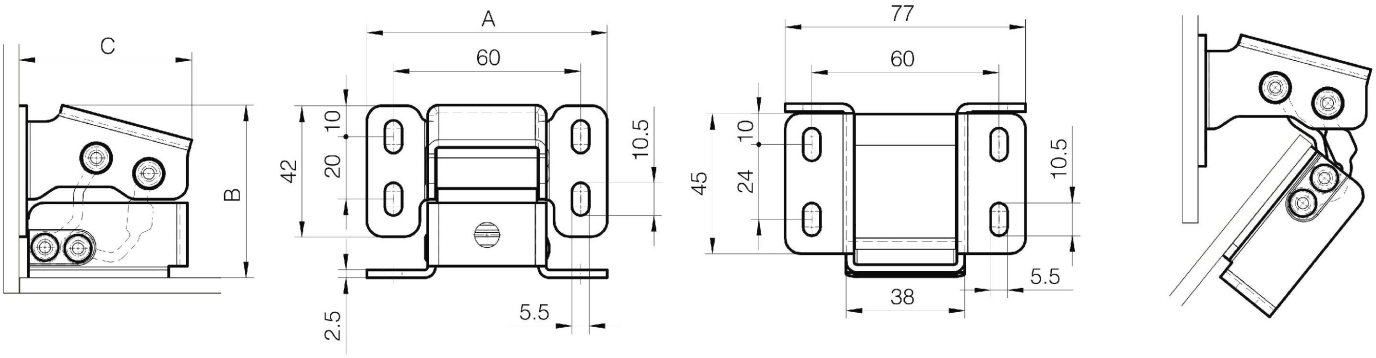

Art.Nr.:6589

Scharnier für unsichtbaren Anschlag mit Öffnungswinkel 110°
Verstärkte Ausführung; Im Test öffnen und schließen 2 Scharniere eine Tür (1m x 1m) von 25 kg 10.000-mal.
Gelenke aus anodisiertem Aluminium



Artikel Nr.		Abmessungen in mm		
Serie	Werkstoff	A	B	C
	verzinkt			
	Stahl			
6589	.04	102	80,5	76

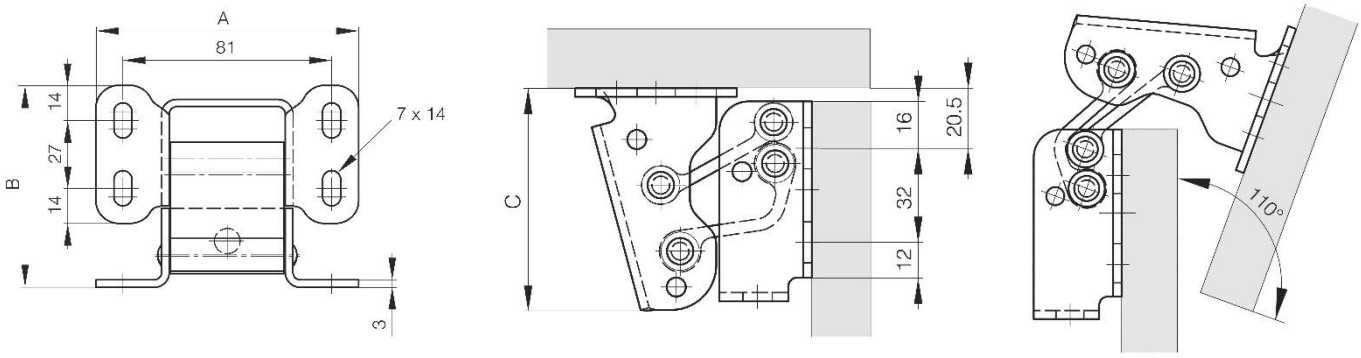

Phone: +49 (0) 231 / 725 790 -0
Fax: +49 (0) 231 / 725 790 -10
Email: info@hokon-verschlusstechnik.de
Homepage: www.hokon-verschlusstechnik.de

Scharniere für den verdeckten Einbau

Art.Nr.:6069

mit Anschlag mit Öffnungswinkel 180°
Gelenkarm aus Edelstahl



Artikel Nr.			Abmessungen in mm										
Serie	Aus-führung	Werkstoff verchromt Zamak	A	B	C	D	E	F	G	H	S	X	Y
6069	.09	.53	43	18	32	13	11	22	5	5	3.5	≤2,3	0.8
6069	.10	.53	45	22.7	32	18.5	13	19	5	6	3.5	≤3	0.8
6069	.11	.53	60	22.2	47	18.5	13	33	6.5	6.5	4.3	≤3	1
6069	.12	.53	70	26.6	53	23	16.1	35	7	9	4.6	≤3.5	1.2
6069	.13	.53	100	33.2	80	27.5	20	52	9.5	9.5	5.3	≤4.8	1.8

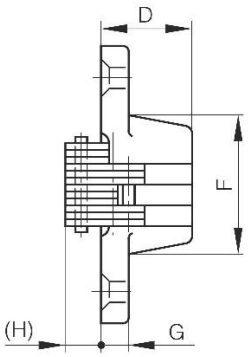

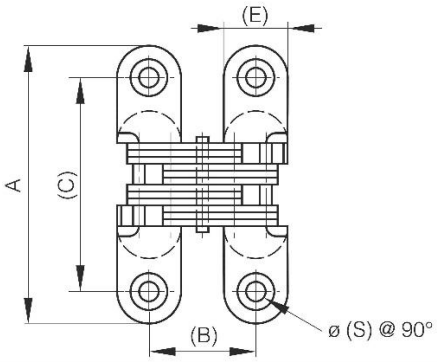

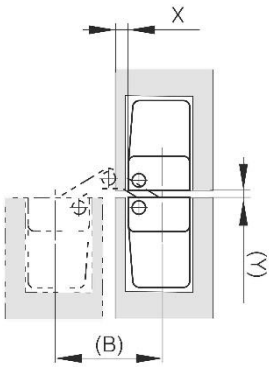

Art.Nr.:6069

Scharnier für unsichtbaren Anschlag mit Öffnungswinkel 180°



Artikel Nr.			Abmessungen in mm						
Serie	Aus-führung	Werkstoff satiniert Edelstahl 1.4301	A	B	C	D	E	F	S
6069	.14	.30	50	19	38	14	18.2	11	2.7

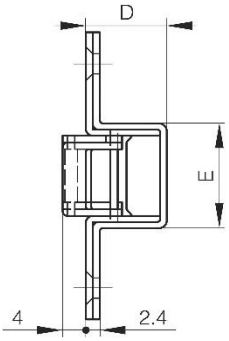

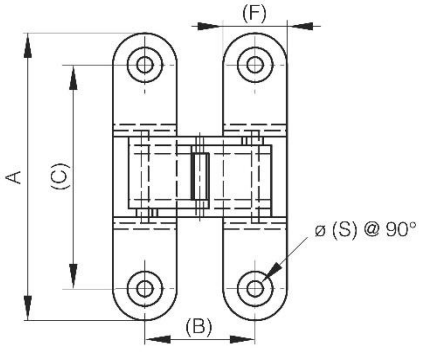

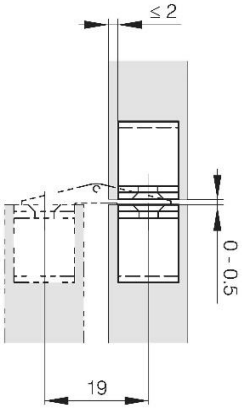

Phone: +49 (0) 231 / 725 790 -0
Fax: +49 (0) 231 / 725 790 -10
Email: info@hokon-verschlusstechnik.de
Homepage: www.hokon-verschlusstechnik.de

Scharniere für den verdeckten Einbau

Art.Nr. 6491

Scharniere für unsichtbaren Anschlag mit Öffnungswinkel 90°



Artikel Nr.				Abmessungen in mm		
Serie	Ausführung	Werkstoff		A	B	C
		vernickelt	unbehandelt			
		Stahl	Edelstahl 1.4401			
6491	.01	.01	-	44	104,5	26
6491	.01	-	.35	44	104,5	26

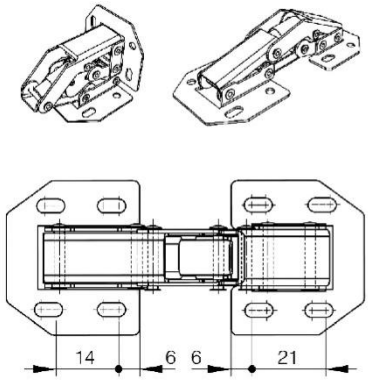

6491.01.35

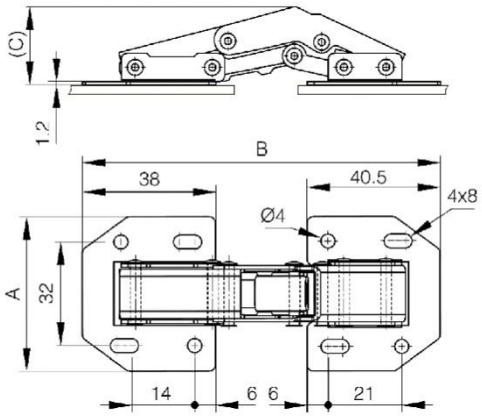

6491.01.01

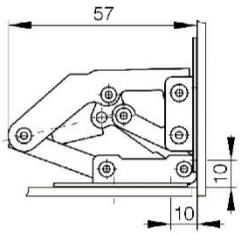

Art.Nr. 6492

Scharniere für unsichtbaren Anschlag mit Öffnungswinkel 150°

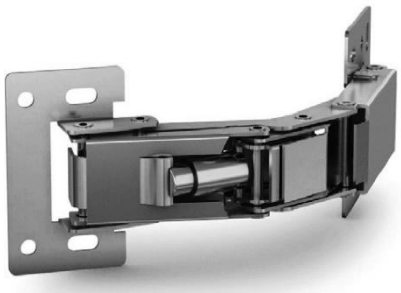

Artikel Nr.				Abmessungen in mm		
Serie	Ausführung	Werkstoff		A	B	C
		vernickelt	unbehandelt			
		Stahl	Edelstahl			
6492	.01	.01	.33	52	112	81

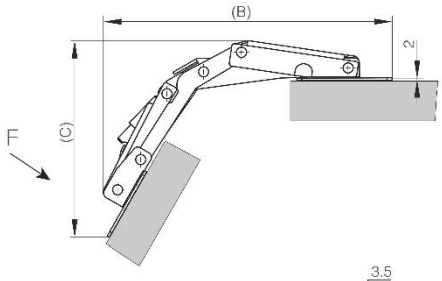

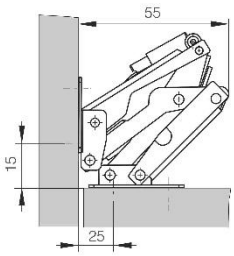

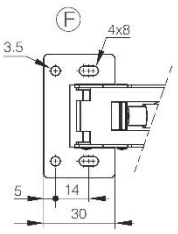

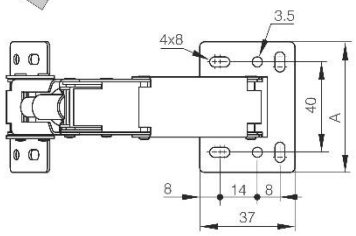

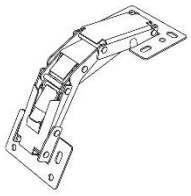

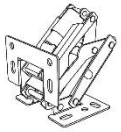

Phone: +49 (0) 231 / 725 790 -0
Fax: +49 (0) 231 / 725 790 -10
Email: info@hokon-verschlusstechnik.de
Homepage: www.hokon-verschlusstechnik.de

Scharniere für den verdeckten Einbau

Art.Nr. 6493

Scharniere für unsichtbaren Anschlag mit konstantem Drehmoment

Das Drehmoment beträgt 0.7 N.m(-20%/ +40%)

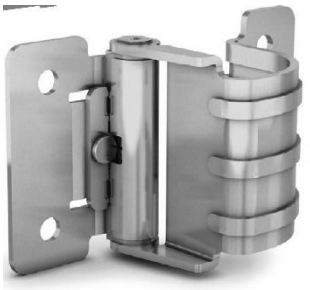

Artikel Nr.			Abmessungen in mm		
Serie	Ausführung	Werkstoff poliert Edelstahl	A	B	C
6493	.01	.33	40	67	29.5

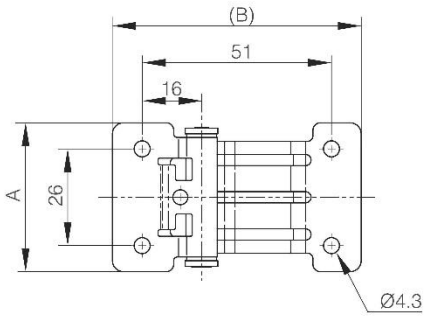

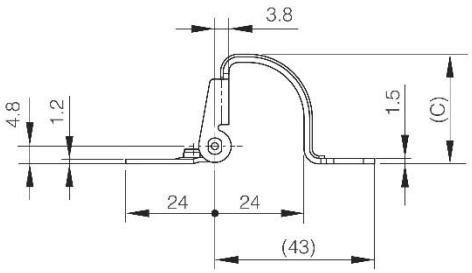

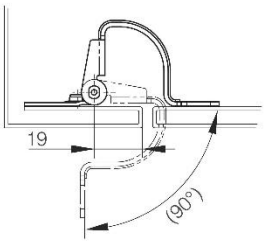

Art.Nr.:6127

Scharnier für unsichtbaren Anschlag mit Öffnungswinkel 120°
mit ausziehbarem Stift
Scharnier kann links oder rechts eingebaut werden



Artikel Nr.				Abmessungen in mm			
Serie	Aus-führung	Werkstoff unbehandelt Stahl	Werkstoff unbehandelt Edelstahl	A	C	D	E
6127	.01	.00	.30	80	3	6	40

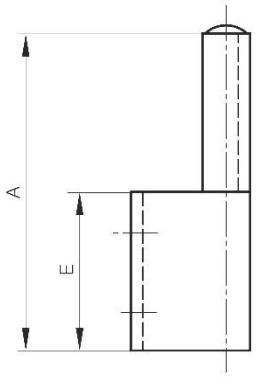

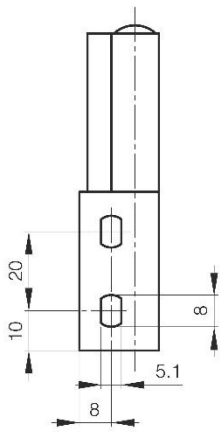

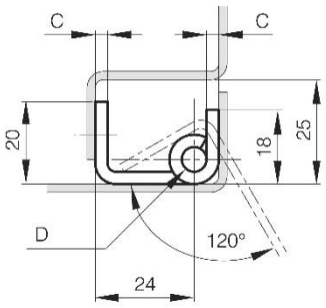

Phone: +49 (0) 231 / 725 790 -0
Fax: +49 (0) 231 / 725 790 -10
Email: info@hokon-verschlusstechnik.de
Homepage: www.hokon-verschlusstechnik.de

Scharniere für den verdeckten Einbau

Art.Nr.:6127

Scharnier für unsichtbaren Anschlag mit Öffnungswinkel 100°
mit ausziehbarem Stift
Scharnier kann links oder rechts eingebaut werden



Artikel Nr.				Abmessungen in mm			
Serie	Aus-führung	Werkstoff		A	C	D	E
		unbehandelt Stahl	unbehandelt Edelstahl				
6127	.02	.00	.30	80	2	4	40

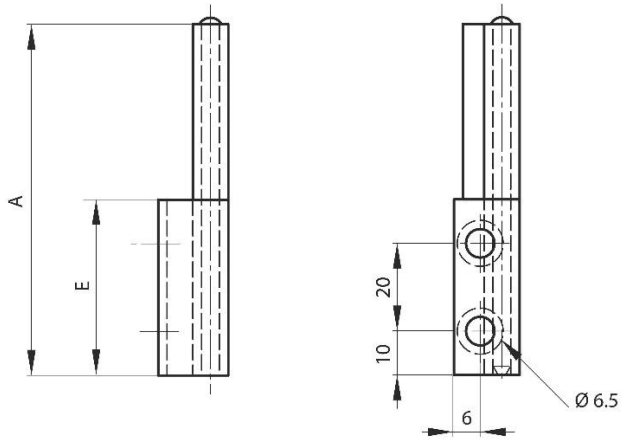

Art.Nr.:6128

Scharnier für unsichtbaren Anschlag mit Öffnungswinkel 90°
mit ausziehbarem Stift
Scharnier kann links oder rechts eingebaut werden



Artikel Nr.				Abmessungen in mm			
Serie	Aus-führung	Werkstoff		A	B	C	D
		unbehandelt Stahl	unbehandelt Edelstahl				
6128	.01	.00	.30	80	62	4	8

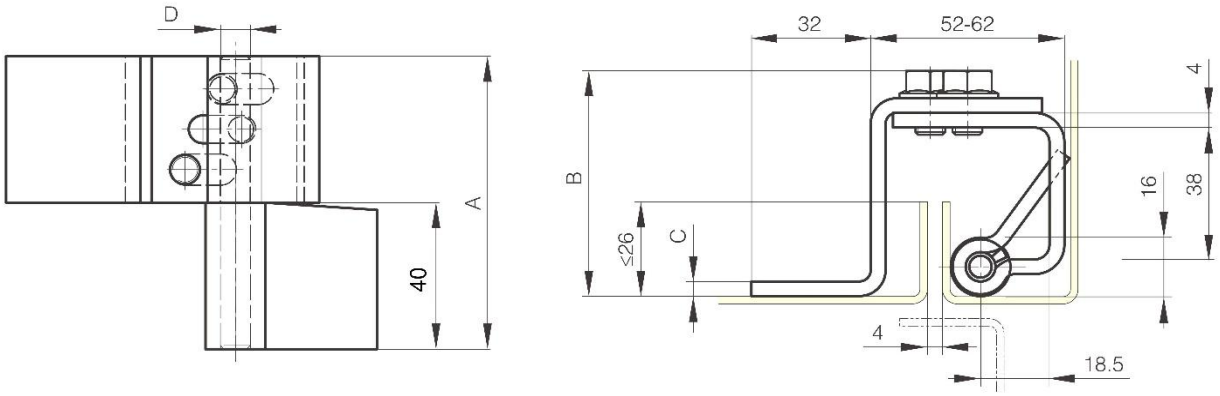

Phone: +49 (0) 231 / 725 790 -0
Fax: +49 (0) 231 / 725 790 -10
Email: info@hokon-verschlusstechnik.de
Homepage: www.hokon-verschlusstechnik.de

Scharniere für den verdeckten Einbau

Art.Nr.:6128

Scharnier für unsichtbaren Anschlag mit Öffnungswinkel 90°
mit ausziehbarem Stift
Scharnier kann links oder rechts eingebaut werden



Artikel Nr.				Abmessungen in mm			
Serie	Aus-führung	Werkstoff unbehandelt Stahl	Werkstoff unbehandelt Edelstahl	A	B	C	D
6128	.02	.00	.30	80	61	4	8

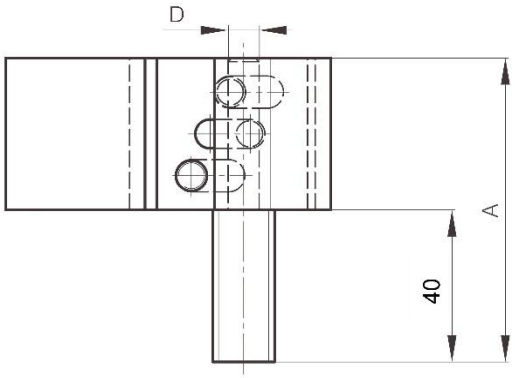

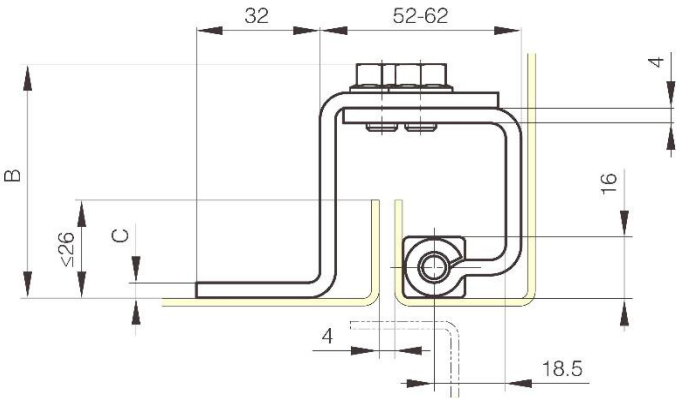

Art.Nr.:6128

Scharnier für unsichtbaren Anschlag mit Öffnungswinkel 90°
mit ausziehbarem Stift
Scharnier kann links oder rechts eingebaut werden



Artikel Nr.				Abmessungen in mm			
Serie	Aus-führung	Werkstoff unbehandelt Stahl	Werkstoff unbehandelt Edelstahl	A	B	C	D
6128	.03	.00	.30	60	48	3	6

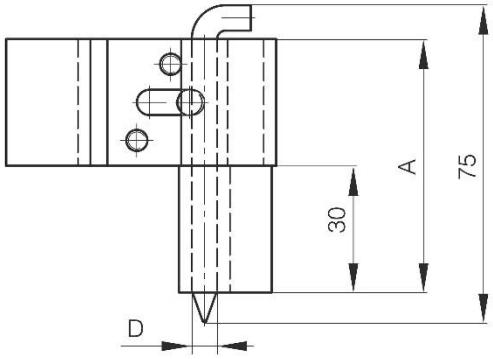

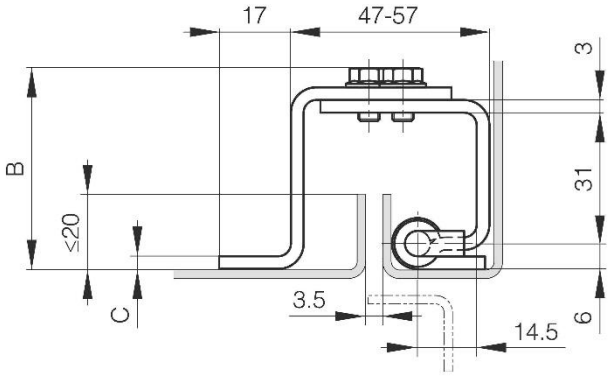

Phone: +49 (0) 231 / 725 790 -0
Fax: +49 (0) 231 / 725 790 -10
Email: info@hokon-verschlusstechnik.de
Homepage: www.hokon-verschlusstechnik.de

Scharniere für den verdeckten Einbau

Art.Nr.:6103

Scharnier für unsichtbaren Anschlag mit Öffnungswinkel 120°
mit ausziehbarem Stift

Bei der Version aus verzinktem Stahl: gerade Seite aus unbehandeltem Stahl



Artikel Nr.				Abmessungen in mm		
Serie	Aus-führung	Werkstoff		A	C	D
		verzinkt Stahl	unbehandelt Edelstahl			
6103	.01	.04	.30	60	2,5	6
6103	.02	.04	.30	60	2,5	6
6103	.03	.04	.30	60	2,5	6

Ausführung: .01

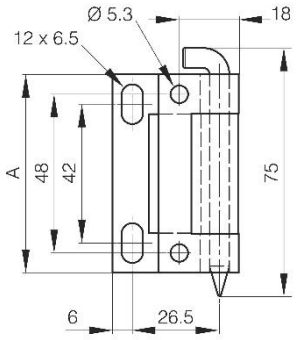

Ausführung: .02
Stift mit Nut

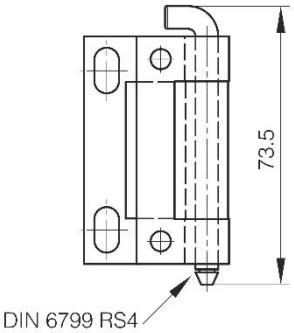

Ausführung: .03
POM Stift

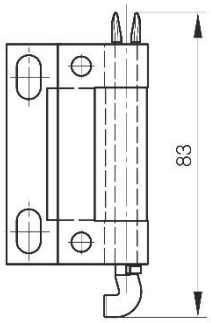

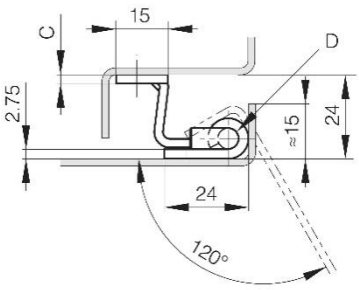

Art.Nr.:6104

Scharnier für unsichtbaren Anschlag mit Öffnungswinkel 120°
mit ausziehbarem Stift

Bei der Version aus verzinktem Stahl: gerade Seite aus unbehandeltem Stahl



Artikel Nr.				Abmessungen in mm		
Serie	Aus-führung	Werkstoff		A	C	D
		verzinkt Stahl	unbehandelt Edelstahl			
6104	.01	.04	.30	60	2,5	6
6104	.02	.04	.30	60	2,5	6
6104	.03	.04	.30	60	2,5	6

Ausführung: .01

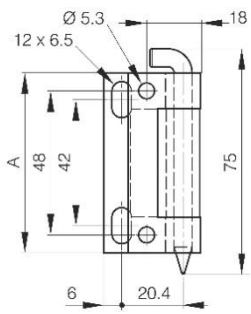

Ausführung: .02
Stift mit Nut

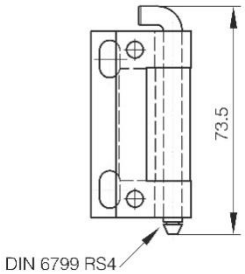

Ausführung: .03
POM Stift

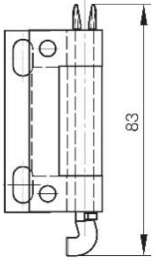

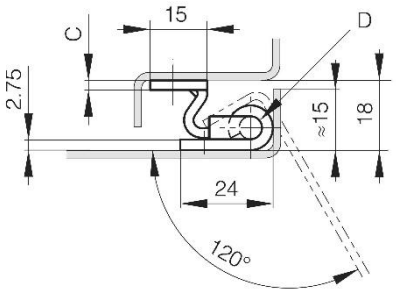

Phone: +49 (0) 231 / 725 790 -0
Fax: +49 (0) 231 / 725 790 -10
Email: info@hokon-verschlusstechnik.de
Homepage: www.hokon-verschlusstechnik.de

Scharniere für den verdeckten Einbau

Art.Nr.:6100

Scharniere mit federgespanntem Stift
zur Montage/Demontage von Türen und Klappen

Ausführung: links



Ausführung: rechts



Artikel Nr.						Abmessungen in mm				
Serie	Ausführung		Werkstoff			A	B	C	D	K
	rechts	links	unbehandelt Stahl	verzinkt Stahl	unbehandelt Edelstahl					
6100	.01	.02	-	.04	-	82	18,2	2,8	6	12
6100	.04	.03	.00	-	-	82	18,2	2,8	6	12
6100	.05	.06	-	-	.30	82	18,2	2,8	6	12

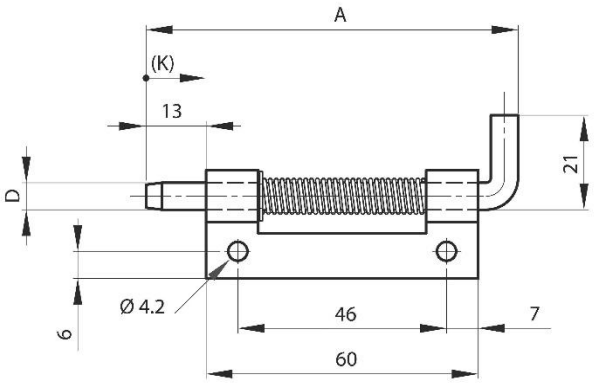

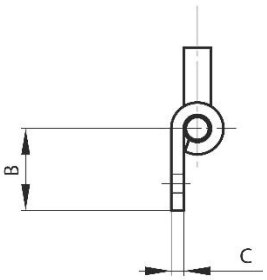

Art.Nr.:6102

Scharniere mit federgespanntem Stift
zur Montage/Demontage von Türen und Klappen

Ausführung: links



Ausführung: rechts



Artikel Nr.						Abmessungen in mm				
Serie	Ausführung		Werkstoff			A	B	C	D	K
	rechts	links	unbehandelt Stahl	verzinkt Stahl	unbehandelt Edelstahl					
6102	.01	.02	.00	-	-	82	21	14	5	12
6102	.03	.04	-	.04	-	82	21	14	5	12
6102	.06	.05	-	-	.30	82	21	14	5	12

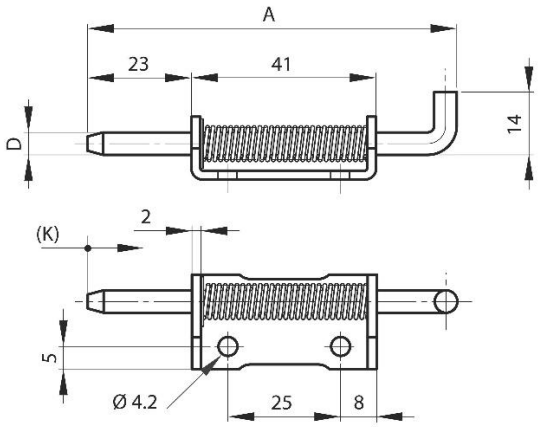

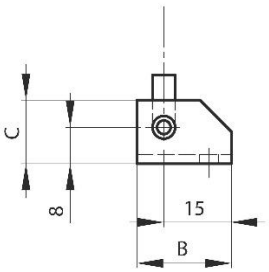

Scharniere für den verdeckten Einbau

Art.Nr.:6075

Scharniere mit federgespanntem Stift
zur Montage/Demontage von Türen und Klappen



Artikel Nr.			Abmessungen in mm		
Serie	Ausführung	Werkstoff unbehandelt Stahl	A	B	K
6075	.01	.00	53	15	15

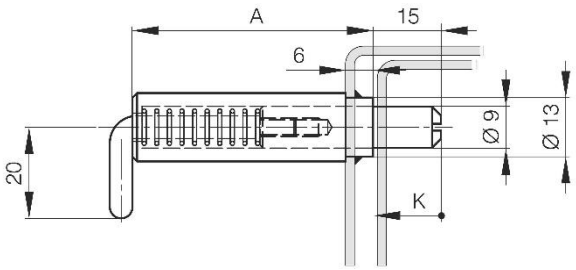

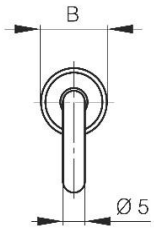

Art.Nr.:6588

Scharnier zweiteilig für den unsichtbaren Anschlag
mit federgespanntem Stift zur Montage/Demontage von Türen und Klappen

Artikel Nr.			Abmessungen in mm			
Serie	Aus-führung	Werkstoff unbehandelt Edelstahl	A	B	E	W
6588	.01	.30	126	17,5	3	122°
6588	.02	.30	126	20,5	4	117°
6588	.03	.30	126	23,5	4,5	112°



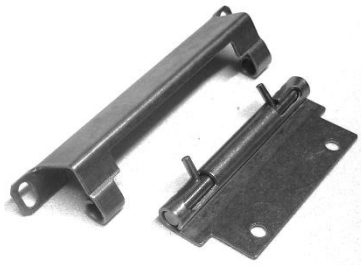

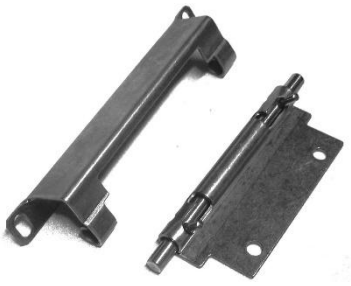

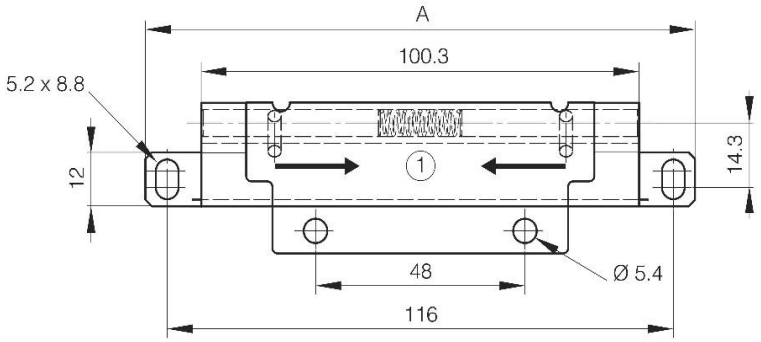

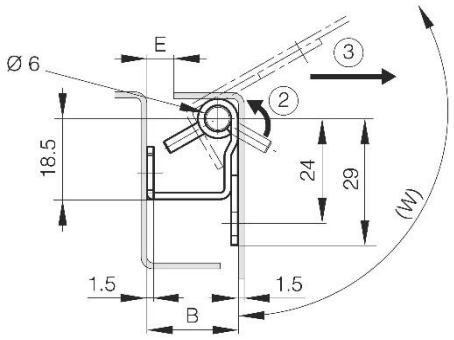

Phone: +49 (0) 231 / 725 790 -0
Fax: +49 (0) 231 / 725 790 -10
Email: info@hokon-verschlusstechnik.de
Homepage: www.hokon-verschlusstechnik.de

Scharniere für den verdeckten Einbau

Art.Nr.:6214

Nur für horizontale Anwendung.
Halteplatte aus Stahl.



Artikel Nr.			Abmessungen in mm		
Serie	Ausführung	Werkstoff verzinkt Stahl	A	B	C
6214	(Ohne Feder) .01	.04	50	166	74,7

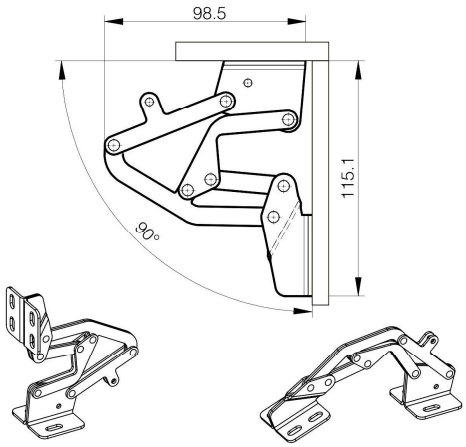

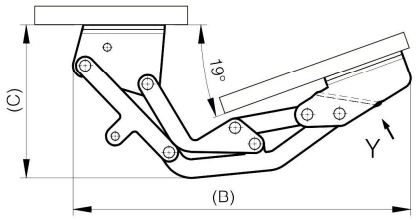

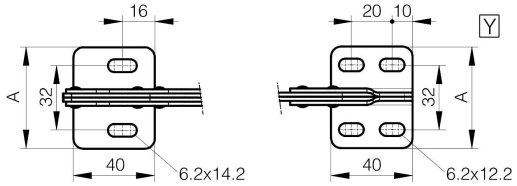

Art.Nr.:6214

Nur für horizontale Anwendung.
Halteplatte aus Stahl.
Drehmoment der Feder öffnend: 1 N.m / Scharnier
Drehmoment der Feder schließend: 3 N.m / Scharnier

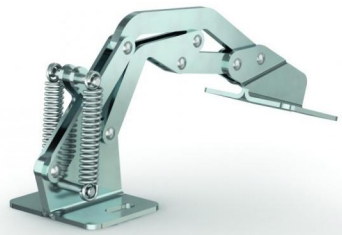

Artikel Nr.			Abmessungen in mm		
Serie	Ausführung	Werkstoff verzinkt Stahl	A	B	C
6214	(Mit Feder) . 02	.04	50	166	74,7

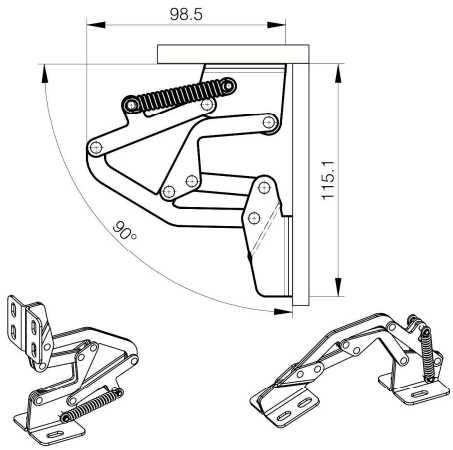

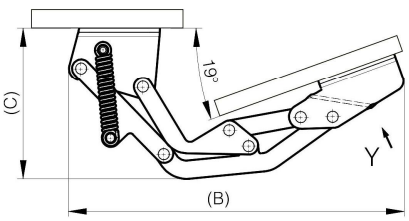

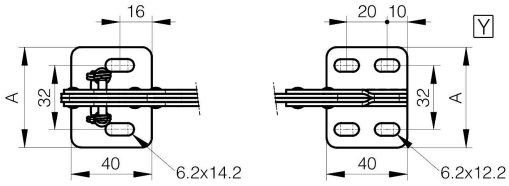

Phone: +49 (0) 231 / 725 790 -0
Fax: +49 (0) 231 / 725 790 -10
Email: info@hokon-verschlusstechnik.de
Homepage: www.hokon-verschlusstechnik.de

Scharniere für den verdeckten Einbau

Phone: +49 (0) 231 / 725 790 -0
Fax: +49 (0) 231 / 725 790 -10
Email: info@hokon-verschlusstechnik.de
Homepage: www.hokon-verschlusstechnik.de

Fahrzeug- und Anlagenbauscharniere

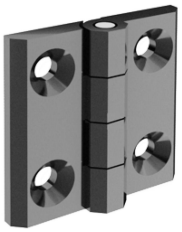

Art.Nr.: 4001



Art.Nr.: 4001



Art.Nr.: 4002



Art.Nr.: 4002

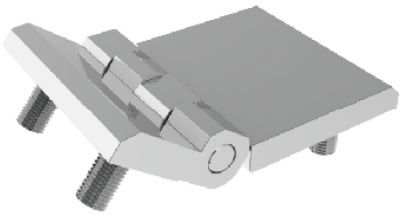

Art.Nr.: 4014



Art.Nr.: HC90

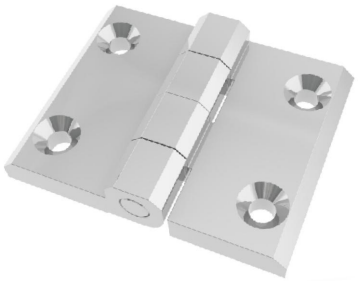

Art.Nr.: HF50

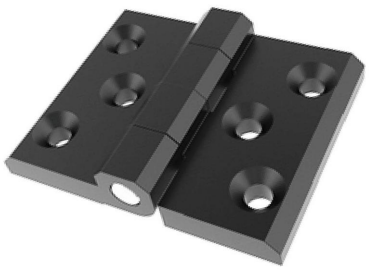

Art.Nr.: HF50



Art.Nr.: HF59



Art.Nr.: HS50



Art.Nr.: HC10



Art.Nr.: HS40

Phone: +49 (0) 231 / 725 790 -0
Fax: +49 (0) 231 / 725 790 -10
Email: info@hokon-verschlusstechnik.de
Homepage: www.hokon-verschlusstechnik.de

Fahrzeug- und Anlagenbauscharniere

Art.Nr.: 4002 (mit Gewindestift)

Stift aus Edelstahl

Material und Oberfläche:
Zinkdruckguss (Zamak) verchromt
Zinkdruckguss (Zamak) schwarz beschichtet

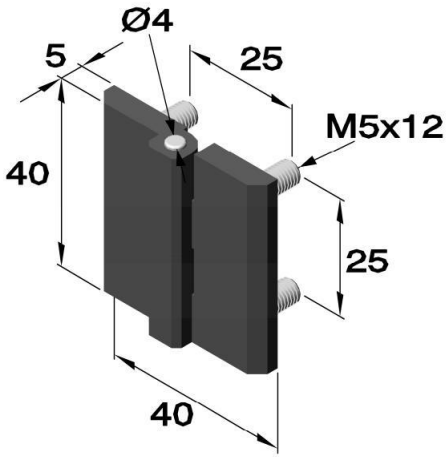

Artikel Nr.			
Serie	Werkstoff		
	Ausführung	verchromt	schwarz beschichtet
		Zamak	Zamak
4002	.01	.53	.57

Art.Nr.: 4002 (mit Gewindestift)

Stift aus Edelstahl

Material und Oberfläche:
Zinkdruckguss (Zamak) verchromt
Zinkdruckguss (Zamak) schwarz beschichtet

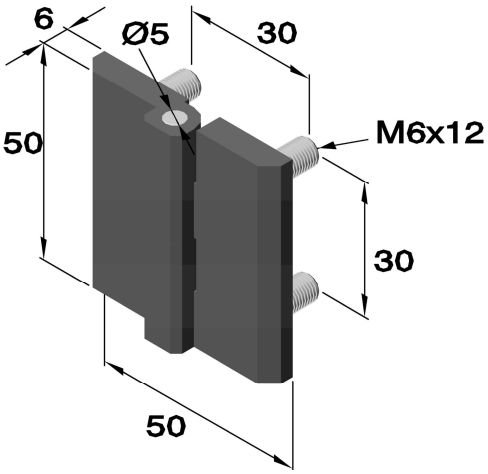

Artikel Nr.			
Serie	Werkstoff		
	Ausführung	verchromt	schwarz beschichtet
		Zamak	Zamak
4002	.03	.53	.57

Art.Nr.: 4002 (mit Gewindestift)

Stift aus Edelstahl

Material und Oberfläche:
Zinkdruckguss (Zamak) verchromt
Zinkdruckguss (Zamak) schwarz beschichtet

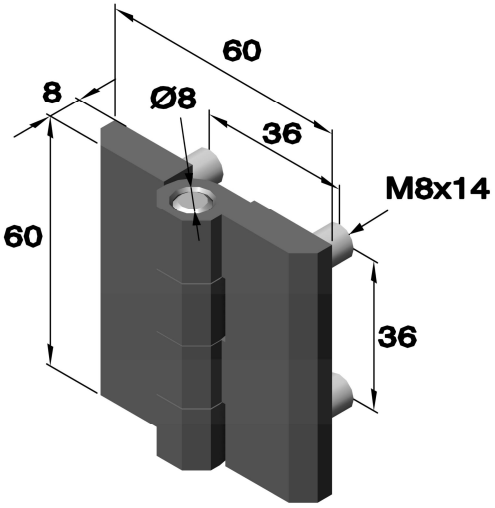

Artikel Nr.			
Serie	Werkstoff		
	Ausführung	verchromt	schwarz beschichtet
		Zamak	Zamak
4002	.04	.53	.57

Phone: +49 (0) 231 / 725 790 -0
Fax: +49 (0) 231 / 725 790 -10
Email: info@hokon-verschlusstechnik.de
Homepage: www.hokon-verschlusstechnik.de

Fahrzeug- und Anlagenbauscharniere

Art.Nr.: 4012 (mit Gewindestift)

mit Edelstahlstift

Material und Oberfläche:
Zinkdruckguss (Zamak) verchromt
Zinkdruckguss (Zamak) schwarz beschichtet

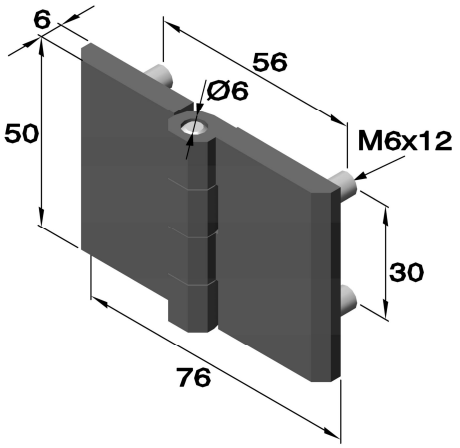

Artikel Nr.			
Serie	Werkstoff		
	Ausführung	verchromt	schwarz beschichtet
		Zamak	Zamak
4012	.01	.53	.57

Art.Nr.: 4014 (mit Gewindestift)

mit Edelstahlstift

Material und Oberfläche:
Zinkdruckguss (Zamak) verchromt
Zinkdruckguss (Zamak) schwarz beschichtet

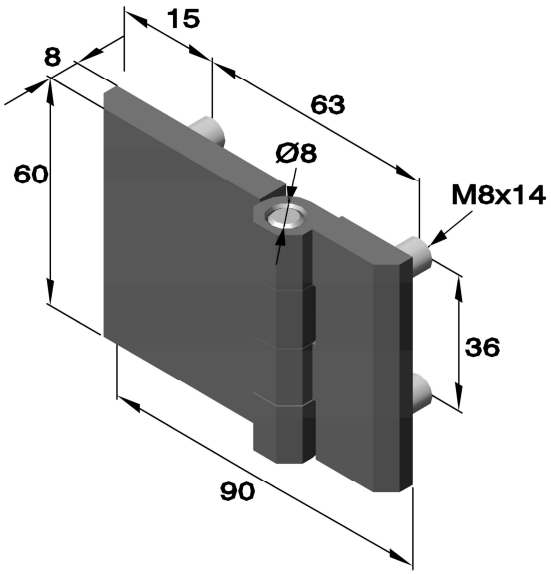

Artikel Nr.			
Serie	Werkstoff		
	Ausführung	verchromt	schwarz beschichtet
		Zamak	Zamak
4014	.01	.53	.57

Art.Nr.: 4001 (gelocht und gesenkt)

mit Edelstahlstift

Material und Oberfläche:
Zinkdruckguss (Zamak) schwarz beschichtet

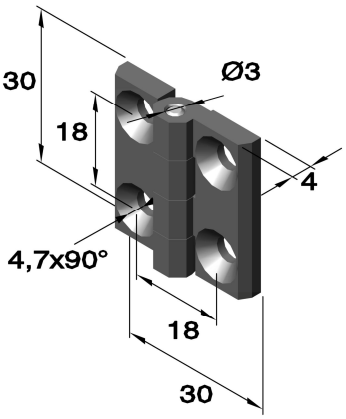

Artikel Nr.			
Serie	Ausführung	Werkstoff	
		verchromt	schwarz beschichtet
		Zamak	Zamak
4001	.01	.53	.57

Phone: +49 (0) 231 / 725 790 -0
Fax: +49 (0) 231 / 725 790 -10
Email: info@hokon-verschlusstechnik.de
Homepage: www.hokon-verschlusstechnik.de

Fahrzeug- und Anlagenbauscharniere

Art.Nr.: 4001 (gelocht und gesenkt)
mit Edelstahlstift

Material und Oberfläche:
Zinkdruckguss (Zamak) verchromt
Zinkdruckguss (Zamak) schwarz beschichtet
Edelstahl satiniert
Polyamid unbehandelt

Artikel Nr.					
Serie	Ausführung	Werkstoff			
		verchromt	schwarz beschichtet	satiniert	schwarz
		Zamak	Zamak	Edelstahl 1.4404	Polyamid
4001	.02	.53	.57	.35	.87

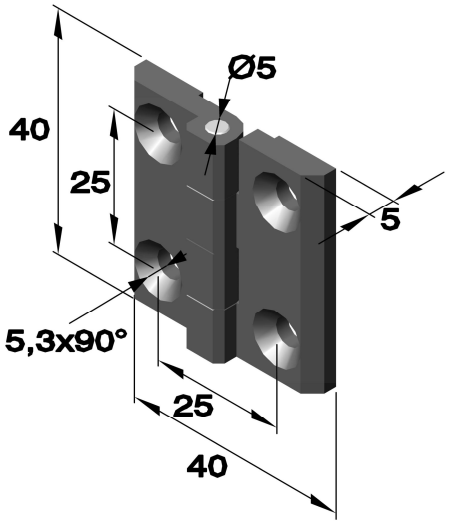

Art.Nr.: 4001 (gelocht und gesenkt)
mit Edelstahlstift

Material und Oberfläche:
Zinkdruckguss (Zamak) verchromt
Zinkdruckguss (Zamak) schwarz beschichtet
Edelstahl satiniert
Polyamid unbehandelt

Artikel Nr.					
Serie	Ausführung	Werkstoff			
		verchromt	schwarz beschichtet	satiniert	schwarz
		Zamak	Zamak	Edelstahl 1.4404	Polyamid
4001	.03	.53	.57	.35	.87

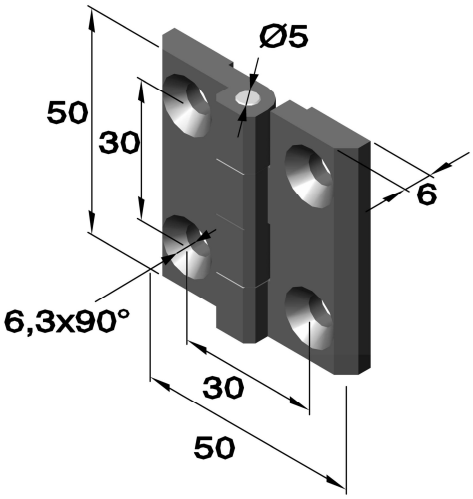

Art.Nr.:4001 (gelocht und gesenkt)
mit Edelstahlstift

Material und Oberfläche:
Edelstahl satiniert

Artikel Nr.				
Serie	Ausführung	Werkstoff		
		verchromt	schwarz	satiniert
		Zamak	Zamak	Edelstahl 1.4404
4001	.04	.53	.57	.35

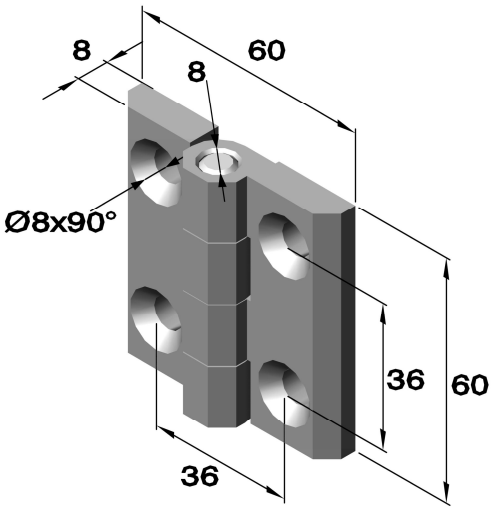

Phone: +49 (0) 231 / 725 790 -0
Fax: +49 (0) 231 / 725 790 -10
Email: info@hokon-verschlusstechnik.de
Homepage: www.hokon-verschlusstechnik.de

Fahrzeug- und Anlagenbauscharniere

Art.Nr.: 4011 (gelocht und gesenkt)
mit Edelstahlstift

Material und Oberfläche:
Zinkdruckguss (Zamak) verchromt
Zinkdruckguss (Zamak) schwarz beschichtet
Edelstahl satiniert

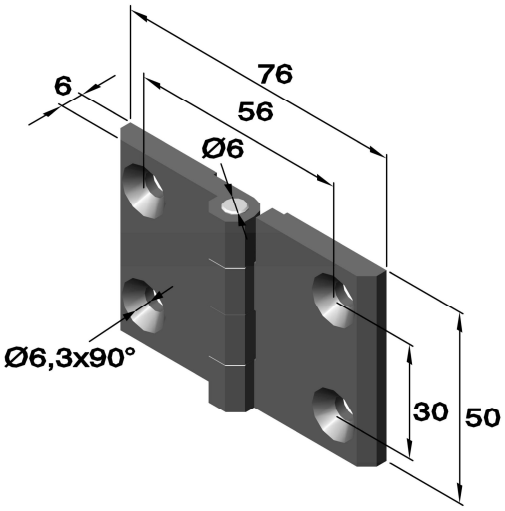

Artikel Nr.				
Serie	Werkstoff			
	Ausführung	verchromt	schwarz beschichtet	satiniert
		Zamak	Zamak	Edelstahl 1.4404
4011	.01	.53	.57	.35

Art.Nr.: HF50 (gelocht und gesenkt)
mit Edelstahlstift

Material und Oberfläche:
Zinkdruckguss (Zamak) schwarz beschichtet

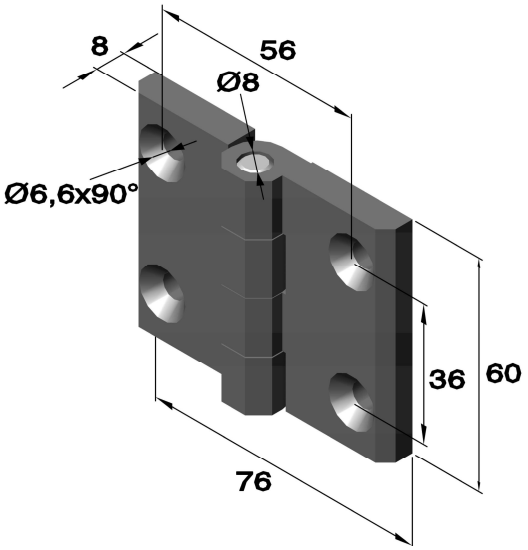

Artikel Nr.	
Serie	Werkstoff
	schwarz beschichtet
	Zamak
HF50	EH-T10-1

Art.Nr. HF50 (gelocht und gesenkt)
mit Edelstahlstift

Material und Oberfläche:
Zinkdruckguss (Zamak) schwarz beschichtet

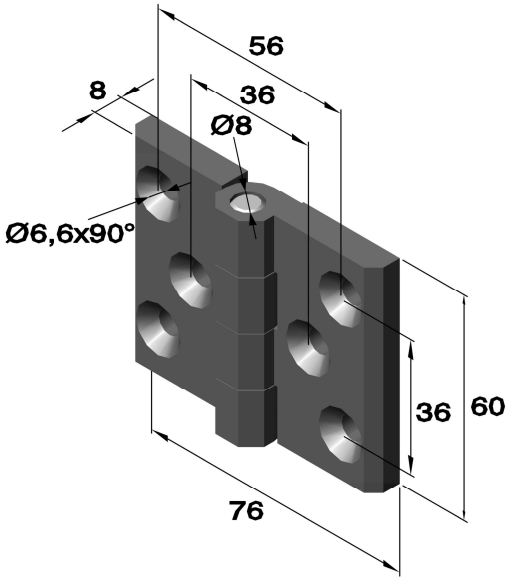

Artikel Nr.	
Serie	Werkstoff
	schwarz beschichtet
	Zamak
HF50	EH-T13-1

Phone: +49 (0) 231 / 725 790 -0
Fax: +49 (0) 231 / 725 790 -10
Email: info@hokon-verschlusstechnik.de
Homepage: www.hokon-verschlusstechnik.de

Fahrzeug- und Anlagenbauscharniere

Art.Nr.: 4013 (gelocht und gesenkt)
mit Edelstahlstift

Material und Oberfläche:
Zinkdruckguss (Zamak) verchromt
Zinkdruckguss (Zamak) schwarz beschichtet
Edelstahl satiniert

Artikel Nr.			
Serie	Werkstoff		
	Ausführung	satiniert	schwarz beschichtet
		Edelstahl 1.4404	Zamak
4013	.01	.35	.57

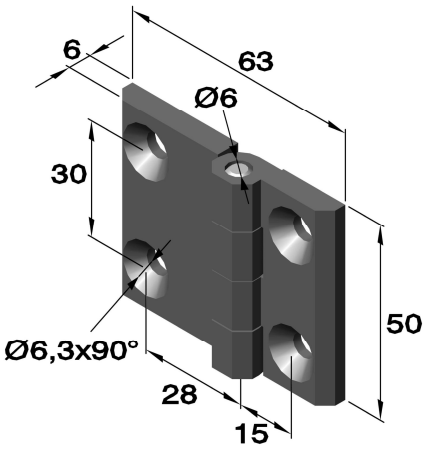

Art.Nr.: 4101 (gelocht und gesenkt)
mit Edelstahlstift

Ausführung .01

Material und Oberfläche:
Zinkdruckguss (Zamak) schwarz beschichtet, Scheibe Polyamid schwarz
Edelstahl satiniert, Scheibe Edelstahl

Artikel Nr.			
Serie	Werkstoff		
	Ausführung	satiniert	schwarz beschichtet
		Edelstahl 1.4404	Zamak
4101	.01	.35	.57
4101	.02	.35	.57

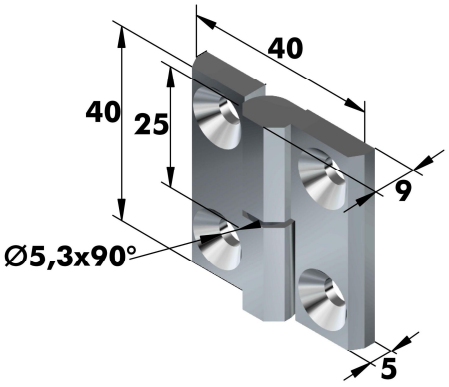

Art.Nr.: 4102 (gelocht und gesenkt)
mit Edelstahlstift

Ausführung .01

Material und Oberfläche:
Zinkdruckguss (Zamak) schwarz beschichtet, Scheibe Polyamid schwarz
Edelstahl satiniert, Scheibe Edelstahl

Artikel Nr.			
Serie	Werkstoff		
	Ausführung	satiniert	schwarz beschichtet
		Edelstahl 1.4404	Zamak
4102	.01	.35	.57
4102	.02	.35	.57

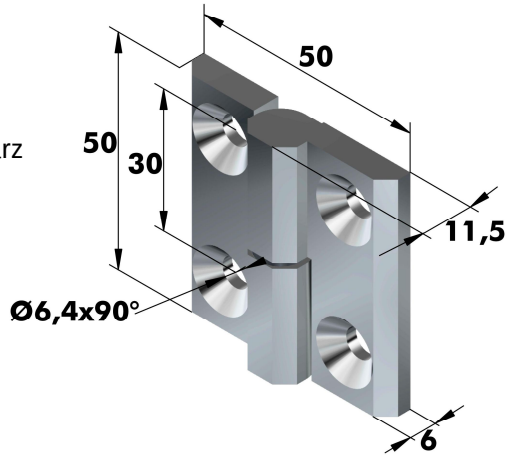

Phone: +49 (0) 231 / 725 790 -0
Fax: +49 (0) 231 / 725 790 -10
Email: info@hokon-verschlusstechnik.de
Homepage: www.hokon-verschlusstechnik.de

Fahrzeug- und Anlagenbauscharniere

Art.Nr.: 4103 (gelocht und gesenkt)

mit Edelstahlstift

Material und Oberfläche:
Zinkdruckguss (Zamak) schwarz beschichtet, Scheibe Polyamid schwarz
Edelstahl satiniert, Scheibe Edelstahl

Artikel Nr.			
Serie	Werkstoff		
	Ausführung	satiniert	schwarz beschichtet
		Edelstahl 1.4404	Zamak
4103	.01	.35	.57
4103	.02	.35	.57

Ausführung .01

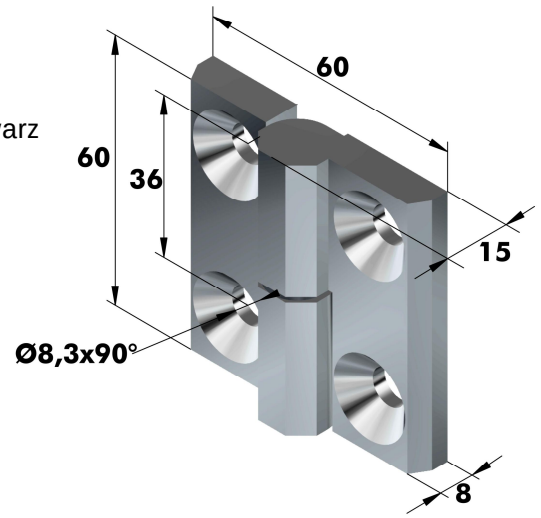

Art.Nr.: HC90 (gelocht und gesenkt)

Stift aus gehärtetem Stahl

Material und Oberfläche:
Zinkdruckguss (Zamak) verchromt
Zinkdruckguss (Zamak) schwarz beschichtet
Edelstahl satiniert

Artikel Nr.				Abmessungen in mm
Serie	Werkstoff			
	verchromt	schwarz beschichtet	satiniert	
	Zamak	Zamak	Edelstahl	H
HC90	ED-T-0	EH-T-0	ES-T-0	0
HC90	ED-T-4	EH-T-4	-	4
HC90	ED-T-6	EH-T-6	-	6
HC90	ED-T-10	EH-T-10	-	10

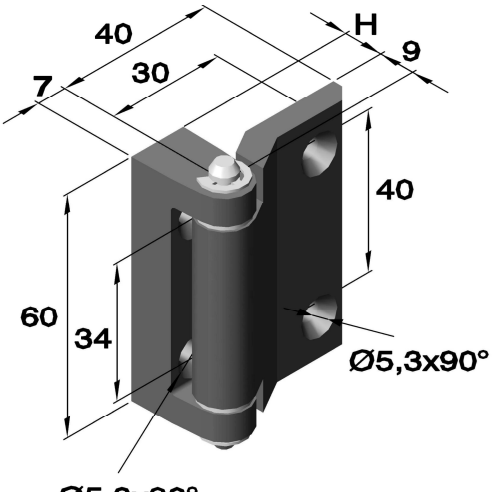

Art.Nr.: HF59 (mit Gewindestifte)

mit verzinktem Stift

Material und Oberfläche:
Zinkdruckguss (Zamak) schwarz beschichtet

Artikel Nr.		
Serie	Werkstoff	Ausführung
	schwarz beschichtet	
	Zamak	
HF59	EH-1	rechts
HF59	EH-2	links

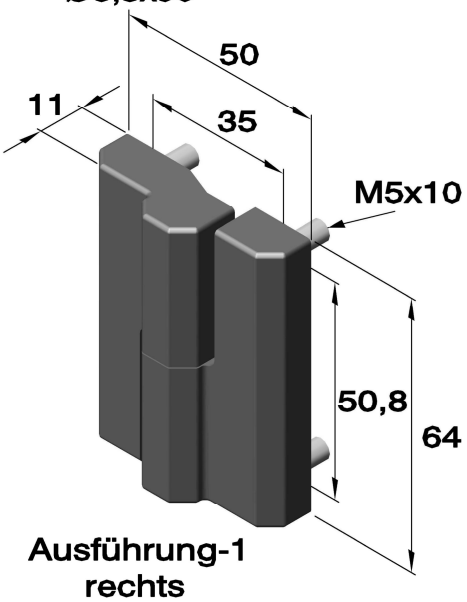

Ausführung-1 rechts

Phone: +49 (0) 231 / 725 790 -0
Fax: +49 (0) 231 / 725 790 -10
Email: info@hokon-verschlusstechnik.de
Homepage: www.hokon-verschlusstechnik.de

Fahrzeug- und Anlagenbauscharniere

Art.Nr.: HS40 (gelocht und gesenkt)
mit Edelstahlstift

Material und Oberfläche:
Zinkdruckguss (Zamak) verchromt
Zinkdruckguss (Zamak) schwarz beschichtet

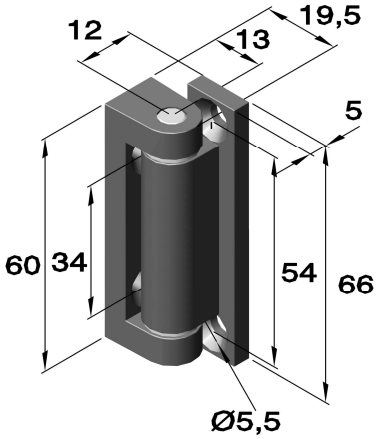

Artikel Nr.		
Serie	Werkstoff	
	verchromt	schwarz beschichtet
	Zamak	Zamak
HS40	ED-19	EH-19

Art.Nr.: HS40 (gelocht und gesenkt)
mit Edelstahlstift

Material und Oberfläche:
Zinkdruckguss (Zamak) verchromt
Zinkdruckguss (Zamak) schwarz beschichtet

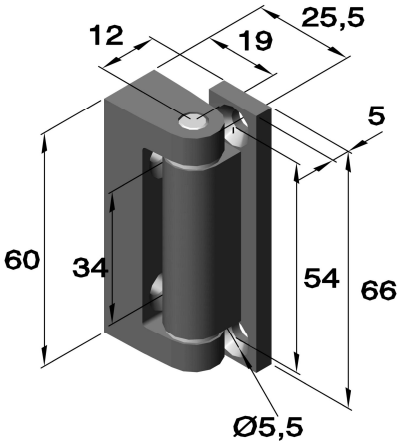

Artikel Nr.		
Serie	Werkstoff	
	verchromt	schwarz beschichtet
	Zamak	Zamak
HS40	ED-25	EH-25

Art.Nr.: HS50 (mit Innengewinde)
mit Edelstahlstift

Material und Oberfläche:
Zinkdruckguss (Zamak) verchromt
Zinkdruckguss (Zamak) schwarz beschichtet

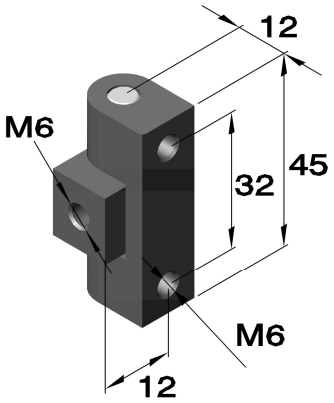

Artikel Nr.		
Serie	Werkstoff	
	verchromt	schwarz beschichtet
	Zamak	Zamak
HS50	ED-1	EH-1

Phone: +49 (0) 231 / 725 790 -0
Fax: +49 (0) 231 / 725 790 -10
Email: info@hokon-verschlusstechnik.de
Homepage: www.hokon-verschlusstechnik.de

Fahrzeug- und Anlagenbauscharniere

Art.Nr.: HC10 (mit Innengewinde)

mit verzinktem Stift

Blechstärke 1,5-2,0mm

Material und Oberfläche:
Zinkdruckguss (Zamak) verchromt
Zinkdruckguss (Zamak) schwarz beschichtet
Edelstahl satiniert

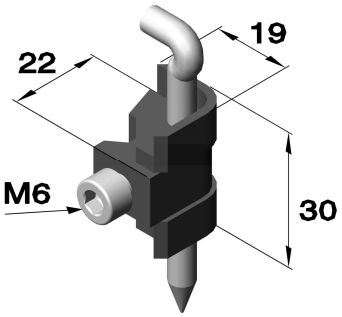

Artikel Nr.			
Serie	Werkstoff		
	verchromt	schwarz beschichtet	satiniert
	Zamak	Zamak	Edelstahl
HC10	ED-T20-1	EH-T20-1	ES-T20-1

Blechausschnitt

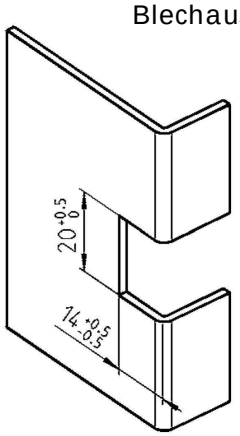

Phone: +49 (0) 231 / 725 790 -0
Fax: +49 (0) 231 / 725 790 -10
Email: info@hokon-verschlusstechnik.de
Homepage: www.hokon-verschlusstechnik.de

Fahrzeug- und Anlagenbauscharniere

Phone: +49 (0) 231 / 725 790 -0
Fax: +49 (0) 231 / 725 790 -10
Email: info@hokon-verschlusstechnik.de
Homepage: www.hokon-verschlusstechnik.de

Aluminiumscharniere



Art.:6087



Art.:6023



Art.:6022



Art.:6848.70

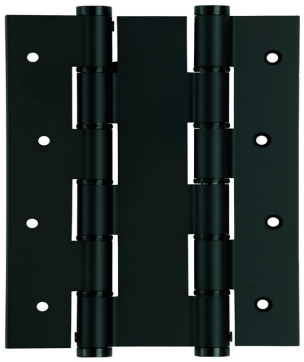

Art.:158.5914



Art.:6876



Art.: 6088



Art.: 6872



Art.: 6871



Art.:158.5314



Art.:158.5414



Art.:158.5814



Art.:158.6117



Art.:158.6117

Phone: +49 (0) 231 / 725 790 -0
Fax: +49 (0) 231 / 725 790 -10
Email: info@hokon-verschlusstechnik.de
Homepage: www.hokon-verschlusstechnik.de

Aluminiumscharniere

Stangenscharniere aus Aluminium

gerollt

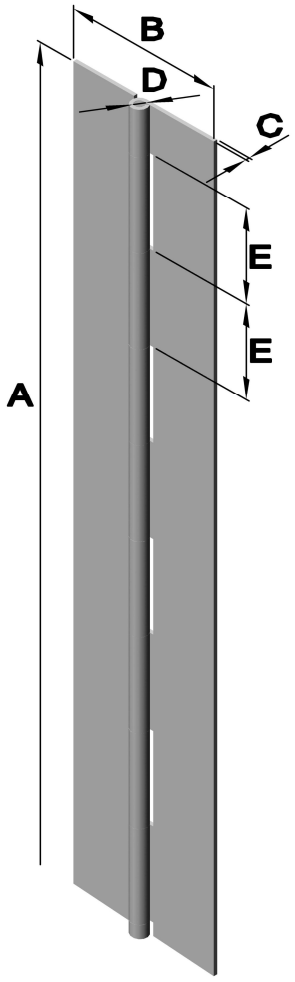

Art.Nr.	Werkstoff		Abmessungen in mm				
	Stange	Stift	A	B	C	D Stift Ø	E
6716.70	Aluminium	Stahl	2000	20	0,6	2,4	15
6725.70	Aluminium	Stahl	2000	25	0,8	2	15
6755.70	Aluminium	Aluminium	2000	35	1	3	30
6769.70	Aluminium	Aluminium	2000	40	1,2	3	20
6776.70	Aluminium	Aluminium	2040	40	1,5	4	15
6784.70	Aluminium	Aluminium	2000	50	1,2	3	20
6786.70	Aluminium	Aluminium	2000	50	1,5	4	15
6806.70	Aluminium	Aluminium	2000	60	2	6	30
6820.70	Alu 5754	Aluminium	2000	80	3	6	40

Aluminiumprofil-Scharnier

Breite 50

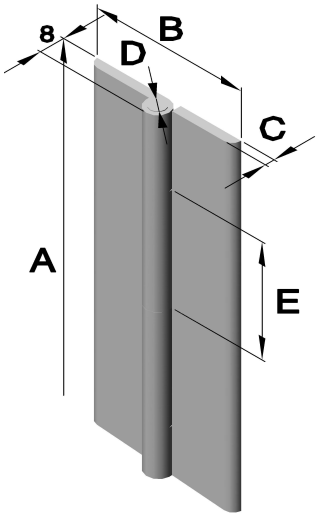

Art.Nr.	Werkstoff		Abmessungen in mm				
	Stange	Stift	A	B	C	D Stift Ø	E
6848.70	Alu 6060 T5	Edelstahl	2000	50	3	5,2	35,5

Scharniere können auf Anfrage in anderen Längen geliefert werden.
Ausführung gebohrt auf Anfrage.

Phone: +49 (0) 231 / 725 790 -0
Fax: +49 (0) 231 / 725 790 -10
Email: info@hokon-verschlusstechnik.de
Homepage: www.hokon-verschlusstechnik.de

Aluminiumscharniere

HoKon
VERSCHLUSSTECHNIK &
SONDERKONSTRUKTIONEN

Aluminiumprofil-Scharnier

Art.Nr.	Werkstoff		Abmessungen in mm				
	Stange Alu 6082 T5	Stift	A	B	C	D Stift Ø	E
6841.71	eloxiert	Edelstahl	915	31,75	1,3	2,2	12,7
6842.70	unbehandelt	Edelstahl	1830	31,75	1,3	2,2	12,7
6847.71	eloxiert	Edelstahl	915	44,45	1,3	2,2	12,7
6845.70	unbehandelt	Edelstahl	1830	44,45	1,3	2,2	12,7
6843.71	eloxiert	Edelstahl	915	63,5	1,3	2,2	12,7
6849.70	unbehandelt	Edelstahl	1830	63,5	1,3	2,2	12,7

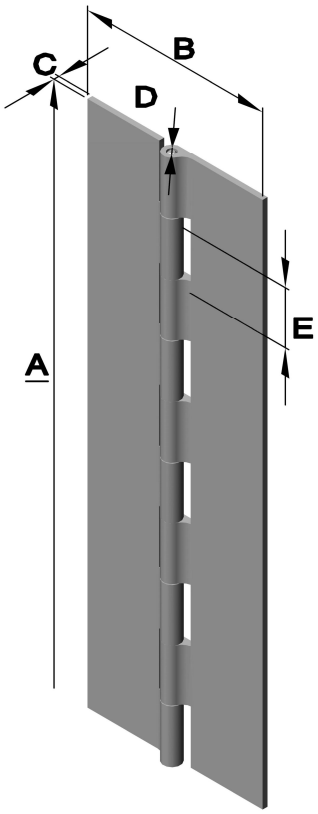

Scharniere können auf Anfrage in anderen Längen geliefert werden.
Ausführung gebohrt auf Anfrage.

Aluminiumprofil-Scharnier mit Doppelgelenk

Öffnungswinkel 180° ohne Dichtung (separat zu bestellen)

Art.Nr.	Werkstoff		Abmessungen in mm		
	Stange	Stift	A	B	D Stift Ø
6850.70	Alu 6060 T5	Edelstahl	2000	65	5
6851.70	Alu 6060 T5	Edelstahl	2500	15	5
6852.70	Alu 6060 T5	Edelstahl	3000	115	5

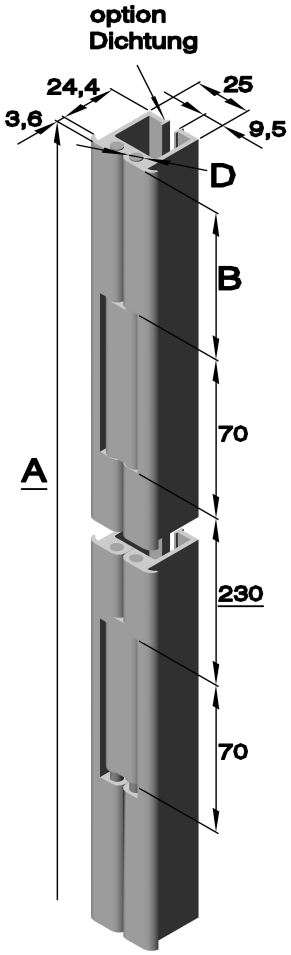



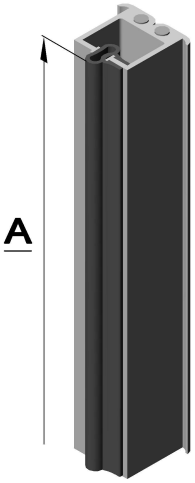

Dichtung

für Scharnier mit Doppelgelenk

Art.Nr.	Werkstoff	Abmessungen in mm
		A
6853.D	Gummi schwarz	2000
6854.D	Gummi schwarz	2500
6855.D	Gummi schwarz	3000

Phone: +49 (0) 231 / 725 790 -0
Fax: +49 (0) 231 / 725 790 -10
Email: info@hokon-verschlusstechnik.de
Homepage: www.hokon-verschlusstechnik.de

Aluminiumscharniere

HoKon
VERSCHLUSSTECHNIK &
SONDERKONSTRUKTIONEN

Art.Nr. 6540 (gebohrt und gesenkt)
Freischwingend

Artikel Nr.			
Serie	Ausführung	Werkstoff	
		Aluminium 6060 T5	
		Silber	schwarz
6540	.01 ohne Stopfen	.70	.77
6540	.02 mit Stopfen	.70	.77

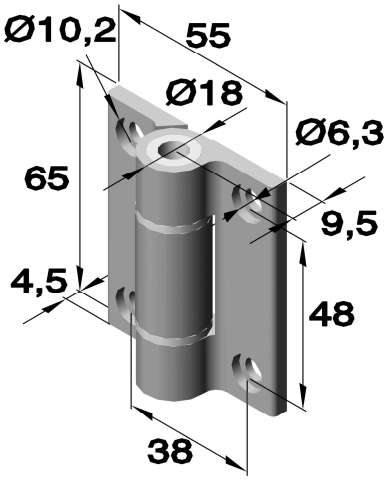

Art.Nr. 6872; 6873 (gebohrt und gesenkt)
Federscharnier
mit integrierter Feder

Artikel Nr.				Federkraft in N.m		
Serie	Ausführung	Werkstoff		0°	90°	180°
		Aluminium 6060 T5				
		Silber	schwarz			
6872	.01 öffnend	.70	.77	0,23	0,45	0,7
6872	.03 schließend	.70	.77	0,23	0,45	0,7
6872	.02 öffnend	.70	.77	0,12	0,24	0,35
6872	.04 schließend	.70	.77	0,12	0,24	0,35
6873	.01 öffnend	.70	.77	0,9	1,1	1,3
6873	.02 schließend	.70	.77	0,9	1,1	1,3

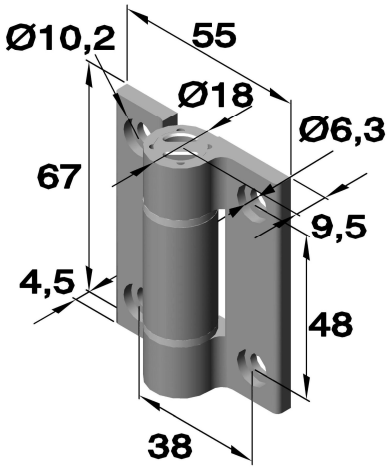

Art.Nr.:6874(gelocht und gesenkt)
Rastscharnier

Raststellungen alle 30° von 0° bis 270°.
Mit 3 verschiedenen Rastmomenten erhältlich.

Artikel Nr.			Drehmoment
Serie	Ausführung	Werkstoff schwarz Alu 6060 T5	
6874	.01	.77	1,8 N.m
6874	.02	.77	2,5 N.m
6874	.03	.77	3,2 N.m
6874	.04	.77	5,0 N.m

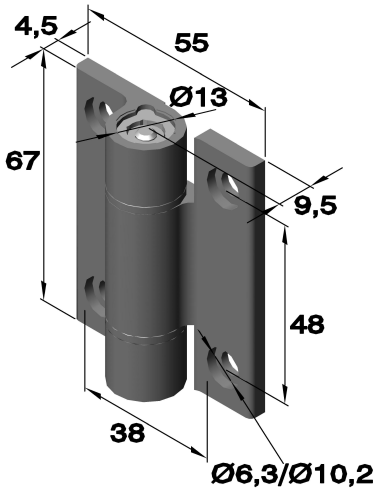

Phone: +49 (0) 231 / 725 790 -0
Fax: +49 (0) 231 / 725 790 -10
Email: info@hokon-verschlusstechnik.de
Homepage: www.hokon-verschlusstechnik.de

Aluminiumscharniere

Art.Nr.:6871 (gelocht und gesenkt)
Drehmomentscharnier

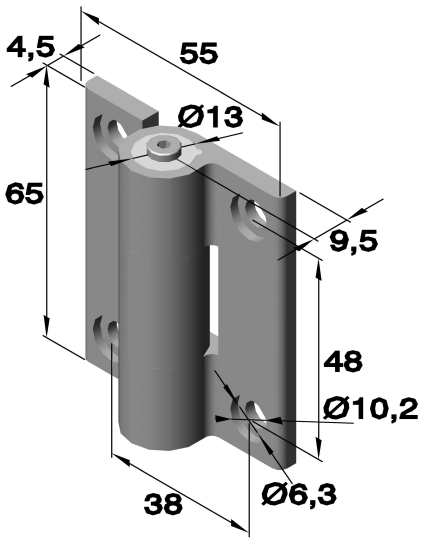

Haltedrehmoment: 0 - 5 N.m max.
Stellschraube: Innensechskant 4
Temperaturfestigkeit: -20 °C bis + 80 °C

Max. Zugfestigkeit: 6000 N
Max. Scherfestigkeit: 5000 N

Artikel Nr.			
Serie	Ausführung	Werkstoff	
		farblos	schwarz
		Alu 6060 T5	Alu 6060 T5
6871	.04	.70	.77

Art.Nr.:6871 (gelocht und gesenkt)
Drehmomentscharnier

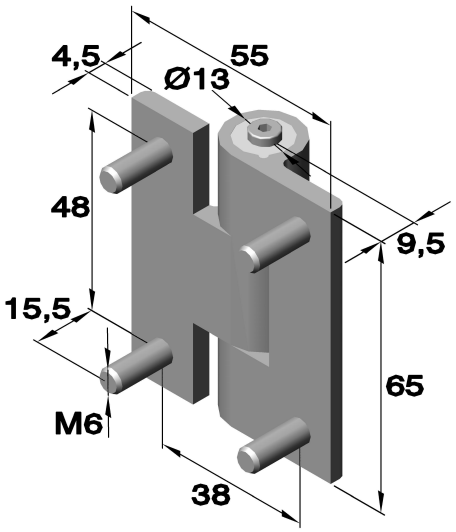

Haltedrehmoment: 0 - 5 N.m max.
Stellschraube: Innensechskant 4
Temperaturfestigkeit: -20 °C bis + 80 °C

Max. Zugfestigkeit: 6000 N
Max. Scherfestigkeit: 5000 N

Artikel Nr.			
Serie	Ausführung	Werkstoff	
		unbehandelt	schwarz
		Alu 6060 T5	Alu 6060 T5
6871	.05	.70	.77

Art.Nr. 6088 (gebohrt und gesenkt)

mit Feder und Nylon Zwischenring

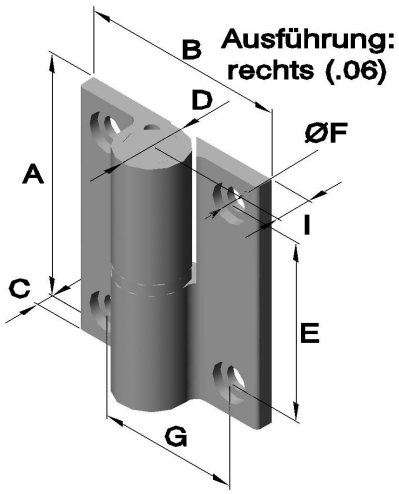

Bis zu einem Öffnungswinkel von 80° bewegt sich das Scharnier automatisch in die Anfangsposition zurück.
Über 80° ist die Federfunktion aufgehoben.
Ausführung links (.05) ist spiegelbildlich zu Ausführung rechts (.06).

Artikel Nr.				Abmessungen in mm							
Serie	Ausführung		Werkstoff	A	B	C	D	E	Ø F	G	I
	links	rechts	Aluminium 6060 T5								
6088	.05	.06	.77 (Silber)	65	55	4,5	18	48	6,5-10,4	38	9,5
6088	.07	.08	.77 (schwarz)	65	55	4,5	18	48	6,5-10,4	38	9,5

Phone: +49 (0) 231 / 725 790 -0
Fax: +49 (0) 231 / 725 790 -10
Email: info@hokon-verschlusstechnik.de
Homepage: www.hokon-verschlusstechnik.de

Aluminiumscharniere

Art.Nr. 6876 (gebohrt und gesenkt)
Freischwingendes Scharnier

Artikel Nr.			
Serie	Aus-führung	Werkstoff	
		Aluminium 6060 T5	
		Silber	schwarz
6876	.08	.71	-
6876	.09	-	.77

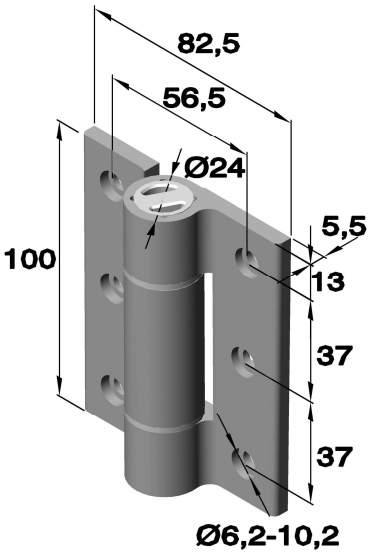

Art.Nr. 6876 (gebohrt und gesenkt)
Federscharnier

mit integrierter Feder

Artikel Nr.				Federkraft in N.m		
Serie	Aus-führung	Werkstoff		0°	90°	180°
		Aluminium 6060 T5				
		Silber	schwarz			
6876	.01	.70.	.77	2,4	3,1	3,8
6876	.02	.70	.77	2,4	3,1	3,8

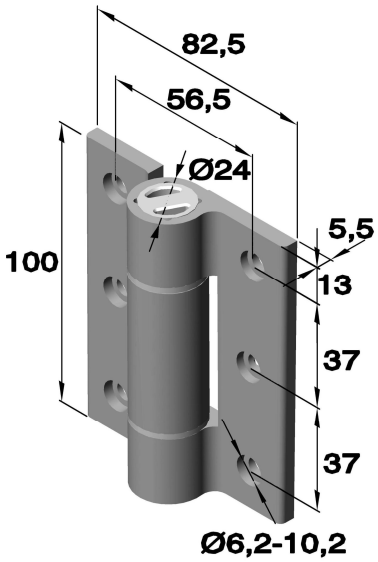

Art.Nr. 6876 (gebohrt und gesenkt)
Soft-Closing Drehmoment Scharnier

Öffnet und schließt gedämpft
Funktion bis 115° gewährleistet
Drehmoment pro Paar: 2,5 bis 4,5 N.m

Artikel Nr.		
Serie	Aus-führung	Werkstoff
		Eloxiert farblos
		Aluminium 6060 T5
6876	.06	.71

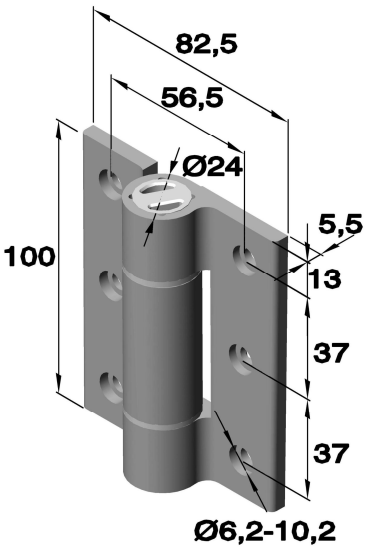

Phone: +49 (0) 231 / 725 790 -0
Fax: +49 (0) 231 / 725 790 -10
Email: info@hokon-verschlusstechnik.de
Homepage: www.hokon-verschlusstechnik.de

Aluminiumscharniere

Art.Nr.:6960 (gelocht und gesenkt)
Federscharnier

mit integrierter Feder

Artikel Nr.				Federkraft in N.m		
Serie	Ausführung	Werkstoff				
		farblos	schwarz	0°	90°	180°
		Alu 6060 T5	Alu 6060 T5			
6960	.01	.71	.77	0,2	0,12	0,07

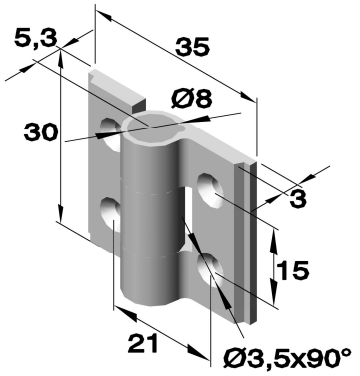

Art.Nr.:6871(gelocht und gesenkt)
Drehmomentscharnier

Stellschraube: Innensechskant 2,5
Temperaturfestigkeit: -20 °C bis + 80 °C

Max. Zugfestigkeit : 2240 N
Max. Scherfestigkeit: 1050 N

Artikel Nr.				
Serie	Ausführung	Werkstoff		
		unbehandelt	farblos	schwarz
		Alu 6060 T5	Alu 6060 T5	Alu 6060 T5
6871	.01	.70	-	.77
6871	.02	-	.70	-

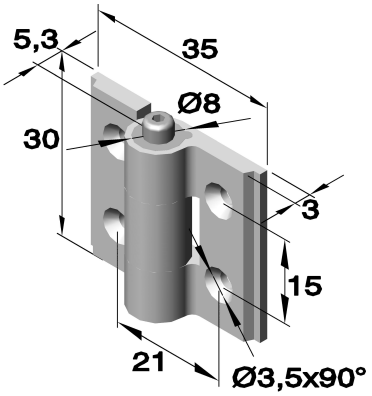

Art.Nr.:6871 (gelocht und gesenkt)
Rastscharnier

Raststellung alle 30° von 0° bis 270°
Rastmoment ist nicht einstellbar

Artikel Nr.			
Serie	Ausführung	Werkstoff	
		Eloxiert farblos	Eloxiert schwarz
		Alu 6060 T5	Alu 6060 T5
6871	.06	.71	.77

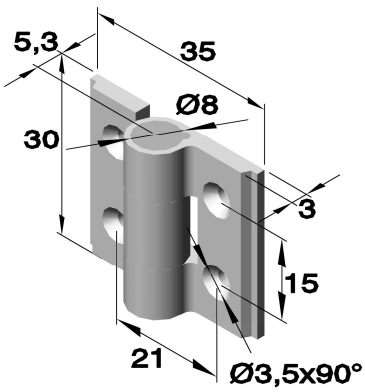

Phone: +49 (0) 231 / 725 790 -0
Fax: +49 (0) 231 / 725 790 -10
Email: info@hokon-verschlusstechnik.de
Homepage: www.hokon-verschlusstechnik.de

Aluminiumscharniere

Art.Nr. 158. 5314.__.__ (Federkraft einstellbar)

mit integrierter Feder

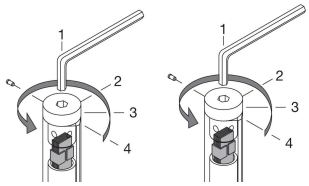

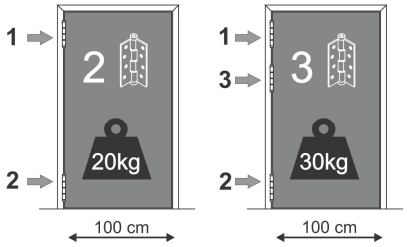

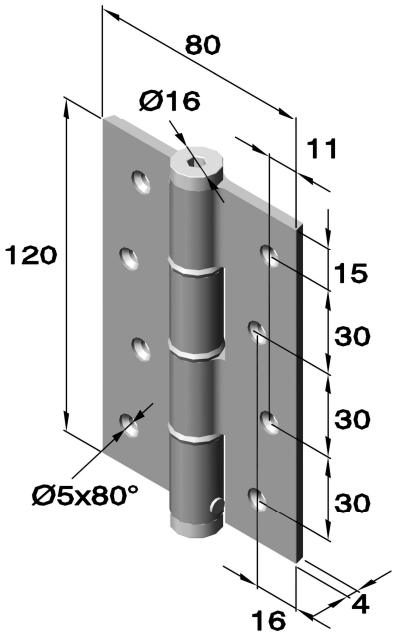

Artikel Nr.			Traglast in kg	
Serie	Werkstoff		Bei 2 Scharnieren	Bei 3 Scharnieren
	Aluminium	Eloxiert		
158.5314.01	.71	Silber	20	30
158.5314.02	.72	Gold	20	30
158.5314.03	.73	Bronze	20	30
158.5314.06	.76	Weiß	20	30
158.5314.09	.77	Schwarz	20	30

Dieses Produkt wird nur als Paar ausgeliefert.
Schließt die Tür automatisch,
eingebaute Mechanik ist sehr widerstandsfähig und einstellbar.
Max. Öffnungswinkel 180°.

Art.Nr. 158. 5814.__.__ (Federkraft einstellbar)

mit integrierter Feder

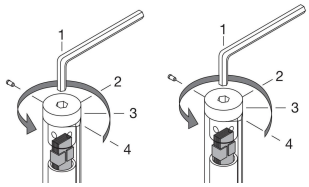

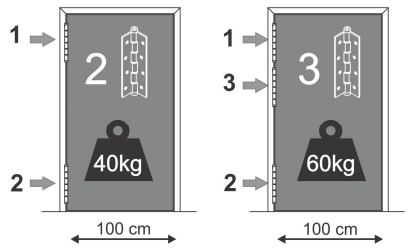

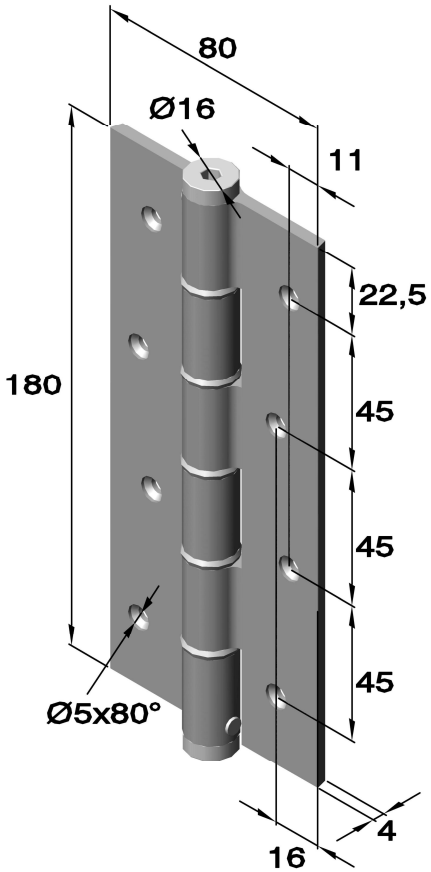

Artikel Nr.			Traglast in kg	
Serie	Werkstoff		Bei 2 Scharnieren	Bei 3 Scharnieren
	Aluminium	Eloxiert		
158.5814.01	.71	Silber	40	60
158.5814.02	.72	Gold	40	60
158.5814.03	.73	Bronze	40	60
158.5814.06	.76	Weiß	40	60
158.5814.09	.77	Schwarz	40	60

Dieses Produkt wird nur als Paar ausgeliefert.
Schließt die Tür automatisch,
eingebaute Mechanik ist sehr widerstandsfähig und einstellbar.
Max. Öffnungswinkel 180°.

Phone: +49 (0) 231 / 725 790 -0
Fax: +49 (0) 231 / 725 790 -10
Email: info@hokon-verschlusstechnik.de
Homepage: www.hokon-verschlusstechnik.de

Aluminiumscharniere

Art.Nr. 158. 5414.__.__ (Federkraft einstellbar)

Doppelgelenkscharnier/Pendeltürscharnier
mit integrierter Feder

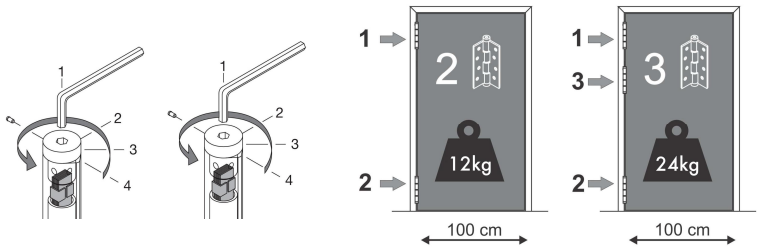

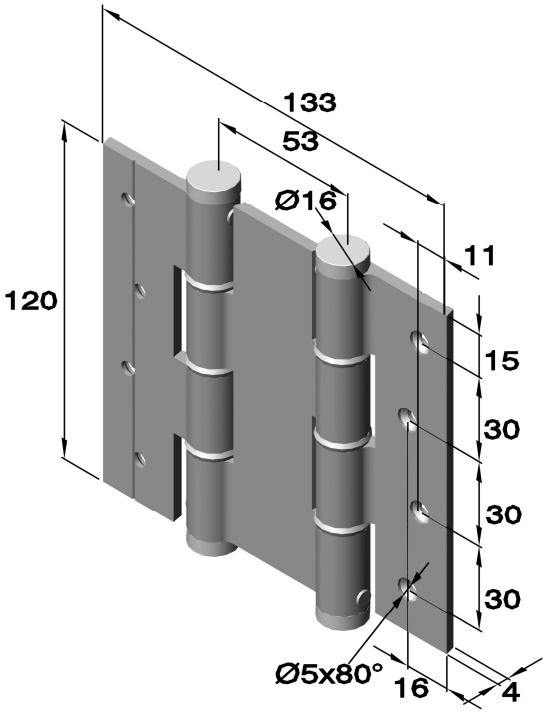

Artikel Nr.			Traglast in kg	
Serie	Werkstoff		Bei 2 Scharnieren	Bei 3 Scharnieren
	Aluminium	Eloxiert		
158.5414.01	.71	Silber	12	24
158.5414.02	.72	Gold	12	24
158.5414.03	.73	Bronze	12	24
158.5414.06	.76	Weiß	12	24
158.5414.09	.77	Schwarz	12	24

Dieses Produkt wird nur als Paar ausgeliefert.
Schließt die Tür automatisch,
eingebaute Mechanik ist sehr widerstandsfähig und einstellbar.
Max. Öffnungswinkel 180°.

Art.Nr. 158. 5914.__.__ (Federkraft einstellbar)

Doppelgelenkscharnier/Pendeltürscharnier
mit integrierter Feder

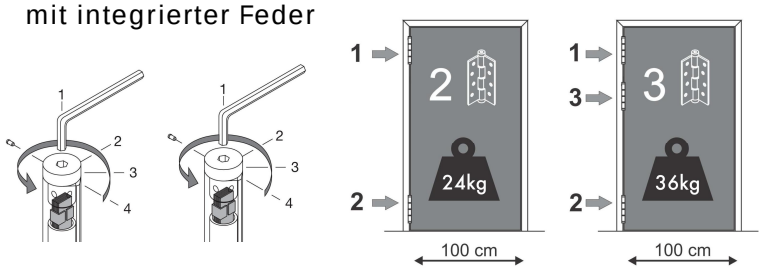

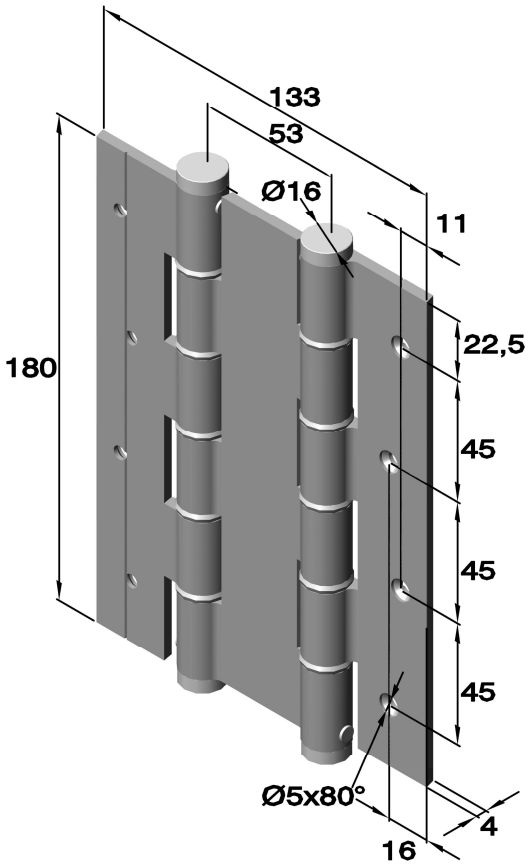

Artikel Nr.			Traglast in kg	
Serie	Werkstoff		Bei 2 Scharnieren	Bei 3 Scharnieren
	Aluminium	Eloxiert		
158.5914.01	.71	Silber	24	36
158.5914.02	.72	Gold	24	36
158.5914.03	.73	Bronze	24	36
158.5914.06	.76	Weiß	24	36
158.5914.09	.77	Schwarz	24	36

Dieses Produkt wird nur als Paar ausgeliefert.
Schließt die Tür automatisch,
eingebaute Mechanik ist sehr widerstandsfähig und einstellbar.
Max. Öffnungswinkel 180°.

Phone: +49 (0) 231 / 725 790 -0
Fax: +49 (0) 231 / 725 790 -10
Email: info@hokon-verschlusstechnik.de
Homepage: www.hokon-verschlusstechnik.de

Aluminiumscharniere

Art.Nr. 158. 6314.__.__ (Federkraft einstellbar)

mit integrierter Feder

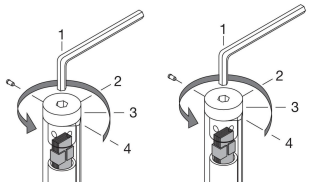

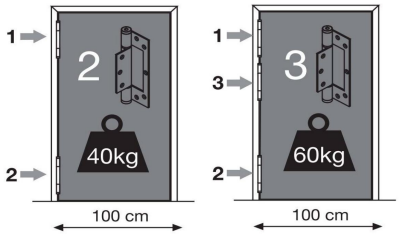

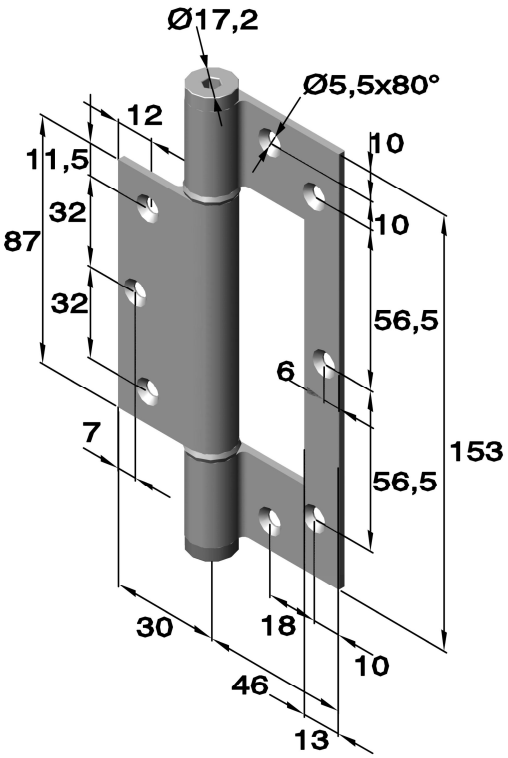

Artikel Nr.			Traglast in kg	
Serie	Werkstoff		Bei 2 Scharnieren	Bei 3 Scharnieren
	Aluminium	Eloxiert		
158.6314.01	.71	Silber	40	60
158.6314.02	.72	Gold	40	60
158.6314.03	.73	Bronze	40	60
158.6314.06	.76	Weiß	40	60
158.6314.09	.77	Schwarz	40	60

Dieses Produkt wird nur als Paar ausgeliefert.
Schließt die Tür automatisch,
eingebaute Mechanik ist sehr widerstandsfähig und einstellbar.
Max. Öffnungswinkel 180°.

Art.Nr. 158. 6717.__.__ (Federkraft einstellbar)

mit integrierter Feder

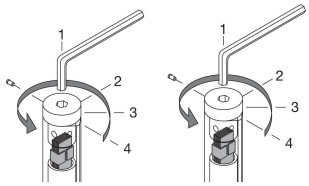

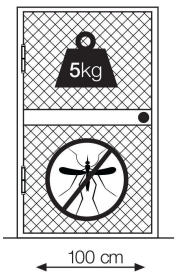

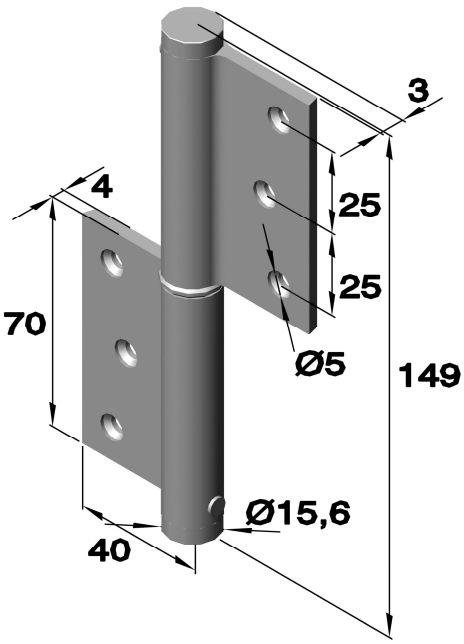

Artikel Nr.		
Serie	Werkstoff	
	Aluminium	Eloxiert
158.6717.01	.71	Silber
158.6717.02	.72	Gold
158.6717.03	.73	Bronze
158.6717.06	.76	Weiß
158.6717.09	.77	Schwarz

Dieses Produkt wird nur als Paar ausgeliefert.
Schließt die Tür automatisch,
eingebaute Mechanik ist sehr widerstandsfähig und einstellbar.
Max. Öffnungswinkel 180°.

Phone: +49 (0) 231 / 725 790 -0
Fax: +49 (0) 231 / 725 790 -10
Email: info@hokon-verschlusstechnik.de
Homepage: www.hokon-verschlusstechnik.de

Aluminiumscharniere

Aluminiumfitschen

Art.Nr: 6085 (gelocht und gesenkt)
mit festem, verzinktem Stahlstift und Nylonüberzug

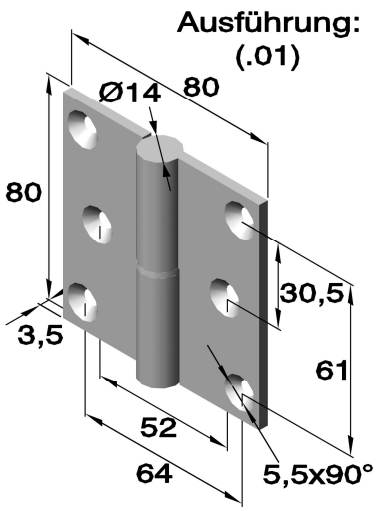

Stiftdurchmesser 8mm

Artikel Nr.			
Serie	Ausführung		Werkstoff Aluminium
	links	rechts	eloxiert
6085	.01	.02	.70

Art.Nr: 6086 (gelocht und gesenkt)
mit festem, verzinktem Stahlstift und Nylonüberzug

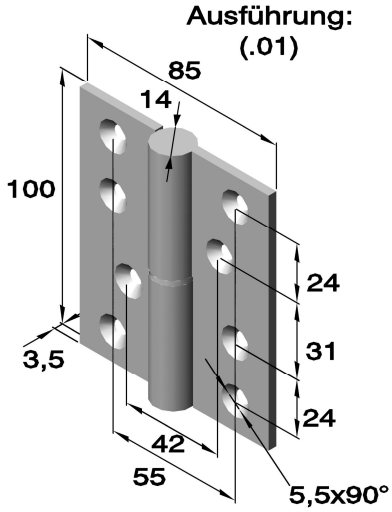

Stiftdurchmesser 8mm

Artikel Nr.			
Serie	Ausführung		Werkstoff Aluminium
	links	rechts	eloxiert
6086	.01	.02	.70

Art.Nr: 6087 (gelocht und gesenkt)
mit festem, verzinktem Stahlstift und Nylonüberzug

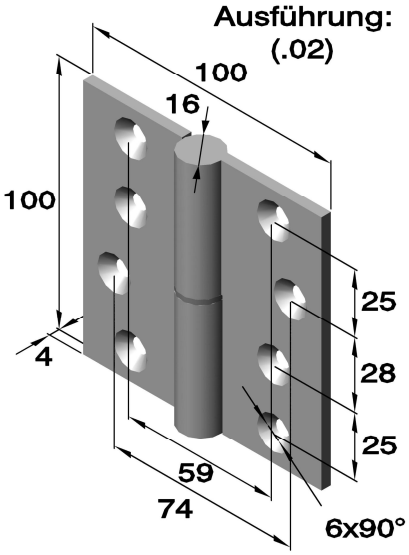

Stiftdurchmesser 9mm

Artikel Nr.			
Serie	Ausführung		Werkstoff Aluminium
	links	rechts	eloxiert
6087	.01	.02	.70

Phone: +49 (0) 231 / 725 790 -0
Fax: +49 (0) 231 / 725 790 -10
Email: info@hokon-verschlusstechnik.de
Homepage: www.hokon-verschlusstechnik.de

Aluminiumscharniere

HoKon
VERSCHLUSSTECHNIK &
SONDERKONSTRUKTIONEN

Anschweißbandrollen „ABR“ mit runden Enden

FVS mit festem Edelstahlstift und Messing-Zwischenring.
AVS mit ausziehbarem Edelstahlstift und Messing-Zwischenring.

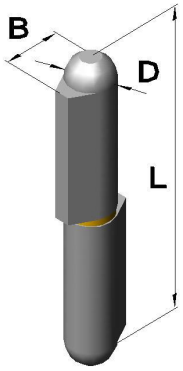

Artikel Nr.					Abmessungen in mm			
Serie	L	Ausführung		Werkstoff unbehandelt Aluminium	D	B	d	Tragkraft ca. in kg
ABR	60	FVS	AVS	.70	10	12	6	50
ABR	80	FVS	AVS	.70	13	16	8	70
ABR	100	FVS	-	.70	16	20	10	100
ABR	120	FVS	AVS	.70	16	20	10	120
ABR	150	FVS	-	.70	20	25,5	13	150
ABR	180	FVS	-	.70	20	25,5	13	170

Art.Nr.:6022

mit vernietetem Edelstahlstift, Bohrungen auf Anfrage

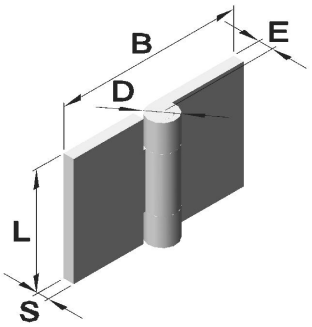

Artikel Nr.			Abmessungen in mm									
Serie	Aus-führung	Werkstoff unbehandelt Aluminium	L	B	C Ø	D	E	F	f	G	S	Stift Ø
6022	.01	.70	32	50	-	8	4	-	-	-	3	5,2
6022	.02	.70	50	50	-	8	4	-	-	-	3	5,2
6022	.03	.70	32	50	3,2	8	4	30	-	20	3	5,2

Art.Nr.:6023

mit vernietetem Edelstahlstift, Bohrungen auf Anfrage

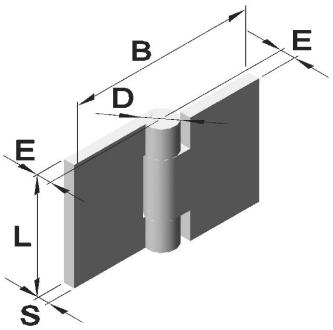

Artikel Nr.			Abmessungen in mm					
Serie	Aus-führung	Werkstoff unbehandelt Aluminium	L	B	D	E	S	Stift Ø
6023	.01	.70	32	50	8	4	3	5,2
6023	.02	.70	50	50	8	4	3	5,2

Phone: +49 (0) 231 / 725 790 -0
Fax: +49 (0) 231 / 725 790 -10
Email: info@hokon-verschlusstechnik.de
Homepage: www.hokon-verschlusstechnik.de

HoKon
VERSCHLUSSTECHNIK &
SONDERKONSTRUKTIONEN

Gekröpfte Scharniere













Phone: +49 (0) 231 / 725 790 -0
Fax: +49 (0) 231 / 725 790 -10
Email: info@hokon-verschlusstechnik.de
Homepage: www.hokon-verschlusstechnik.de

Gekröpfte Scharniere

Art.Nr.:6030 (gelocht und gesenkt)
mit festem Edelstahlstift

Artikel Nr.			Abmessungen										
Serie	Aus-führung	Werkstoff verchromt Messing	L	B	b	C Ø	D	E	f1	f2	G	S	Stift Ø
6030	.01	.23	38	18,5	16,5	4	6	16,5	9	7	23	1,5	3

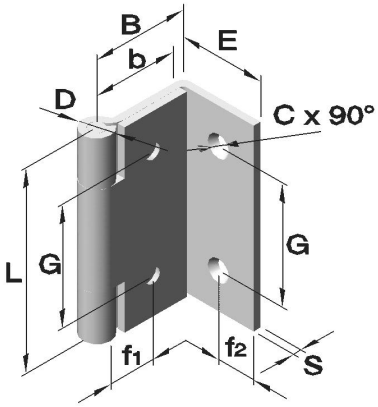

Art.Nr.:6031 (gelocht und gesenkt)
mit festem Edelstahlstift

Artikel Nr.			Abmessungen in mm									
Serie	Aus-führung	Werkstoff verchromt Messing	L	B	C Ø	D	E	f1	f2	G	S	Stift Ø
6031	.01	.23	38	18,5	4	6	16,5	9	7	23	1,5	3

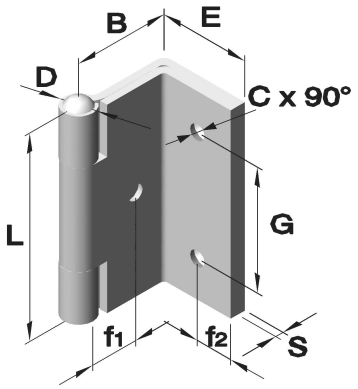

Art.Nr.:6031
mit festem Edelstahlstift, gelocht

Artikel Nr.			Abmessungen									
Serie	Aus-führung	Werkstoff Edelstahl glänzend 1.4401	L1	L2	B1	B2	D	E1	E2	G	S	Stift Ø
6031	.02	.35	40	60	21,5	30	6	14,5	3	36	1,5	3

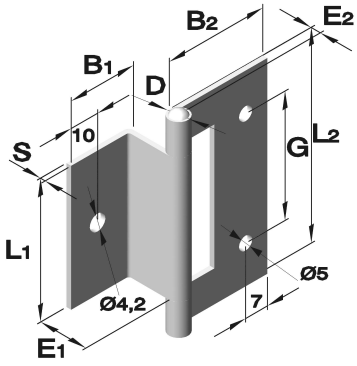

Art.Nr.:6032 (gelocht und gesenkt)
mit losem Edelstahlstift

Artikel Nr.			Abmessungen in mm								
Serie	Aus-führung	Werkstoff Edelstahl poliert 1.4016	L	B1	B2	C Ø	D	E1	E2	S	Stift Ø
6032	.01	.30	50	20,3	24,5	4,8	5,4	1,5	2,7	1,2	3

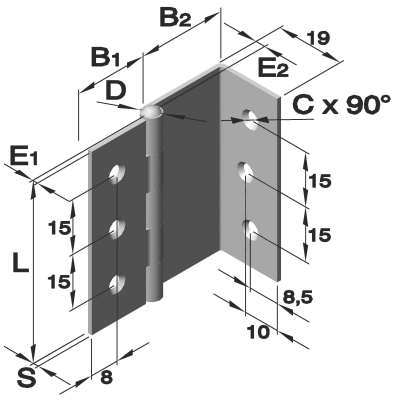

Phone: +49 (0) 231 / 725 790 -0
Fax: +49 (0) 231 / 725 790 -10
Email: info@hokon-verschlusstechnik.de
Homepage: www.hokon-verschlusstechnik.de

Gekröpfte Scharniere

Art.Nr.:6033 (gelocht und gesenkt)
mit festem Edelstahlstift

Artikel Nr.			Abmessungen in mm							
Serie	Aus-führung	Werkstoff Edelstahl glänzend 1.4016	L	B	B2	C Ø	D	E	S	Stift Ø
6033	.01	.30	50	13,5	15	4	5	2.5	1	3

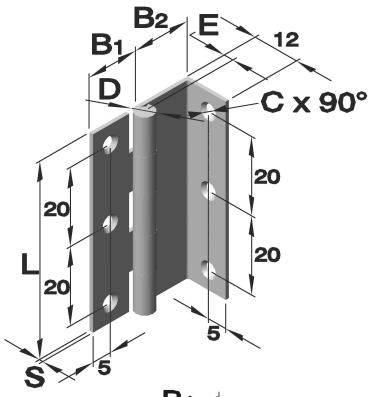

Art.Nr.:6034 (gelocht und gesenkt)
mit ausziehbarem Edelstahlstift

Artikel Nr.				Abmessungen in mm											
Serie	Aus-führung	Werkstoff verchromt 1.4016	Werkstoff bruniert 1.4016	L	B1	B2	C Ø	D	E1	E2	F1	F2	G	S	Stift Ø
6034	.01	.03	.07	38	22,5	19	4,7	6	4	21	7,5	10	18	1,5	3
6034	.02	.03	-	38	23	19	4	6	3,5	17	7	8	26	1,5	3
6034	.03	.03	-	38	24,5	19	4,7	6	4	19	7,5	10	18	1,5	3

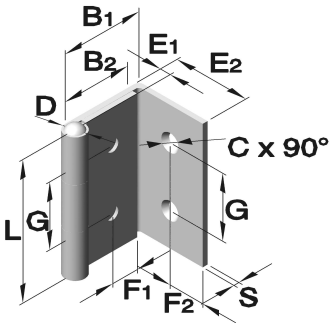

Art.Nr.:6035 (gelocht und gesenkt)
mit ausziehbarem Stift

Artikel Nr.			Abmessungen in mm									
Serie	Aus-führung	Werkstoff verchromt Stahl	L1	L2	B1	B2	C Ø	D	E1	E2	S	Stift Ø
6035	.02	.03	55	25	16,5	37,5	4,75	6	3	12	1,5	3

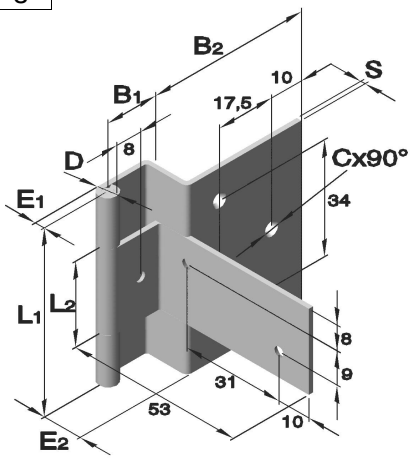

Art.Nr.:6037 (gelocht und gesenkt)
mit ausziehbarem Stift

Artikel Nr.			
Serie	Aus-führung	Werkstoff vermessingt Stahl	Werkstoff vernickelt Stahl
6037	.01	.02	03

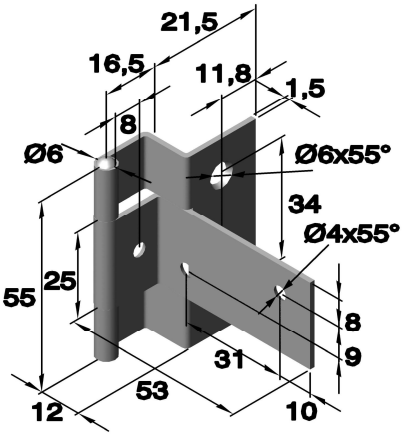

Phone: +49 (0) 231 / 725 790 -0
Fax: +49 (0) 231 / 725 790 -10
Email: info@hokon-verschlusstechnik.de
Homepage: www.hokon-verschlusstechnik.de

Gekröpfte Scharniere

Art.Nr.:6037 (gelocht und gesenkt)
mit ausziehbarem Stift

Artikel Nr.			Abmessungen in mm								
Serie	Aus-führung	Werkstoff verzinkt Stahl	L	B	C Ø	D	E	F	G	S	Stift Ø
6037	.03	.04	60	56	5	6	10	38	42	1,5	3

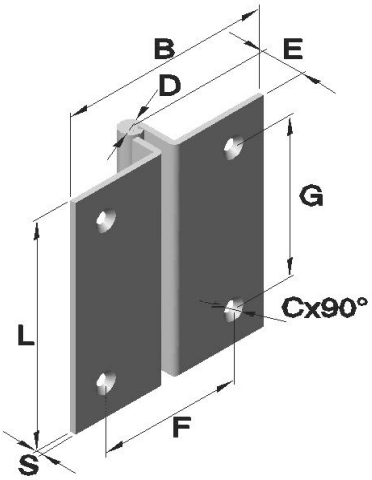

Art.Nr.:6038 (gelocht und gesenkt)
mit festem Edelstahlstift

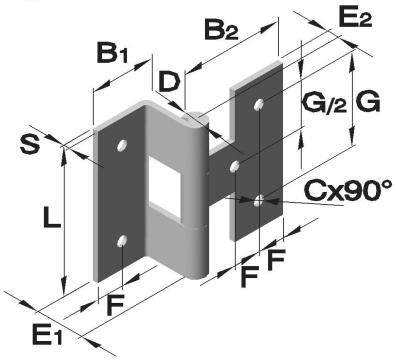

Artikel Nr.						Abmessungen in mm										
Serie	Aus-führung	Werkstoff vernickelt Stahl	verchromt Stahl	bruniert Stahl	Edelstahl 1.4301	L	B1	B2	C Ø	D	E1	E2	F	G	S	Stift Ø
6038	.01	.01	.03	.07	-	38	17	27	2,8	6	12,5	3	7	24	1,5	3
6038	.02	-	.03	-	-	38	17	27	2,8	6	8,5	3	7	24	1,5	3
6038	.03	-	-	-	.30	38	17	31	2,8	6	16,5	3	7	24	1,5	3

Art.Nr.:6041 (gelocht und gesenkt)
mit ausziehbarem Stift

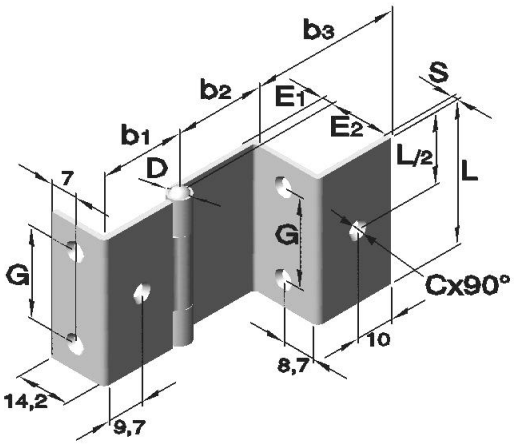

Artikel Nr.				Abmessungen in mm										
Serie	Aus-führung	Werkstoff verchromt Stahl	bruniert Stahl	L	b1	b2	b3	C Ø	D	E1	E2	G	S	Stift Ø
6041	.01	.03	.07	38	22,5	24	22	5,5	6	3	16	24	1,5	3

Phone: +49 (0) 231 / 725 790 -0
Fax: +49 (0) 231 / 725 790 -10
Email: info@hokon-verschlusstechnik.de
Homepage: www.hokon-verschlusstechnik.de

Gekröpfte Scharniere

HoKon
VERSCHLUSSTECHNIK &
SONDERKONSTRUKTIONEN

Art.Nr.: 6042 (gelocht und gesenkt)
mit ausziehbarem Stift

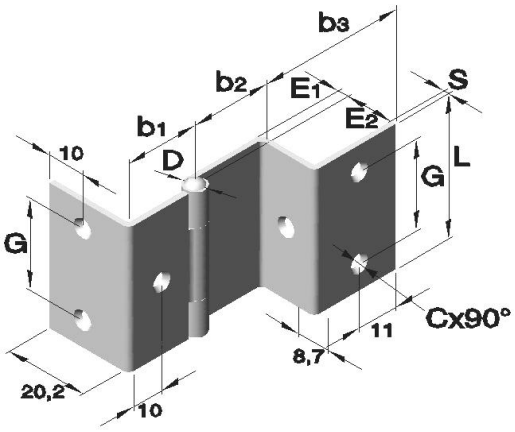

Artikel Nr.			Abmessungen in mm										
Serie	Aus-führung	Werkstoff verchromt Stahl	L	b1	b2	b3	C Ø	D	E1	E2	G	S	Stift Ø
6042	.01	.03	38	20	21,5	24,5	5,5	6	3	13	24	1,5	3

Phone: +49 (0) 231 / 725 790 -0
Fax: +49 (0) 231 / 725 790 -10
Email: info@hokon-verschlusstechnik.de
Homepage: www.hokon-verschlusstechnik.de

Gekröpfte Scharniere

Phone: +49 (0) 231 / 725 790 -0
Fax: +49 (0) 231 / 725 790 -10
Email: info@hokon-verschlusstechnik.de
Homepage: www.hokon-verschlusstechnik.de

HoKon
VERSCHLUSSTECHNIK &
SONDERKONSTRUKTIONEN

Edelstahlscharniere





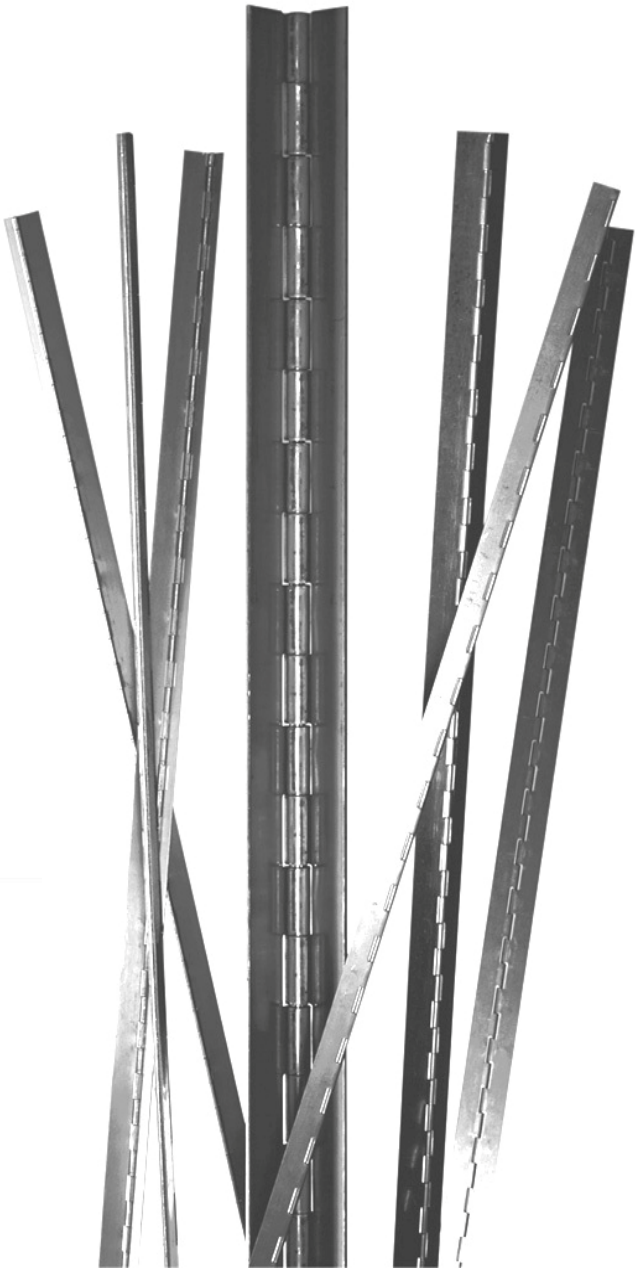





Phone: +49 (0) 231 / 725 790 -0
Fax: +49 (0) 231 / 725 790 -10
Email: info@hokon-verschlusstechnik.de
Homepage: www.hokon-verschlusstechnik.de

HoKon
VERSCHLUSSTECHNIK &
SONDERKONSTRUKTIONEN

Edelstahlscharniere







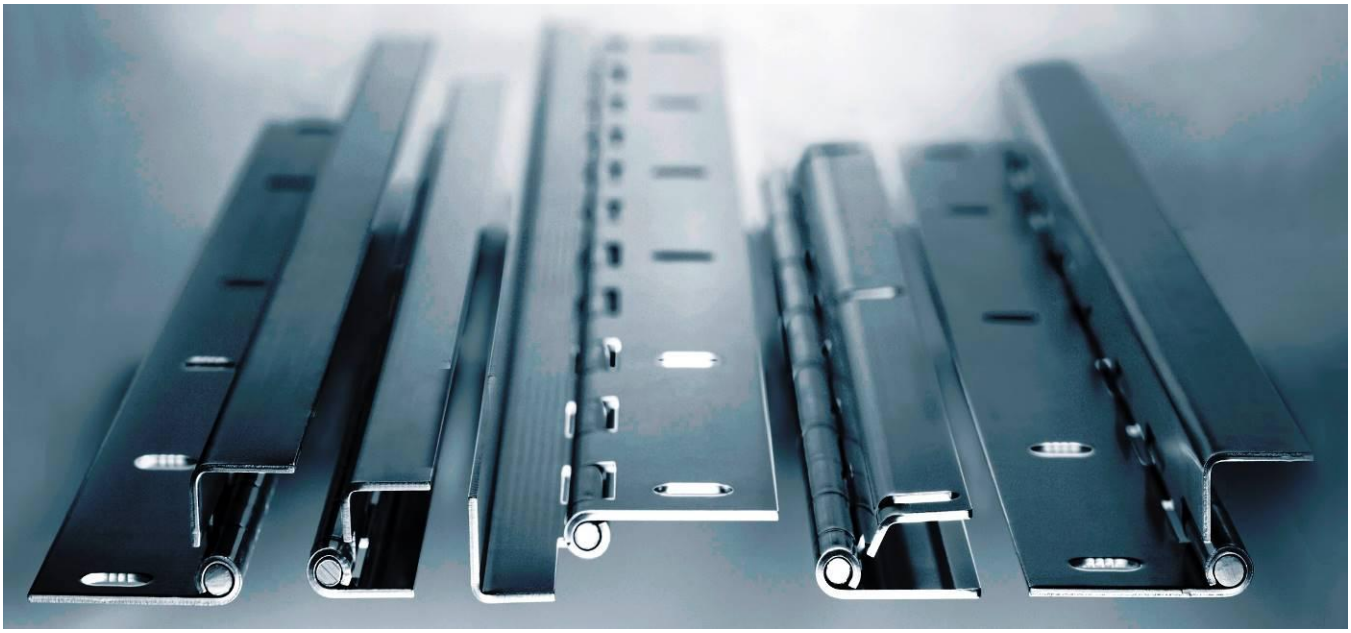

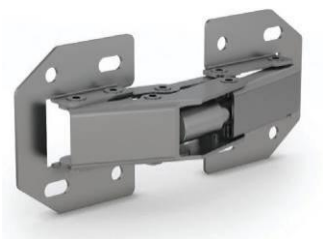





Phone: +49 (0) 231 / 725 790 -0
Fax: +49 (0) 231 / 725 790 -10
Email: info@hokon-verschlusstechnik.de
Homepage: www.hokon-verschlusstechnik.de

Scharniere
aus Edelstahl

Breite: 20mm

Art.Nr.	Werkstoff		Abmessungen in mm							
	Stange	Stift	A	B	C	D Stift Ø	E	F	G	Ø S
6712.30	Edelstahl	Edelstahl	2040	20	0,8	2	15	11,2	60	2,8
6718.30	Edelstahl	Edelstahl	2040	20	0,8	2	15	-	-	-

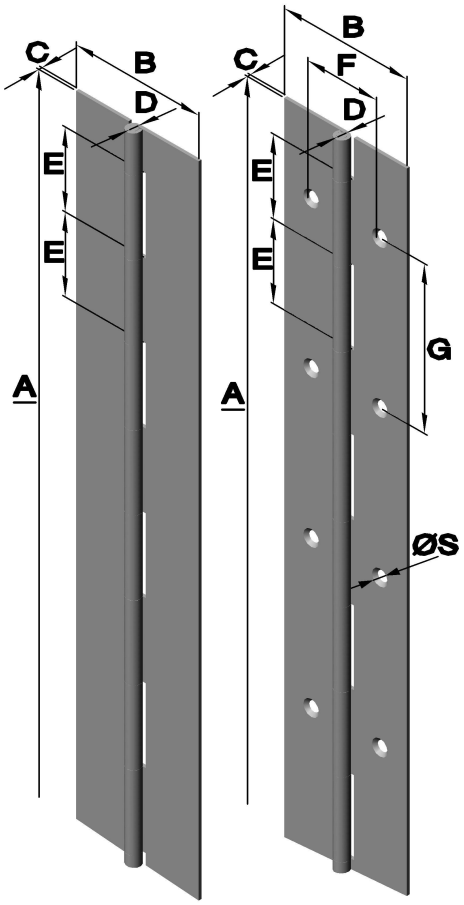

Breite: 25mm

Art.Nr.	Werkstoff		Abmessungen in mm							
	Stange	Stift	A	B	C	D Stift Ø	E	F	G	Ø S
6719.30	Edelstahl	Edelstahl	1800	25	1	2	15	-	-	-
6728.30	Edelstahl	Edelstahl	2040	25	0,8	2	15	-	-	-
6729.30	Edelstahl	Edelstahl	2040	25	1	2	15	-	-	-
6730.30	Edelstahl	Edelstahl	2040	25	0,8	2	15	14,2	60	3,6

Breite: 30mm

Art.Nr.	Werkstoff		Abmessungen in mm							
	Stange	Stift	A	B	C	D StiftØ	E	F	G	Ø S
6736.30	Edelstahl	Edelstahl	2040	30	0,8	2	15	-	-	-
6738.30	Edelstahl	Edelstahl	2040	30	1	2	15	16,8	60	3,9
6740.30	Edelstahl	Edelstahl	1800	30	1	2	15	-	-	-
6742.30	Edelstahl	Edelstahl	2040	30	1	2	15	-	-	-
6743.30	Edelstahl seefest	Edelstahl	2040	30	1	2	15	-	-	-
6745.30	Edelstahl	Edelstahl	2000	30	1,5	4	30	-	-	-
6746.30	Edelstahl	Edelstahl	2000	30	2	6	25	-	-	-

Breite: 32mm

Art.Nr.	Werkstoff		Abmessungen in mm				
	Stange	Stift	A	B	C	D Stift Ø	E
6749.30	Edelstahl	Edelstahl	1800	32	1,2	3	30
6750.30	Edelstahl	Edelstahl	1950	32	1,5	3	12,5

Scharniere können auf Anfrage nach Ihren Angaben zugeschnitten werden.
Ausführung gebohrt auf Anfrage.

Phone: +49 (0) 231 / 725 790 -0
Fax: +49 (0) 231 / 725 790 -10
Email: info@hokon-verschlusstechnik.de
Homepage: www.hokon-verschlusstechnik.de

Scharniere
aus Edelstahl

Breite: 40mm

Art.Nr.	Werkstoff		Abmessungen in mm							
	Stange	Stift	A	B	C	D Stift Ø	E	F	G	Ø S
6759.30	Edelstahl	Edelstahl	1800	40	1,2	3	30	-	-	-
6760.35	Edelstahl	Edelstahl	2040	40	1,2	3	30	22,7	60	4,2
6764.30	Edelstahl	Edelstahl	2040	40	0,8	2	15	-	-	-
6771.30	Edelstahl	Edelstahl	2040	40	1,2	3	30	-	-	-
6774.30	Edelstahl	Edelstahl	2040	40	1,5	4	15	-	-	-
6775.30	Edelstahl seefest	Edelstahl	2040	40	1,5	4	15	-	-	-
6779.30	Edelstahl	Edelstahl	2040	40	1,5	4	15	22,7	60	4
6756.30	Edelstahl	Edelstahl	1950	40	1,5	3	12,5	-	-	-

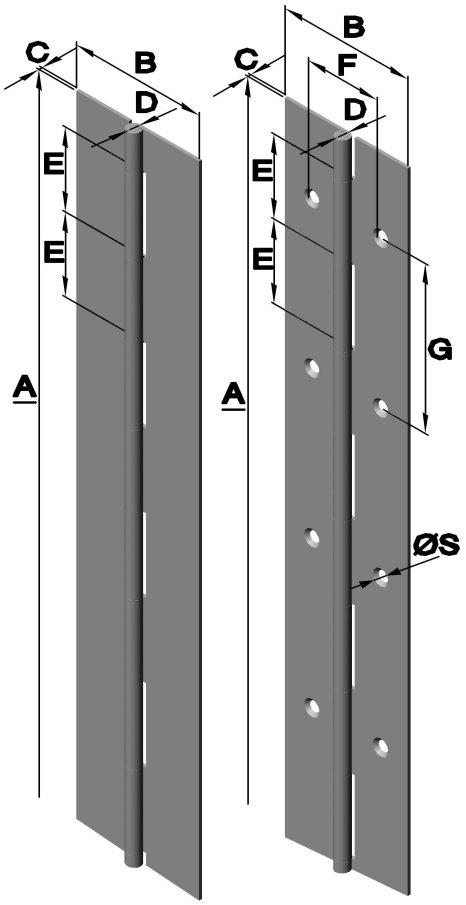

Breite: 44mm

Art.Nr.	Werkstoff		Abmessungen in mm				
	Stange	Stift	A	B	C	D Stift Ø	E
6777.30	Edelstahl	Edelstahl	2040	44	2	6	30

Breite: 50mm

Art.Nr.	Werkstoff		Abmessungen in mm							
	Stange	Stift	A	B	C	D Stift Ø	E	F	G	Ø S
6785.30	Edelstahl	Edelstahl	2040	50	1,2	3	30	-	-	-
6787.30	Edelstahl	Edelstahl	2000	50	2	4	25	-	-	-
6791.30	Edelstahl	Edelstahl	1800	50	1,2	3	30	-	-	-
6792.30	Edelstahl	Edelstahl	2040	50	1,2	3	30	28	60	4
6793.30	Edelstahl	Edelstahl	1800	50	1,5	4	15	-	-	-
6794.30	Edelstahl seefest	Edelstahl	2040	50	1,2	3	30	-	-	-
6798.30	Edelstahl	Edelstahl	1950	50	1,5	3	12,5	-	-	-

Breite: 57mm

Art.Nr.	Werkstoff		Abmessungen in mm				
	Stange	Stift	A	B	C	D Stift Ø	E
6796.30	Edelstahl	Edelstahl	2160	57	1,5	4	15

Scharniere können auf Anfrage nach Ihren Angaben zugeschnitten werden.
Ausführung gebohrt auf Anfrage.

Phone: +49 (0) 231 / 725 790 -0
Fax: +49 (0) 231 / 725 790 -10
Email: info@hokon-verschlusstechnik.de
Homepage: www.hokon-verschlusstechnik.de

Scharniere
aus Edelstahl

Breite: 60mm

Art.Nr.	Werkstoff		Abmessungen in mm							
	Stange	Stift	A	B	C	D Stift Ø	E	F	G	Ø S
6804.30	Edelstahl	Edelstahl	2040	60	2	6	30	-	-	-
6805.30	Edelstahl seefest	Edelstahl	2040	60	2	6	30	-	-	-
6807.30	Edelstahl	Edelstahl	2040	60	2	6	30	35	60	4

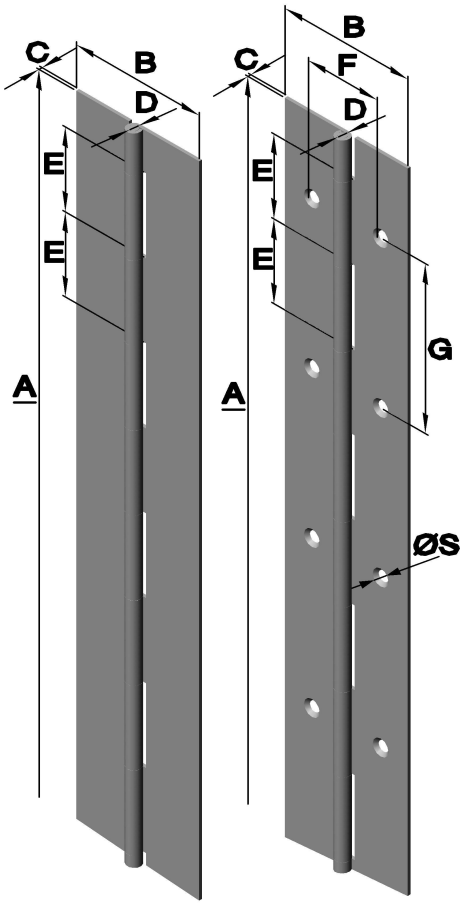

Breite: 63mm

Art.Nr.	Werkstoff		Abmessungen in mm				
	Stange	Stift	A	B	C	D Stift Ø	E
6808.30	Edelstahl	Edelstahl	1800	63	1,5	4	15

Breite: 70mm

Art.Nr.	Werkstoff		Abmessungen in mm				
	Stange	Stift	A	B	C	D Stift Ø	E
6810.30	Edelstahl	Edelstahl	1800	70	1,5	4	15
6812.30	Edelstahl	Edelstahl	2040	70	2	6	30

Breite: 76mm

Art.Nr.	Werkstoff		Abmessungen in mm				
	Stange	Stift	A	B	C	D Stift Ø	E
6818.30	Edelstahl	Edelstahl	2160	76	1,5	4	15

Breite: 80mm

Art.Nr.	Werkstoff		Abmessungen in mm				
	Stange	Stift	A	B	C	D Stift Ø	E
6814.30	Edelstahl	Edelstahl	1000	80	3	6	40
6816.30	Edelstahl	Edelstahl	2000	80	3	6	40
6819.30	Edelstahl	Edelstahl	1950	80	1,5	3	12,5

Scharniere können auf Anfrage nach Ihren Angaben zugeschnitten werden.
Ausführung gebohrt auf Anfrage.

Phone: +49 (0) 231 / 725 790 -0
Fax: +49 (0) 231 / 725 790 -10
Email: info@hokon-verschlusstechnik.de
Homepage: www.hokon-verschlusstechnik.de

Scharniere
aus Edelstahl

Breite: 100mm

Art.Nr.	Werkstoff		Abmessungen in mm				
	Stange	Stift	A	B	C	D Stift Ø	E
6830.30	Edelstahl auf Anfrage	Edelstahl	2000	100	3	10	40
6838.30	Edelstahl	Edelstahl	2000	100	3	6	40

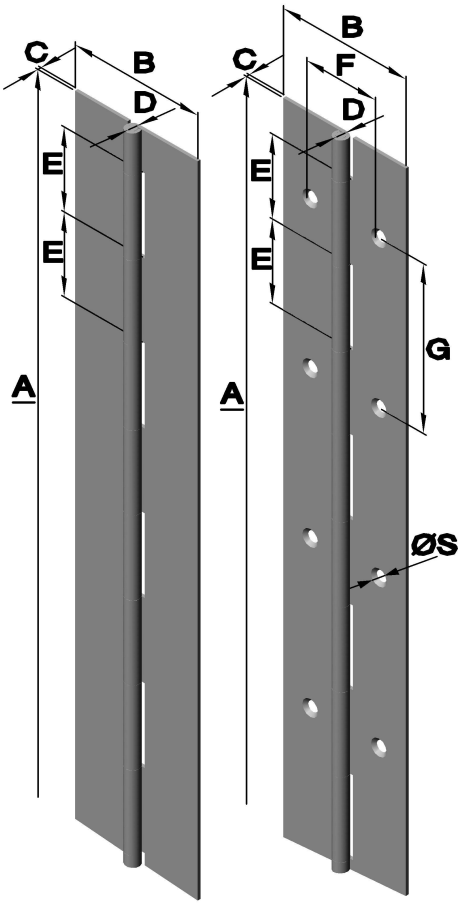

Breite: 120mm

Art.Nr.	Werkstoff		Abmessungen in mm				
	Stange	Stift	A	B	C	D Stift Ø	E
6831.30	Edelstahl	Edelstahl	2100	120	2	6	30

Stangenscharniere, gerollt, gekröpft

1 Flügel gekröpft

Art.Nr.	Werkstoff		Abmessungen in mm								
	Stange	Stift	A	B	C	D Stift Ø	E	F	G	H	Ø S
6835.30	Edelstahl	Edelstahl	2000	31,5	1	2	30	7,5	60	20	3,5

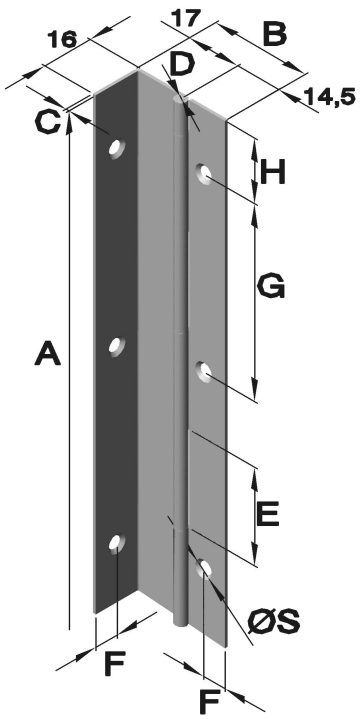

Scharniere können auf Anfrage nach Ihren Angaben zugeschnitten werden.
Ausführung gebohrt auf Anfrage.

Phone: +49 (0) 231 / 725 790 -0
Fax: +49 (0) 231 / 725 790 -10
Email: info@hokon-verschlusstechnik.de
Homepage: www.hokon-verschlusstechnik.de

Scharniere
aus Edelstahl

1 Flügel gekröpft

Art.Nr.	Werkstoff		Abmessungen in mm				
	Stange	Stift	A	B	C	D Stift Ø	E
6837.30	Edelstahl	Edelstahl	2000	44	1,5	3	25
6839.30	Edelstahl	Edelstahl	1600	44	1,5	3	25

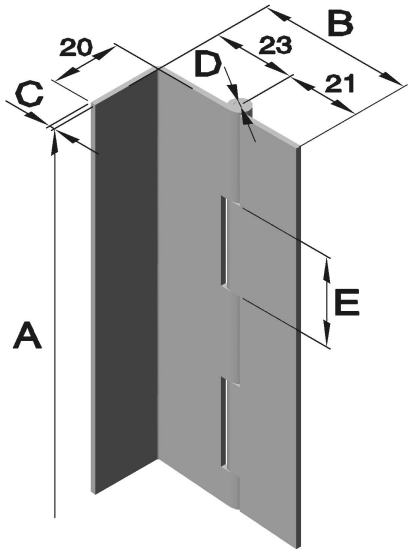

2 Flügel gekröpft

Art.Nr.	Werkstoff		Abmessungen in mm				
	Stange	Stift	A	B	C	D Stift Ø	E
6846.30	Edelstahl	Edelstahl	2000	46	1,5	3	25

Scharniere können auf Anfrage nach Ihren Angaben zugeschnitten werden.
Ausführung gebohrt auf Anfrage.

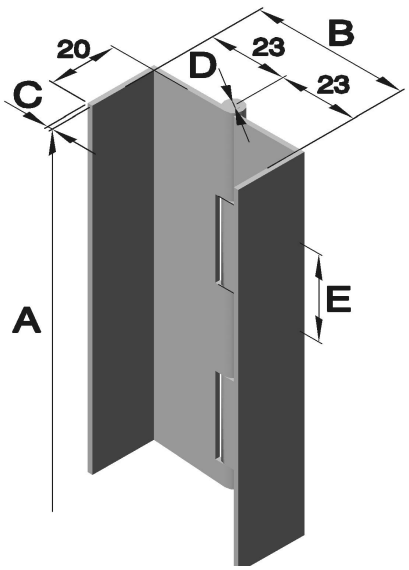

Phone: +49 (0) 231 / 725 790 -0
Fax: +49 (0) 231 / 725 790 -10
Email: info@hokon-verschlusstechnik.de
Homepage: www.hokon-verschlusstechnik.de

Scharniere
aus Edelstahl

Art.Nr.:6002
mit vernietetem Stift

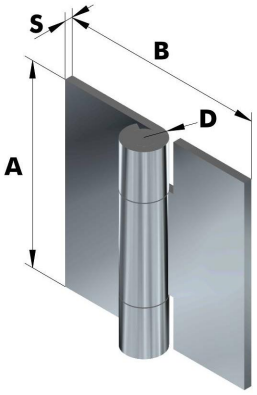

Artikel Nr.				Abmessungen in mm					
Serie	Aus-führung	Werkstoff unbehandelt		A	B	D	E	S	Stift Ø
		Edelstahl	Edelstahl						
6002	.01	.30	.35	40	40	8	4	2	4
6002	.02	.30	.35	50	50	10	5	2	6
6002	.03	.30	.35	60	60	10	5	2	6
6002	.04	.30	-	70	70	10	5	2	6
6002	.05	.30	-	80	80	11	5,5	2,5	6
6002	.06	.30	-	100	100	11	5,5	2,5	6

Art.Nr.:6002 (gelocht und gesenkt)
mit vernietetem Stift

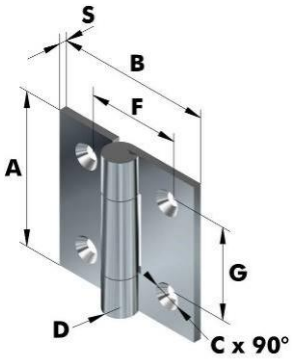

Artikel Nr.				Abmessungen in mm							
Serie	Aus-führung	Werkstoff unbehandelt		A	B	C Ø	D	F	G	S	Stift Ø
		Edelstahl	1.4401								
6002	.07	.30	.35	40	40	4	8	24	24	2	4
6002	.08	.30	.35	50	50	4,5	10	34	34	2	6
6002	.09	.30	.35	60	60	4,5	10	44	40	2	6

Art.Nr.:6002 (gelocht und gesenkt)
mit vernietetem Stift

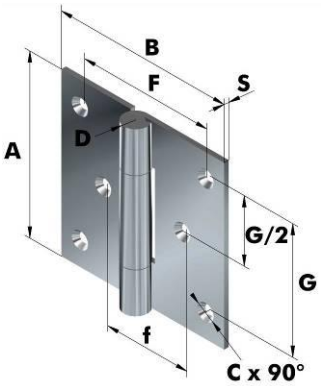

Artikel Nr.			Abmessungen in mm								
Serie	Aus-führung	Werkstoff unbehandelt Edelstahl	A	B	C Ø	D	F	f	G	S	Stift Ø
6002	.10	.30	70	70	4,5	10	54	34	50	2	6
6002	.11	.30	80	80	4,5	11	64	39	60	2,5	6

Art.Nr.:6003 (gelocht und gesenkt)
mit ausziehbarem Stift

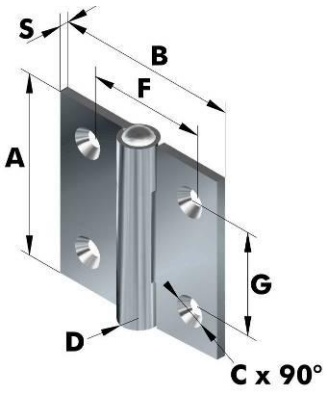

Artikel Nr.			Abmessungen in mm							
Serie	Aus-führung	Werkstoff Edelstahl 1.4301	A	B	C Ø	D	F	G	S	Stift Ø
6003	.01	.30	40	40	4	8	26	24	2	4
6003	.02	.30	50	50	4,5	10	34	34	2	6
6003	.03	.30	60	60	4,5	10	44	40	2	6

Phone: +49 (0) 231 / 725 790 -0
Fax: +49 (0) 231 / 725 790 -10
Email: info@hokon-verschlusstechnik.de
Homepage: www.hokon-verschlusstechnik.de

Scharniere
aus Edelstahl

Art.Nr.:6004
mit ausziehbarem Stift, gelocht und gesenkt

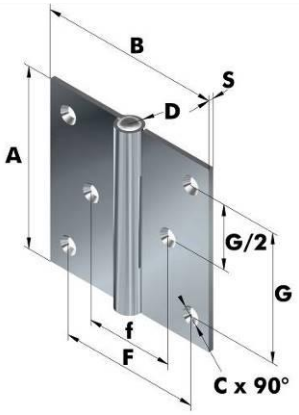

Artikel Nr.			Abmessungen in mm								
Serie	Aus-führung	Werkstoff unbehandelt Edelstahl	A	B	C Ø	D	F	f	G	S	Stift Ø
6004	.01	.30	70	70	4	10	54	34	50	2	6
6004	.02	.30	80	80	4,5	11	64	39	60	2,5	6

Art.Nr.:6005 (gelocht und gesenkt)
mit vernietetem Stift

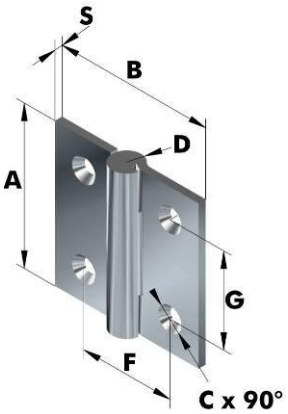

Artikel Nr.				Abmessungen in mm							
Serie	Aus-führung	Werkstoff unbehandelt Edelstahl	1.4401	A	B	C Ø	D	F	G	S	Stift Ø
6005	.01	.30	.35	40	40	4	8	24	24	2	4
6005	.02	.30	.35	50	50	4,5	10	34	34	2	6
6005	.03	.30	.35	60	60	4,5	10	44	40	2	6

Art.Nr.:6006 (gelocht und gesenkt)
mit vernietetem Stift

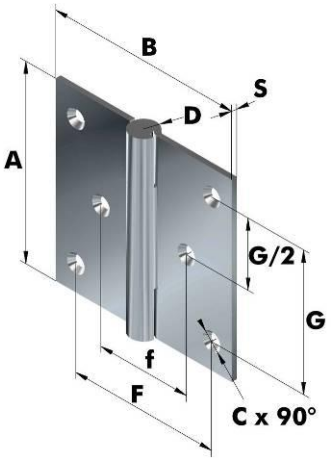

Artikel Nr.				Abmessungen in mm								
Serie	Aus-führung	Werkstoff unbehandelt Edelstahl		A	B	C Ø	D	F	f	G	S	Stift Ø
6006	.01	.30		70	70	4,5	10	54	34	50	2	6
6006	.02	.30		80	80	4,5	11	64	39	60	2,5	6
6006	.04	-		100	84	5,5		55	42	79	3	6

Art.Nr.:6007 (gelocht und gesenkt)
mit festem Stift

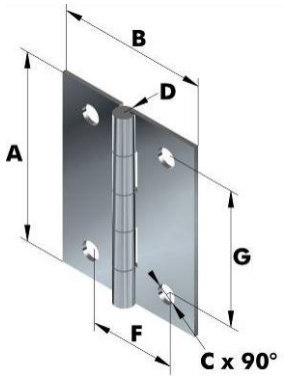

Artikel Nr.			Abmessungen in mm							
Serie	Aus-führung	Werkstoff Edelstahl 1.4301	A	B	C Ø	D	F	G	S	Stift Ø
6007	.01-gelocht	.30	50	40	5	3,1	23	36	1,2	2,7
6007	.02-gesenkt	.30	50	40	5	3,1	23	36	1,2	2,7
6007	.03- gesenkt	.30	60	35	4	2	19,5	40	1	1
6007	.04- gesenkt	.30	60	35	4	2	19,5	40	1	1

Phone: +49 (0) 231 / 725 790 -0
Fax: +49 (0) 231 / 725 790 -10
Email: info@hokon-verschlusstechnik.de
Homepage: www.hokon-verschlusstechnik.de

Scharniere
aus Edelstahl

Art.Nr.:6009 (gelocht und gesenkt)
mit festem Stift und Nylon Zwischenring

Artikel Nr.		
Serie	Aus-führung	Werkstoff Edelstahl 1.4301
6009	.01	.30

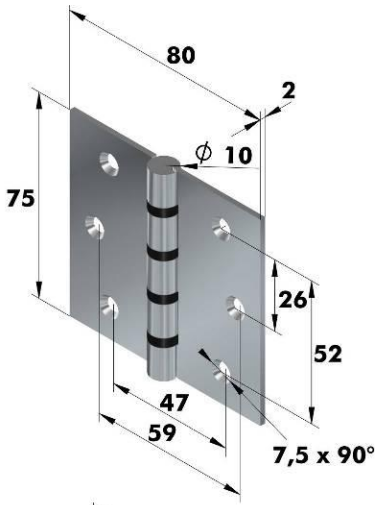

Art.Nr.:6010 (gelocht und gesenkt)
mit festem Stift

Artikel Nr.		Abmessungen in mm							
Serie	Werkstoff Edelstahl 1.4301	A	B	C Ø	D	F	G	S	Stift Ø
6010	.30	50	30	3,5	5	17	35	1	3

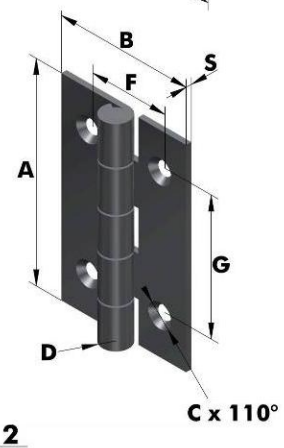

Art.Nr.:6047
mit festem Stift

Artikel Nr.		
Serie	Aus-führung	Werkstoff Edelstahl 1.4301
6047	.01	.30

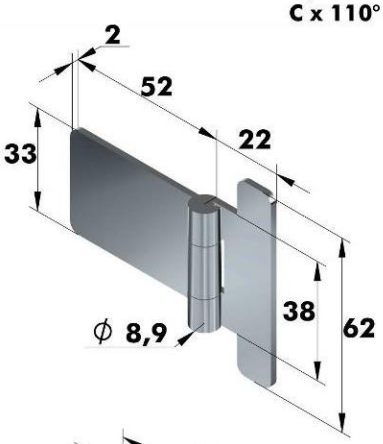

Art.Nr.:6048
mit festem Stift

Artikel Nr.		
Serie	Aus-führung	Werkstoff Edelstahl 1.4301
6048	.01	.30

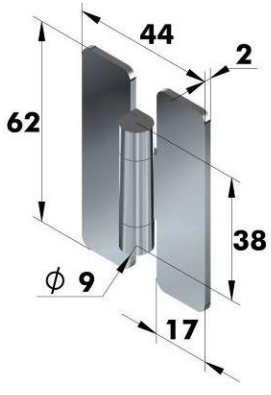

Phone: +49 (0) 231 / 725 790 -0
Fax: +49 (0) 231 / 725 790 -10
Email: info@hokon-verschlusstechnik.de
Homepage: www.hokon-verschlusstechnik.de

Scharniere
aus Edelstahl

Art.Nr.:6052 (gelocht und gesenkt)
mit festem Stift
Anschlag bei 60°
Für Montage von Glasstüren geeignet.

Artikel Nr.		
Serie	Aus-führung	Werkstoff poliert Edelstahl 1.4301
6052	.01	.33

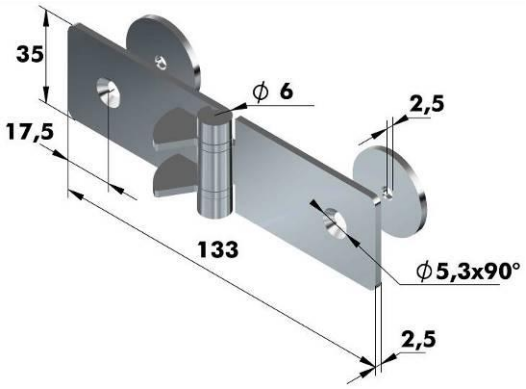

Art.Nr.:6106 (gelocht)
mit ausziehbarem Stift

Artikel Nr.	
Serie	Werkstoff poliert Edelstahl
6106	.30

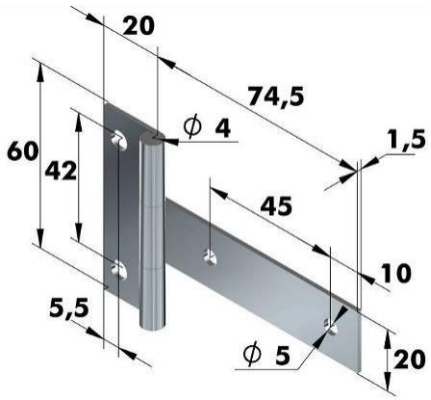

Art.Nr.:6109 (gelocht und gesenkt)
mit festem Stift

Artikel Nr.		Abmessungen in mm	
Serie	Werkstoff Edelstahl 1.4301	Stift Ø	Material-stärke
6109	.30	3	1,5

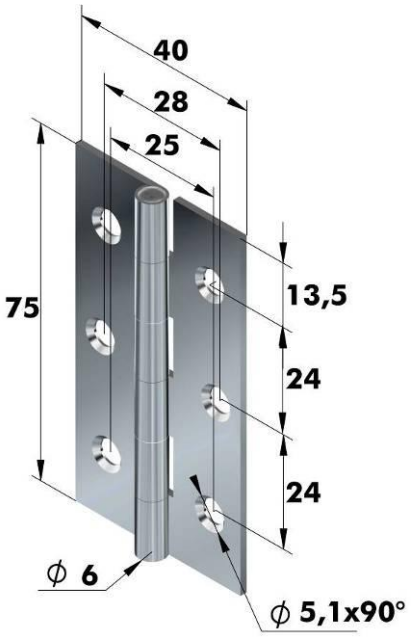

Phone: +49 (0) 231 / 725 790 -0
Fax: +49 (0) 231 / 725 790 -10
Email: info@hokon-verschlusstechnik.de
Homepage: www.hokon-verschlusstechnik.de

Scharniere
aus Edelstahl

Art.Nr.:99.7651 (gelocht und gesenkt)
mit festem Stift

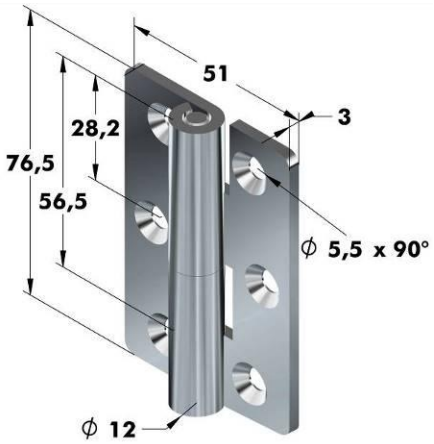

Artikel Nr.	
Serie	Werkstoff
	Edelstahl
	1.4301
99.7651	.30

Art.Nr.:99.10080
mit festem Edelstahlstift

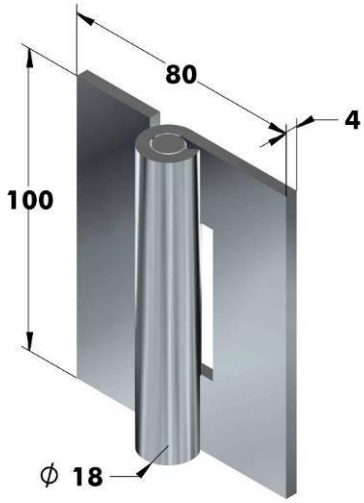

Artikel Nr.	
Serie	Werkstoff
	unbehandelt
	Edelstahl
99.10080	.30

Art.Nr.:99.1001003
mit festem Edelstahlstift

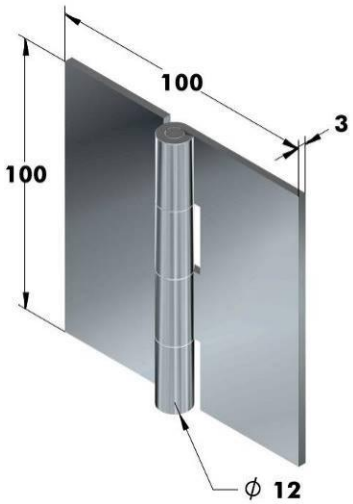

Artikel Nr.	
Serie	Werkstoff
	unbehandelt
	Edelstahl
99.1001003	.30

Phone: +49 (0) 231 / 725 790 -0
Fax: +49 (0) 231 / 725 790 -10
Email: info@hokon-verschlusstechnik.de
Homepage: www.hokon-verschlusstechnik.de

Scharniere
aus Edelstahl

Art.Nr.:6050
mit ausziehbarem Stift und Nylon-Zwischenring

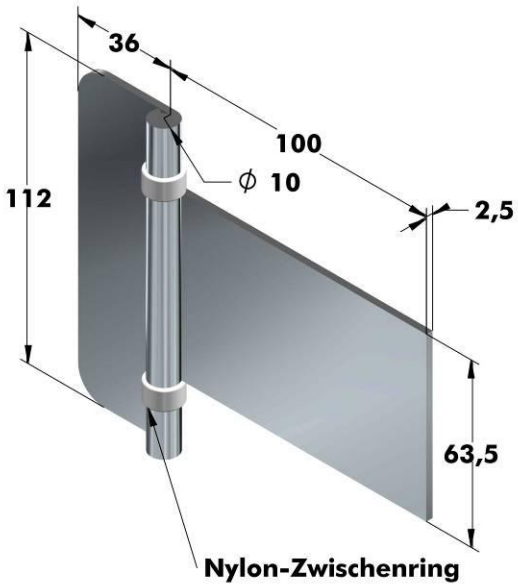

Artikel Nr.		
Serie	Aus-führung	Werkstoff unbehandelt Edelstahl
6050	.01	.30

Art.Nr.:6050 (gelocht)
mit ausziehbarem Stift und Nylon-Zwischenring

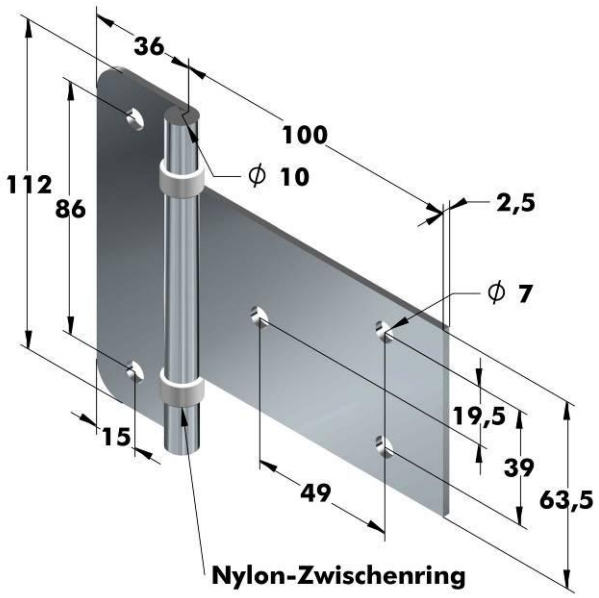

Artikel Nr.		
Serie	Aus-führung	Werkstoff unbehandelt Edelstahl
6050	.02	.30

Phone: +49 (0) 231 / 725 790 -0
Fax: +49 (0) 231 / 725 790 -10
Email: info@hokon-verschlusstechnik.de
Homepage: www.hokon-verschlusstechnik.de

Scharniere
aus Edelstahl

Art.Nr.:6054
mit festem Stift

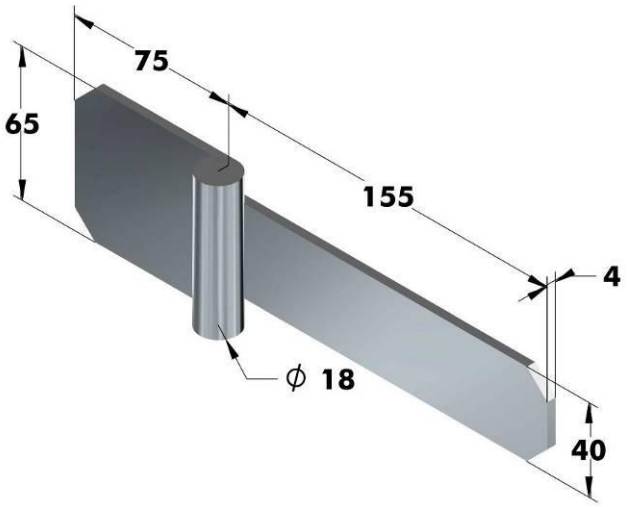

Artikel Nr.		
Serie	Aus-führung	Werkstoff poliert Edelstahl
6054	.01	.33

Art.Nr.:6054
mit festem Stift, gelocht

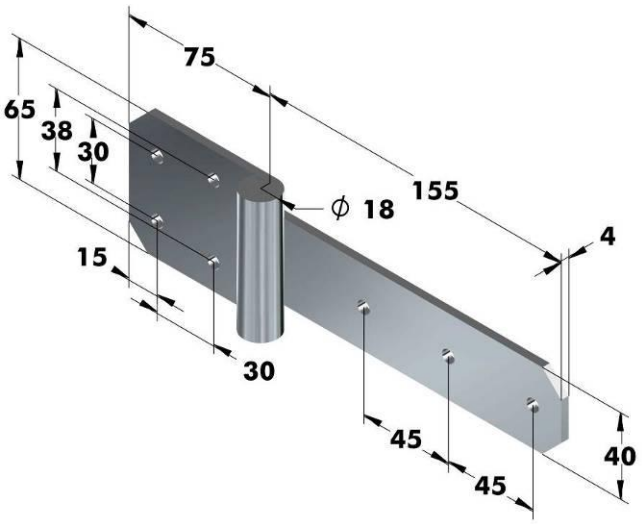

Artikel Nr.		
Serie	Aus-führung	Werkstoff poliert Edelstahl
6054	.02	.33

Phone: +49 (0) 231 / 725 790 -0
Fax: +49 (0) 231 / 725 790 -10
Email: info@hokon-verschlusstechnik.de
Homepage: www.hokon-verschlusstechnik.de

Scharniere
aus Edelstahl

Art.Nr.:6158 (gelocht)
mit festem Stift (10mm)

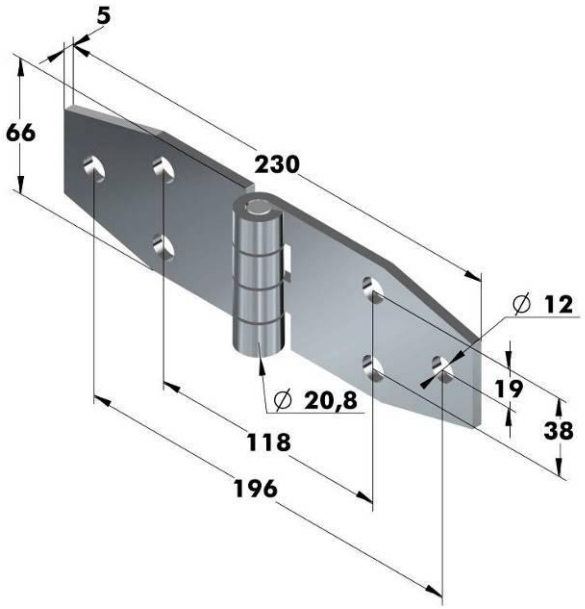

Edelstahl (1.4301) auf Anfrage

Artikel Nr.		
Serie	Aus-führung	Werkstoff poliert Edelstahl
6158	.01	.33

Art.Nr.:99.12637 (gelocht)
mit festem Stift (10mm)

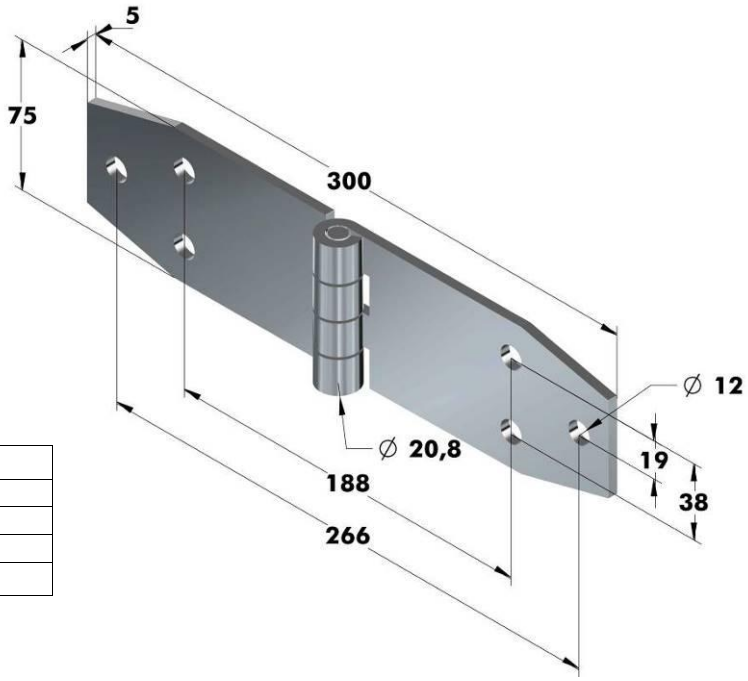

Artikel Nr.	
Serie	Werkstoff poliert Edelstahl
99.12637	.33

Phone: +49 (0) 231 / 725 790 -0
Fax: +49 (0) 231 / 725 790 -10
Email: info@hokon-verschlusstechnik.de
Homepage: www.hokon-verschlusstechnik.de

Scharniere
aus Edelstahl

Art.Nr.:6158 (gelocht)
mit festem Stift (10mm)

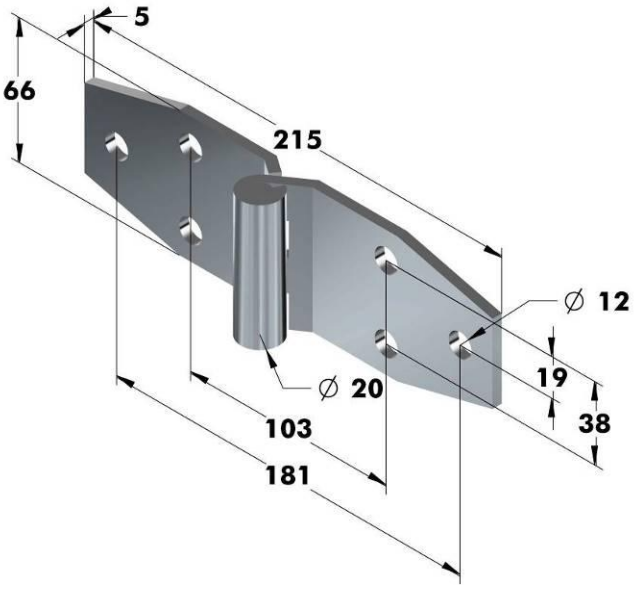

Edelstahl (1.4301) auf Anfrage

Artikel Nr.		
Serie	Aus-führung	Werkstoff poliert Edelstahl
6158	.02	.33

Art.Nr.: 196.3.ST35 (gelocht)

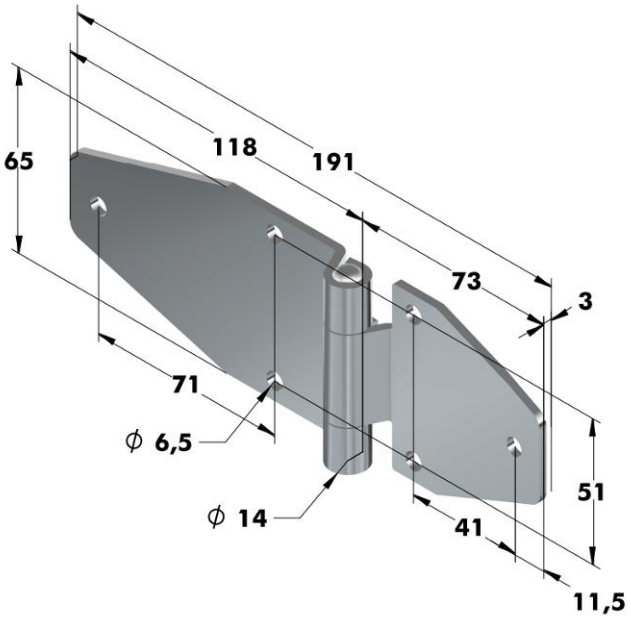

Artikel Nr.		
Serie	Werkstoff	
	verzinkt	poliert
	Stahl	Edelstahl
196.3.ST35.001	.04	.30

Phone: +49 (0) 231 / 725 790 -0
Fax: +49 (0) 231 / 725 790 -10
Email: info@hokon-verschlusstechnik.de
Homepage: www.hokon-verschlusstechnik.de

Scharniere
aus Edelstahl

Art.Nr.:6024 Profilstahlscharnier
mit ausziehbarem Messingstift

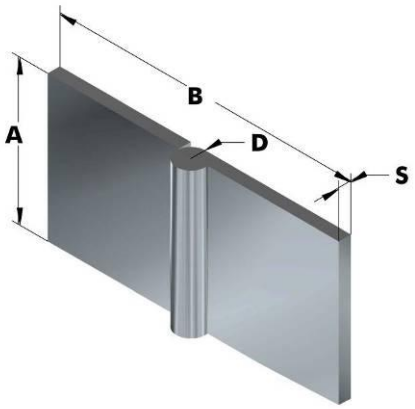

Artikel Nr.			Abmessungen in mm				
Serie	Aus-führung	Werkstoff unbehandelt Edelstahl	A	B	D	S	Stift Ø
6024	.01	.30	60	120	12	5	6

Art.Nr.:6059 Profilstahlscharnier
mit vernietetem Stift

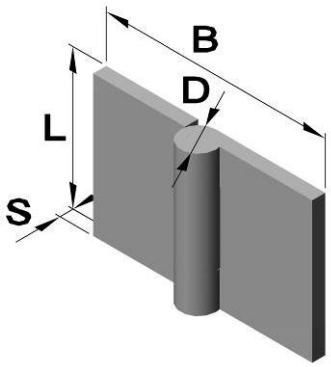

Artikel Nr.			Abmessungen in mm					
Serie	Aus-führung	Werkstoff Edelstahl 1.4301	A	B	D	E	S	Stift Ø
6059	.03	.30	50	50	8	4	3	4
6059	.06	.30	50	80	12	6	5	6

Art.Nr.:6060 Profilstahlscharnier
mit vernietetem Stift

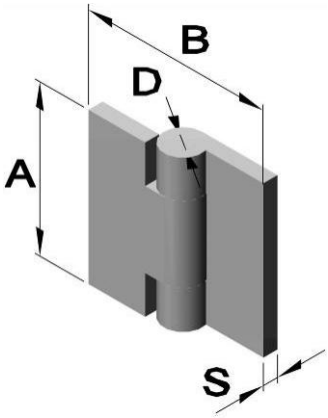

Artikel Nr.			Abmessungen in mm					
Serie	Aus-führung	Werkstoff Edelstahl 1.4301	A	B	D	E	S	Stift Ø
6060	.03	.30	50	50	8	4	3	4
6060	.04	.30	50	80	8	4	3	4

Phone: +49 (0) 231 / 725 790 -0
Fax: +49 (0) 231 / 725 790 -10
Email: info@hokon-verschlusstechnik.de
Homepage: www.hokon-verschlusstechnik.de

Scharniere
aus Edelstahl

Art.Nr.:6061 Profilstahlscharnier mit vernietetem Stift

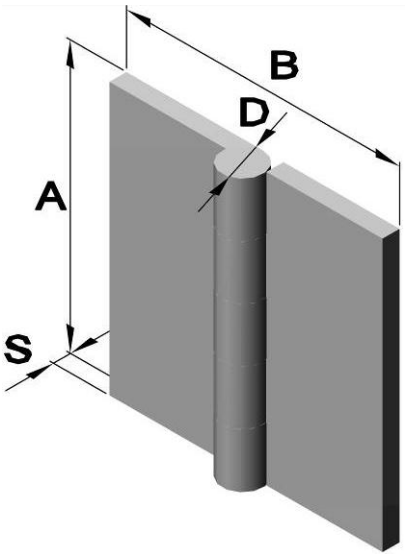

Artikel Nr.			Abmessungen in mm					
Serie	Aus-führung	Werkstoff Edelstahl 1.4301	A	B	D	E	S	Stift Ø
6061	.01	.30	80	80	12	6	5	6

Art.Nr.:6176 (gelocht und gesenkt)

mit vernietetem Stift

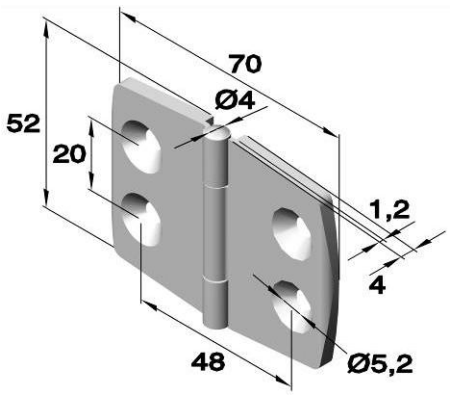

Artikel Nr.		
Serie	Aus-führung	Werkstoff Edelstahl poliert 1.4401
6176	.01	.33

Art.Nr.:6177 (gelocht und gesenkt)

mit vernietetem Stift

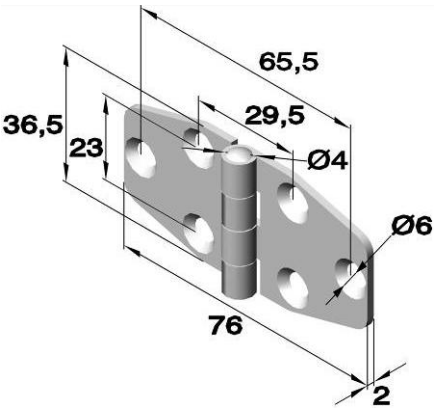

Artikel Nr.		
Serie	Aus-führung	Werkstoff Edelstahl poliert 1.4401
6177	.01	.33

Phone: +49 (0) 231 / 725 790 -0
Fax: +49 (0) 231 / 725 790 -10
Email: info@hokon-verschlusstechnik.de
Homepage: www.hokon-verschlusstechnik.de

Scharniere
aus Edelstahl

Art.Nr.:6058 Stopscharnier mit Verriegelung bei 105°
mit festem Stift (Ø5)

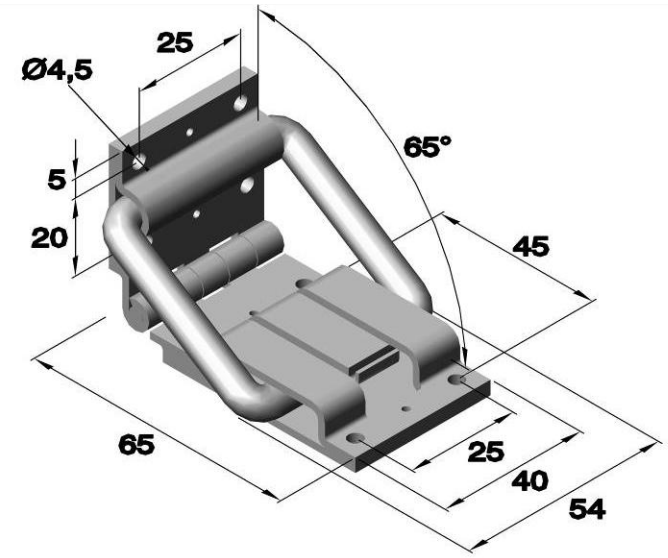

Artikel Nr.		
Serie	Aus-führung	Werkstoff
		Edelstahl
		1.4301
6058	.04	.30

Art.Nr.:6178 (gelocht und gesenkt)

mit vernietetem Stift

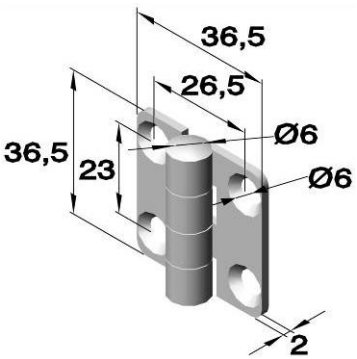

Artikel Nr.		
Serie	Aus-führung	Werkstoff
		Edelstahl poliert
		1.4401
6178	.01	.33

Art.Nr.:6179 (gelocht und gesenkt)

mit vernietetem Stift

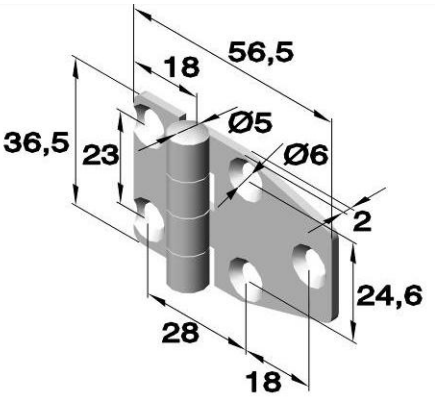

Artikel Nr.		
Serie	Aus-führung	Werkstoff
		Edelstahl poliert
		1.4401
6179	.01	.33

Phone: +49 (0) 231 / 725 790 -0
Fax: +49 (0) 231 / 725 790 -10
Email: info@hokon-verschlusstechnik.de
Homepage: www.hokon-verschlusstechnik.de

Scharniere
aus Edelstahl

Art.Nr.:6180 (gelocht und gesenkt)

mit vernietetem Stift

Artikel Nr.			Abmessungen in mm
Serie	Aus-führung	Werkstoff Edelstahl poliert 1.4401	E
6180	.01	.33	10
6180	.02	.33	15,9
6180	.03	.33	19,2

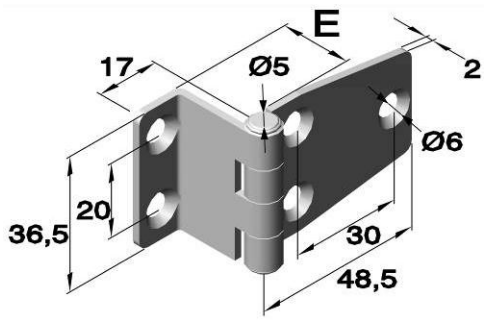

Art.Nr.:6181 (gelocht und gesenkt)

Artikel Nr.	
Serie	Werkstoff Edelstahl poliert 1.4401
6181	.33

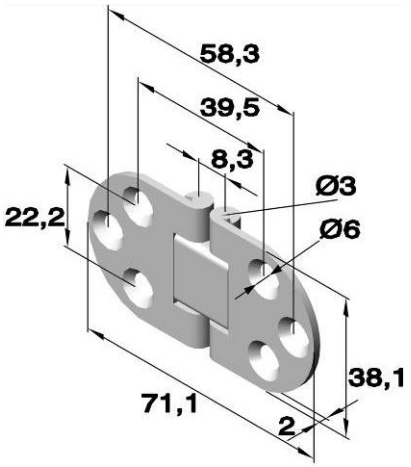

Art.Nr.:6182 (gelocht und gesenkt)

mit vernietetem Stift

Artikel Nr.	
Serie	Werkstoff Edelstahl poliert 1.4401
6182	.33

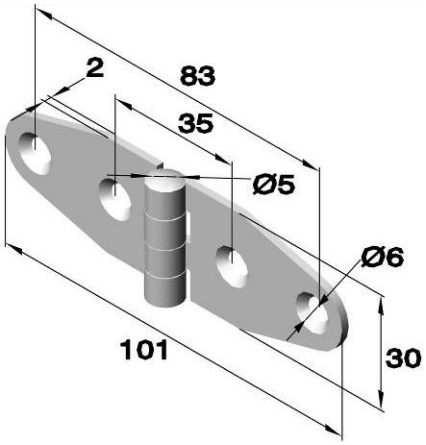

Phone: +49 (0) 231 / 725 790 -0
Fax: +49 (0) 231 / 725 790 -10
Email: info@hokon-verschlusstechnik.de
Homepage: www.hokon-verschlusstechnik.de

Scharniere
aus Edelstahl

Art.Nr.:6183 (gelocht und gesenkt)

mit vernietetem Stift

Artikel Nr.		
Serie	Aus-führung	Werkstoff
		Edelstahl poliert
		1.4401
6183	.01	.33

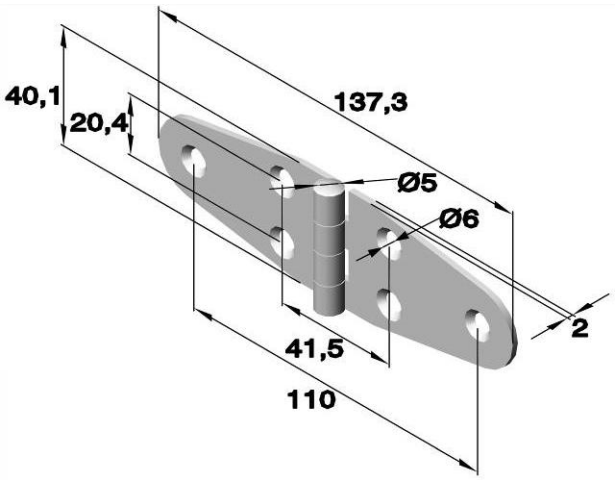

Art.Nr.:6184 (gelocht und gesenkt)

mit vernietetem Stift

Artikel Nr.		
Serie	Aus-führung	Werkstoff
		Edelstahl poliert
		1.4401
6184	.01	.33

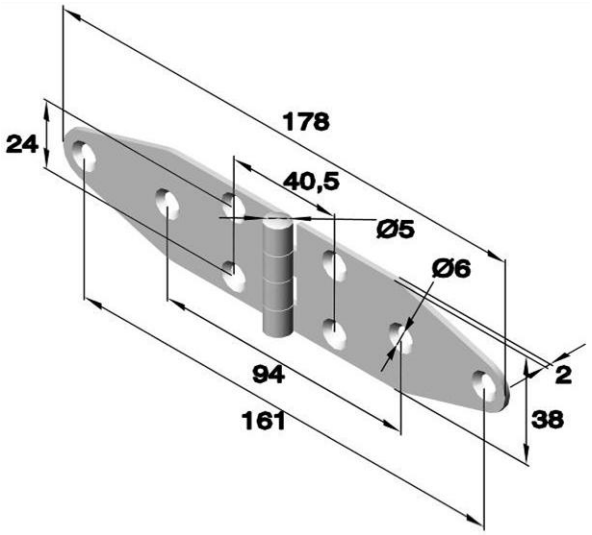

Art.Nr.:6017 (gelocht und gesenkt)

Artikel Nr.		
Serie	Aus-führung	Werkstoff
		Edelstahl
6017	.01	.30

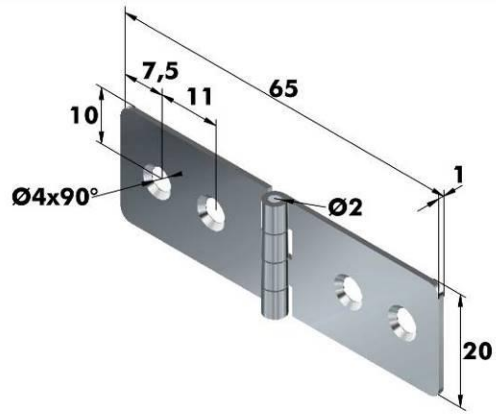

Phone: +49 (0) 231 / 725 790 -0
Fax: +49 (0) 231 / 725 790 -10
Email: info@hokon-verschlusstechnik.de
Homepage: www.hokon-verschlusstechnik.de

Scharniere
aus Edelstahl

Modulscharniere
aus Edelstahl

Scharnier Kombinations-Beispiel

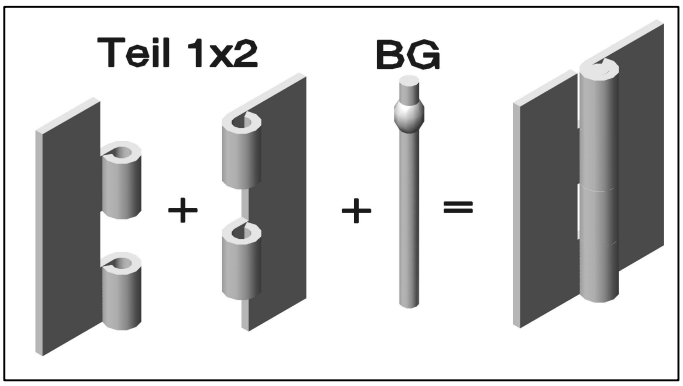

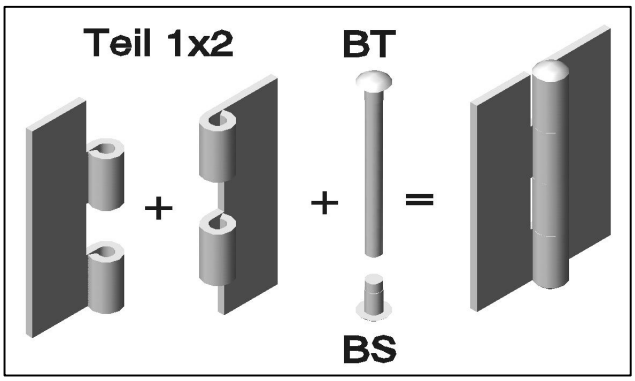

Fitschen Kombinations-Beispiel

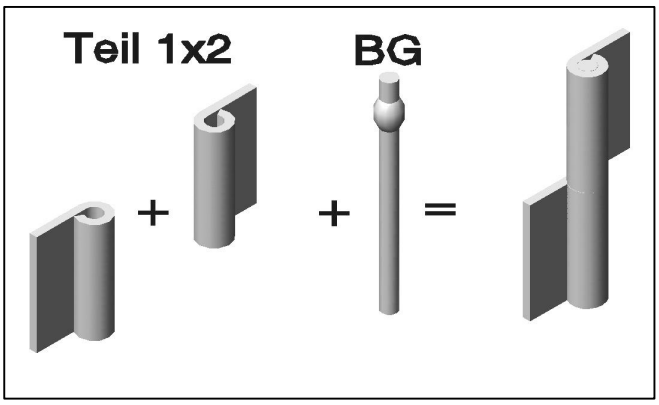

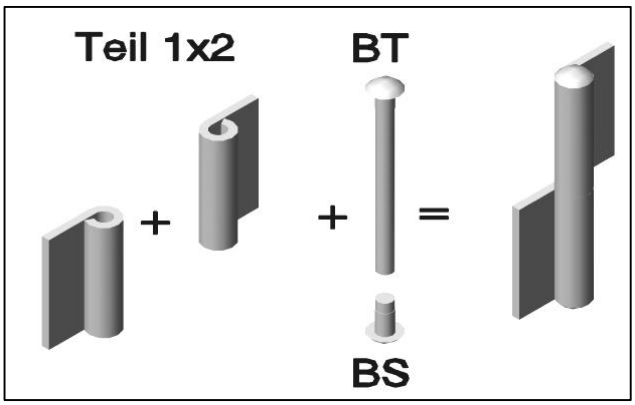

BG gestauchter Stift
BT Stift mit Kopf
BS Stopfen

Bohrungen und
Zusammenbau auf Anfrage.

Phone: +49 (0) 231 / 725 790 -0
Fax: +49 (0) 231 / 725 790 -10
Email: info@hokon-verschlusstechnik.de
Homepage: www.hokon-verschlusstechnik.de

Scharniere
aus Edelstahl

Scharnier Module 3mm

Artikel Nr.		Abmessungen in mm				
Serie	Werkstoff unbehandelt Edelstahl	L	B	S	Stift Ø	D
6111	.30	80	30	3	6	12
6113	.30	80	40	3	6	12
6115	.30	80	50	3	6	12
6117	.30	80	60	3	6	12
6119	.30	80	80	3	6	12

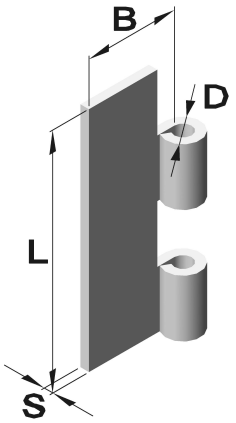

Scharnier Module 4mm

Artikel Nr.		Abmessungen in mm				
Serie	Werkstoff unbehandelt Edelstahl	L	B	S	Stift Ø	D
6131	.30	100	30	4	8	16
6133	.30	100	40	4	8	16
6135	.30	100	50	4	8	16
6137	.30	100	60	4	8	16
6139	.30	100	80	4	8	16

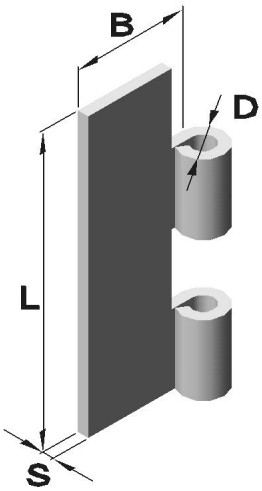

Scharnier Module 5mm

Artikel Nr.		Abmessungen				
Serie	Werkstoff unbehandelt Edelstahl	L	B	S	Stift Ø	D
6140	.30	120	30	5	10	20
6142	.30	120	40	5	10	20
6144	.30	120	50	5	10	20
6146	.30	120	60	5	10	20
6148	.30	120	80	5	10	20

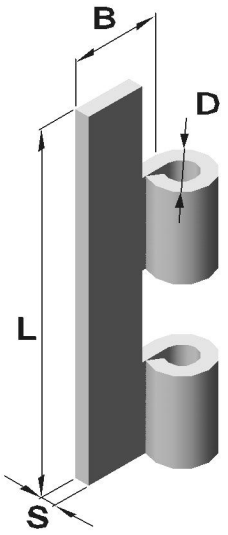

Phone: +49 (0) 231 / 725 790 -0
Fax: +49 (0) 231 / 725 790 -10
Email: info@hokon-verschlusstechnik.de
Homepage: www.hokon-verschlusstechnik.de

Scharniere
aus Edelstahl

Fitschen Module 3mm

Artikel Nr.			Abmessungen				
Serie	Aus-führung	Werkstoff unbehandelt Edelstahl	L	B	S	Stift Ø	D
6210	.01	.30	40	20	3	6	12
6210	.03	.30	40	30	3	6	12
6210	.05	.30	40	50	3	6	12
6210	.07	.30	40	80	3	6	12
6210	.09	.30	40	120	3	6	12

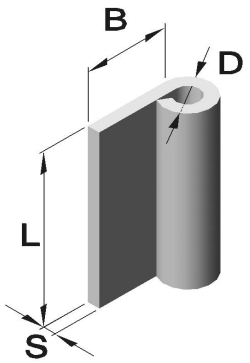

Fitschen Module 4mm

Artikel Nr.			Abmessungen				
Serie	Aus-führung	Werkstoff unbehandelt Edelstahl	L	B	S	Stift Ø	D
6210	.21	.30	50	30	4	8	16
6210	.23	.30	50	50	4	8	16
6210	.25	.30	50	80	4	8	16

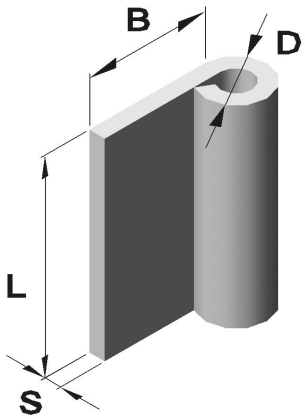

Fitschen Module 5mm

Artikel Nr.			Abmessungen				
Serie	Aus-führung	Werkstoff unbehandelt Edelstahl	L	B	S	Stift Ø	D
6210	.31	.30	60	40	5	10	20
6210	.33	.30	60	60	5	10	20
6210	.35	.30	60	80	5	10	20

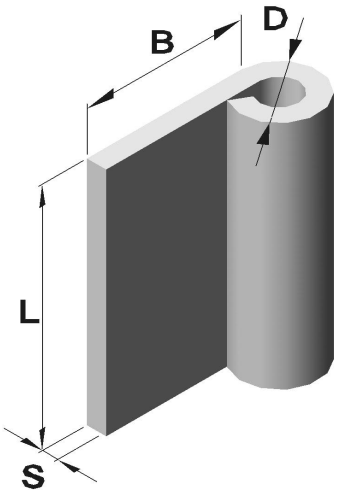

Phone: +49 (0) 231 / 725 790 -0
Fax: +49 (0) 231 / 725 790 -10
Email: info@hokon-verschlusstechnik.de
Homepage: www.hokon-verschlusstechnik.de

Scharniere
aus Edelstahl

Stift „BG“- Gestaucht

Artikel Nr.		Abmessungen in mm	
Serie	Werkstoff unbehandelt Edelstahl	L	D Ø
6151	.30	80	6
6153	.30	100	8
6155	.30	120	10

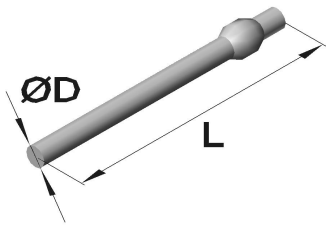

Stift „BT“- mit Kopf

Artikel Nr.		Abmessungen in mm			
Serie	Werkstoff unbehandelt Edelstahl	D Ø	L	F	E
6161	.30	6	66	3	12
6163	.30	8	86	4	16
6165	.30	10	106	5	20

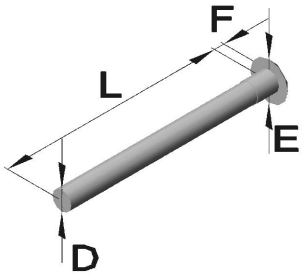

Stopfen „BS“- mit Kopf

Artikel Nr.					
Serie	Werkstoff unbehandelt Edelstahl	D Ø	L	F	E
6171	.30	6	12	3	12
6173	.30	8	12	4	16
6175	.30	10	12	5	20

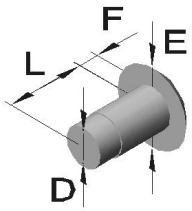

Phone: +49 (0) 231 / 725 790 -0
Fax: +49 (0) 231 / 725 790 -10
Email: info@hokon-verschlusstechnik.de
Homepage: www.hokon-verschlusstechnik.de

Scharniere
aus Edelstahl

Federscharniere
aus Edelstahl

Drehrichtung des Scharniers

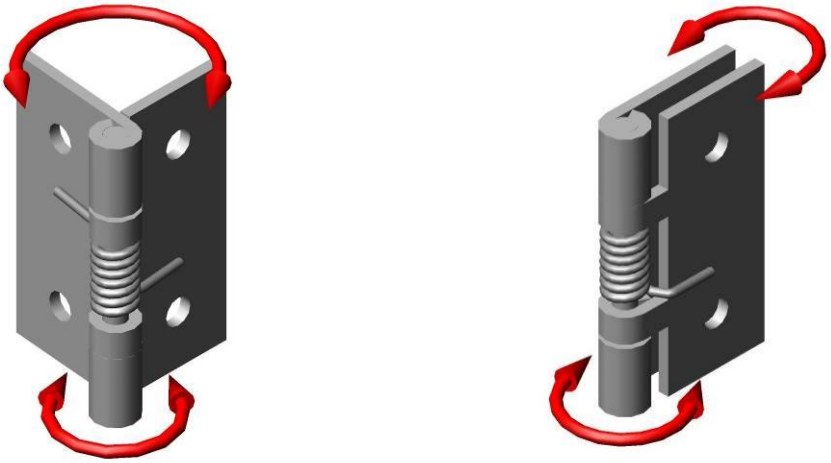

Druckrichtung der Feder

Ausführung_.01	Ausführung _.02
(Feder öffnend montiert)	(Feder schließend montiert)

F = Kraft der Feder auf einem Punkt in 100mm Entfernung von der Scharnier Achse.
Durch Drehung erhalten Sie eine lineare Kraftzunahme gemessen in Gramm.
Ausgangsposition / Lieferzustand = 0°

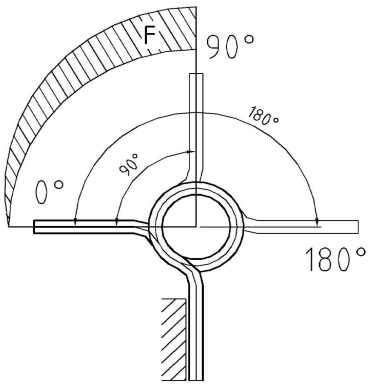

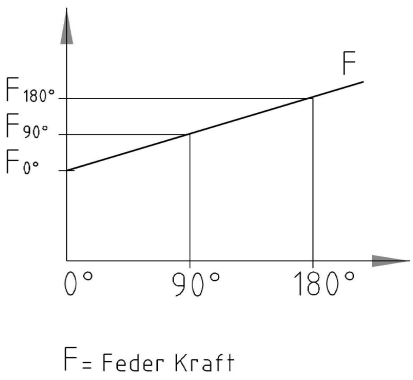

F = Feder Kraft

F (0°) = 50g
F (90°) = 100g
F (180°) = 150g

Phone: +49 (0) 231 / 725 790 -0
Fax: +49 (0) 231 / 725 790 -10
Email: info@hokon-verschlusstechnik.de
Homepage: www.hokon-verschlusstechnik.de

Scharniere
aus Edelstahl

Art.Nr. 6062 (gelocht und gesenkt)

Spannfeder aus Edelstahl

Artikel Nr.			Federkraft in g		
Serie	Aus-führung	Werkstoff Edelstahl 1.4301	0°	90°	180°
6062	.01	.30	60	90	120
6062	.02	.30	60	90	120

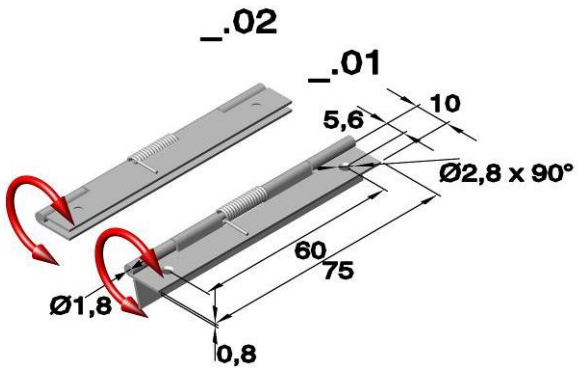

Art.Nr. 6063

Spannfeder aus Stahl oder Edelstahl.

Artikel Nr.			Federkraft in g		
Serie	Aus-führung	Werkstoff Edelstahl 1.4301	0°	90°	180°
6063	.01	.30	60	90	120
6063	.02	.30	60	90	120

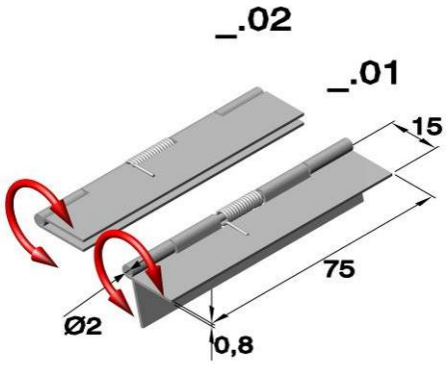

Art.Nr. 6065 (gelocht)

Spannfeder aus Stahl oder Edelstahl.

Artikel Nr.			Federkraft in g		
Serie	Aus-führung	Werkstoff Edelstahl 1.4301	0°	90°	180°
6065	.01	.30	40	60	80
6065	.02	.30	40	60	80

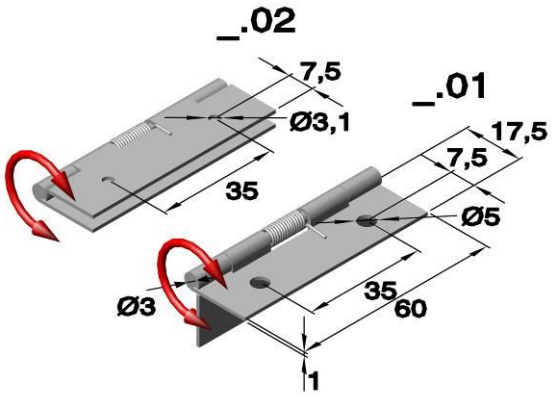

Federscharniere
aus Edelstahl

Art.Nr. 6066 (gelocht)

Spannfeder aus Edelstahl.

Artikel Nr.			Federkraft in g		
Serie	Aus-führung	Werkstoff Edelstahl 1.4301	0°	90°	180°
6066	.01	.30	550	750	950
6066	.02	.30	550	750	950

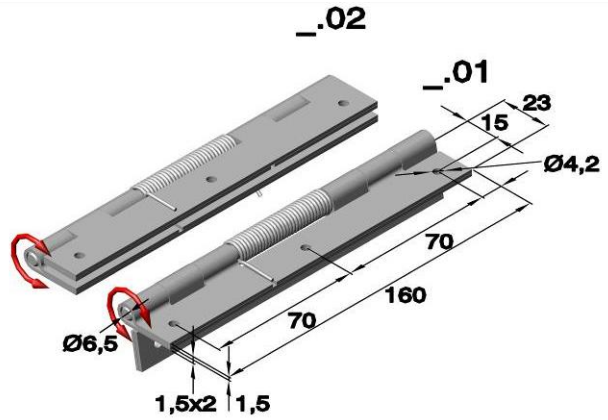

Art.Nr. 6067

Spannfeder aus Edelstahl.

Artikel Nr.			Federkraft in g		
Serie	Aus-führung	Werkstoff Edelstahl 1.4301	0°	90°	180°
6067	.01	.30	140	220	300
6067	.02	.30	140	220	300

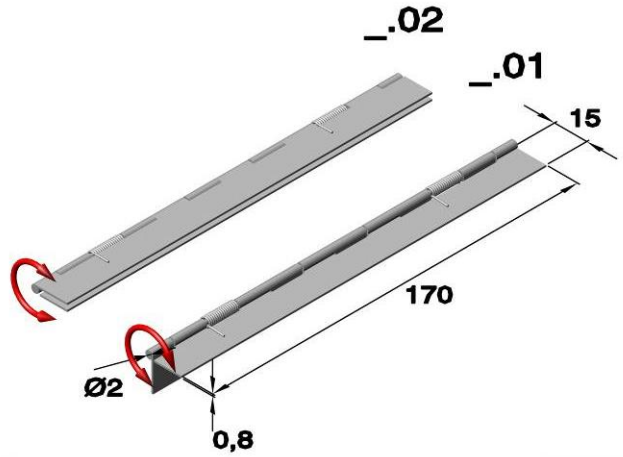

Art.Nr. 6068 (gelocht)

Spannfeder aus Edelstahl.

Artikel Nr.				in mm	Federkraft in g		
Serie	Aus-führung	Werkstoff Edelstahl 1.4301	Feder	Federdraht Ø	0°	90°	180°
6068	.01	.30	-	1,5	320	640	1060
6068	.02	.30	-	1,5	320	640	1060
6068	.01	.30	.F08	0,8	20	50	80
6068	.02	.30	.F08	0,8	20	50	80
6068	.01	.30	.F10	1,0	40	120	200
6068	.02	.30	.F10	1,0	40	120	200
6068	.01	.30	.F1,25	1,25	140	300	500
6068	.02	.30	.F1,25	1,25	140	300	500

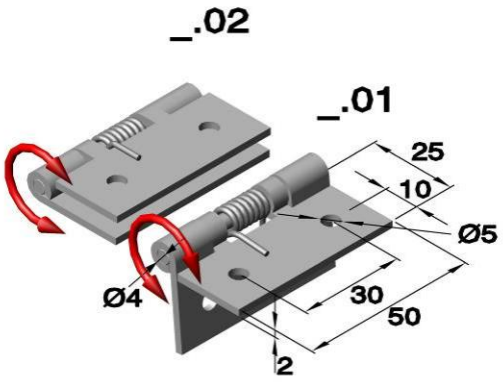

Phone: +49 (0) 231 / 725 790 -0
Fax: +49 (0) 231 / 725 790 -10
Email: info@hokon-verschlusstechnik.de
Homepage: www.hokon-verschlusstechnik.de

Federscharniere
aus Edelstahl

Art.Nr. 6107 (gelocht)

Spannfeder aus Edelstahl.

Artikel Nr.				in mm	Federkraft in g		
Serie	Aus-führung	Werkstoff Edelstahl 1.4301	Feder	Federdraht Ø	0°	90°	180°
6107	.01	.30	.F18	1,8	400	900	1400
6107	.02	.30	.F18	1,8	400	900	1400

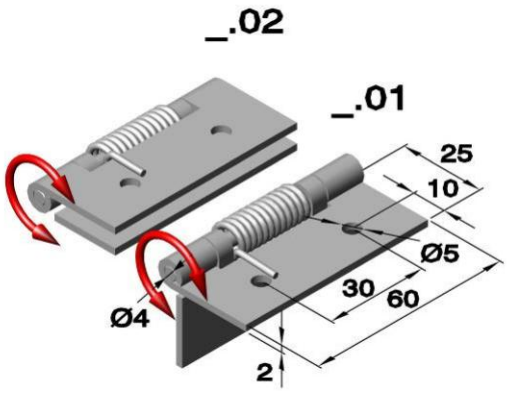

Art.Nr. 6108 (gelocht)

Spannfeder aus Edelstahl.

Artikel Nr.				in mm	Federkraft in g		
Serie	Aus-führung	Werkstoff Edelstahl 1.4301	Feder	Federdraht Ø	0°	90°	180°
6108	.01	.30	.F05	0,5	10	20	30
6108	.02	.30	.F05	0,5	10	20	30
6108	.01	.30	.F06	0,6	20	40	60
6108	.02	.30	.F06	0,6	20	40	60
6108	.01	.30	.F08	0,8	30	60	90
6108	.02	.30	.F08	0,8	30	60	90

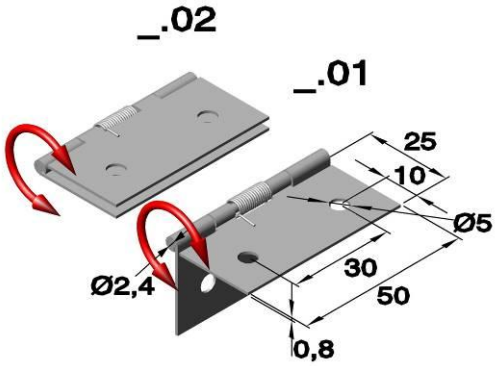

Art.Nr. 99.A100 (gelocht)

Spannfeder aus Edelstahl.

Artikel Nr.				in mm	Federkraft in g		
Serie	Aus-führung	Werkstoff Edelstahl 1.4301	Feder	Federdraht Ø	0°	90°	180°
99.A100	.01	.30	-	0,4	7	15	25
99.A100	.02	.30	-	0,4	7	15	25
99.A100	.01	.30	.F08	0,8	30	60	90
99.A100	.02	.30	.F08	0,8	30	60	90

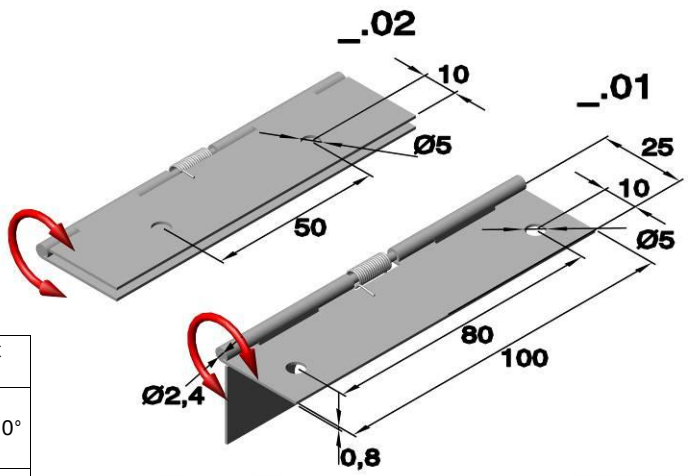

Phone: +49 (0) 231 / 725 790 -0
Fax: +49 (0) 231 / 725 790 -10
Email: info@hokon-verschlusstechnik.de
Homepage: www.hokon-verschlusstechnik.de

Federscharniere
aus Edelstahl

Art.Nr. 6164

Spannfeder aus Edelstahl.

Artikel Nr.			Federkraft in g		
Serie	Aus-führung	Werkstoff Edelstahl 1.4301	0°	90°	180°
6164	.01	.30	60	300	600
6164	.02	.30	60	300	600

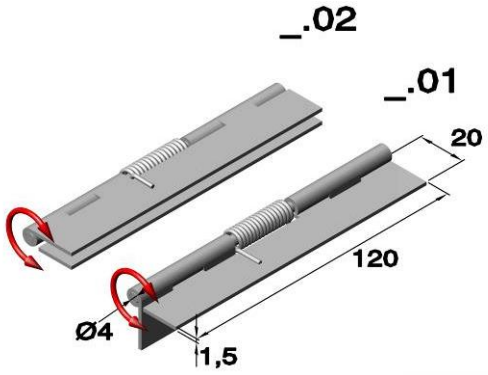

Art.Nr. 6164.__ /G (gelocht und gesenkt)

Spannfeder aus Edelstahl.

Artikel Nr.			Federkraft in g		
Serie	Aus-führung	Werkstoff Edelstahl 1.4301	0°	90°	180°
6164	.01	.30/G	60	300	600
6164	.02	.30/G	60	300	600

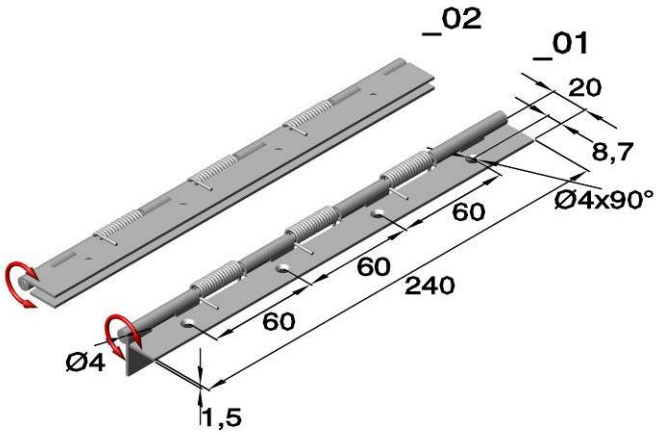

Art.Nr. 6165

Spannfeder aus Edelstahl.

Artikel Nr.			Federkraft in g		
Serie	Aus-führung	Werkstoff Edelstahl 1.4301	0°	90°	180°
6165	.01	.30	120	600	1200
6165	.02	.30	120	600	1200

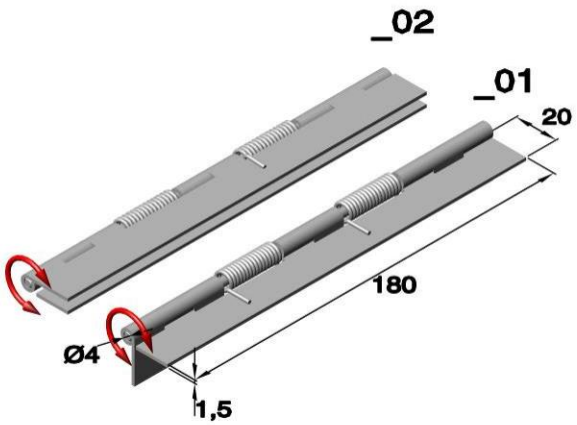

Phone: +49 (0) 231 / 725 790 -0
Fax: +49 (0) 231 / 725 790 -10
Email: info@hokon-verschlusstechnik.de
Homepage: www.hokon-verschlusstechnik.de

Federscharniere
aus Edelstahl

Art.Nr. 6165.__ /G (gelocht und gesenkt)

Spannfeder aus Edelstahl.

Artikel Nr.			Federkraft in g		
Serie	Aus-führung	Werkstoff Edelstahl 1.4301	0°	90°	180°
6165	.01	.30/G	120	600	1200
6165	.02	.30/G	120	600	1200

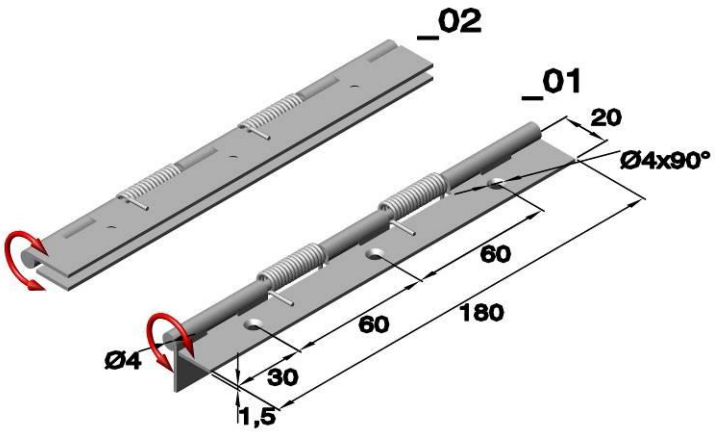

Art.Nr. 6166

Spannfeder aus Edelstahl.

Artikel Nr.			Federkraft in g		
Serie	Aus-führung	Werkstoff Edelstahl 1.4301	0°	90°	180°
6166	.01	.30	180	900	1800
6166	.02	.30	180	900	1800

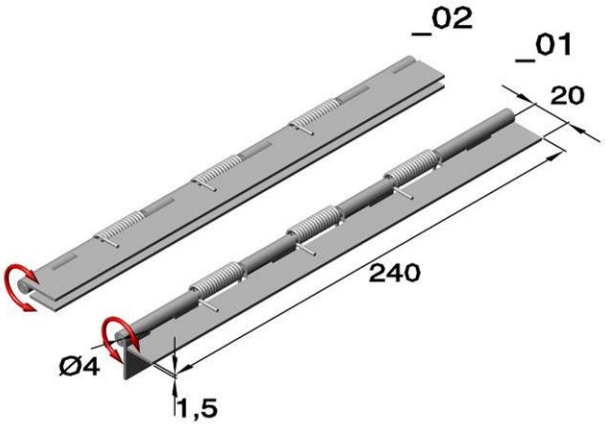

Art.Nr. 6166.__. /G (gelocht und gesenkt)

Spannfeder aus Edelstahl.

Artikel Nr.			Federkraft in g		
Serie	Aus-führung	Werkstoff Edelstahl 1.4301	0°	90°	180°
6166	.01	.30/G	180	900	1800
6166	.02	.30/G	180	900	1800

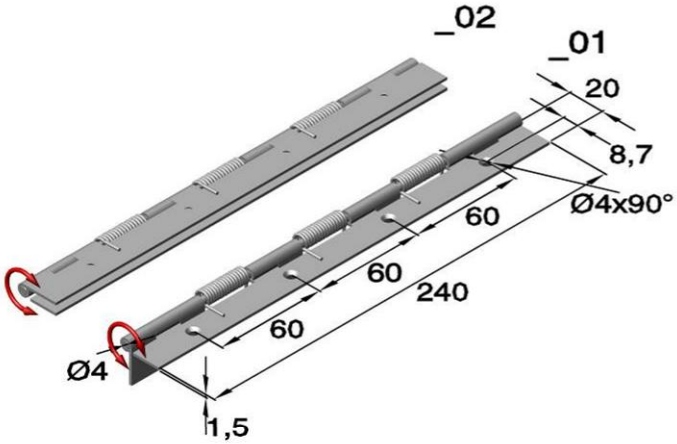

Phone: +49 (0) 231 / 725 790 -0
Fax: +49 (0) 231 / 725 790 -10
Email: info@hokon-verschlusstechnik.de
Homepage: www.hokon-verschlusstechnik.de

Federscharniere
aus Edelstahl

Art.Nr. 6169 (gelocht)

Spannfeder aus Edelstahl.

Artikel Nr.			Federkraft in g		
Serie	Aus-führung	Werkstoff Edelstahl 1.4016	0°	90°	180°
6169	.01	.30	50	100	150

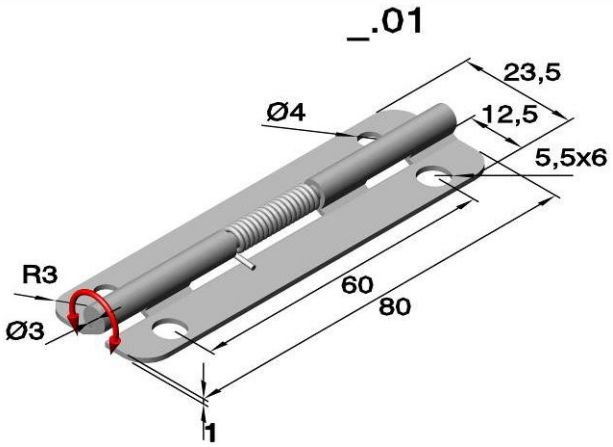

Art.Nr. 64080 (gebohrt und gesenkt)

Spannfeder aus Edelstahl.

Artikel Nr.				in mm	Federkraft in g		
Serie	Aus-führung	Werkstoff Edelstahl 1.4301	Feder	Federdraht Ø	0°	90°	180°
64080	.01	.30	.F15	1,5	150	520	920
64080	.02	.30	.F15	1,5	150	520	920

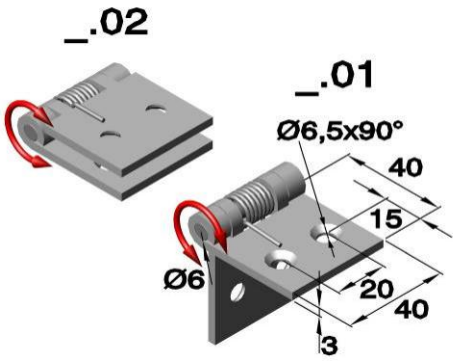

Art.Nr. 6941.02.30 (gebohrt)

Spannfeder aus Edelstahl.

Artikel Nr.				in mm	Federkraft in g		
Serie	Aus-führung	Werkstoff Edelstahl 1.4301	Feder	Federdraht Ø	0°	90°	180°
6941	.02	.30	.F28	2,8	300	1600	2600

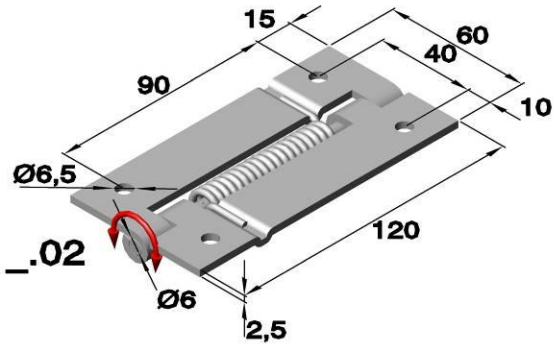

Phone: +49 (0) 231 / 725 790 -0
Fax: +49 (0) 231 / 725 790 -10
Email: info@hokon-verschlusstechnik.de
Homepage: www.hokon-verschlusstechnik.de

Federscharniere
aus Edelstahl

Art.Nr. 6167 (gelocht)

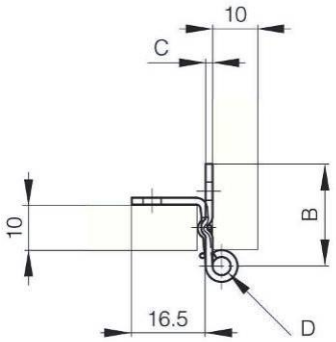

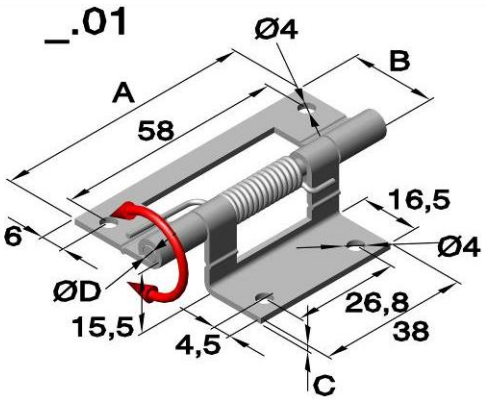

Artikel Nr.			in mm			Federkraft in g		
Serie	Aus-führung	Werkstoff Edelstahl poliert 1.4401	A	B	C	0°	90°	180°
6167	.01	.35	66	22,5	1,5	60	200	380

Art.Nr. 6486 (gelocht)

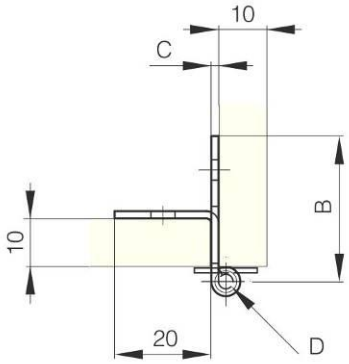

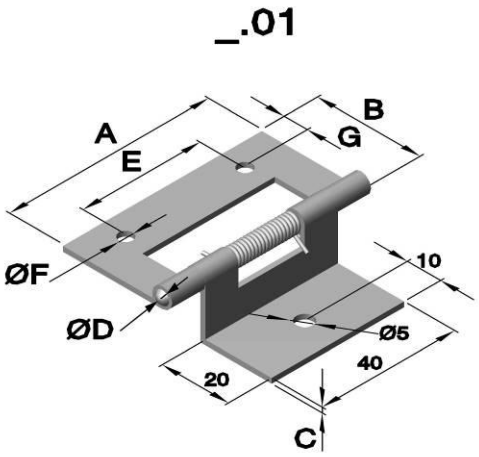

Artikel Nr.			Abmessungen in mm						
Serie	Aus-führung	Werkstoff Edelstahl 1.4401	A	B	C	Ø D	E	Ø F	G
6486	.01	.35	60	30	1,5	3	36	4,2	7

Phone: +49 (0) 231 / 725 790 -0
Fax: +49 (0) 231 / 725 790 -10
Email: info@hokon-verschlusstechnik.de
Homepage: www.hokon-verschlusstechnik.de

Federscharniere
aus Edelstahl

Art.Nr. 158. 5314.__.__ (Federkraft einstellbar)

mit integrierter Feder

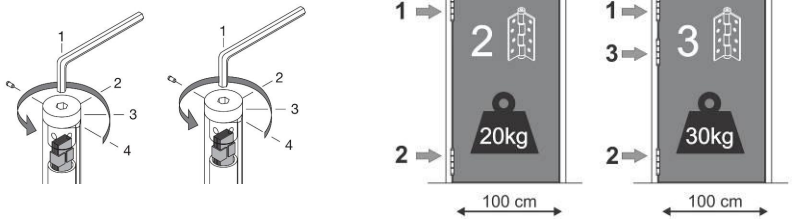

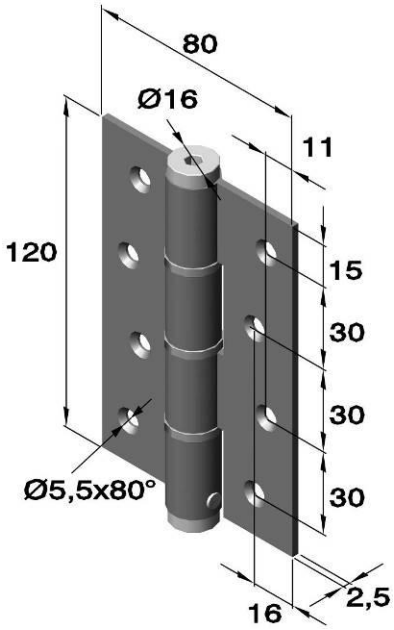

Artikel Nr.		Traglast in kg	
Serie	Werkstoff	Bei 2 Scharnieren	Bei 3 Scharnieren
	Edelstahl gebürstet		
	1.4301		
158.5314.05	.30	20	30

Dieses Produkt wird nur als Paar ausgeliefert.
Schließt die Tür automatisch,
eingebaute Mechanik ist sehr widerstandsfähig und einstellbar.
Max. Öffnungswinkel 180°.

Art.Nr. 158. 5814.__.__ (Federkraft einstellbar)

mit integrierter Feder

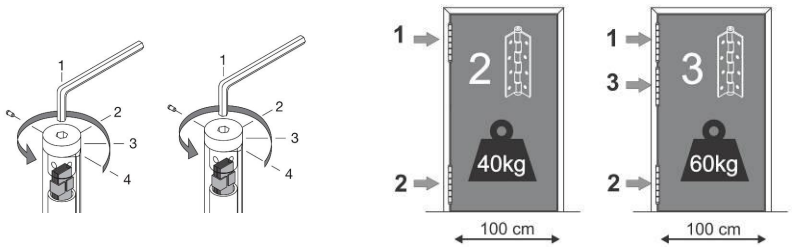

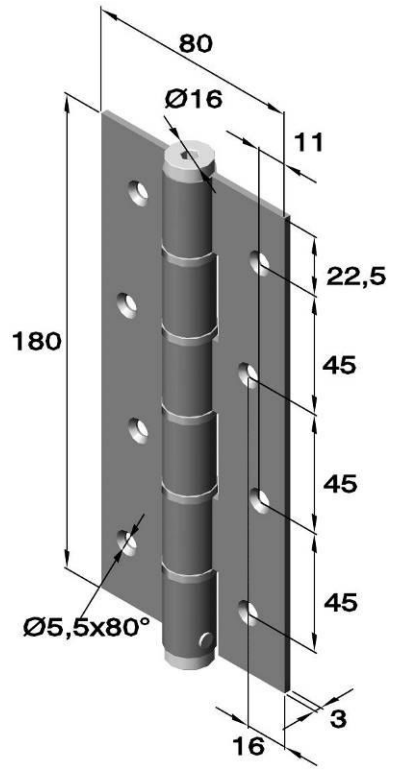

Artikel Nr.		Traglast in kg	
Serie	Werkstoff	Bei 2 Scharnieren	Bei 3 Scharnieren
	Edelstahl gebürstet		
	1.4301		
158.5814.05	.30	40	60

Dieses Produkt wird nur als Paar ausgeliefert.
Schließt die Tür automatisch,
eingebaute Mechanik ist sehr widerstandsfähig und einstellbar.
Max. Öffnungswinkel 180°.

Phone: +49 (0) 231 / 725 790 -0
Fax: +49 (0) 231 / 725 790 -10
Email: info@hokon-verschlusstechnik.de
Homepage: www.hokon-verschlusstechnik.de

Federscharniere
aus Edelstahl

Art.Nr. 158. 5414.__.__ (Federkraft einstellbar)

Doppelgelenkscharnier/Pendeltürscharnier
mit integrierter Feder

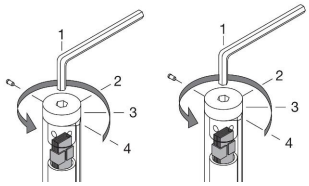

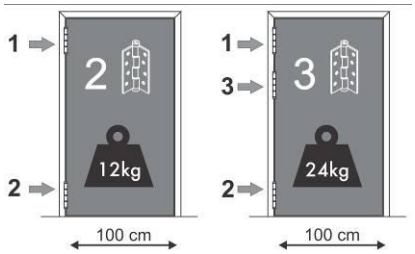

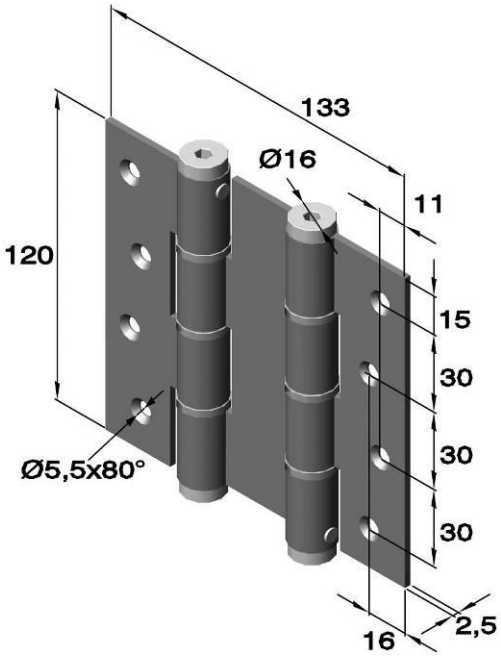

Artikel Nr.		Traglast in kg	
Serie	Werkstoff Edelstahl gebürstet 1.4301	Bei 2 Scharnieren	Bei 3 Scharnieren
158.5414.05	.30	12	24

Dieses Produkt wird nur als Paar ausgeliefert.
Schließt die Tür automatisch,
eingebaute Mechanik ist sehr widerstandsfähig und einstellbar.
Max. Öffnungswinkel 180°.

Art.Nr. 158. 5914.__.__ (Federkraft einstellbar)

Doppelgelenkscharnier/Pendeltürscharnier
mit integrierter Feder

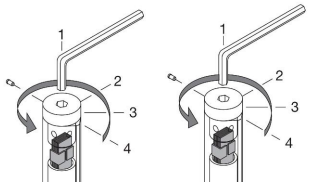

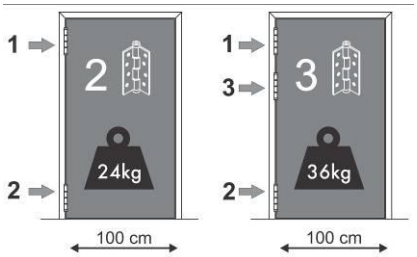

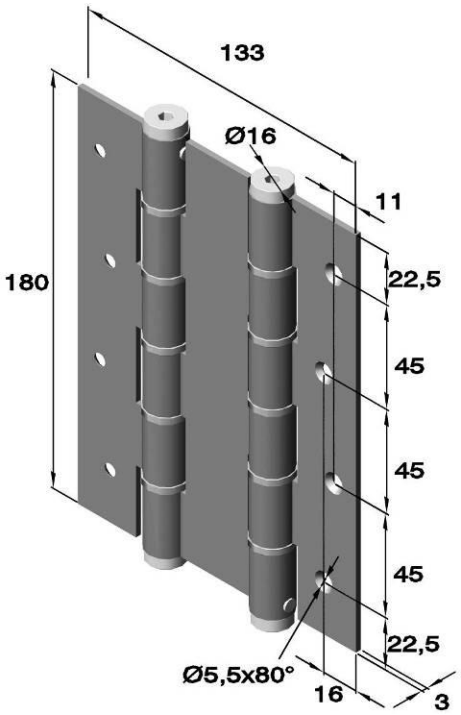

Artikel Nr.		Traglast in kg	
Serie	Werkstoff Edelstahl gebürstet 1.4301	Bei 2 Scharnieren	Bei 3 Scharnieren
158.5914.05	.30	24	36

Dieses Produkt wird nur als Paar ausgeliefert.
Schließt die Tür automatisch,
eingebaute Mechanik ist sehr widerstandsfähig und einstellbar.
Max. Öffnungswinkel 180°.

Phone: +49 (0) 231 / 725 790 -0
Fax: +49 (0) 231 / 725 790 -10
Email: info@hokon-verschlusstechnik.de
Homepage: www.hokon-verschlusstechnik.de

Federscharniere
aus Edelstahl

Art.Nr. 158.I-5___.__ (Federkraft einstellbar)

mit integrierter Feder

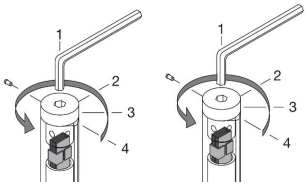

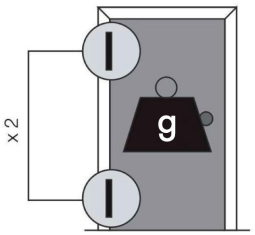

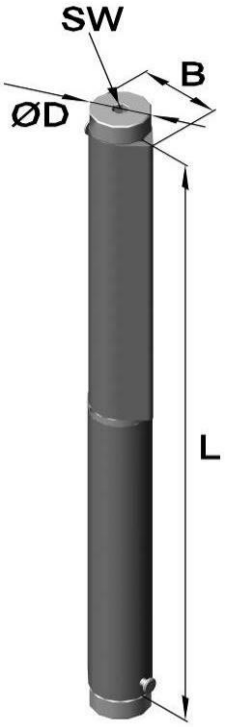

Artikel Nr.		Abmessungen in mm				Federlast in kg
Serie	Werkstoff Edelstahl unbehandelt (V2A)	L	B	SW	ØD	g
158.I-5524	.05.30	120	21	5	18	20
158.I-5324	.05.30	180	21	5	18	40
158.I-5124	.05.30	235	26	5	22	60

Dieses Produkt wird nur als Paar ausgeliefert.
Schließt die Tür automatisch, eingebaute Mechanik ist sehr widerstandsfähig und einstellbar.
Max. Öffnungswinkel 180°.

Art.Nr. 158.I-5___.__(Federkraft einstellbar)

mit integrierter Feder, mit Kugellager

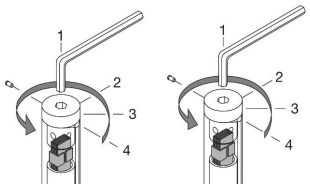

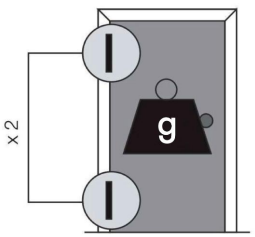

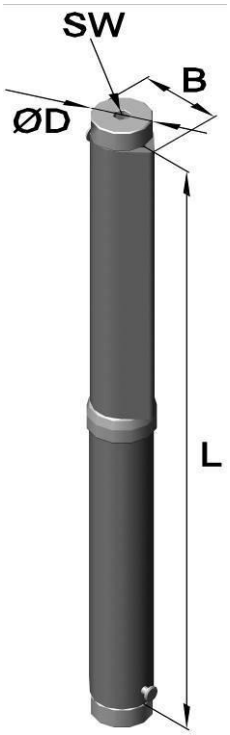

Artikel Nr.		Abmessungen in mm				Federlast in kg
Serie	Werkstoff Edelstahl unbehandelt (V2A)	L	B	SW	ØD	g
158.I-5334	.05.30	180	21	5	18	60
158.I-5134	.05.30	235	26	5	22	120

Dieses Produkt wird nur als Paar ausgeliefert.
Schließt die Tür automatisch, eingebaute Mechanik ist sehr widerstandsfähig und einstellbar.
Max. Öffnungswinkel 180°.

Phone: +49 (0) 231 / 725 790 -0
Fax: +49 (0) 231 / 725 790 -10
Email: info@hokon-verschlusstechnik.de
Homepage: www.hokon-verschlusstechnik.de

Drehmomentscharniere
aus Edelstahl

Art.Nr.: 150.HG-TS (gelocht)

mit konstantem Drehmoment

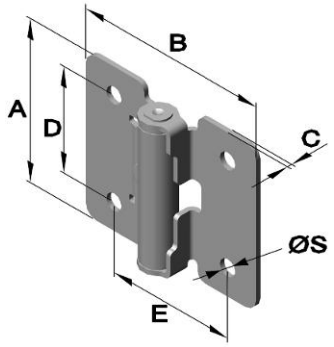

Die angegebenen Drehmomente können Tolleranzen aufweisen.

Artikel Nr.			Abmessungen in mm						Drehmoment in N.m.
Serie	Aus-führung	Werkstoff Edelstahl kugelpoliert 1.4301	A	B	C	D	E	ØS	
150.HG-TS	03	.30	36	32	1,2	18	21	4,3	0,35
	07	.30	48	40	1,2	26	32	4,3	0,7
	15	.30	48	50	2	36	32	4,3	1,5

Art.Nr.: 150.SFTH (gelocht)

mit konstantem Drehmoment

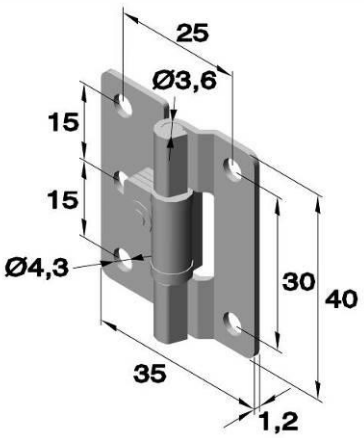

Die angegebenen Drehmomente können Tolleranzen aufweisen.

Artikel Nr.			Drehmoment in N.m.
Serie	Aus-führung	Werkstoff Edelstahl kugelpoliert 1.4301	
150.SFTH	-02-5	.30	0,5

Art.Nr.: 150.SFTH (gelocht)

mit konstantem Drehmoment

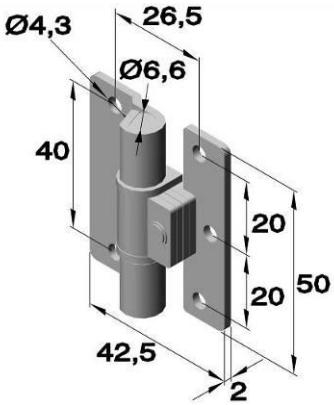

Die angegebenen Drehmomente können Tolleranzen aufweisen.

Artikel Nr.			Drehmoment in N.m.
Serie	Aus-führung	Werkstoff Edelstahl kugelpoliert 1.4301	
150.SFTH	-03-9	.30	0,9
	-03-19	.30	1,9

Phone: +49 (0) 231 / 725 790 -0
Fax: +49 (0) 231 / 725 790 -10
Email: info@hokon-verschlusstechnik.de
Homepage: www.hokon-verschlusstechnik.de

Drehmomentscharniere
aus Edelstahl

Art.Nr.: 150.SFTH (gelocht)

mit konstantem Drehmoment

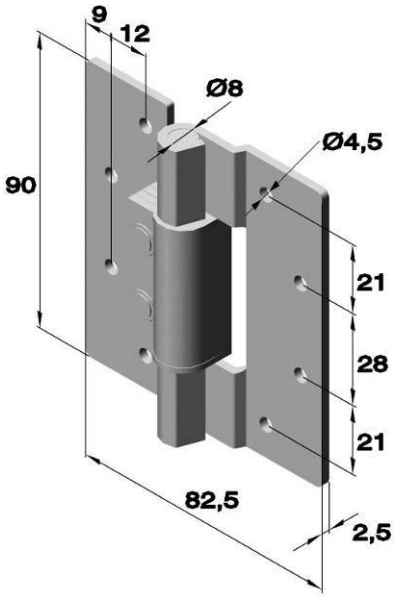

Die angegebenen Drehmomente können Tolleranzen aufweisen.

Artikel Nr.			Drehmoment in N.m.
Serie	Aus-führung	Werkstoff Edelstahl kugelpoliert 1.4301	
150.SFTH	-05-35	.30	3,4
	-05-58	.30	5,7

Art.Nr. 6493 (gelocht)

Scharniere für unsichtbaren Anschlag mit konstantem Drehmoment



Die angegebenen Drehmomente können Tolleranzen aufweisen.

Artikel Nr.			Abmessungen in mm			Drehmoment in N.m.
Serie	Aus-führung	Werkstoff Edelstahl kugelpoliert 1.4016	A	B	C	
6493	.01	.33	40	67	29.5	0,7

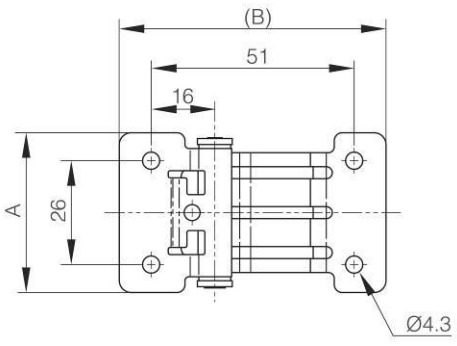

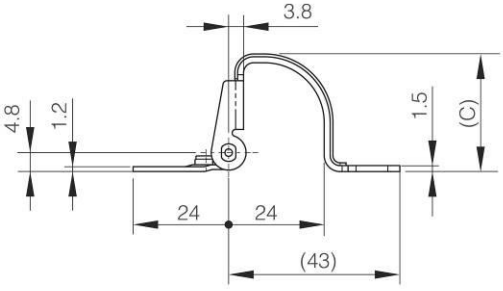

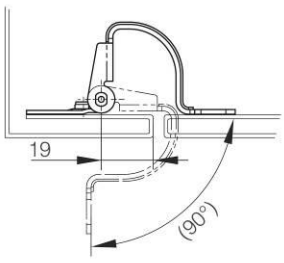

Phone: +49 (0) 231 / 725 790 -0
Fax: +49 (0) 231 / 725 790 -10
Email: info@hokon-verschlusstechnik.de
Homepage: www.hokon-verschlusstechnik.de

Drehmomentscharniere
aus Edelstahl

Art.Nr.: 150.HG-TA (gelocht)

mit konstantem Drehmoment

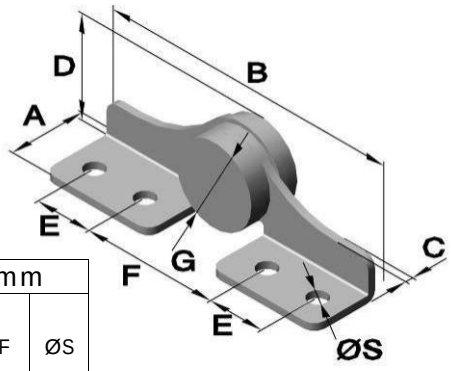

Die angegebenen Drehmomente können Tolleranzen aufweisen.

Artikel Nr.			Drehmoment in N.m.	Abmessungen in mm						
Serie	Aus-führung	Werkstoff Edelstahl kugelpoliert 1.4016		A	B	C	D	E	F	ØS
150.HG-TA	20L (links)	.30	2	18,5	66	2	18	13	27	4,3
	20R (rechts)	.30								
	30L (links)	.30	3							
	30R (rechts)	.30								
	45L (links)	.30	4,5	23,5	80	2	25	15	34	5,3
	45R (rechts)	.30								

Art.Nr.: 150.HG-TB (gelocht und gesenkt)

mit konstantem Drehmoment

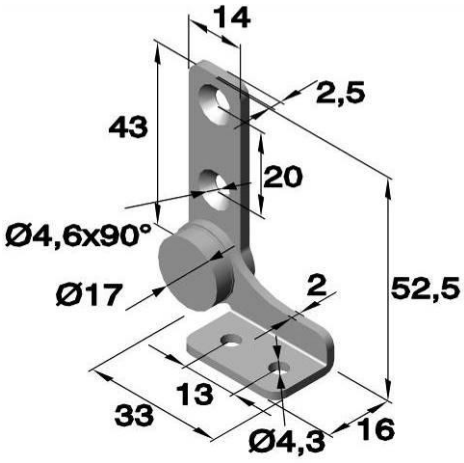

Die angegebenen Drehmomente können Tolleranzen aufweisen.

Artikel Nr.			Drehmoment in N.m.
Serie	Aus-führung	Werkstoff Edelstahl kugelpoliert 1.4016	
150.HG-TB	20L (links)	.30	2
	20R (rechts)	.30	
	30L (links)	.30	3
	30R (rechts)	.30	

Art.Nr.: 150.HG-TB (gelocht und gesenkt)

mit konstantem Drehmoment

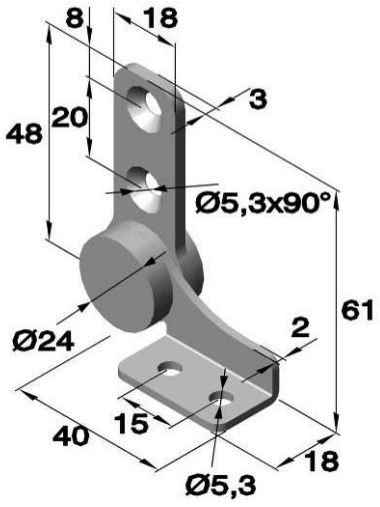

Die angegebenen Drehmomente können Tolleranzen aufweisen.

Artikel Nr.			Drehmoment in N.m.
Serie	Aus-führung	Werkstoff Edelstahl kugelpoliert 1.4016	
150.HG-TB	45L (links)	.30	4,5
	45R (rechts)	.30	

Phone: +49 (0) 231 / 725 790 -0
Fax: +49 (0) 231 / 725 790 -10
Email: info@hokon-verschlusstechnik.de
Homepage: www.hokon-verschlusstechnik.de

Drehmomentscharniere
aus Edelstahl

Art.Nr.: 150.HG-IT (gelocht)

mit konstantem Drehmoment

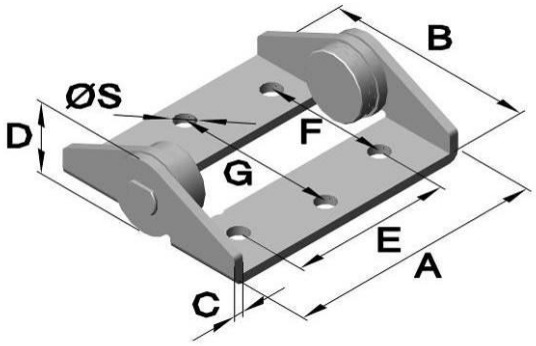

Die angegebenen Drehmomente können Tolleranzen aufweisen.

Artikel Nr.			Drehmoment in N.m.	Abmessungen in mm							
Serie	Aus-führung	Werkstoff Edelstahl kugelpoliert 1.4301		A	B	C	D	E	F	G	ØS
150.HG-IT	S25	.30	2,5	54	44	2	15,5	34	26	34	4,3
	S35	.30	3,5								
	SF	.30	Frei schwingend								
	M50	.30	5,0	54	80	2	25	34,8	36	66	5,3
	M70	.30	7,0								
	MF	.30	Frei schwingend								

Abdeckung für Art.Nr.: 150.HG-IT

Artikel Nr.		Werkstoff
Serie	Aus-führung	Kunststoff
150.HG-IT	SC	ABS
150.HG-IT	MC	ABS

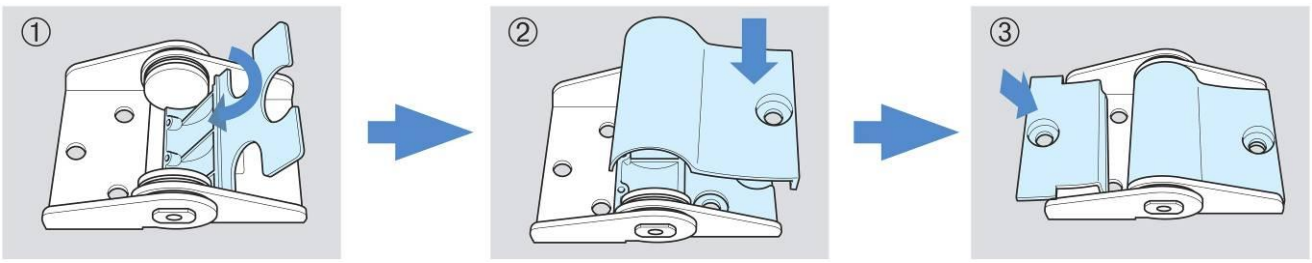

Phone: +49 (0) 231 / 725 790 -0
Fax: +49 (0) 231 / 725 790 -10
Email: info@hokon-verschlusstechnik.de
Homepage: www.hokon-verschlusstechnik.de

Anlagenbauscharniere
aus Edelstahl

Art.Nr.: HF10 (gelocht und gesenkt)

mit Edelstahlstift

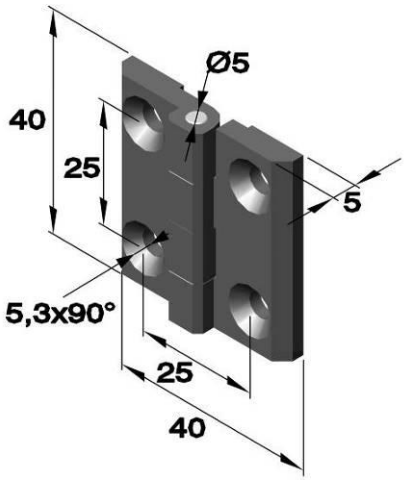

Artikel Nr.	
Serie	Werkstoff
	Edelstahl satiniert
	1.4301
HF10	ES-T3

Art.Nr.: HF30 (gelocht und gesenkt)

mit Edelstahlstift

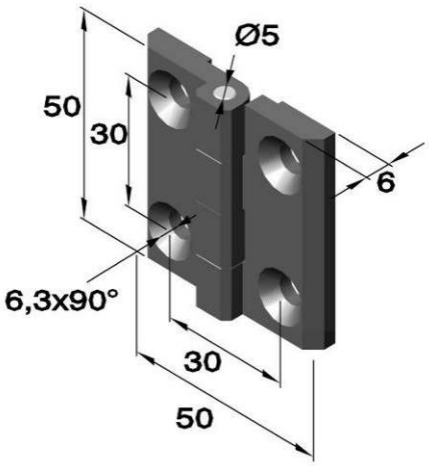

Artikel Nr.	
Serie	Werkstoff
	Edelstahl satiniert
	1.4301
HF30	ES-T4

Art.Nr.: HF50 (gelocht und gesenkt)

mit Edelstahlstift

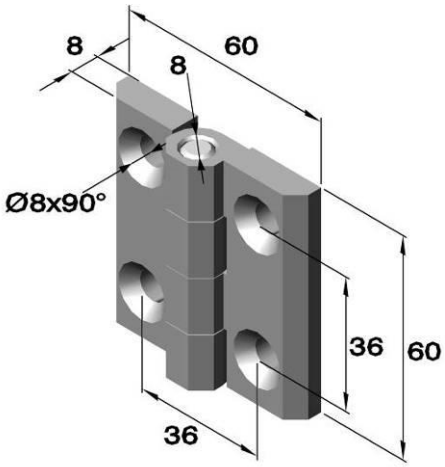

Artikel Nr.	
Serie	Werkstoff
	Edelstahl satiniert
	1.4301
HF50	ES-T3

Phone: +49 (0) 231 / 725 790 -0
Fax: +49 (0) 231 / 725 790 -10
Email: info@hokon-verschlusstechnik.de
Homepage: www.hokon-verschlusstechnik.de

Anlagenbauscharniere
aus Edelstahl

Art.Nr.: HF30 (gelocht und gesenkt)

mit Edelstahlstift

Artikel Nr.	
Serie	Werkstoff
	Edelstahl satiniert
	1.4301
HF30	ES-T10

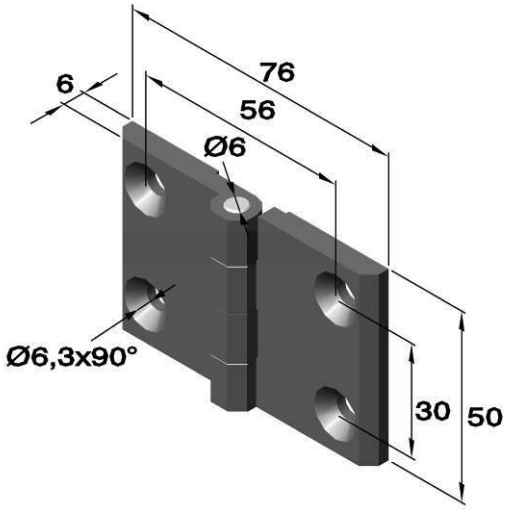

Art.Nr.: HF40 (gelocht und gesenkt)

mit Edelstahlstift

Artikel Nr.	
Serie	Werkstoff
	Edelstahl satiniert
	1.4301
HF40	ES-T3-1

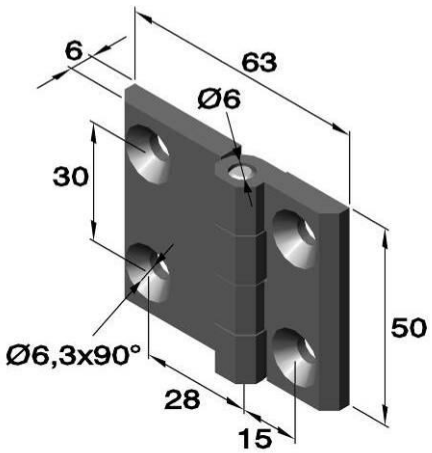

Art.Nr.: HC90 (gelocht und gesenkt)

Stift aus gehärtetem Stahl

Artikel Nr.		Abmessungen in mm
Serie	Werkstoff	
	Edelstahl satiniert	
	1.4301	H
HC90	ES-T-0	0

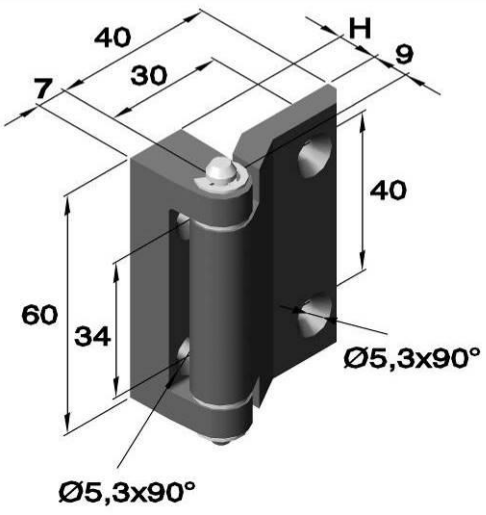

Phone: +49 (0) 231 / 725 790 -0
Fax: +49 (0) 231 / 725 790 -10
Email: info@hokon-verschlusstechnik.de
Homepage: www.hokon-verschlusstechnik.de

Anlagenbauscharniere
aus Edelstahl

Art.Nr.: HC10 (mit Innengewinde)

mit verzinktem Stift

Blechstärke 1,5-2,0mm

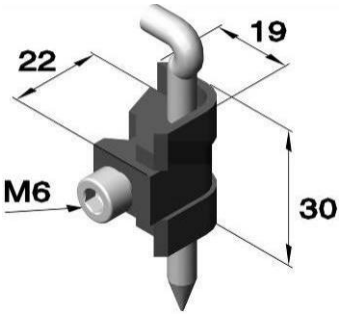

Artikel Nr.	
Serie	Werkstoff
	Edelstahl satiniert
	1.4301
HC10	ES-T20-1

Blechausschnitt

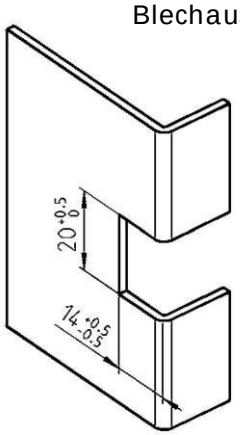

Phone: +49 (0) 231 / 725 790 -0
Fax: +49 (0) 231 / 725 790 -10
Email: info@hokon-verschlusstechnik.de
Homepage: www.hokon-verschlusstechnik.de

Gekröpfte Scharniere
aus Edelstahl

Art.Nr.:6031
mit festem Edelstahlstift, gelocht

Artikel Nr.			Abmessungen									
Serie	Aus-führung	Werkstoff Edelstahl glänzend 1.4401	L1	L2	B1	B2	D	E1	E2	G	S	Stift Ø
6031	.02	.35	40	60	21,5	30	6	14,5	3	36	1,5	3

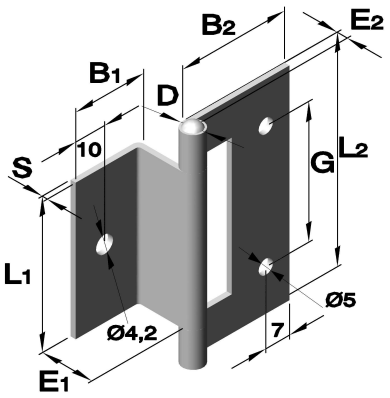

Art.Nr.:6032 (gelocht und gesenkt)
mit festem Edelstahlstift

Artikel Nr.			Abmessungen in mm								
Serie	Aus-führung	Werkstoff Edelstahl poliert 1.4016	L	B1	B2	C Ø	D	E1	E2	S	Stift Ø
6032	.01	.30	50	20,3	24,5	4,8	5,4	1,5	2,7	1,2	3

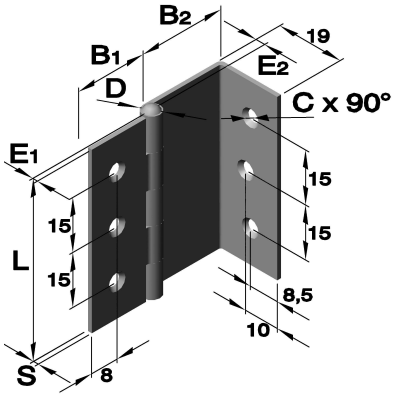

Art.Nr.:6033 (gelocht und gesenkt)
mit festem Edelstahlstift

Artikel Nr.			Abmessungen in mm							
Serie	Aus-führung	Werkstoff Edelstahl glänzend 1.4016	L	B	B2	C Ø	D	E	S	Stift Ø
6033	.01	.30	50	13,5	15	4	5	2.5	1	3

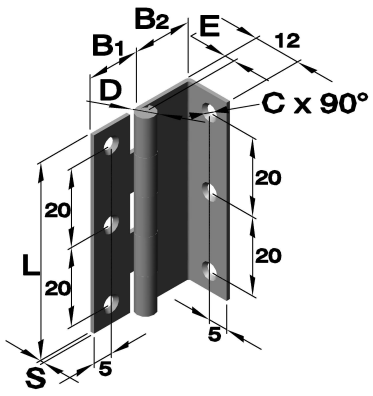

Art.Nr.:6038 (gelocht und gesenkt)
mit festem Edelstahlstift

Artikel Nr.			Abmessungen in mm										
Serie	Aus-führung	Werkstoff Edelstahl 1.4301	L	B1	B2	C Ø	D	E1	E2	F	G	S	Stift Ø
6038	.03	.30	38	17	31	2,8	6	16,5	3	7	24	1,5	3

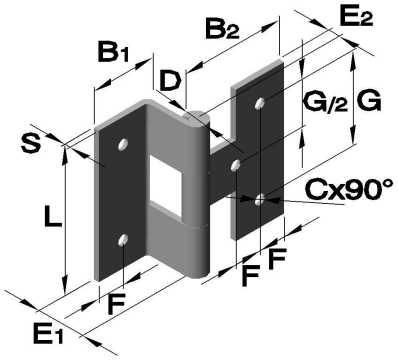

Phone: +49 (0) 231 / 725 790 -0
Fax: +49 (0) 231 / 725 790 -10
Email: info@hokon-verschlusstechnik.de
Homepage: www.hokon-verschlusstechnik.de

Anschweißband/ Fitschband
aus Edelstahl

Art.Nr: 6072
mit festem Stahlstift

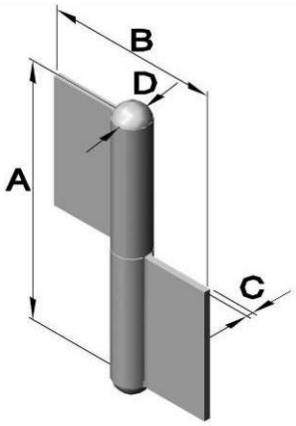

Artikel Nr.			Abmessungen in mm				
Serie	Aus-	Werkstoff unbehandelt Edelstahl	A	B	D	C	Stift
6072	.01	.30	60	40	8,3	1,5	5,3
6072	.02	.30	80	50	10	2	6

Art.Nr: 6072
mit festem Stahlstift und Messing Zwischenring

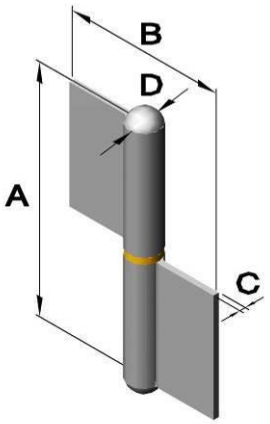

Artikel Nr.			Abmessungen in mm				
Serie	Aus-führung	Werkstoff unbehandelt Edelstahl	A	B	C	D	Stift Ø
6072	.03	.30	61,5	40	1,5	8,3	5,3
6072	.04	.30	81,5	50	2	10	6

Art.Nr: F2879_ (gebohrt und gesenkt)
mit verschweißtem Edelstahlstift,

Gewerbe verschweißt

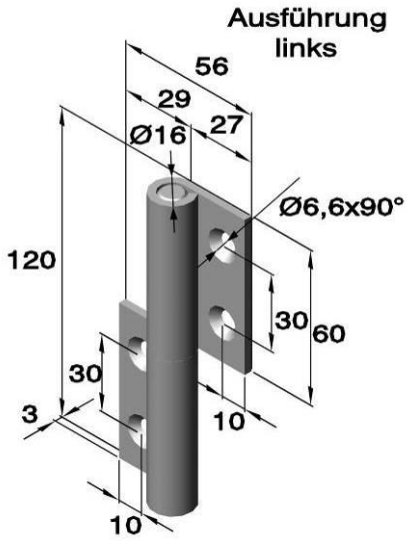

Artikel Nr.			Stift Ø
Ausführung		Werkstoff unbehandelt Edelstahl 1.4571	
links	rechts		
F28795/F28797	F28796/F28797	.30	10

Phone: +49 (0) 231 / 725 790 -0
Fax: +49 (0) 231 / 725 790 -10
Email: info@hokon-verschlusstechnik.de
Homepage: www.hokon-verschlusstechnik.de

Anschweißband/ Fitschband
aus Edelstahl

Art.Nr: 6088 (gebohrt und gesenkt)
mit festem Edelstahlstift und Edelstahl Zwischenring

Artikel Nr.			
Serie	Ausführung		Werkstoff gebürstet
	links	rechts	Edelstahl
6088	.01	.02	.30

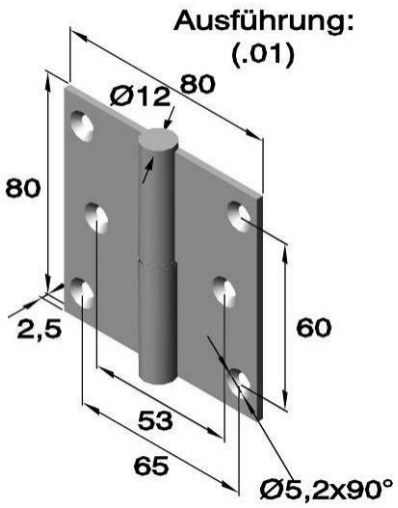

Art.Nr: 6088 (gebohrt und gesenkt)
mit festem Edelstahlstift und Edelstahl Zwischenring

Artikel Nr.			
Serie	Ausführung		Werkstoff gebürstet
	links	rechts	Edelstahl
6088	.03	.04	.30

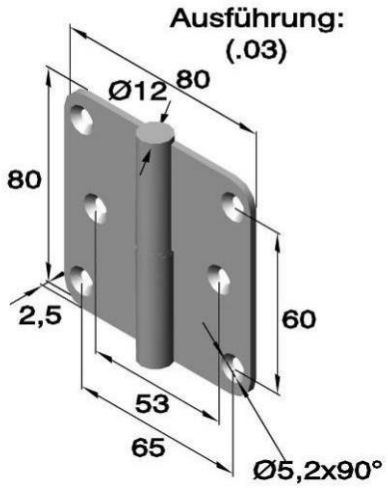

Art.Nr: 6088 (gebohrt und gesenkt)
mit festem Edelstahlstift und Edelstahl Zwischenring

Artikel Nr.			
Serie	Ausführung		Werkstoff gebürstet
	links	rechts	Edelstahl
6088	.09	.10	.30

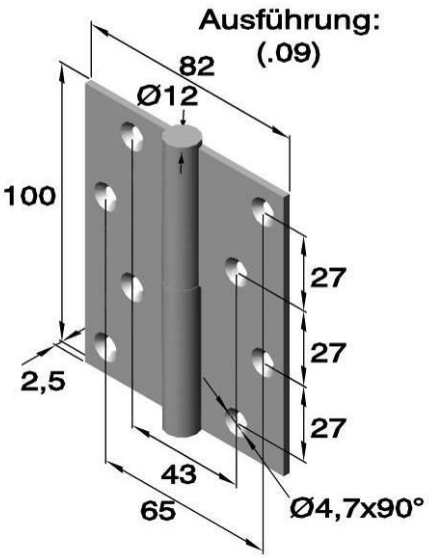

Phone: +49 (0) 231 / 725 790 -0
Fax: +49 (0) 231 / 725 790 -10
Email: info@hokon-verschlusstechnik.de
Homepage: www.hokon-verschlusstechnik.de

Anschweißband/ Fitschband
aus Edelstahl

Art.Nr: 6088(gebohrt und gesenkt)
mit festem Edelstahlstift und Edelstahl Zwischenring

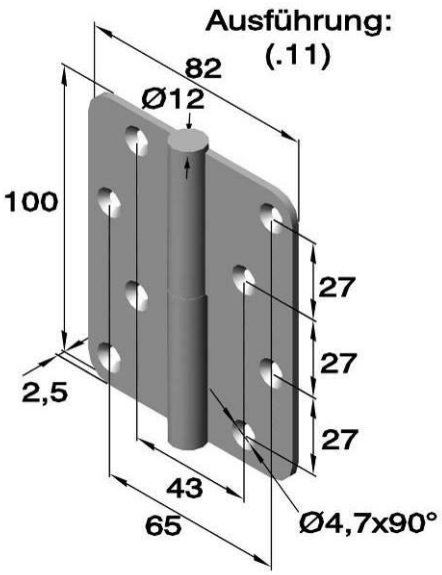

Artikel Nr.			
Serie	Ausführung		Werkstoff gebürstet
	links	rechts	Edelstahl
6088	.11	.12	.30

Art.Nr: 99.40402 (gebohrt und gesenkt)
mit Edelstahlstift ohne Zwischenring,

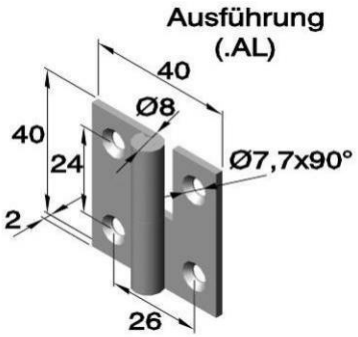

Artikel Nr.				Stift Ø
Serie	Werkstoff elektropoliert Edelstahl	Ausführung links	Ausführung rechts	
99.40402	.33	/AL	/AR	4

Art.Nr: 6129 (gebohrt)
mit Edelstahlstift mit Zwischenring,

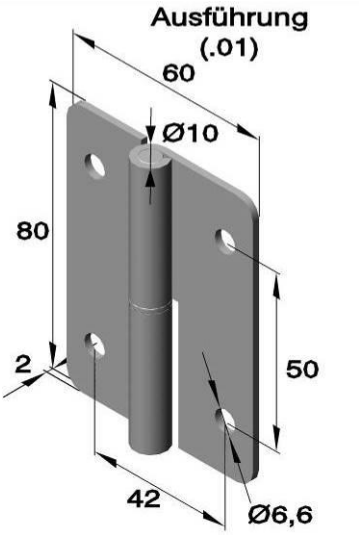

Artikel Nr.				Stift Ø
Serie	Ausführung links	Ausführung rechts	Werkstoff unbehandelt Edelstahl	
6129	.01	.02	.30	6

Phone: +49 (0) 231 / 725 790 -0
Fax: +49 (0) 231 / 725 790 -10
Email: info@hokon-verschlusstechnik.de
Homepage: www.hokon-verschlusstechnik.de

Anschweißband/ Fitschband
aus Edelstahl

Art.Nr: 6121 (gebohrt)
mit festem Stift ohne Zwischenring

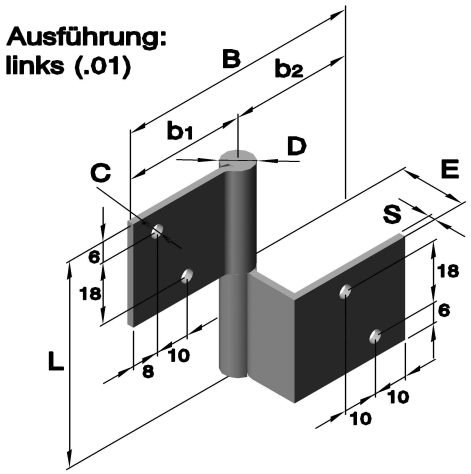

Ausführung links (.01) ist spiegelbildlich
zu Ausführung rechts (.02).

Artikel Nr.				Abmessungen in mm								
Serie	Ausführung		Werkstoff	L	B	b1	b2	C Ø	D	E	S	Stift Ø
	links	rechts	Edelstahl 1.4301									
6121	.01	.02	.30	60	72	36	36	4	9	18	2	5

Art.Nr: 6128
Verstärkte Anschraubfitschen ohne Zwischenring
mit Innengewinde

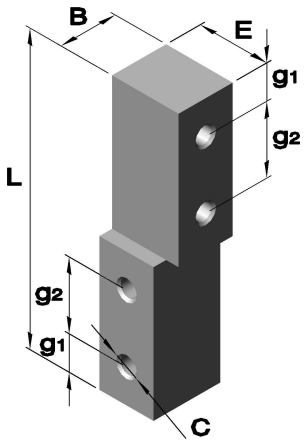

Ausführung links und rechts verwendbar.

Artikel Nr.			Abmessungen in mm						
Serie	Ausführung	Werkstoff Edelstahl gebürstet 1.4305	L	B	C Ø	E	g1	g2	Stift Ø
6128	.04	.30	64	13	M5x6	16	8	16	6
6128	.05	.30	76	13	M6x7,5	19	10	19	6

Phone: +49 (0) 231 / 725 790 -0
Fax: +49 (0) 231 / 725 790 -10
Email: info@hokon-verschlusstechnik.de
Homepage: www.hokon-verschlusstechnik.de

Anschweißbandrollen
aus Edelstahl

Anschweißbandrollen „ABR“ mit runden Enden

FVS mit festem Edelstahlstift und Edelstahl-Zwischenring.
AVS mit ausziehbarem Edelstahlstift und Edelstahl-Zwischenring.

Artikel Nr.					Abmessungen in mm			
Serie	L	Ausführung		Werkstoff unbehandelt Edelstahl(V2A)	D	B	d	Tragkraft pro Paar in kg
ABR	40	FVS	-	.30	8	10	5	130
ABR	50	FVS	-	.30	8	10	5	130
ABR	60	FVS	AVS	.30	10	12	6	160
ABR	80	FVS	AVS	.30	13	16	8	260
ABR	90	FVS	-	.30	13	16	8	260
ABR	100	FVS	AVS	.30	16	20	10	310
ABR	120	FVS	AVS	.30	16	20	10	310
ABR	135	FVS	-	.30	18	22,5	12	350
ABR	150	FVS	AVS	.30	20	25,5	13	400
ABR	180	FVS	AVS	.30	20	25,5	13	500

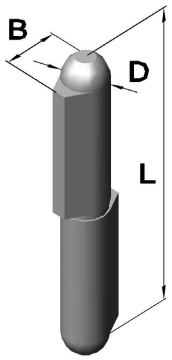

Artikel Nr.				Abmessungen in mm			
Serie	L	Ausführung	Werkstoff unbehandelt Edelstahl (V4A)	D	B	d	Tragkraft pro Paar in kg
ABR	60	FVS	.35	13	16	8	160
ABR	80	FVS	.35	13	16	8	260
ABR	100	FVS	.35	16	20	10	400
ABR	120	FVS	.35	16	20	10	400
ABR	150	FVS	.35	20	25,5	13	580
ABR	180	FVS	.35	20	25,5	13	580

Anschweißbandrollen „ABN“ mit runden Enden und Schmiernippel

FVS mit festem Edelstahlstift und Edelstahl-Zwischenring.

Artikel Nr.				Abmessungen in mm			
Serie	L	Ausführung	Werkstoff unbehandelt Edelstahl (V2A)	D	B	d	Tragkraft pro Paar in kg
ABN	60	FVS	.30	13	16	8	160
ABN	80	FVS	.30	13	16	8	260
ABN	100	FVS	.30	16	20	10	400
ABN	120	FVS	.30	16	20	10	400
ABN	135	FVS	.30	20	25,5	13	500
ABN	150	FVS	.30	20	25,5	13	580
ABN	180	FVS	.30	20	25,5	13	580

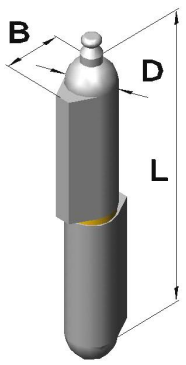

Phone: +49 (0) 231 / 725 790 -0
Fax: +49 (0) 231 / 725 790 -10
Email: info@hokon-verschlusstechnik.de
Homepage: www.hokon-verschlusstechnik.de

Anschweißbandrollen
aus Edelstahl

HoKon
VERSCHLUSSTECHNIK &
SONDERKONSTRUKTIONEN

Anschweißbandrollen „ABS“ mit runden Enden

AVS mit ausziehbarem Edelstahlstift und Edelstahl-Zwischenring.

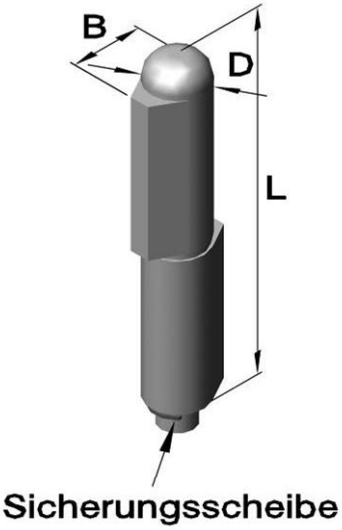

Artikel Nr.				Abmessungen in mm			
Serie	L	Ausführung	Werkstoff unbehandelt Edelstahl (V2A)	D	B	d	Tragkraft pro Stück in kg
ABN	60	AVS	.30	13	16	8	80
ABN	80	AVS	.30	13	16	8	100
ABN	100	AVS	.30	16	20	10	180
ABN	120	AVS	.30	16	20	10	180
ABN	150	AVS	.30	20	25,5	13	240
ABN	180	AVS	.30	20	25,5	13	240

Anschweißbandrollen „ABF“ mit flachen Enden

FVS mit festem Edelstahlstift und Messing-Zwischenring.

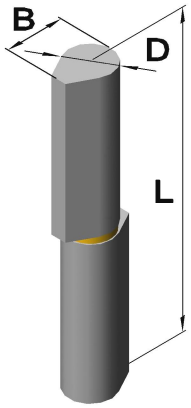

Artikel Nr.				Abmessungen in mm			
Serie	L	Ausführung	Werkstoff Edelstahl (V2A)	D	B	Stift Ø	Tragkraft ca. in kg
ABF	60	FVS	.30	10	12	6	180
ABF	80	FVS	.30	13	16	7	180
ABF	100	FVS	.30	16	20	9	260
ABF	120	FVS	.30	16	20	9	260

Anschweißbandrollen „AB“ 3-Teilig

AVS mit ausziehbarem Edelstahlstift und Messing-Zwischenring

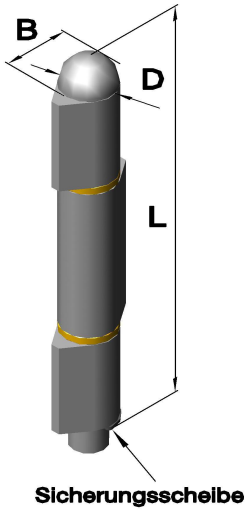

Artikel Nr.				Abmessungen in mm			
Serie	L	Ausführung	Werkstoff Edelstahl (V2A)	D	B	Stift Ø	Tragkraft ca. in kg
AB	135/3	AVS	.30	18	22,5	12	790
AB	150/3	AVS	.30	20	25,5	13	960
AB	180/3	AVS	.30	20	25,5	13	1300

Phone: +49 (0) 231 / 725 790 -0
Fax: +49 (0) 231 / 725 790 -10
Email: info@hokon-verschlusstechnik.de
Homepage: www.hokon-verschlusstechnik.de

Anschweißbandrollen
aus Edelstahl

Anschweißgelenke „AG“ mit festem Stahlstift

FES auf Selbstschmierenden Büchsen gelagert und Messing-Zwischenring.

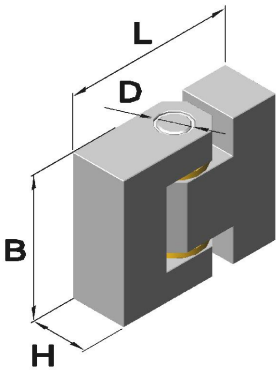

Artikel Nr.					Abmessungen in mm			
Serie	L	Ausführung	Werkstoff unbehandelt		B	H	D	Tragkraft ca. in kg
			Stahl	Edelstahl(V2A)				
AG	60	FES	.00	.30	50	20	10	1000
AG	70	FES	.00	.30	60	25	12	4000
AG	80	FES	.00	.30	60	30	15	5000
AG	100	FES	.00	.30	80	40	20	9000
AG	120	FES	.00	.30	100	50	25	10000
AG	140	FES	.00	.30	120	60	30	10000+

„Höhen und Seiten verstellbar“

Anschweißbandrollen „AB“
„Höhen und Seiten verstellbar“

AVS mit ausziehbarem Edelstahlstift

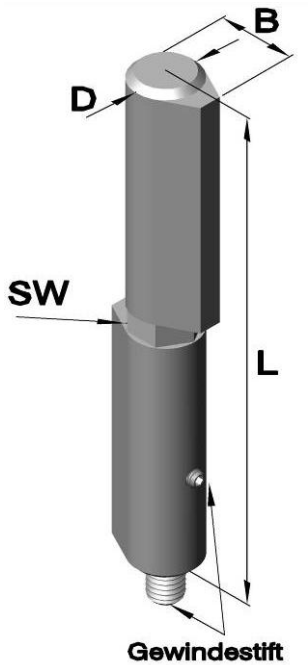

Artikel Nr.				Abmessungen				
Serie	L	Ausführung	Werkstoff Edelstahl (V2A)	D	B	Stift Ø	SW	Tragkraft ca. in kg
AB	118	AVS-3D	.30	20	25,5	12	17	-

Phone: +49 (0) 231 / 725 790 -0
Fax: +49 (0) 231 / 725 790 -10
Email: info@hokon-verschlusstechnik.de
Homepage: www.hokon-verschlusstechnik.de

Scharniere
aus Edelstahl

HoKon
VERSCHLUSSTECHNIK &
SONDERKONSTRUKTIONEN

Phone: +49 (0) 231 / 725 790 -0
Fax: +49 (0) 231 / 725 790 -10
Email: info@hokon-verschlusstechnik.de
Homepage: www.hokon-verschlusstechnik.de

Anschweißbänder
und Fitschbänder



Phone: +49 (0) 231 / 725 790 -0
Fax: +49 (0) 231 / 725 790 -10
Email: info@hokon-verschlusstechnik.de
Homepage: www.hokon-verschlusstechnik.de

Anschweißbänder und Fitschbänder

Art.Nr: 6072
mit festem Stahlstift

Artikel Nr.				Abmessungen in mm				
Serie	Aus-führung	Werkstoff		A	B	D	C	Stift Ø
		unbehandelt Stahl	unbehandelt Edelstahl					
6072	.01	.00	.30	60	40	8,3	1,5	5,3
6072	.02	.00	.30	80	50	10	2	6
6072	.05	.00	-	80	40	8,3	1,5	5,3

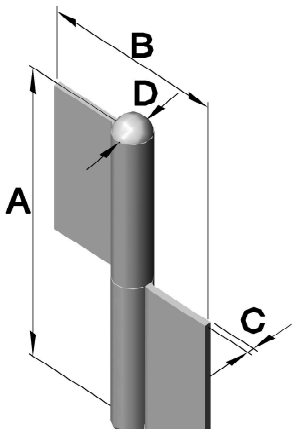

Art.Nr: 6072
mit festem Stahlstift und Messing Zwischenring

Artikel Nr.				Abmessungen in mm				
Serie	Aus-führung	Werkstoff		A	B	C	D	Stift Ø
		unbehandelt Stahl	unbehandelt Edelstahl					
6072	.03	.00	.30	61,5	40	1,5	8,3	5,3
6072	.04	.00	.30	81,5	50	2	10	6

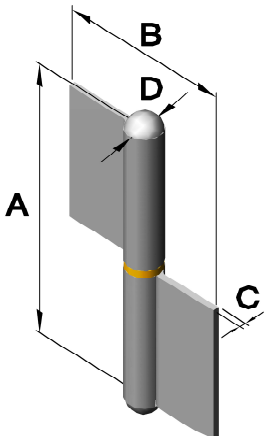

Art.Nr: 6073
mit ausziehbarem Stahlstift und Messing Zwischenring

Artikel Nr.			
Serie	Ausführung		Werkstoff
	links	rechts	unbehandelt Stahl
6073	.01	.02	.00

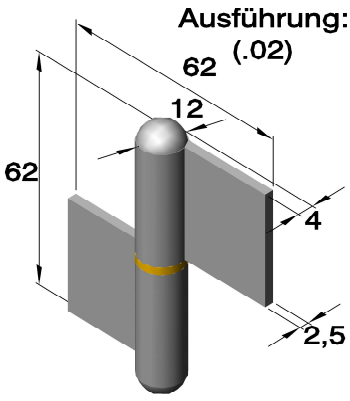

Phone: +49 (0) 231 / 725 790 -0
Fax: +49 (0) 231 / 725 790 -10
Email: info@hokon-verschlusstechnik.de
Homepage: www.hokon-verschlusstechnik.de

Anschweißbänder und Fitschbänder

Art.Nr: 6098

mit festem Stahlstift und Messing-Zwischenring

Artikel Nr.			Abmessungen in mm				
Serie	Ausführung	Werkstoff unbehandelt Stahl	A	B	C	D	Stift Ø
6098	.01	.00	63	80	4,2	15,5	8
6098	.02	.00	83,5	80	5,1	16	8
6098	.03	.00	104	92	5,5	17	9
6098	.04	.00	124	108	6,5	19	10
6098	.05	.00	144	108	6,5	19	10

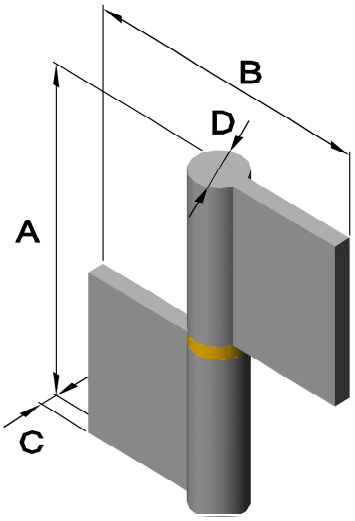

Art.Nr: 6099

mit festem Stahlstift und Messing-Zwischenring

Artikel Nr.				Abmessungen in mm					
Serie	Ausführung		unbehandelt	A	B	D	E	C	Stift Ø
	links	rechts	Stahl						
6099	.02	.07	.00	83,5	80	16	5,1	5,1	8
6099	.03	.08	.00	104	92	17	5,5	5,5	9

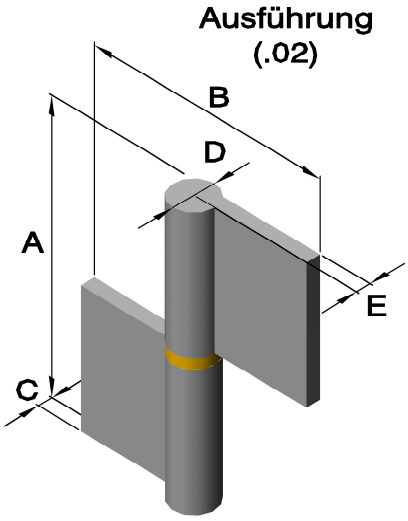

Art.Nr: 6120

mit festem Stahlstift

Artikel Nr.				Abmessungen in mm					
Serie	Ausführung		Werkstoff Unbehandelt Stahl	A	B	D	E	C	Stift Ø
	links	rechts							
6120	.01	.02	.00	60	40	8,4	4,2	1,5	5,3
6120	.03	.04	.00	80	48	10	5	2	6

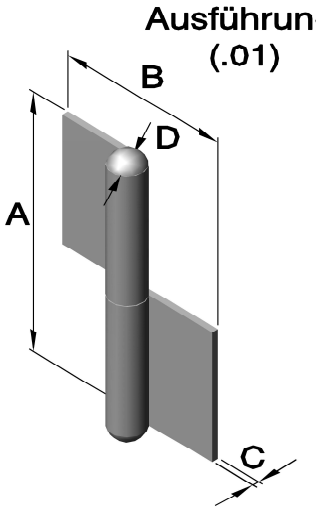

Phone: +49 (0) 231 / 725 790 -0
Fax: +49 (0) 231 / 725 790 -10
Email: info@hokon-verschlusstechnik.de
Homepage: www.hokon-verschlusstechnik.de

Anschweißbänder und Fitschbänder

Art.Nr: 6120

mit festem Stahlstift und Messing Zwischenring

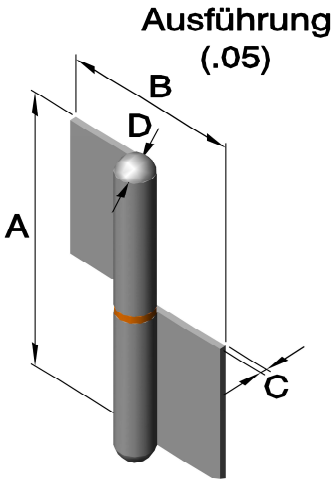

Artikel Nr.				Abmessungen in mm				
Serie	Ausführung		Werkstoff	A	B	C	D	Stift Ø
	links	rechts	unbehandelt Stahl					
6120	.05	.06	.00	61,5	40	1,5	8,4	5,3
6120	.07	.08	.00	81,5	48	2	10	6

Art.Nr: F2879_(gebohrt und gesenkt)

mit verschweißtem Edelstahlstift,

Gewerbe verschweißt

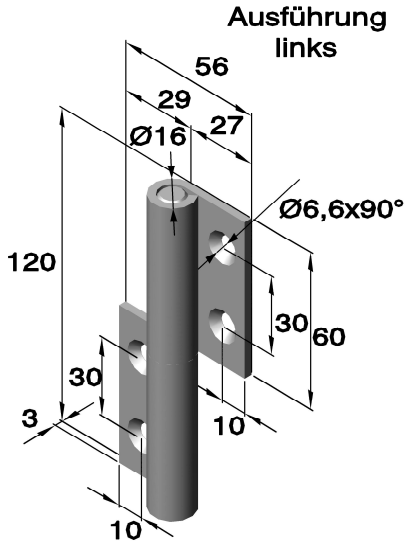

Artikel Nr.			Stift Ø
Ausführung		Werkstoff	
links	rechts	unbehandelt Edelstahl 1.4571	
F28795/F28797	F28796/F28797	.30	10

Art.Nr: 10010048 (gebohrt)

mit Edelstahlstift,

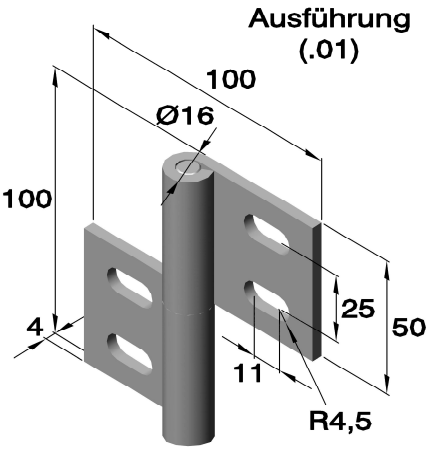

Artikel Nr.				Stift Ø
Serie	Ausführung		Werkstoff	
	links	rechts	unbehandelt Edelstahl	
10010048	.01	.02	.30	8

Phone: +49 (0) 231 / 725 790 -0
Fax: +49 (0) 231 / 725 790 -10
Email: info@hokon-verschlusstechnik.de
Homepage: www.hokon-verschlusstechnik.de

Anschweißbänder und Fitschbänder

Art.Nr: 6076
mit festem Stahlstift

Artikel Nr.				Abmessungen in mm				
Serie	Ausführung		Werkstoff	A	B	C	D	Stift Ø
	links	rechts	unbehandelt Stahl					
6076	.02	.01	.00	50	30	1,2	6,4	4
6076	.04	.03	.00	60	40	1,5	7	4

Ausführung:
(.01)

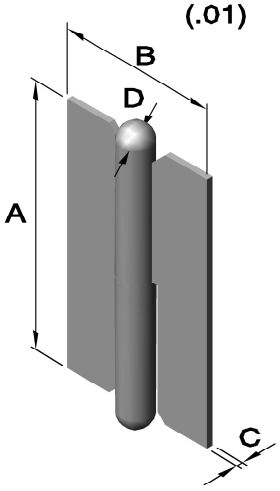

Art.Nr: 6077 (gebohrt und gesenkt)
mit festem Stahlstift

Artikel Nr.			
Serie	Ausführung		Werkstoff
	links	rechts	vernickelt Stahl
6077	.02	.01	.01

Auführung
(.01)

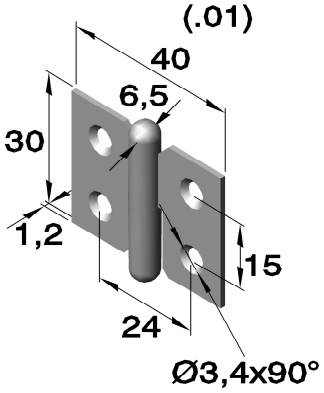

Art.Nr: 6078 (gebohrt und gesenkt)
mit festem Stahlstift

Artikel Nr.			
Serie	Ausführung		Werkstoff
	links	rechts	vernickelt Stahl
6078	.02	.01	.01

Ausführung
(.01)

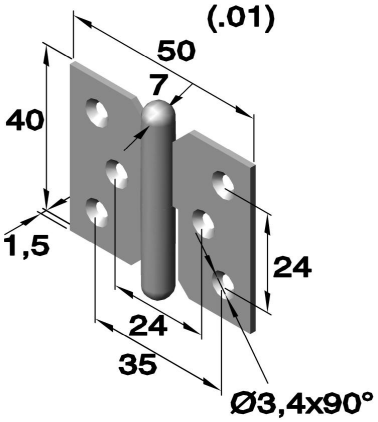

Phone: +49 (0) 231 / 725 790 -0
Fax: +49 (0) 231 / 725 790 -10
Email: info@hokon-verschlusstechnik.de
Homepage: www.hokon-verschlusstechnik.de

Anschweißbänder und Fitschbänder

Art.Nr: 6079 (gebohrt und gesenkt)
mit festem Stahlstift

Artikel Nr.			
Serie	Ausführung		Werkstoff
	links	rechts	vernickelt
			Stahl
6079	.01	.02	.01

Ausführung:
(.01)

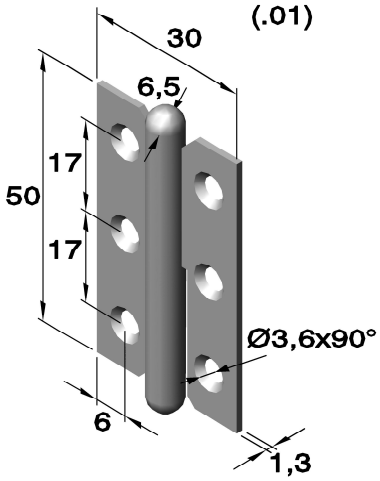

Art.Nr: 6080 (gebohrt und gesenkt)
mit festem Stahlstift

Artikel Nr.				Abmessungen in mm								
Serie	Ausführung		Werkstoff	A	B	C	D	F	f	G	S Ø	Stift Ø
	links	rechts	vernickelt									
			Stahl									
6080	.02	.01	.01	60	40	1,5	7	26	29	46	3,4	4
6080	.04	.03	.01	70	45	1,5	7,5	30	33,5	54	4,5	4,5
6080	.06	.05	.01	80	50	1,5	8	31,5	35,5	62	4,5	5

Auführung
(.01)

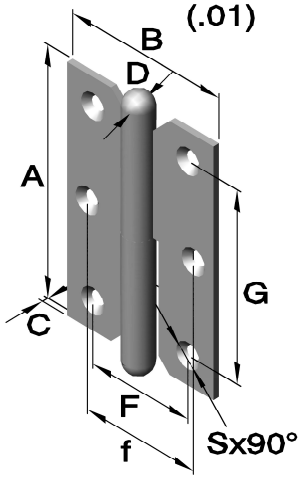

Art.Nr: 6085 (gebohrt und gesenkt)
mit festem, verzinktem Stahlstift und Nylonüberzug

Artikel Nr.			
Serie	Ausführung		Werkstoff
			Eloxiert Silber
	links	rechts	Aluminium
6085	.01	.02	.70

Ausführung:
(.01)

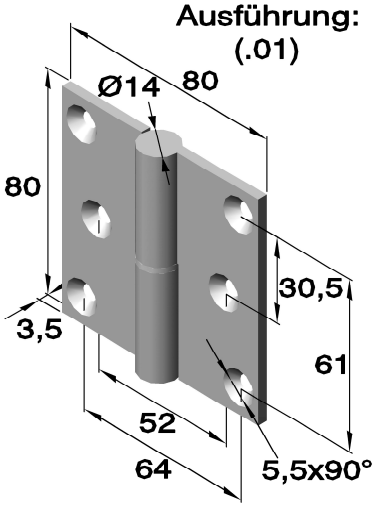

Phone: +49 (0) 231 / 725 790 -0
Fax: +49 (0) 231 / 725 790 -10
Email: info@hokon-verschlusstechnik.de
Homepage: www.hokon-verschlusstechnik.de

Anschweißbänder und Fitschbänder

Art.Nr: 6086

mit festem, verzinktem Stahlstift und Nylonüberzug

Artikel Nr.			
Serie	Ausführung		Werkstoff
			Eloxiert Silber
	links	rechts	Aluminium
6086	.01	.02	.70

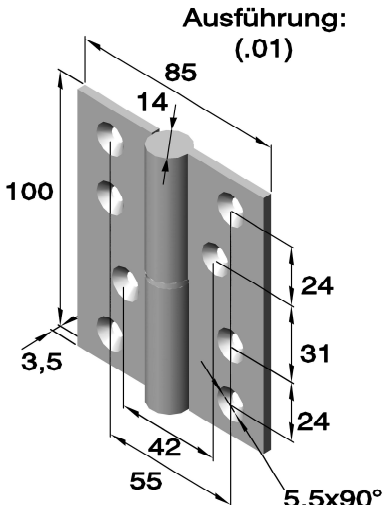

Art.Nr: 6087 (gebohrt und gesenkt)

mit festem, verzinktem Stahlstift und Nylonüberzug

Artikel Nr.			
Serie	Ausführung		Werkstoff
			Eloxiert Silber
	links	rechts	Aluminium
6087	.01	.02	.70

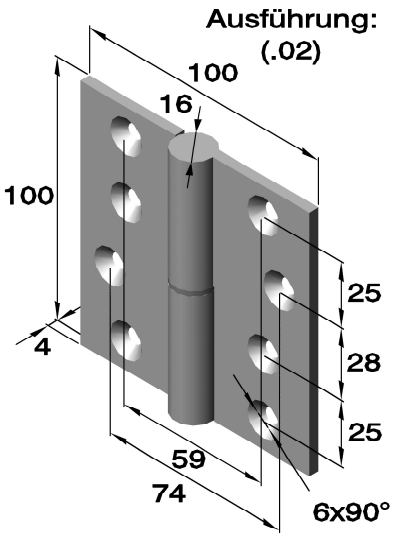

Art.Nr: 6088 (gebohrt und gesenkt)

mit festem Edelstahlstift und Edelstahl Zwischenring

Artikel Nr.			
Serie	Ausführung		Werkstoff
			gebürstet
	links	rechts	Edelstahl
6088	.01	.02	.30

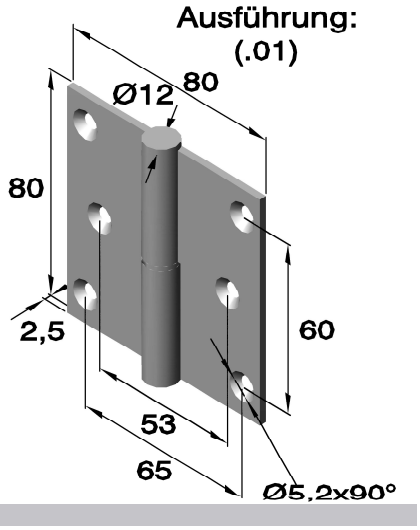

Phone: +49 (0) 231 / 725 790 -0
Fax: +49 (0) 231 / 725 790 -10
Email: info@hokon-verschlusstechnik.de
Homepage: www.hokon-verschlusstechnik.de

Anschweißbänder und Fitschbänder

Art.Nr: 6088 (gebohrt und gesenkt)
mit festem Edelstahlstift und Edelstahl Zwischenring

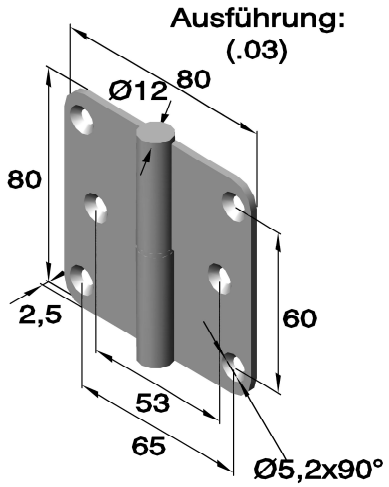

Artikel Nr.			
Serie	Ausführung		Werkstoff gebürstet
	links	rechts	Edelstahl
6088	.03	.04	.30

Art.Nr: 6088 (gebohrt und gesenkt)
mit festem Edelstahlstift und Edelstahl Zwischenring

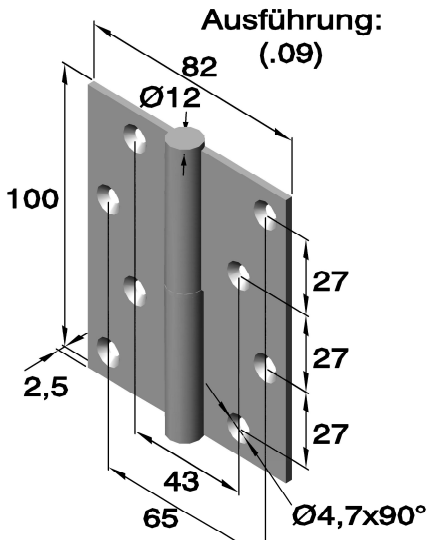

Artikel Nr.			
Serie	Ausführung		Werkstoff gebürstet
	links	rechts	Edelstahl
6088	.09	.10	.30

Art.Nr: 6088(gebohrt und gesenkt)
mit festem Edelstahlstift und Edelstahl Zwischenring

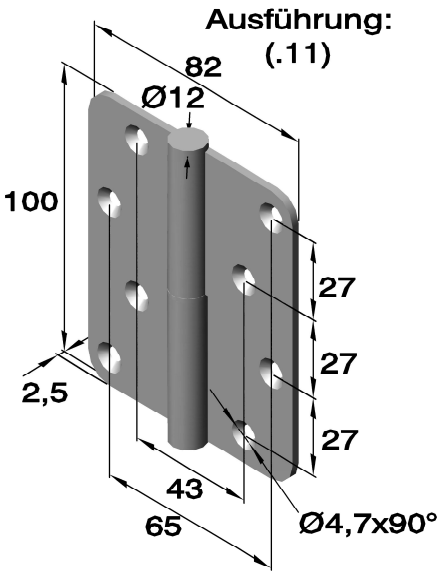

Artikel Nr.			
Serie	Ausführung		Werkstoff gebürstet
	links	rechts	Edelstahl
6088	.11	.12	.30

Phone: +49 (0) 231 / 725 790 -0
Fax: +49 (0) 231 / 725 790 -10
Email: info@hokon-verschlusstechnik.de
Homepage: www.hokon-verschlusstechnik.de

Anschweißbänder und Fitschbänder

Art.Nr: 6125 (gebohrt und gesenkt)

mit festem Stahlstift mit Messing Zwischenring,

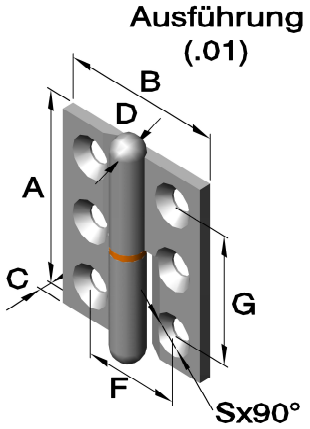

Artikel Nr.				Abmessungen in mm							
Serie	Ausführung		Werkstoff	A	B	C	D	F	G	Ø S	Stift Ø
	links	rechts	unbehandelt Stahl								
6125	.01	.06	.00	48	40	3	8	24	32	4,5	4
6125	.02	.07	.00	60	50	3,5	10	30	40	5,5	5
6125	.03	.08	.00	72	60	4	12	36	48	6,5	6
6125	.04	.09	.00	84	70	4,5	14	42	56	7,5	7
6125	.05	.10	.00	96	80	5	16	48	66	8,5	8

Art.Nr: 99.40402 (gebohrt und gesenkt)

mit Edelstahlstift ohne Zwischenring,

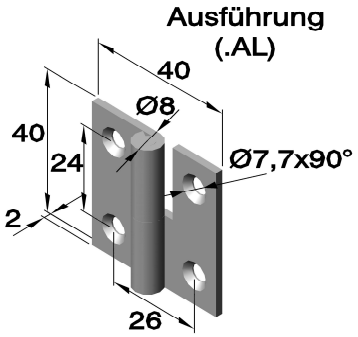

Artikel Nr.				Stift Ø
Serie	Werkstoff elektropoliert Edelstahl	Ausführung links	Ausführung rechts	
99.40402	.33	/AL	/AR	4

Art.Nr: 6129 (gebohrt)

mit Edelstahlstift mit Zwischenring,

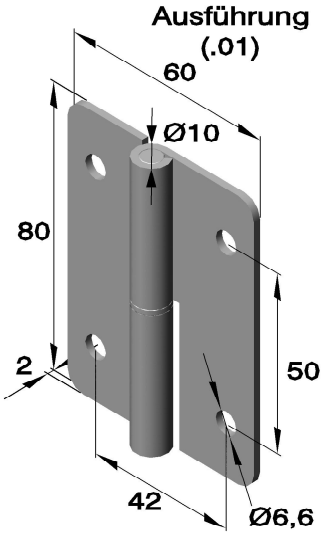

Artikel Nr.				Stift Ø
Serie	Ausführung		Werkstoff	
	links	rechts	unbehandelt Edelstahl	
6129	.01	.02	.30	6

Phone: +49 (0) 231 / 725 790 -0
Fax: +49 (0) 231 / 725 790 -10
Email: info@hokon-verschlusstechnik.de
Homepage: www.hokon-verschlusstechnik.de

Anschweißbänder und Fitschbänder

Art.Nr. 6088 (gebohrt und gesenkt)
mit Feder und Nylon Zwischenring,

Bis zu einem Öffnungswinkel von 80° bewegt sich das Scharnier automatisch in die Anfangsposition zurück.
Über 80° ist die Federfunktion aufgehoben.

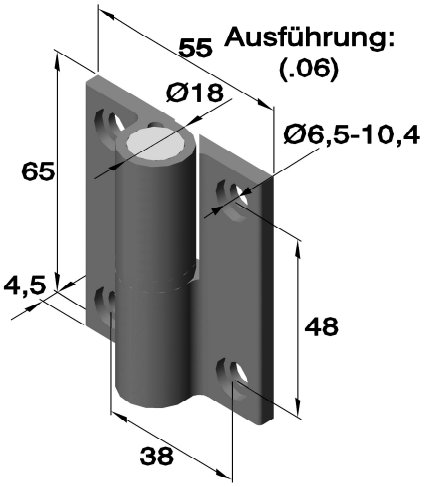

Artikel Nr.			
Serie	Ausführung		Werkstoff
	links	rechts	Eloxiert / Aluminium
6088	.05	.06	.77 Silber
6088	.07	.08	.77 schwarz

Art.Nr: 6124 (gebohrt und gesenkt)
mit Edelstahlstift

Maximallast: 40kg

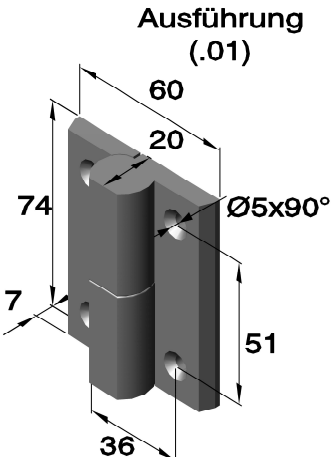

Artikel Nr.				
Serie	Ausführung		Werkstoff	Stift Ø
	links	rechts	unbehandelt / Polyamid	
6124	.01	.02	.80 schwarz	9,5

Art.Nr: 6961 (gebohrt)
mit Edelstahlstift 1.4301

Kein Metall-Metall Kontakt.
Polyacetal Hülsen minimieren eindringende Partikel.
Geeignet für Türen 600 x 800

max. Türgewicht: 8kg / Paar

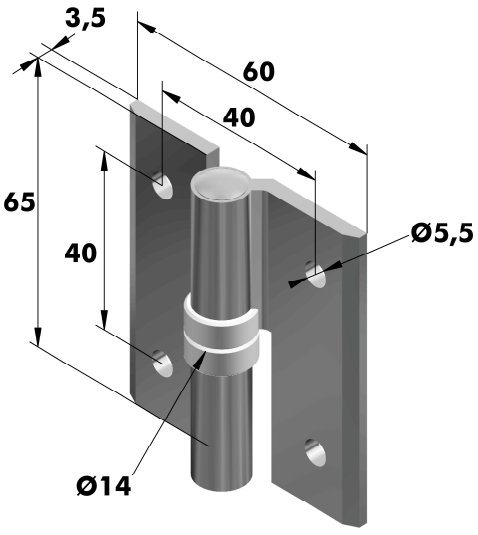

Artikel Nr.				Abmessungen in mm
Serie	Ausführung		Werkstoff	Stift Ø
	links	rechts	unbehandelt / Aluminium	
6961	.03	.04	.71	5

Phone: +49 (0) 231 / 725 790 -0
Fax: +49 (0) 231 / 725 790 -10
Email: info@hokon-verschlusstechnik.de
Homepage: www.hokon-verschlusstechnik.de

Anschweißbänder und Fitschbänder

Art.Nr: 6196 (mit Innengewinde)

Unterlegscheibe aus Nylon

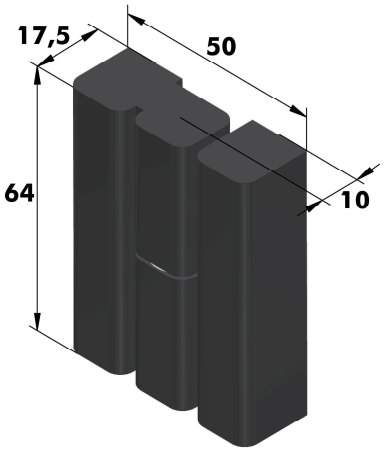

Artikel Nr.		
Serie	Ausführung	Werkstoff schwarz Zamak
6196	.01	.56
6196	.02	.56

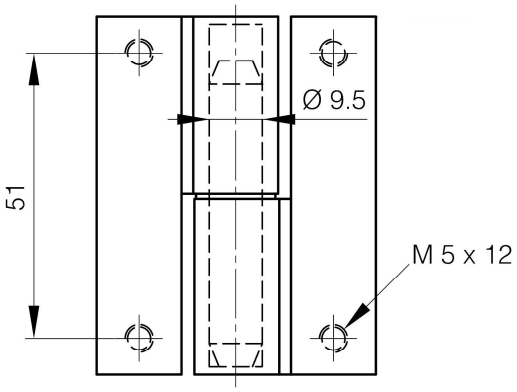

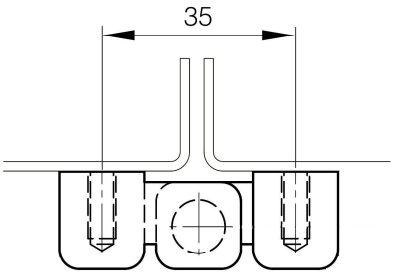

Art.Nr: 6128

Verstärkte Anschraubfitschen ohne Zwischenring
mit Innengewinde

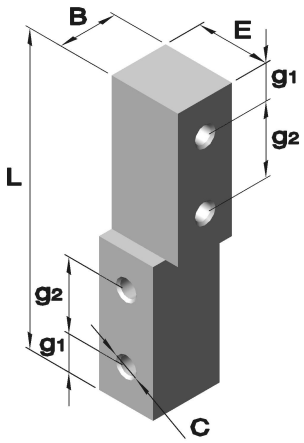

Artikel Nr.			Abmessungen in mm						
Serie	Ausführung	Werkstoff gebürstet Edelstahl	L	B	C Ø	E	g1	g2	Stift Ø
6128	.04	.30	64	13	M5x6	16	8	16	6
6128	.05	.30	76	13	M6x7,5	19	10	19	6

Phone: +49 (0) 231 / 725 790 -0
Fax: +49 (0) 231 / 725 790 -10
Email: info@hokon-verschlusstechnik.de
Homepage: www.hokon-verschlusstechnik.de

Anschweißbänder und Fitschbänder

Art.Nr: 6488 (gebohrt und gesenkt)

Anschraubfitschen ohne Zwischenring,

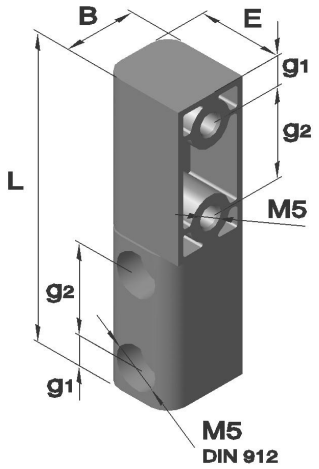

Artikel Nr.			Abmessungen in mm					
Serie	Ausführung	Werkstoff schwarz / Zamak	L	B	E	g1	g2	Stift Ø
6488	.01	.50	63,5	15,1	17,5	6,2	19	9,5

Art.Nr: 6101

mit ausziehbarem Messingstift
und verzinktem Messing-Zwischenring

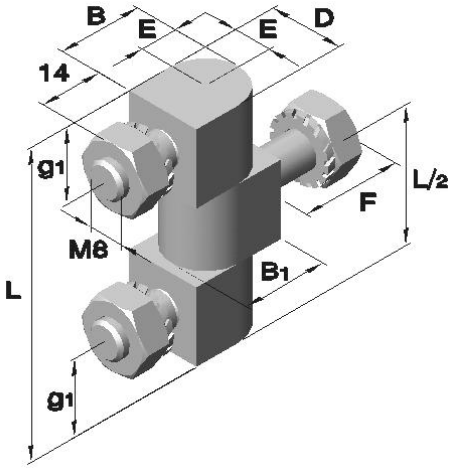

Bausatz mit Muttern und Unterlegscheiben.

Artikel Nr.			Abmessungen in mm							
Serie	Ausführung	Werkstoff verzinkt / Stahl	L	B	B1	D	E	F	g1	Stift Ø
6101	.01	.04	49	18	18	16	8	22	8	8
6101	.02	.04	49	20,5	18	16	8	14	8	8

Art.Nr: 6101

mit ausziehbarem Messingstift
und verzinktem Messing-Zwischenring

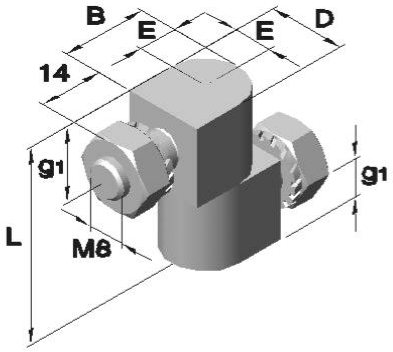

Bausatz mit Muttern und Unterlegscheiben.

Artikel Nr.			Abmessungen in mm					
Serie	Ausführung	Werkstoff verzinkt / Stahl	L	B	D	E	g1	Stift Ø
6101	.03	.04	33	18	16	8	8	8

Phone: +49 (0) 231 / 725 790 -0
Fax: +49 (0) 231 / 725 790 -10
Email: info@hokon-verschlusstechnik.de
Homepage: www.hokon-verschlusstechnik.de

Anschweißbänder und Fitschbänder

Art.Nr: 6101
mit ausziehbarem Stahlstift

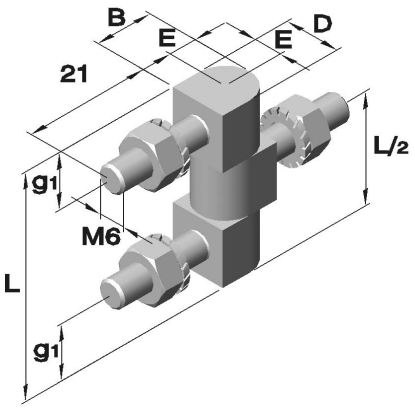

Bausatz mit Muttern und Unterlegscheiben.

Artikel Nr.			Abmessungen in mm					
Serie	Ausführung	Werkstoff unbehandelt Stahl	L	B	D	E	g1	Stift Ø
6101	.04	.00	36	12,5	12	6	6	6

Art.Nr: 6101
mit ausziehbarem Stahlstift

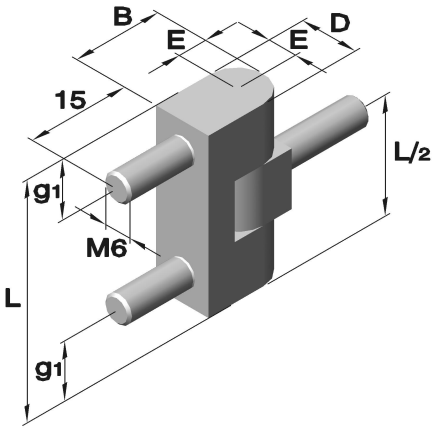

Ohne Muttern und Unterlegscheiben.

Artikel Nr.			Abmessungen in mm					
Serie	Ausführung	Werkstoff unbehandelt Stahl	L	B	D	E	g1	Stift Ø
6101	.05	.00	36	18,5	12	6	6	6

Art.Nr: 6121 (gebohrt)
mit festem Stift

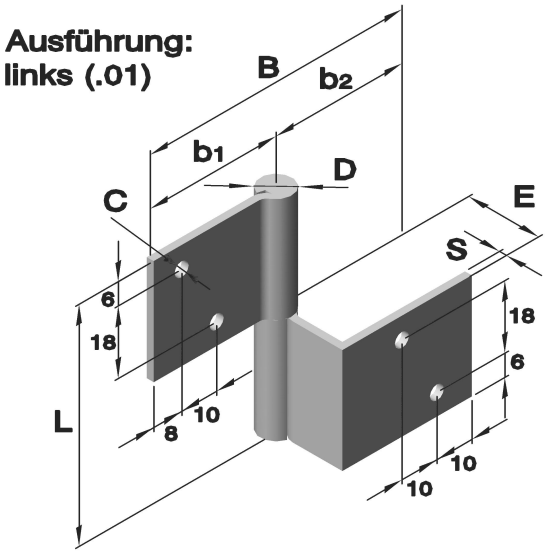

Artikel Nr.				Abmessungen in mm								
Serie	Ausführung links	Ausführung rechts	Werkstoff unbehandelt Edelstahl	L	B	b1	b2	C Ø	D	E	S	Stift Ø
6121	.01	.02	.30	60	72	36	36	4	9	18	2	5

Phone: +49 (0) 231 / 725 790 -0
Fax: +49 (0) 231 / 725 790 -10
Email: info@hokon-verschlusstechnik.de
Homepage: www.hokon-verschlusstechnik.de

Anschweißbänder und Fitschbänder

Art.Nr: 6198

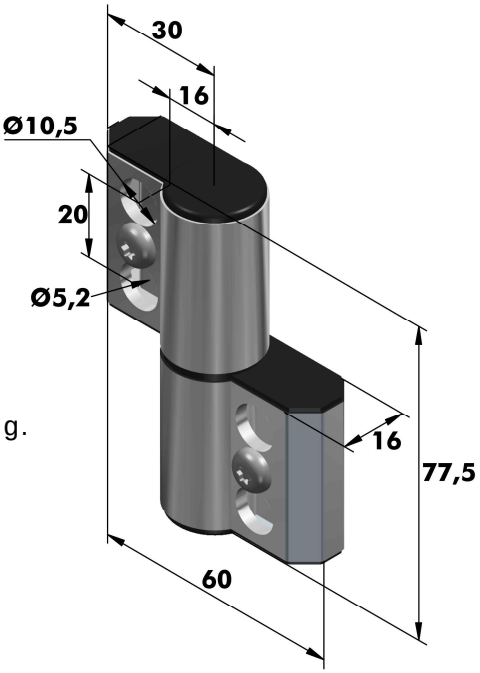

Schaft aus Edelstahl
Abdeckungen aus Polyacetal (POM)

Reibung nur in einer Richtung.
30.000 Lastwechsel
Konstantes Drehmoment in Reibungsrichtung.

Drehmoment pro Paar: 9 N/m
Anfangsdrehmoment kann variieren zwischen - 20% und + 40%.

Drehmoment temperaturabhängig.
Geeignet um heftige Türbewegungen zu verhindern.
Nicht geeignet bei Vibration, feuchter oder ölhaltiger Umgebung.
Nur für Innenräume geeignet.

Paarweise erhältlich.

Artikel Nr.		
Serie	Ausführung	Werkstoff eloxiert Aluminium
6198	.01	.70
6198	.02	.70

Phone: +49 (0) 231 / 725 790 -0
Fax: +49 (0) 231 / 725 790 -10
Email: info@hokon-verschlusstechnik.de
Homepage: www.hokon-verschlusstechnik.de

Anschweißbänder und Fitschbänder

Art.Nr: 6879

gedämpftes Soft-Closing Fitschband.

Drehmoment (pro Paar): 5 bis 7 N/m.
Temperaturbereich: 0 bis +40°C.

Öffnet, schließt Tür weich und gedämpft- abhängig von Montageart.
Funktion gewährleistet bis 115°.
Nicht über 115° verwenden!
Bei einem kleinen Öffnungswinkel, tritt kein Dämpfungseffekt auf.

Bitte einen Türstopper verwenden um ein Überdrehen über den maximalen Winkel hinaus zu verhindern.

Nicht gegen die Tür drücken (in Dämpfungsrichtung), um die Bewegung zu beschleunigen.

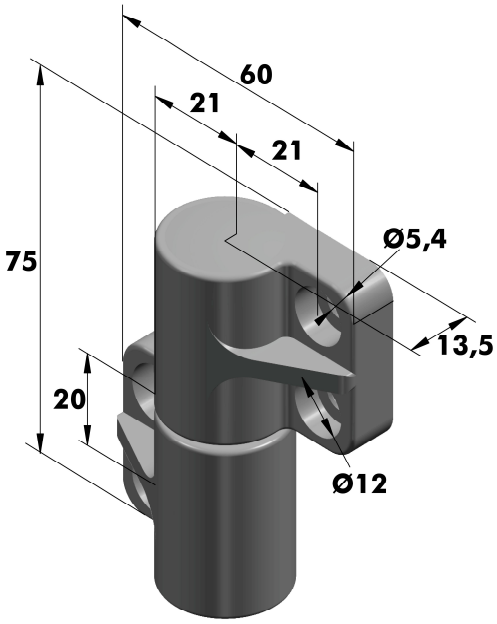

Artikel Nr.		
Serie	Ausführung	Werkstoff PBT Plastik
6879	.01	.02

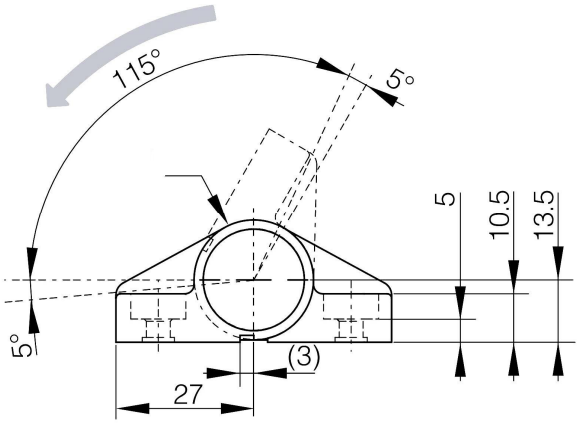

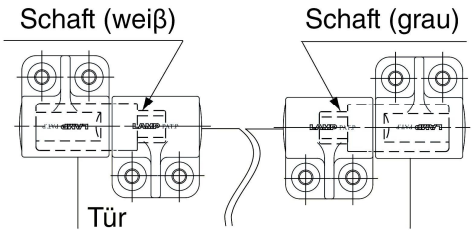

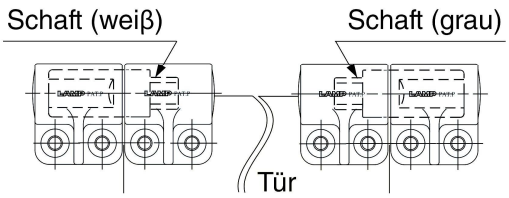

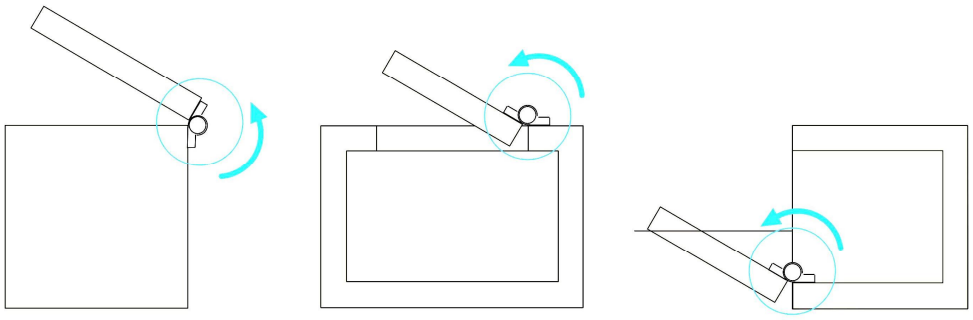

Anschweißbänder und Fitschbänder

Art.Nr: 6195

Stift aus Edelstahl

Befestigung mit Stiftbolzen.



Artikel Nr.				Abmessungen in mm	
Serie	Ausführung		Werkstoff	A	B
	links	rechts	unbehandelt Edelstahl		
6195	.01	.02	.56	60	72

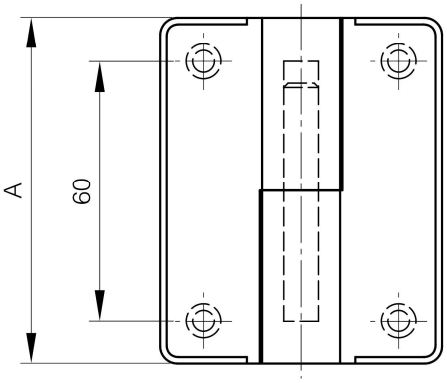

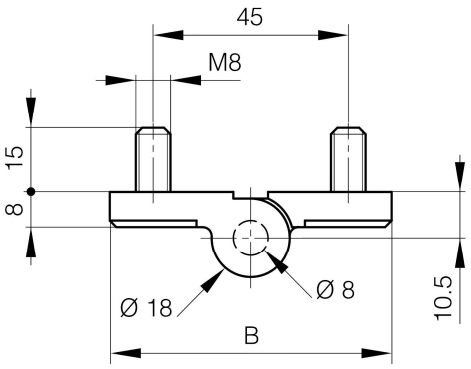

Phone: +49 (0) 231 / 725 790 -0
Fax: +49 (0) 231 / 725 790 -10
Email: info@hokon-verschlusstechnik.de
Homepage: www.hokon-verschlusstechnik.de

Anschweißbandrollen






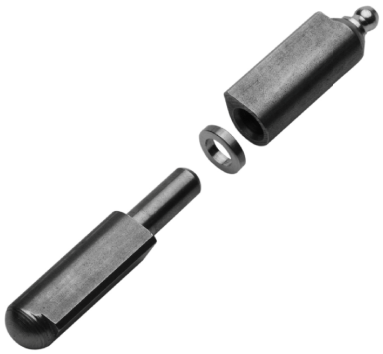





Phone: +49 (0) 231 / 725 790 -0
Fax: +49 (0) 231 / 725 790 -10
Email: info@hokon-verschlusstechnik.de
Homepage: www.hokon-verschlusstechnik.de

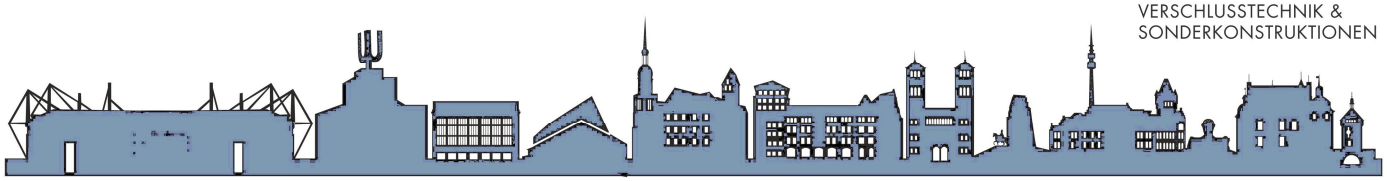

Anschweißbandrollen

ABR	Anschweißbandrolle mit runden Enden
ABF	Anschweißbandrolle mit flachen Enden
AB	Anschweißbandrolle 3-teilig
ABN	Anschweißbandrolle mit Schmiernippel
AK	Anschweißkugelzapfen
AG	Anschweißgelenk

Werkstoffe:

.00	Stahl unbehandelt
.30	Edelstahl (V2A) unbehandelt
.35	Edelstahl (V4A) unbehandelt
.70	Aluminium unbehandelt

Ausführung und Werkstoff des Stiftes:

FES	mit festem Stahlstift.
AES	mit ausziehbarem Stahlstift.
FMS	mit festem Messingstift.
AMS	mit ausziehbarem Messingstift.
FVS	mit festem Edelstahlstift.
AVS	mit ausziehbarem Edelstahlstift.

Bestellbeispiel:

Art.Nr. ABR 100 FES .00/.30/.35/.70

- **.00/.30/.35/.70** – Werkstoff des Anschweißbandes
- **FES** – Ausführung und Werkstoff des Stiftes
- **100** – Länge in mm
- **ABR** – Anschweißband mit runden Enden

Phone: +49 (0) 231 / 725 790 -0
Fax: +49 (0) 231 / 725 790 -10
Email: info@hokon-verschlusstechnik.de
Homepage: www.hokon-verschlusstechnik.de

Anschweißbandrollen

Anschweißbandrollen „ABR“ mit runden Enden

FES mit festem Stahlstift und Messing-Zwischenring
FMS mit festem Messingstift und Messing-Zwischenring

Artikel Nr.					Abmessungen in mm			
Serie	L	Ausführung		Werkstoff unbehandelt Stahl	D	B	Stift Ø	Tragkraft pro Paar in kg
ABR	40	FES	FMS	.00	8	10	5	65
ABR	50	FES	FMS	.00	8	10	5	65
ABR	60	FES	FMS	.00	10	12	6	80
ABR	70	FES	FMS	.00	10	12	6	80
ABR	80	FES	FMS	.00	13	16	8	130
ABR	90	FES	FMS	.00	13	16	8	130
ABR	100	FES	FMS	.00	16	20	10	200
ABR	120	FES	FMS	.00	16	20	10	200
ABR	135	FES	FMS	.00	18	22,5	12	250
ABR	150	FES	FMS	.00	20	25,5	13	290
ABR	180	FES	FMS	.00	20	25,5	13	290
ABR	200	FES	FMS	.00	23	29	16	350

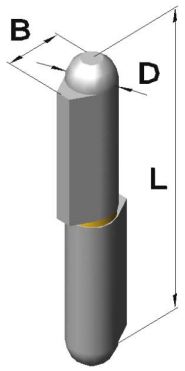

Anschweißbandrollen „ABR“ mit runden Enden

AES mit ausziehbarem Stahlstift und Messing-Zwischenring
AMS mit ausziehbarem Messingstift und Messing-Zwischenring

Artikel Nr.					Abmessungen in mm			
Serie	L	Ausführung		Werkstoff unbehandelt Stahl	D	B	Stift Ø	Tragkraft pro Paar in kg
ABR	40	AES	AMS	.00	8	10	5	50
ABR	50	AES	AMS	.00	8	10	5	50
ABR	60	AES	AMS	.00	10	12	6	80
ABR	80	AES	AMS	.00	13	16	8	100
ABR	100	AES	AMS	.00	16	20	10	180
ABR	120	AES	AMS	.00	16	20	10	180
ABR	135	AES	AMS	.00	18	22,5	12	200
ABR	150	AES	AMS	.00	20	25,5	13	240
ABR	180	AES	AMS	.00	20	25,5	13	240
ABR	200	AES	AMS	.00	23	29	16	300

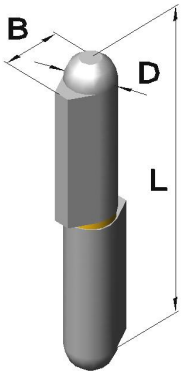

Phone: +49 (0) 231 / 725 790 -0
Fax: +49 (0) 231 / 725 790 -10
Email: info@hokon-verschlusstechnik.de
Homepage: www.hokon-verschlusstechnik.de

Anschweißbandrollen

Anschweißbandrollen „ABR“ mit runden Enden

FVS mit festem Edelstahlstift und Edelstahl-Zwischenring.
AVS mit ausziehbarem Edelstahlstift und Edelstahl-Zwischenring.

Artikel Nr.					Abmessungen in mm			
Serie	L	Ausführung		Werkstoff unbehandelt Edelstahl(V2A)	D	B	d	Tragkraft pro Paar in kg
ABR	40	FVS	-	.30	8	10	5	130
ABR	50	FVS	-	.30	8	10	5	130
ABR	60	FVS	AVS	.30	10	12	6	160
ABR	80	FVS	AVS	.30	13	16	8	260
ABR	90	FVS	-	.30	13	16	8	260
ABR	100	FVS	AVS	.30	16	20	10	310
ABR	120	FVS	AVS	.30	16	20	10	310
ABR	135	FVS	-	.30	18	22,5	12	350
ABR	150	FVS	AVS	.30	20	25,5	13	400
ABR	180	FVS	AVS	.30	20	25,5	13	500

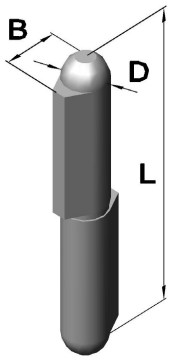

Artikel Nr.				Abmessungen in mm			
Serie	L	Ausführung	Werkstoff unbehandelt Edelstahl (V4A)	D	B	d	Tragkraft pro Paar in kg
ABR	60	FVS	.35	13	16	8	160
ABR	80	FVS	.35	13	16	8	260
ABR	100	FVS	.35	16	20	10	400
ABR	120	FVS	.35	16	20	10	400
ABR	150	FVS	.35	20	25,5	13	580
ABR	180	FVS	.35	20	25,5	13	580

Anschweißbandrollen „ABR“ mit runden Enden

FVS mit festem Edelstahlstift und Messing-Zwischenring.
AVS mit ausziehbarem Edelstahlstift und Messing-Zwischenring.

Artikel Nr.					Abmessungen in mm			
Serie	L	Ausführung		Werkstoff unbehandelt Aluminium	D	B	d	Tragkraft pro Paar in kg
ABR	60	FVS	AVS	.70	10	12	6	100
ABR	80	FVS	AVS	.70	13	16	8	140
ABR	100	FVS	AVS	.70	16	20	10	200
ABR	120	FVS	AVS	.70	16	20	10	240
ABR	150	FVS	AVS	.70	20	25,5	13	300
ABR	180	FVS	AVS	.70	20	25,5	13	340

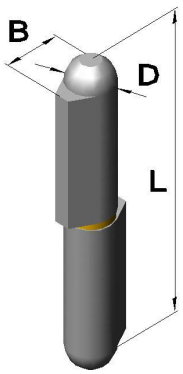

Phone: +49 (0) 231 / 725 790 -0
Fax: +49 (0) 231 / 725 790 -10
Email: info@hokon-verschlusstechnik.de
Homepage: www.hokon-verschlusstechnik.de

Anschweißbandrollen

Anschweißbandrollen „ABR“ mit runden Enden

FES mit festem Stahlstift und Kugellager

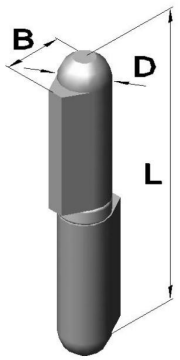

Artikel Nr.				Abmessungen in mm			
Serie	L	Ausführung	Werkstoff unbehandelt Stahl	D	B	Stift Ø	Tragkraft ca. in kg
ABR	141	FES	.00	18	22,5	12	250
ABR	155,5	FES	.00	20	25,5	13	290
ABR	206	FES	.00	23	29	16	350

Anschweißbandrollen „ABN“ mit runden Enden und Schmiernippel

FES mit festem Stahlstift und Messing-Zwischenring
FMS mit festem Messingstift und Messing-Zwischenring

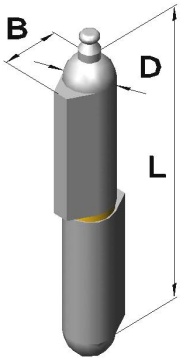

Artikel Nr.					Abmessungen in mm			
Serie	L	Ausführung		Werkstoff unbehandelt Stahl	D	B	Stift Ø	Tragkraft pro Paar in kg
ABN	60	FES	FMS	.00	10	12	6	80
ABN	80	FES	FMS	.00	13	16	8	130
ABN	100	FES	FMS	.00	16	20	10	200
ABN	120	FES	FMS	.00	16	20	10	200
ABN	135	FES	FMS	.00	18	22,5	12	250
ABN	150	FES	FMS	.00	20	25,5	13	290
ABN	180	FES	FMS	.00	20	25,5	13	290
ABN	200	FES	FMS	.00	23	29	16	350

Anschweißbandrollen „ABN“ mit runden Enden und Schmiernippel

FVS mit festem Edelstahlstift und Edelstahl-Zwischenring.

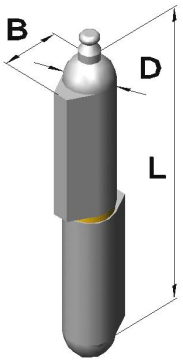

Artikel Nr.				Abmessungen in mm			
Serie	L	Ausführung	Werkstoff unbehandelt Edelstahl (V2A)	D	B	d	Tragkraft pro Paar in kg
ABN	60	FVS	.30	13	16	8	160
ABN	80	FVS	.30	13	16	8	260
ABN	100	FVS	.30	16	20	10	400
ABN	120	FVS	.30	16	20	10	400
ABN	135	FVS	.30	20	25,5	13	500
ABN	150	FVS	.30	20	25,5	13	580
ABN	180	FVS	.30	20	25,5	13	580

Phone: +49 (0) 231 / 725 790 -0
Fax: +49 (0) 231 / 725 790 -10
Email: info@hokon-verschlusstechnik.de
Homepage: www.hokon-verschlusstechnik.de

Anschweißbandrollen

Anschweißbandrollen „ABS“ mit runden Enden

AES mit ausziehbarem Stahlstift und Messing-Zwischenring
AMS mit ausziehbarem Messingstift und Messing-Zwischenring

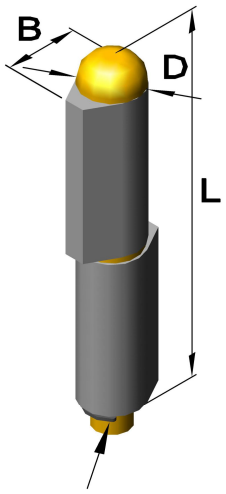

Sicherungsscheibe

Artikel Nr.					Abmessungen in mm			
Serie	L	Ausführung		Werkstoff unbehandelt Stahl	D	B	Stift Ø	Tragkraft pro Stück in kg
ABS	40	AES	AMS	.00	8	10	5	50
ABS	50	AES	AMS	.00	8	10	5	50
ABS	60	AES	AMS	.00	10	12	6	80
ABS	80	AES	AMS	.00	13	16	8	100
ABS	100	AES	AMS	.00	16	20	10	180
ABS	120	AES	AMS	.00	16	20	10	180
ABS	135	AES	AMS	.00	18	22,5	12	200
ABS	150	AES	AMS	.00	20	25,5	13	240
ABS	180	AES	AMS	.00	20	25,5	13	240
ABS	200	AES	AMS	.00	23	29	16	300

Anschweißbandrollen „ABS“ mit runden Enden

AVS mit ausziehbarem Edelstahlstift und Edelstahl-Zwischenring.

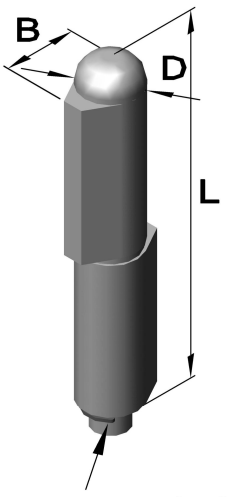

Sicherungsscheibe

Artikel Nr.				Abmessungen in mm			
Serie	L	Ausführung	Werkstoff unbehandelt Edelstahl (V2A)	D	B	d	Tragkraft pro Stück in kg
ABS	60	AVS	.30	13	16	8	80
ABS	80	AVS	.30	13	16	8	100
ABS	100	AVS	.30	16	20	10	180
ABS	120	AVS	.30	16	20	10	180
ABS	150	AVS	.30	20	25,5	13	240
ABS	180	AVS	.30	20	25,5	13	240

Phone: +49 (0) 231 / 725 790 -0
Fax: +49 (0) 231 / 725 790 -10
Email: info@hokon-verschlusstechnik.de
Homepage: www.hokon-verschlusstechnik.de

Anschweißbandrollen

Anschweißbandrollen „ABF“ mit flachen Enden

FES mit festem Stahlstift und Messing-Zwischenring
FMS mit festem Messingstift und Messing-Zwischenring

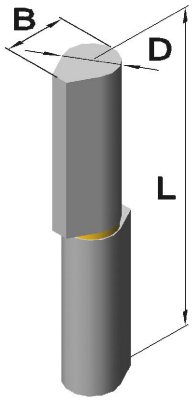

Artikel Nr.					Abmessungen in mm			
Serie	L	Ausführung		Werkstoff unbehandelt Stahl	D	B	Stift Ø	Tragkraft ca. in kg
ABF	45	FES	FMS	.00	8	10	5	65
ABF	60	FES	FMS	.00	10	12	6	80
ABF	80	FES	FMS	.00	13	16	7	80
ABF	100	FES	FMS	.00	16	20	9	130
ABF	120	FES	FMS	.00	16	20	9	130
ABF	140	FES	FMS	.00	20	25,5	11	200
ABF	200	FES	-	.00	23	29	16	350

Anschweißbandrollen „ABF“ mit flachen Enden

FVS mit festem Edelstahlstift und Messing-Zwischenring.

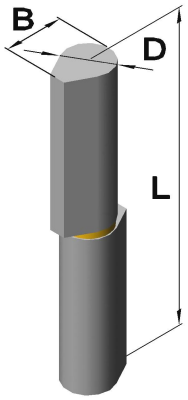

Artikel Nr.				Abmessungen in mm			
Serie	L	Ausführung	Werkstoff unbehandelt Edelstahl (V2A)	D	B	Stift Ø	Tragkraft ca. in kg
ABF	60	FVS	.30	10	12	6	180
ABF	80	FVS	.30	13	16	7	180
ABF	100	FVS	.30	16	20	9	260
ABF	120	FVS	.30	16	20	9	260

Anschweißbandrollen „ABF“ mit flachen Enden

FES mit festem Stahlstift und Kugellager

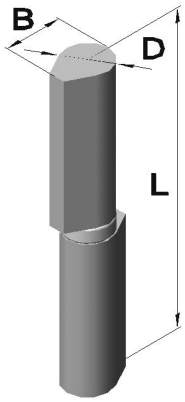

Artikel Nr.				Abmessungen			
Serie	L	Ausführung	Werkstoff unbehandelt Stahl	D	B	Stift Ø	Tragkraft ca. in kg
ABF	84	FES	.00	13	16	7	80
ABF	104	FES	.00	16	20	9	130

Phone: +49 (0) 231 / 725 790 -0
Fax: +49 (0) 231 / 725 790 -10
Email: info@hokon-verschlusstechnik.de
Homepage: www.hokon-verschlusstechnik.de

Anschweißbandrollen

Anschweißbandrollen „AB“ 3-Teilig

AES mit ausziehbarem Stahlstift und Messing-Zwischenring
AMS mit ausziehbarem Messingstift und Messing-Zwischenring

Artikel Nr.					Abmessungen in mm			
Serie	L	Ausführung		Werkstoff unbehandelt Stahl	D	B	Stift Ø	Tragkraft ca. in kg
AB	135/3	AES	AMS	.00	18	22,5	12	790
AB	150/3	AES	AMS	.00	20	25,5	13	960
AB	180/3	AES	AMS	.00	20	25,5	13	1300
AB	200/3	AES	AMS	.00	23	29	16	2000

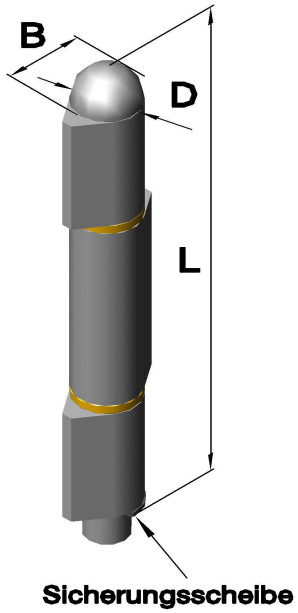

Anschweißbandrollen „AB“ 3-Teilig

AVS mit ausziehbarem Edelstahlstift und Messing-Zwischenring

Artikel Nr.				Abmessungen in mm			
Serie	L	Ausführung	Werkstoff unbehandelt Edelstahl (V2A)	D	B	Stift Ø	Tragkraft ca. in kg
AB	135/3	AVS	.30	18	22,5	12	790
AB	150/3	AVS	.30	20	25,5	13	960
AB	180/3	AVS	.30	20	25,5	13	1300

Anschweißbandrollen „ABN“ 3-Teilig mit Schmiernippel

AMS mit ausziehbarem Messingstift und Messing-Zwischenring

Artikel Nr.				Abmessungen in mm			
Serie	L	Ausführung	Werkstoff unbehandelt Stahl	D	B	Stift Ø	Tragkraft ca. in kg
ABN	135/3	AMS	.00	18	22,5	12	790
ABN	150/3	AMS	.00	20	25,5	13	960
ABN	180/3	AMS	.00	20	25,5	13	1300
ABN	200/3	AMS	.00	23	29	16	2000

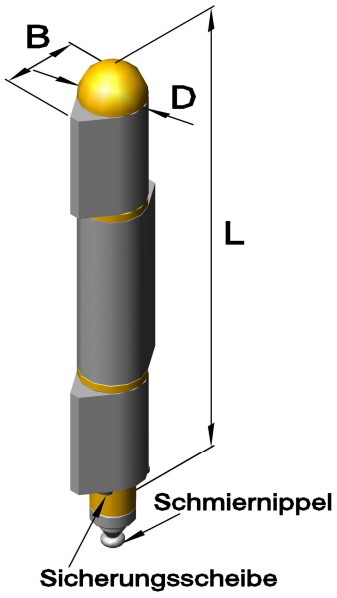

Phone: +49 (0) 231 / 725 790 -0
Fax: +49 (0) 231 / 725 790 -10
Email: info@hokon-verschlusstechnik.de
Homepage: www.hokon-verschlusstechnik.de

Anschweißbandrollen

Anschweißbandrollen „AB“ 3-Teilig mit 2 Kugellagern

AES mit ausziehbarem Stahlstift und 2 Kugellagern
AMS mit ausziehbarem Messingstift und 2 Kugellagern

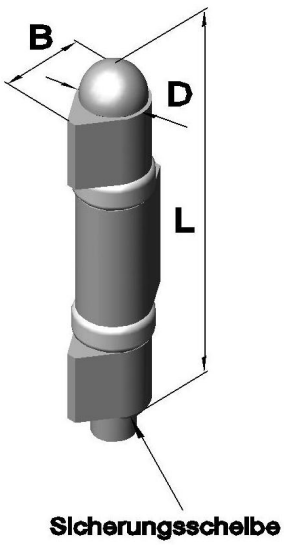

Artikel Nr.					Abmessungen in mm			
Serie	L	Ausführung		Werkstoff unbehandelt Stahl	D	B	Stift Ø	Tragkraft ca. in kg
AB	90/3	AES	AMS	.00	20	25,5	12	900
AB	110/3	AES	AMS	.00	23	29	13	1000

Anschweißgelenke „AG“ mit festem Stahlstift

FES auf Selbstschmierenden Büchsen gelagert und Messing-Zwischenring.

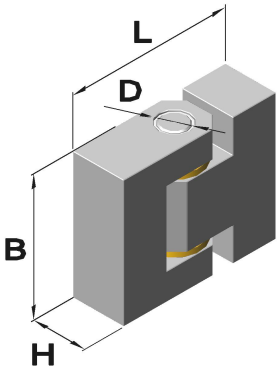

Artikel Nr.					Abmessungen in mm			
Serie	L	Ausführung	Werkstoff unbehandelt Stahl	Edelstahl(V2A)	B	H	D	Tragkraft ca. in kg
AG	60	FES	.00	.30	50	20	10	1000
AG	70	FES	.00	.30	60	25	12	4000
AG	80	FES	.00	.30	60	30	15	5000
AG	100	FES	.00	.30	80	40	20	9000
AG	120	FES	.00	.30	100	50	25	10000
AG	140	FES	.00	.30	120	60	30	10000+

Anschweißkugelzapfen „AK“

AES mit ausziehbarem Stahlstift und Kugellager

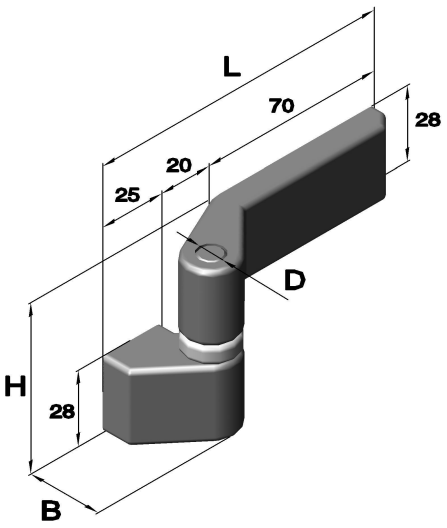

Artikel Nr.				Abmessungen in mm			
Serie	L	Ausführung	Werkstoff unbehandelt Stahl	B	H	D	Tragkraft ca. in kg
AK	115	AES	.00	30	63	10	-

Phone: +49 (0) 231 / 725 790 -0
Fax: +49 (0) 231 / 725 790 -10
Email: info@hokon-verschlusstechnik.de
Homepage: www.hokon-verschlusstechnik.de

Anschweißbandrollen

„Höhen und Seiten verstellbar“

Anschweißbandrollen „AB“
„Höhen und Seiten verstellbar“

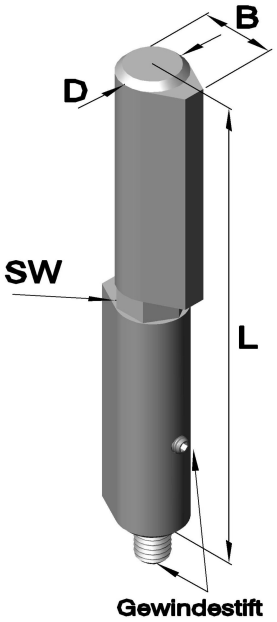

AES mit ausziehbarem Stahlstift
AMS mit ausziehbarem Messingstift

Artikel Nr.					Abmessungen				
Serie	L	Ausführung		Werkstoff unbehandelt Stahl	D	B	Stift Ø	SW	Tragkraft ca. in kg
AB	118	AES-3D	AMS-3D	.00	20	25,5	12	17	-
AB	147	AES-3D	AMS-3D	.00	23	28,5	12	17	-

AVS mit ausziehbarem Edelstahlstift

Artikel Nr.				Abmessungen				
Serie	L	Ausführung	Werkstoff unbehandelt Edelstahl (V2A)	D	B	Stift Ø	SW	Tragkraft ca. in kg
AB	118	AVS-3D	.30	20	25,5	12	17	-

„Mit einstellbarer Feder“

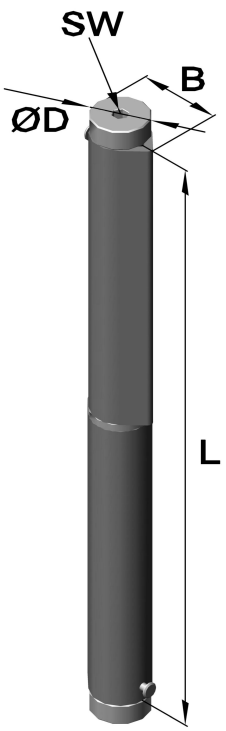

Art.Nr. 158.I-5___.__ (Federkraft einstellbar)

mit integrierter Feder

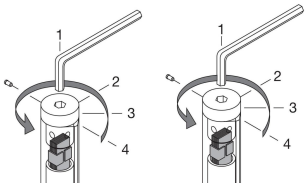

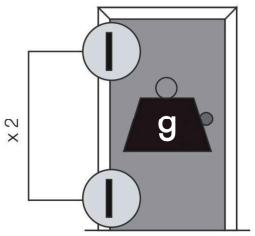

Artikel Nr.			Abmessungen in mm				Federlast in kg
Serie	Werkstoff unbehandelt Stahl	Werkstoff unbehandelt Edelstahl (V2A)	L	B	SW	ØD	g
158.I-5524	.00	.05.30	120	21	5	18	20
158.I-5324	.00	.05.30	180	21	5	18	40
158.I-5124	.00	.05.30	235	26	5	22	60

Dieses Produkt wird nur als Paar ausgeliefert.
Schließt die Tür automatisch, eingebaute Mechanik ist sehr widerstandsfähig und einstellbar.
Max. Öffnungswinkel 180°.

Phone: +49 (0) 231 / 725 790 -0
Fax: +49 (0) 231 / 725 790 -10
Email: info@hokon-verschlusstechnik.de
Homepage: www.hokon-verschlusstechnik.de

Anschweißbandrollen

Art.Nr. 158.I-5___.__(Federkraft einstellbar)

mit integrierter Feder, mit Kugellager

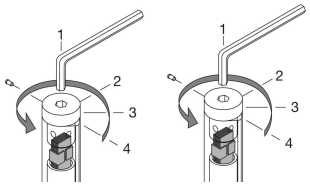

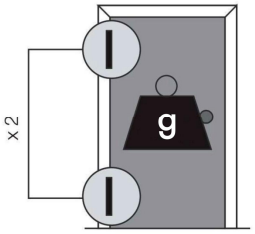

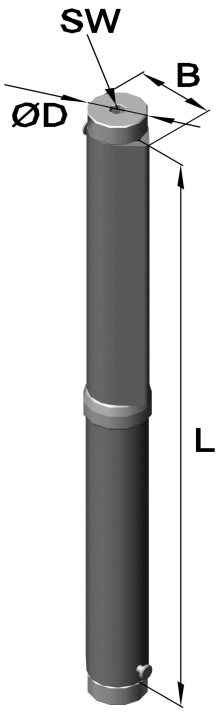

Artikel Nr.			Abmessungen in mm				Federlast in kg
Serie	Werkstoff		L	B	SW	ØD	g
	unbehandelt Stahl	unbehandelt Edelstahl (V2A)					
158.I-5334	.00	.05.30	180	21	5	18	60
158.I-5134	.00	.05.30	235	26	5	22	120

Dieses Produkt wird nur als Paar ausgeliefert.
Schließt die Tür automatisch, eingebaute Mechanik ist sehr widerstandsfähig und einstellbar. Max. Öffnungswinkel 180°.

Scharnier für Brandschutztüren

Art.Nr. 158.I-5224.__ (Federkraft einstellbar)

mit integrierter Feder

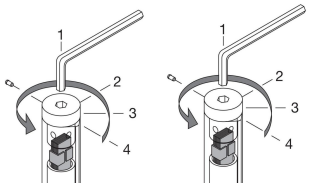

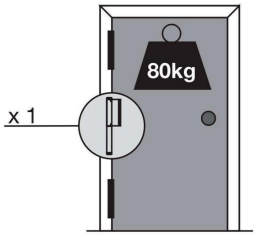

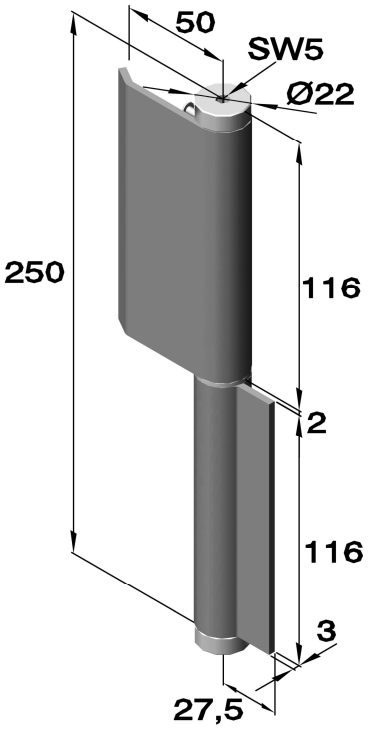

Artikel Nr.		Federlast in kg
Serie	Werkstoff unbehandelt Stahl	g
158.I-5224	.00	80

Dieses Produkt wird nur als Paar ausgeliefert.
Schließt die Tür automatisch,
eingebaute Mechanik ist sehr widerstandsfähig und einstellbar.
Max. Öffnungswinkel 180°.

Phone: +49 (0) 231 / 725 790 -0
Fax: +49 (0) 231 / 725 790 -10
Email: info@hokon-verschlusstechnik.de
Homepage: www.hokon-verschlusstechnik.de

Anschweißbandrollen

Phone: +49 (0) 231 / 725 790 -0
Fax: +49 (0) 231 / 725 790 -10
Email: info@hokon-verschlusstechnik.de
Homepage: www.hokon-verschlusstechnik.de

HoKon

VERSCHLUSSTECHNIK &
SONDERKONSTRUKTIONEN

Verriegelungen



TÜV NORD CERT GmbH ISO 9001

IRIS™ Certification

TÜVRheinland® ZERTIFIZIERT

Management System
ISO 14001:2015

www.tuv.com
ID 9108624624



MAPPE 5 VERRIEGELUNGEN

MAPPE 1 SPANNVERSCHLÜSSE

MAPPE 2 SPANNBÄNDER

MAPPE 3 GRIFFE

MAPPE 4 SCHARNIERE

MAPPE 5 Verriegelungen

DREHRIEGEL J-1

SCHNELLVERSCHLÜSSE „CAMLOC“ .....

VERRIEGELUNGEN ..... H

- VERRIEGELUNGEN UND MECHANISCHE SCHNAPPER H-1
- ÜBERFALLE / SCHLIESSBAND H-20
- MAGNETVERSCHLÜSSE H-25

HAUBENHALTER UND ZUBEHÖR I-10

MAPPE 6 GEWINDEEINSÄTZE

MAPPE 7 VERSCHIEDENES

ALLGEMEINE GESCHÄFTSBEDINGUNGEN .....

Phone: +49 (0) 231 / 725 790 -0
Fax: +49 (0) 231 / 725 790 -10
Email: info@hokon-verschlusstechnik.de
Homepage: www.hokon-verschlusstechnik.de

Drehriegel















Phone: +49 (0) 231 / 725 790 -0
Fax: +49 (0) 231 / 725 790 -10
Email: info@hokon-verschlusstechnik.de
Homepage: www.hokon-verschlusstechnik.de

Drehriegel

Drehriegel werden bereits durch ihre bewiesenen hohen Qualitätsmerkmale wie z.B. geprüfte Schutzart IP 65 nach IEC 529 bzw. DIN 40 050, geprüfte Korrosionsbeständigkeit nach DIN 50 958, coulometrisch geprüfte Chromschichtdicke nach
DIN 50 955, in den unterschiedlichsten technischen Bereichen eingesetzt.

Laufende Kontrollen des Zinkdruckgußgefüges garantieren homogen und lunkerfreien Guß und damit außergewöhnlich hohe Abreißfestigkeit des Gehäusekopfes.

In den folgenden Bereichen werden Drehriegel bereits eingesetzt:

Klima und Lüftungstechnik, Schaltanlagen und Elektronik-Steuerungsbau, Meß - und Regeltechnik, Maschinenbau (Schallschutz, Hydraulik, Pneumatik, Schutzverkleidungen), EDV Anlagen, Fahrzeigbau, Geräte- sowie Apparatebau.

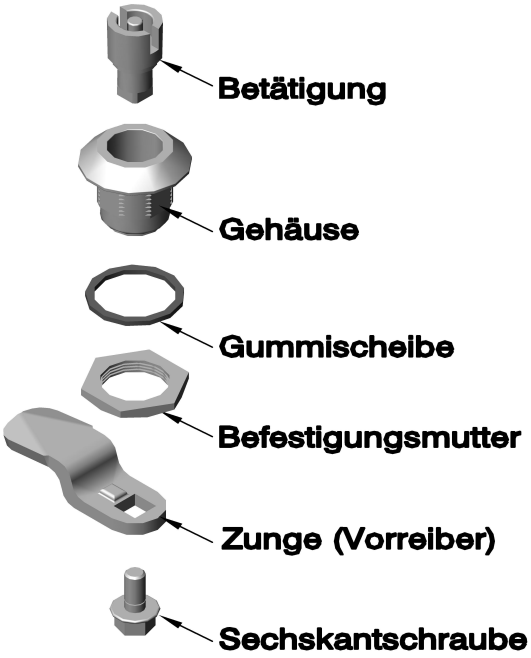

	GD-Zn A14 Cu1	Kurzzeichen
Zugfestigkeit	28-35	kp/mm²
Bruchdehnung	2-5	%
Schlagbiegezähigkeit	7-11	cmkp/mm²
Scherfestigkeit	25-29	kp/mm²
Druckfestigkeit	58-65	kp/mm²
Schmelzbereich	380-386	°C
Wärmeleitfähigkeit	0,22-0,24	cal/cm sec °C
Elektro. Leitfähigkeit	15-16	m/Ohm mm²
Elastizitätsmodul	13000	kp/mm²
Linearer Ausdehnungskoeffizient	0,000027	pro °C bei 20 bis 100°C

Bestellbeispiel:

Art.Nr. BDB3 / DG32 / ZH18

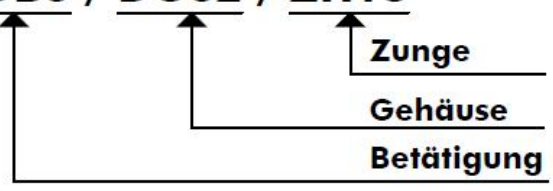

Phone: +49 (0) 231 / 725 790 -0
Fax: +49 (0) 231 / 725 790 -10
Email: info@hokon-verschlusstechnik.de
Homepage: www.hokon-verschlusstechnik.de

Drehriegel

Mini Drehriegelschlüssel

Artikel Nr.		Abmessungen in mm		
Serie	Werkstoff			
	Zamak	A	B	L
für Vierkantbetätigung „BVK“				
SVK 6	schwarz beschichtet	□6,2	34	55
für Dreikantbetätigung „BDK“				
SDK 6,5	schwarz beschichtet	Δ6,5	34	55

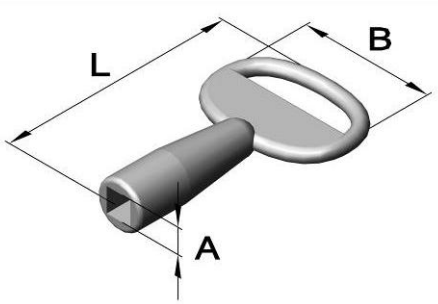

Clip Mini Drehriegel „CD“

Schließweg 90°

für Blechstärke 0,8-1,5mm

ab 2000 Stück auf Anfrage

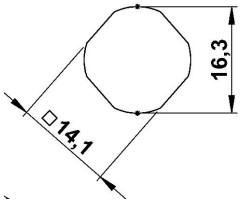

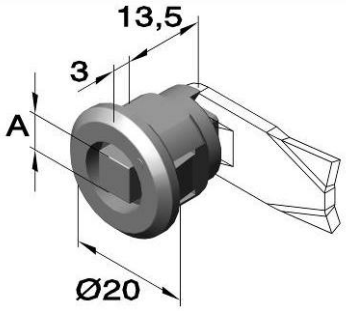

Art.Nr. für die Zunge (Art.Nr. MZH) bitte ergänzen

Artikel Nr.			Werkstoff	Abmessungen in mm
			schwarz	
Serie	Betätigung	Zunge	Kunststoff	A
CDG-20	/ BVK 6 /	Nr. ergänzen	.87	□6
CDG-20	/ BDK 6 /	Nr. ergänzen	.87	Δ6,5
CDG-20	/ BS /	Nr. ergänzen	.87	1,5

Mini Drehriegel „DG“

Schließweg 90°

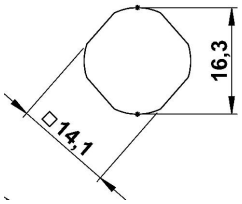

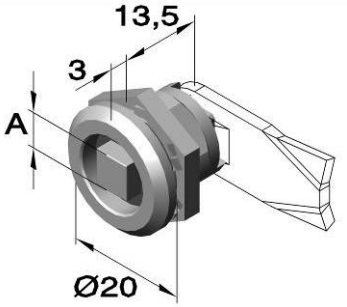

Art.Nr. für die Zunge (Art.Nr. MZH) bitte ergänzen

Artikel Nr.				Werkstoff				Abmessungen in mm
				Zamak		Edelstahl	Kunststoff	
Serie	Aus-führung	Betätigung	Zunge	verchromt	schwarz beschichtet		schwarz	A
DG-20	.01	/ BVK 6 /	Nr. ergänzen	.53	.57	.30	.87	□6
DG-20	.01	/ BDK 6 /	Nr. ergänzen	.53	.57	.30		Δ6,5
DG-20	.01	/ BS	Nr. ergänzen	.53	.57	.30	.87	6,5

Phone: +49 (0) 231 / 725 790 -0
Fax: +49 (0) 231 / 725 790 -10
Email: info@hokon-verschlusstechnik.de
Homepage: www.hokon-verschlusstechnik.de

Drehriegel

Mini Flügel Drehriegel „FD“
Schließweg 90°

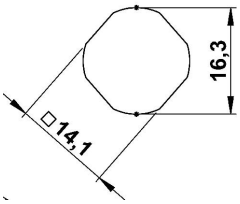

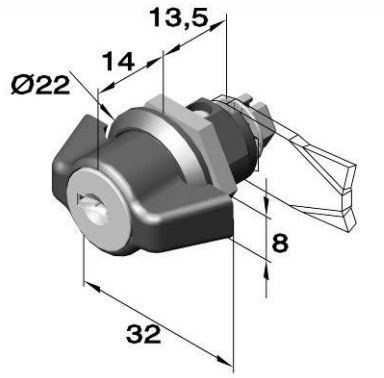

Art.Nr. für die Zunge (Art.Nr MZH) bitte ergänzen

Artikel Nr.				Schließart
Serie	Aus-führung	Werkstoff Zamak		
		verchromt	schwarz	
FD-32	- 00	.53	.57	ohne Schloss
FD-32	- 01	.53	.57	gleich schließend (mit gleichen Schlüsseln)
FD-32	- 02	.53	.57	verschieden schließend (mit verschiedenen Schlüsseln)

Mini Zunge „MZH“ Schließweg 90°

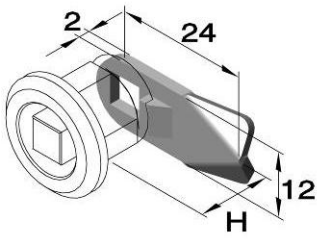

Art.Nr. für die Betätigung und Gehäuse bitte ergänzen

Artikel Nr.		Abmessungen in mm
Serie	Werkstoff Stahl verzinkt	H
MZH 7,5-24	.04	7,5
MZH 13,5-24	.04	13,5
MZH 19,5-24	.04	19,5

Phone: +49 (0) 231 / 725 790 -0
Fax: +49 (0) 231 / 725 790 -10
Email: info@hokon-verschlusstechnik.de
Homepage: www.hokon-verschlusstechnik.de

Drehriegel

Mini Drehriegel abschließbar „DA“

Schließweg 90°

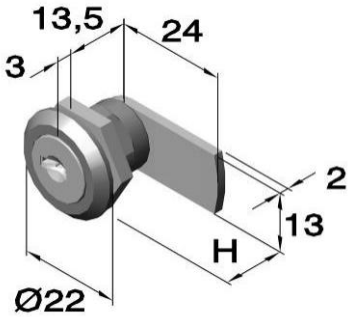

Artikel Nr.				Abmessungen in mm	Schließart
Art.	Aus-führung	Werkstoff			
		verchromt	schwarz	H	
		Zamak	Kunststoff		
DA 22	-01	.53	.87	7,5	gleich schließend (mit gleichen Schlüsseln)
DA 22	-02	.53	.87	13,5	gleich schließend (mit gleichen Schlüsseln)
DA 22	-03	.53	.87	19,5	gleich schließend (mit gleichen Schlüsseln)
DA 22	- 04	.53	.87	7,5	verschieden schließend (mit verschiedenen Schlüsseln)
DA 22	- 05	.53	.87	13,5	verschieden schließend (mit verschiedenen Schlüsseln)
DA 22	- 06	.53	.87	19,5	verschieden schließend (mit verschiedenen Schlüsseln)

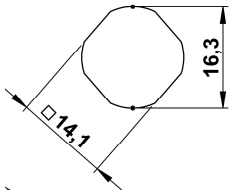

Mini Drehriegel abschließbar „DA 22F“

Schließweg 90°

ab 100 Stück auf Anfrage

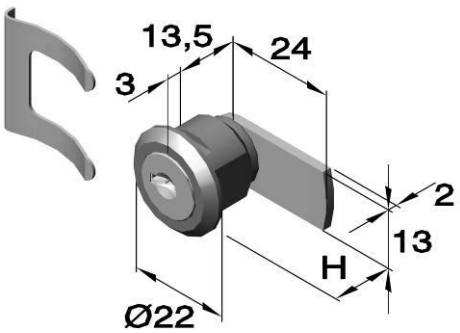

Artikel Nr.			Abmessungen in mm	Schließart
Art.	Aus-führung	Werkstoff		
		verchromt	H	
		Zamak		
DA 22F	-01	.53	7,5	gleich schließend (mit gleichen Schlüsseln)
DA 22F	-02	.53	13,5	gleich schließend (mit gleichen Schlüsseln)
DA 22F	-03	.53	19,5	gleich schließend (mit gleichen Schlüsseln)
DA 22F	- 04	.53	7,5	verschieden schließend (mit verschiedenen Schlüsseln)
DA 22F	- 05	.53	13,5	verschieden schließend (mit verschiedenen Schlüsseln)
DA 22F	- 06	.53	19,5	verschieden schließend (mit verschiedenen Schlüsseln)

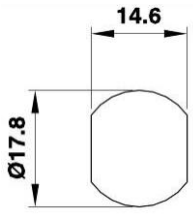

Phone: +49 (0) 231 / 725 790 -0
Fax: +49 (0) 231 / 725 790 -10
Email: info@hokon-verschlusstechnik.de
Homepage: www.hokon-verschlusstechnik.de

Drehriegel

Drehriegelschlüssel

Artikel Nr. Serie	Werkstoff schwarz	Abmessungen in mm D	L
für Doppelbartbetätigung „BDB“			
SDB 3	Zamak	Ø3,2	90
SDB 5	Zamak	Ø5,2	90
für Dreikantbetätigung „BDK“			
SDK 7	Zamak	Δ7,2	78
SDK 8	Zamak	Δ8,2	78
für Vierkantbetätigung „BVK“			
SVK 7	Zamak	□7,2	78
SVK 8	Zamak	□8,2	78

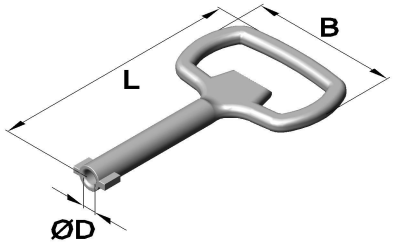

Betätigungen

Edelstahl (V4A) unbehandelt auf Anfrage

Artikel Nr. Serie	Werkstoff verchromt	schwarz Zamak	Edelstahl	Kunststoff	Abmessungen in mm A	Betätigungen
Betätigung Vierkant						
BVK 7	verchromt	.57	VA	KST	□7	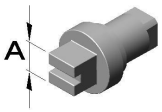 „S“ mit Schlitz
BVK 8	verchromt	.57	VA	KST	□8	
BVK 8 S	verchromt	-	VA	-	□8	
Betätigung Dreikant						
BDK 7	verchromt	.57	VA	-	Δ7	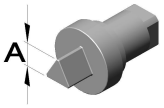
BDK 8	verchromt	.57	VA	KST	Δ8	
Betätigung Doppelbart						
BDB 3	verchromt	.57	VA	KST	Ø3	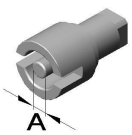
BDB 5	verchromt	.57	VA	KST	Ø5	

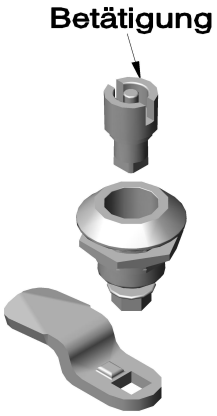

Phone: +49 (0) 231 / 725 790 -0
Fax: +49 (0) 231 / 725 790 -10
Email: info@hokon-verschlusstechnik.de
Homepage: www.hokon-verschlusstechnik.de

Drehriegel

Drehriegel Gehäuse „DG“
starke Ausführung, Schließweg 90°

Material und Oberfläche:
Zinkdruckguss (Zamak) verchromt
Zinkdruckguss (Zamak) schwarz beschichtet
Edelstahl (V2A) unbehandelt
Edelstahl (V4A) unbehandelt auf Anfrage
Kunststoff (KST) schwarz

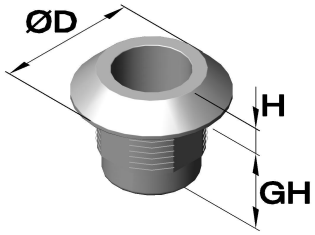

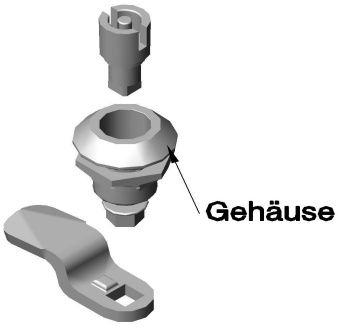

Art.Nr. für die Betätigung und Zunge bitte ergänzen

Artikel Nr.					Abmessungen in mm		
Serie	Werkstoff				Ø D	GH	H
	verchromt	schwarz	unbehandelt	schwarz			
	Zamak	Zamak	Edelstahl	Kunststoff			
DG 28-4	verchromt	.57	VA	KST	28	18	4
DG 30	verchromt	-	-	-	30	18	4
DG 32	verchromt	.57	VA	KST	32	18	6

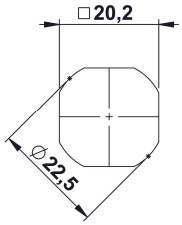

verlängertes Drehriegel Gehäuse „DG“
starke Ausführung, Schließweg 90°

Material und Oberfläche:
Zinkdruckguss (Zamak) verchromt
Edelstahl (V2A) unbehandelt
Edelstahl (V4A) unbehandelt auf Anfrage

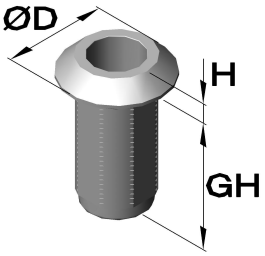

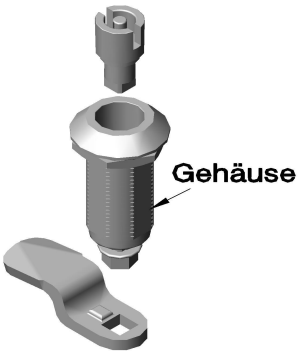

Art.Nr. für die Betätigung und Zunge bitte ergänzen

Artikel Nr.			Abmessungen in mm		
Serie	Werkstoff		Ø D	GH	H
	verchromt	unbehandelt			
	Zamak	Edelstahl			
DG 32-30/1	verchromt	VA	32	30	6
DG 32-36/1	verchromt	VA	32	36	6
DG 32-40/1	verchromt	VA	32	40	6
DG 32-50/1	verchromt	VA	32	50	6
DG 32-60/1	verchromt	VA	32	60	6

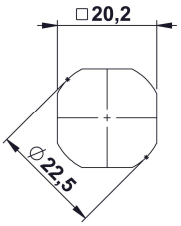

Phone: +49 (0) 231 / 725 790 -0
Fax: +49 (0) 231 / 725 790 -10
Email: info@hokon-verschlusstechnik.de
Homepage: www.hokon-verschlusstechnik.de

Drehriegel

verlängertes Drehriegel Gehäuse

starke Ausführung, Schließweg 90°

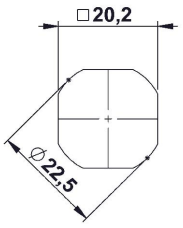

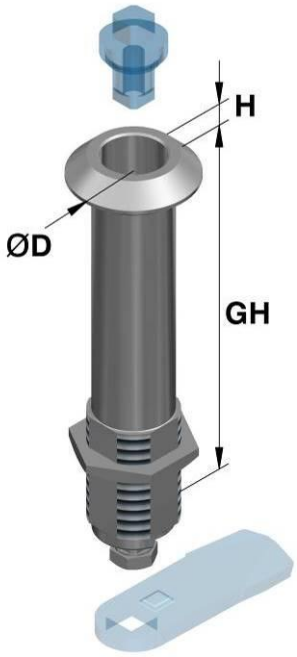

Material und Oberfläche:

Stahl verzinkt	auf Anfrage
Stahl schwarz beschichtet	
Edelstahl (V2A) unbehandelt	
Edelstahl (V4A) unbehandelt	auf Anfrage

Art.Nr. für die Betätigung und Zunge bitte ergänzen

Artikel Nr.			Abmessungen in mm			
Serie	Werkstoff		Ø D	H	GH	
	beschichtet	unbehandelt				
	Stahl	Edelstahl				
82.1000	.07	.30	32	6	80	auf Anfrage
82.1001	.07	.30	32	6	100	

Andere Längen auf Anfrage möglich.

Drehriegel abschließbar „DA“

starke Ausführung, Schließweg 90°

Material und Oberfläche:
Zinkdruckguss (Zamak) verchromt
Edelstahl seewasserfest (V4A) unbehandelt
Zinkdruckguss (Zamak) schwarz beschichtet
Kunststoff (KST) schwarz

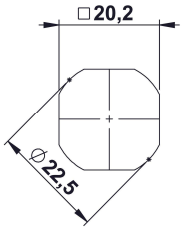

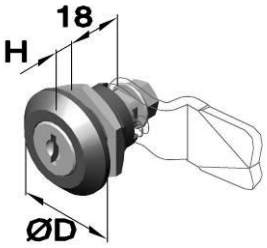

Art.Nr. für die Zunge (Art.Nr. ZH) bitte ergänzen

Artikel Nr.						Abmessungen in mm		Schließart
Serie	Aus-führung	Werkstoff				Ø D	H	
		verchromt	unbehandelt	beschichtet	schwarz			
		Zamak	Edelstahl	Zamak	Kunststoff			
DA 28	-01	verchromt	.35	.57	KST	28	6	gleich schließend (mit gleichen Schlüsseln)
DA 32	-01	verchromt	-	.57	KST	32	6	gleich schließend (mit gleichen Schlüsseln)
DA 28	-02	verchromt	.35	.57	KST	28	6	verschieden schließend (mit verschiedenen Schlüsseln)
DA 32	-02	verchromt	-	.57	KST	32	6	verschieden schließend (mit verschiedenen Schlüsseln)

Phone: +49 (0) 231 / 725 790 -0
Fax: +49 (0) 231 / 725 790 -10
Email: info@hokon-verschlusstechnik.de
Homepage: www.hokon-verschlusstechnik.de

Drehriegel

Flügelgriff Drehriegel „FG“
starke Ausführung, Schließweg 90°

Material und Oberfläche:
Zinkdruckguss (Zamak) verchromt
Zinkdruckguss (Zamak) schwarz beschichtet
Kunststoff (KST) schwarz

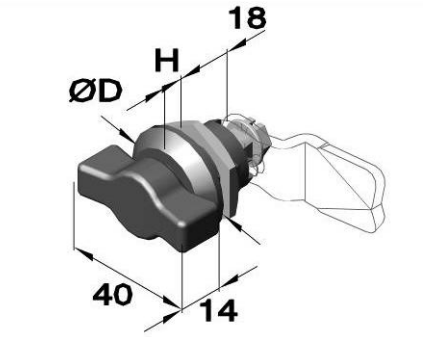

Art.Nr. für die Zunge (Art.Nr. ZH) bitte ergänzen

Artikel Nr.				Abmessungen in mm	
Serie	Aus-führung	Werkstoff			
		schwarz Zamak	schwarz Kunststoff	Ø D	H
FG /	DG 28-4	.57	.87	28	4
FG /	DG 32	.57	.87	32	6

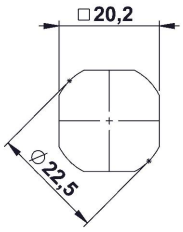

Flügel Drehriegel „FD“
starke Ausführung, Schließweg 90°

Material und Oberfläche:
Zinkdruckguss (Zamak) verchromt
Zinkdruckguss (Zamak) schwarz beschichtet
Edelstahl seewasserfest (V4A) unbehandelt
Kunststoff (KST) schwarz

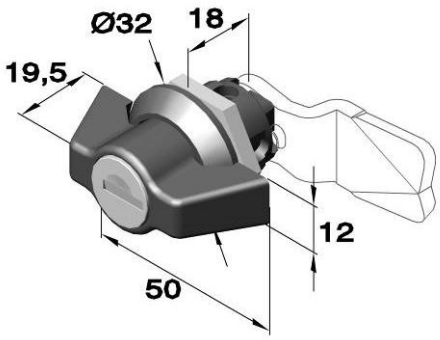

Art.Nr. für die Zunge (Art.Nr ZH) bitte ergänzen

Artikel Nr.						Schließart
Serie	Aus-führung	Werkstoff				
		verchromt Zamak	schwarz Zamak	unbehandelt Edelstahl	schwarz Kunststoff	
FD-50	- 00	.53	.57	.30	.87	ohne Schloss
FD-50	- 01	.53	.57	.30	.87	gleich schließend (mit gleichen Schlüsseln)
FD-50	- 02	.53	.57	.30	.87	verschieden schließend (mit verschiedenen Schlüsseln)

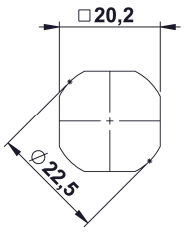

Phone: +49 (0) 231 / 725 790 -0
Fax: +49 (0) 231 / 725 790 -10
Email: info@hokon-verschlusstechnik.de
Homepage: www.hokon-verschlusstechnik.de

Drehriegel

Flügel Drehriegel für Vorhangschlösser „FDV-50“

starke Ausführung, Schließweg 90°

Für Bügelmaß Ø4,5-Ø10mm

Material und Oberfläche:
Zinkdruckguss (Zamak)schwarz gepulvert
Edelstahl seewasserfest (V4A) unbehandelt

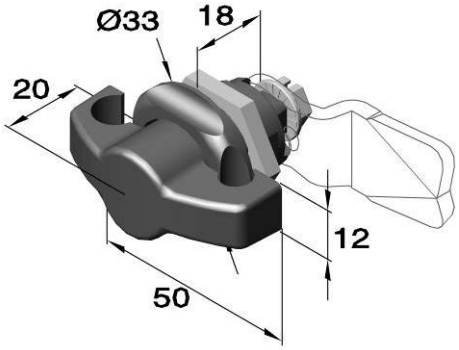

Art.Nr. für die Zunge (Art.Nr ZH) bitte ergänzen

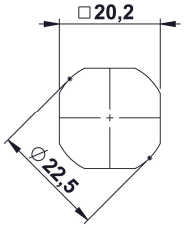

Artikel Nr.		
Serie	Werkstoff	
	unbehandelt	schwarz
	Edelstahl	Zamak
FDV-50	.35	.57

Drehriegel-Knebelgriff „DK-60

starke Ausführung, Schließweg 90°

Material und Oberfläche:
Kunststoff (KST) schwarz-(Griff)
Zinkdruckguss (Zamak) schwarz gepulvert-(Gehäuse)

verschieden schließend ab 100 stück

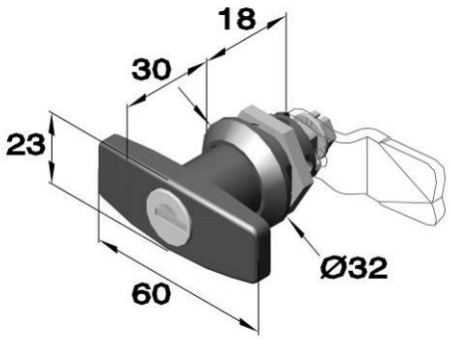

Art.Nr. für die Zunge (Art.Nr ZH) bitte ergänzen

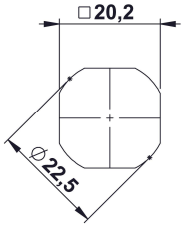

Artikel Nr.			Schließart
Serie	Aus-führung	Werkstoff schwarz Zamak	
DK-60	-00	.57	ohne Schloss
DK-60	-01	.57	gleich schließend (mit gleichen Schlüsseln)
DK-60	-02	.57	verschieden schließend (mit verschiedenen Schlüsseln)

Phone: +49 (0) 231 / 725 790 -0
Fax: +49 (0) 231 / 725 790 -10
Email: info@hokon-verschlusstechnik.de
Homepage: www.hokon-verschlusstechnik.de

Drehriegel

Drehriegel-Knebelgriff „DK-80“

starke Ausführung, Schließweg 90°

Material und Oberfläche:
Zinkdruckguss (Zamak) verchromt
Zinkdruckguss (Zamak) schwarz beschichtet
Edelstahl seewasserfest (V4A) unbehandelt
Kunststoff (KST) schwarz

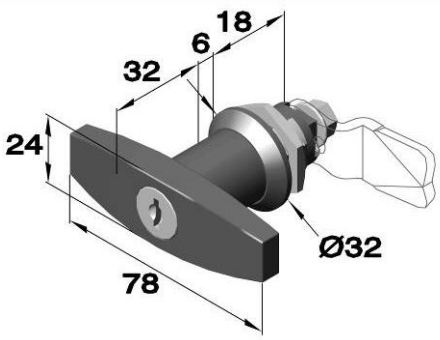

Art.Nr. für die Zunge (Art.Nr ZH) bitte ergänzen

Artikel Nr.						Schließart
Serie	Aus-führung	Werkstoff				
		verchromt	schwarz	unbehandelt	schwarz	
		Zamak	Zamak	Edelstahl	Kunststoff	
DK-80	-00	verchromt	.57	VA	schwarz	ohne Schloss
DK-80	-01	verchromt	.57	VA	schwarz	gleich schließend (mit gleichen Schlüsseln)
DK-80	-02	verchromt	.57	VA	schwarz	verschieden schließend (mit verschiedenen Schlüsseln)

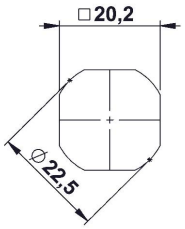

Drehriegel-Hebelgriff „DH“

starke Ausführung, Schließweg 90°

Material und Oberfläche:
Zinkdruckguss (Zamak) verchromt
Edelstahl seewasserfest (V4A) unbehandelt
Kunststoff (KST) schwarz

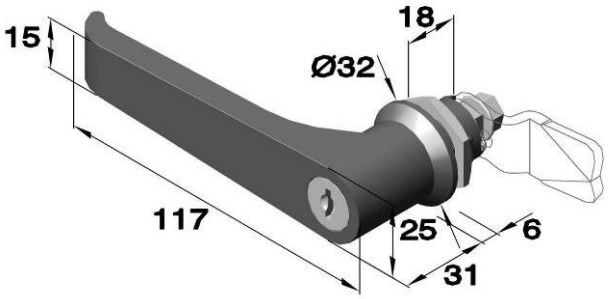

Art.Nr. für die Zunge (Art.Nr ZH) bitte ergänzen

Artikel Nr.					Schließart
Serie	Aus-führung	Werkstoff			
		verchromt	unbehandelt	schwarz	
		Zamak	Edelstahl	Kunststoff	
DH-12	-00	verchromt	VA	schwarz	ohne Schloss
DH-12	-01	verchromt	VA	schwarz	gleich schließend (mit gleichen Schlüsseln)
DH-12	-02	verchromt	VA	schwarz	verschieden schließend (mit verschiedenen Schlüsseln)

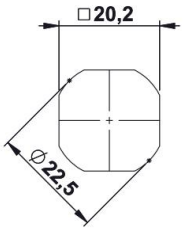

Phone: +49 (0) 231 / 725 790 -0
Fax: +49 (0) 231 / 725 790 -10
Email: info@hokon-verschlusstechnik.de
Homepage: www.hokon-verschlusstechnik.de

Drehriegel

Sterngriff Drehriegel „SG“
starke Ausführung, Schließweg 90°

Material und Oberfläche:
Kunststoff (KST) schwarz-(Griff)
Zinkdruckguss (Zamak) schwarz gepulvert-(Gehäuse)

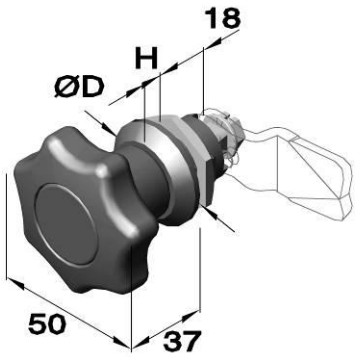

Art.Nr. für die Zunge(Art.Nr. ZH) bitte ergänzen

Artikel Nr.			Abmessungen in mm	
Serie	Aus-führung	Werkstoff schwarz Kunststoff	Ø D	H
SG /	DG 28-4	.87	28	4
SG /	DG 32	.87	32	6

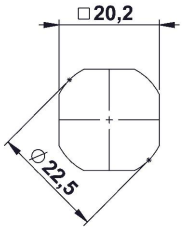

Kompression Drehriegel „KD-18“
mit Feder und Dichtung, Schließweg 90°

Kompressionsweg 4,5mm

Material und Oberfläche:
Zinkdruckguss (Zamak) schwarz gepulvert

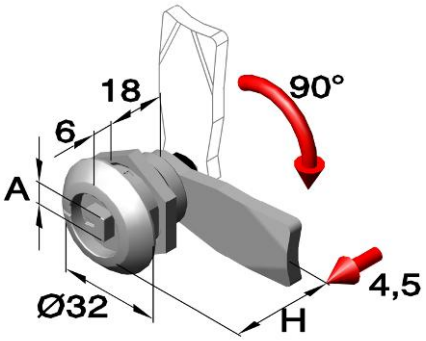

Art.Nr. für die Zunge ohne Nase (Art.Nr. ZH) bitte ergänzen

Artikel Nr.			Werkstoff schwarz	Abmessungen in mm
Serie	Betätigung	Zunge	Zamak	A
KD-18	/ BDB 3 /	Nr. ergänzen	.57	Ø3
KD-18	/ BDB 5 /	Nr. ergänzen	.57	Ø5
KD-18	/ BDK 8 /	Nr. ergänzen	.57	Δ8
KD-18	/ BVK 8/	Nr. ergänzen	.57	□8

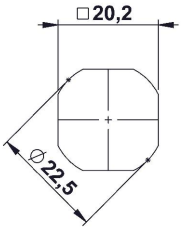

Phone: +49 (0) 231 / 725 790 -0
Fax: +49 (0) 231 / 725 790 -10
Email: info@hokon-verschlusstechnik.de
Homepage: www.hokon-verschlusstechnik.de

Drehriegel

Kompression Drehriegel „KD-32“
mit Feder und Dichtung, Schließweg 90°

Kompressionsweg 6mm

Material und Oberfläche:
Zinkdruckguss (Zamak) schwarz gepulvert
Edelstahl seewasserfest (V4A) unbehandelt

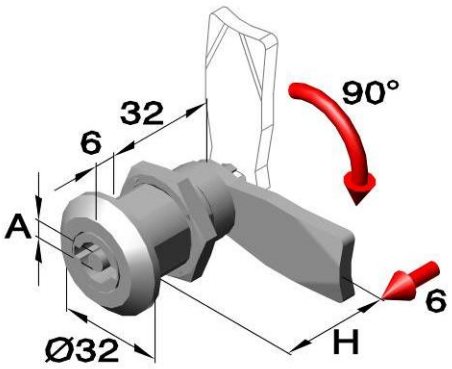

Art.Nr. für die Zunge (Art.Nr. ZH) bitte ergänzen

Artikel Nr.			Werkstoff		Abmessungen in mm
			unbehandelt	schwarz	
Serie	Betätigung	Zunge	Edelstahl	Zamak	A
KD-32	/ BDB 3 /	Nr. ergänzen	.30	.57	Ø3
KD-32	/ BDB 5 /	Nr. ergänzen	.30	.57	Ø5
KD-32	/ BDK 7 /	Nr. ergänzen	-	.57	Δ7
KD-32	/ BDK 8 /	Nr. ergänzen	-	.57	Δ8
KD-32	/ BVK 7/	Nr. ergänzen	-	.57	□7
KD-32	/ BVK 8/	Nr. ergänzen	.30	.57	□8

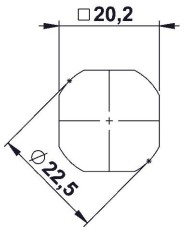

Kompression Drehriegel „KD-70“
mit Feder und Dichtung, Schließweg 90°

Kompressionsweg 6mm

Material und Oberfläche:
Zinkdruckguss (Zamak) schwarz gepulvert

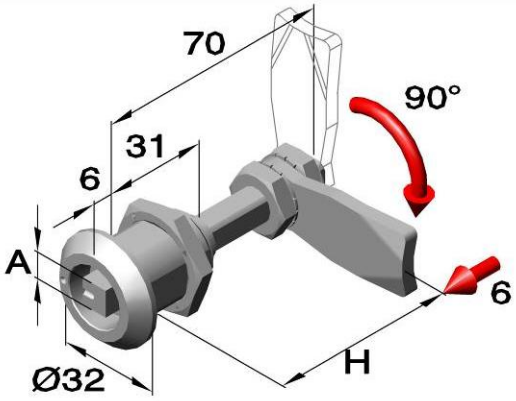

Art.Nr. für die Zunge ohne Nase (Art.Nr. ZH) bitte ergänzen

Artikel Nr.			Werkstoff	Abmessungen in mm
			schwarz	
Serie	Betätigung	Zunge	Zamak	A
KD-70	/ BDB 3 /	Nr. ergänzen	.57	Ø3
KD-70	/ BDB 5 /	Nr. ergänzen	.57	Ø5
KD-70	/ BDK 7 /	Nr. ergänzen	.57	Δ7
KD-70	/ BDK 8 /	Nr. ergänzen	.57	Δ8
KD-70	/ BVK 7 /	Nr. ergänzen	.57	□7
KD-70	/ BVK 8/	Nr. ergänzen	.57	□8

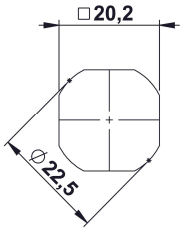

Phone: +49 (0) 231 / 725 790 -0
Fax: +49 (0) 231 / 725 790 -10
Email: info@hokon-verschlusstechnik.de
Homepage: www.hokon-verschlusstechnik.de

Drehriegel

Zunge „ZH“ Schließweg 90°
starke Ausführung





Material und Oberfläche:
Stahl verzinkt
Edelstahl (V2A) unbehandelt
Edelstahl seewasserfest (V4A) unbehandelt (ab 500 Stück auf Anfrage)

Art.Nr. für die Betätigung und Gehäuse bitte ergänzen

Artikel Nr.			Abmessungen in mm			
Serie	Werkstoff		H	L	B	S
	Stahl	Edelstahl				
ZH 4-45	verzinkt	-	3	45	19	4
ZH 6-45	verzinkt	VA	6	45	19	4
ZH 8-45	verzinkt	-	8	45	19	4
ZH 10-45	verzinkt	VA	10	45	19	4
ZH 13-45	verzinkt	-	13	45	19	4
ZH 14-45	verzinkt	VA	14	45	19	4
ZH 16-45	verzinkt	-	16	45	19	4
ZH 18-35	verzinkt	-	18	34	19	4
ZH 18-45	verzinkt	VA	18	45	19	4
ZH 20-35	verzinkt	-	20	35	19	4
ZH 20-45	verzinkt	VA	20	45	19	4
ZH 22-35	verzinkt	-	22	35	19	4
ZH 22-45	verzinkt	VA	22	45	19	4
ZH 24-45	verzinkt	VA	24	45	19	4
ZH 26-45	verzinkt	VA	26	45	19	4
ZH 28-35	verzinkt	-	28	35	19	4
ZH 28-45	verzinkt	VA	28	45	19	4
ZH 30-45	verzinkt	-	30	45	19	4
ZH 32-45	verzinkt	-	32	45	19	4
ZH 34-45	verzinkt	-	34	45	19	4
ZH 35-45	verzinkt	-	35	45	19	4
ZH 36-45	verzinkt	-	36	45	19	4
ZH 38-45	verzinkt	-	38	45	19	4
ZH 40-45	verzinkt	-	40	45	19	4
ZH 42-45	verzinkt	-	42	45	19	4
ZH 44-45	verzinkt	-	44	45	19	4
ZH 45-45	verzinkt	-	45	45	19	4
ZH 47-45	verzinkt	-	45	45	19	4
ZH 50-45	verzinkt	-	50	45	19	4

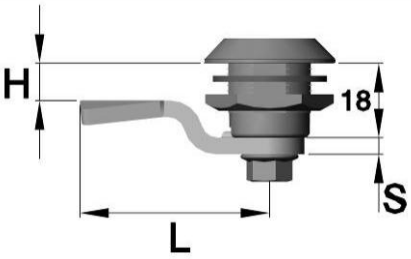

Phone: +49 (0) 231 / 725 790 -0
Fax: +49 (0) 231 / 725 790 -10
Email: info@hokon-verschlusstechnik.de
Homepage: www.hokon-verschlusstechnik.de

Drehriegel

Kunststoffzunge „KTZ“ Schließweg 90°
starke Ausführung

Material und Oberfläche:
Kunststoff (KST) schwarz



Art.Nr. für die Betätigung und Gehäuse bitte ergänzen

Artikel Nr.		Abmessungen in mm			
Serie	Werkstoff schwarz Kunststoff	H	L	B	S
KTZ 18-35	.87	18	35	19	12
KTZ 20-35	.87	20	35	19	12
KTZ 22-35	.87	22	35	19	12
KTZ 24-35	.87	24	35	19	12
KTZ 28-35	.87	28	35	19	12

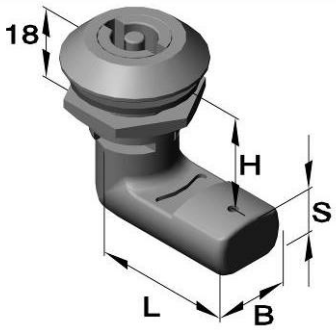

Hakenzunge „HZ“

Material und Oberfläche:
Stahl verzinkt

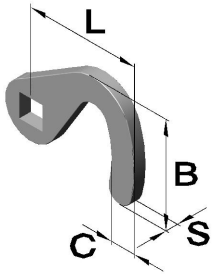

Artikel Nr.			Abmessungen in mm			
Art.	Ausführung	Werkstoff Stahl	L	B	C	S
HZ	18-36	verzinkt	36	33	8	4

Fingergriff „FP“ für Drehriegel

Material und Oberfläche:
Kunststoff (KST) schwarz

Bei dem Einsatz des Fingergriffes
verringert sich das H-Maß um 2mm.

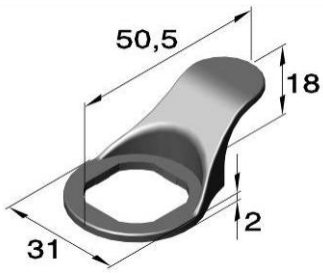

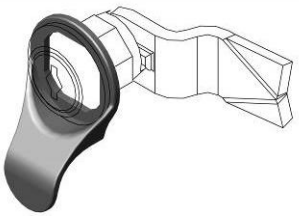

Artikel Nr.	
Serie	Werkstoff schwarz Kunststoff
FP-28	.87
FP-32	.87

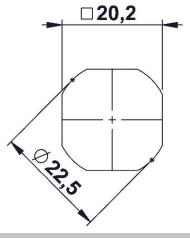

Drehriegel

Drehriegel Stufenscheibe „DS“ Schließweg 180°

Stufenriegel von 0-10 mm

Material und Oberfläche:
Zinkdruckguss (Zamak) verzinkt

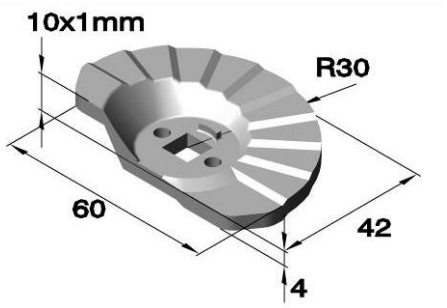

Art.Nr. für die Betätigung und Gehäuse bitte ergänzen

Artikel Nr.		
Serie	Ausführung	Werkstoff Zamak verzinkt
DS-60	.01	.04

Vorreiber „DV“

Drehriegelverlängerung, mit Stufenriegel von 17-65 mm
Schließweg 180°
Art.Nr. für die Betätigung und Gehäuse bitte ergänzen

Material und Oberfläche:
Stahl verzinkt
Edelstahl unbehandelt

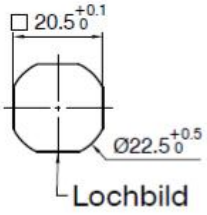

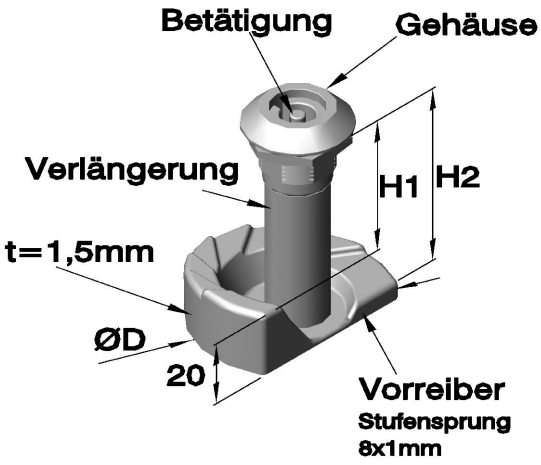

Artikel Nr.			Abmessungen in mm		
Art.	Ausführung	Werkstoff Stahl	H1	H2	Ø D
DV	17-25	verzinkt	17	25	60
DV	22-30	verzinkt	22	30	60
DV	27-35	verzinkt	27	35	60
DV	32-40	verzinkt	32	40	60
DV	37-45	verzinkt	37	45	60
DV	42-50	verzinkt	42	50	60
DV	47-55	verzinkt	47	55	60
DV	52-60	verzinkt	52	60	60
DV	57-65	verzinkt	57	65	60



Phone: +49 (0) 231 / 725 790 -0
Fax: +49 (0) 231 / 725 790 -10
Email: info@hokon-verschlusstechnik.de
Homepage: www.hokon-verschlusstechnik.de

Drehriegel

Kombinationsbeispiele:

mit Drehriegel:“DG“ mit Knebelgriff:“DK“ mit Hebelgriff:“DH“

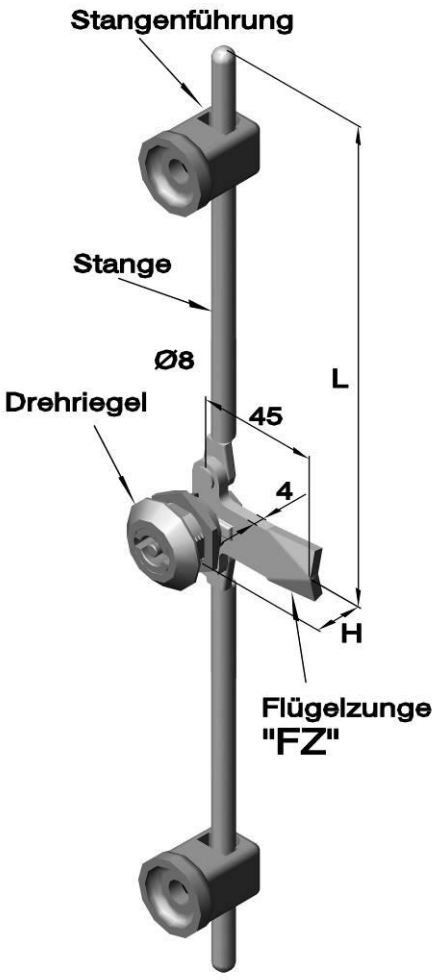

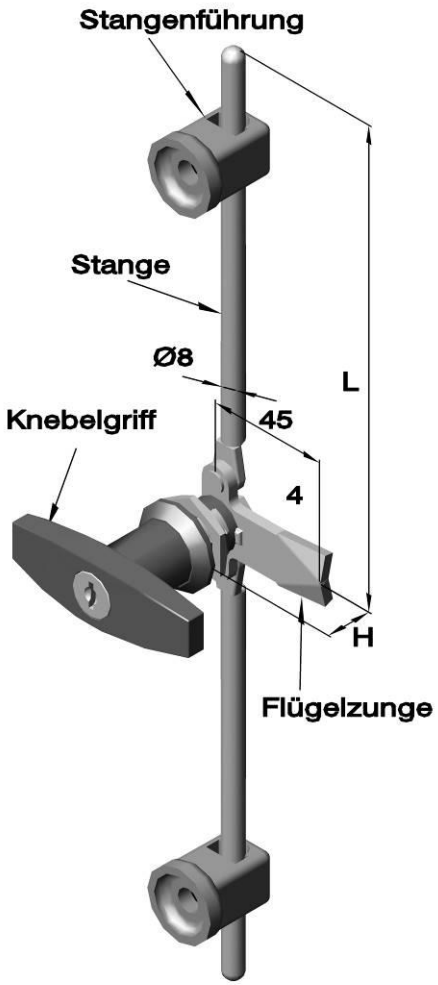

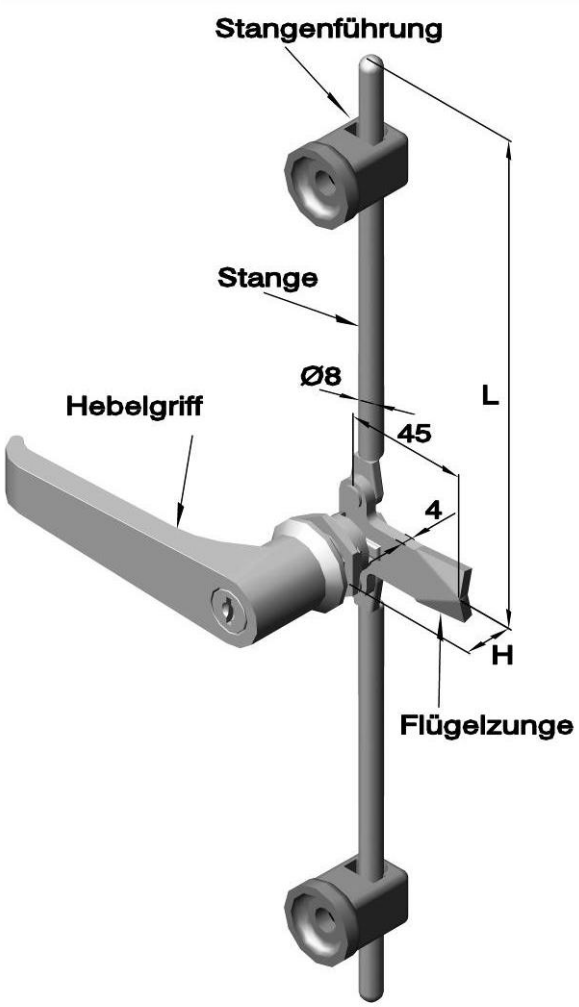

Bestellbeispiel:
Art. Nr. DG32/BDB3/FZ18/SR- 05-00.01.04

- Stange
- Flügelzunge
- Betätigung
- Drehriegelgehäuse

Drehriegel

Flügelzunge „FZ“ für Drehriegel

Material und Oberfläche:
Stahl verzinkt
Edelstahl (V2A) unbehandelt

Artikel Nr.			Abmessungen in mm
Serie	Werkstoff verzinkt		H
	Stahl	Edelstahl	
FZ 6	verzinkt		6
FZ 10	verzinkt		10
FZ 18	verzinkt		18
FZ 20	verzinkt		20
FZ 22	verzinkt	VA	22
FZ 24	verzinkt		24
FZ 25	verzinkt		25
FZ 26	verzinkt		26
FZ 28	verzinkt	VA	28
FZ 30	verzinkt		30
FZ 32	verzinkt		32
FZ 36	verzinkt		36
FZ 38	verzinkt		38

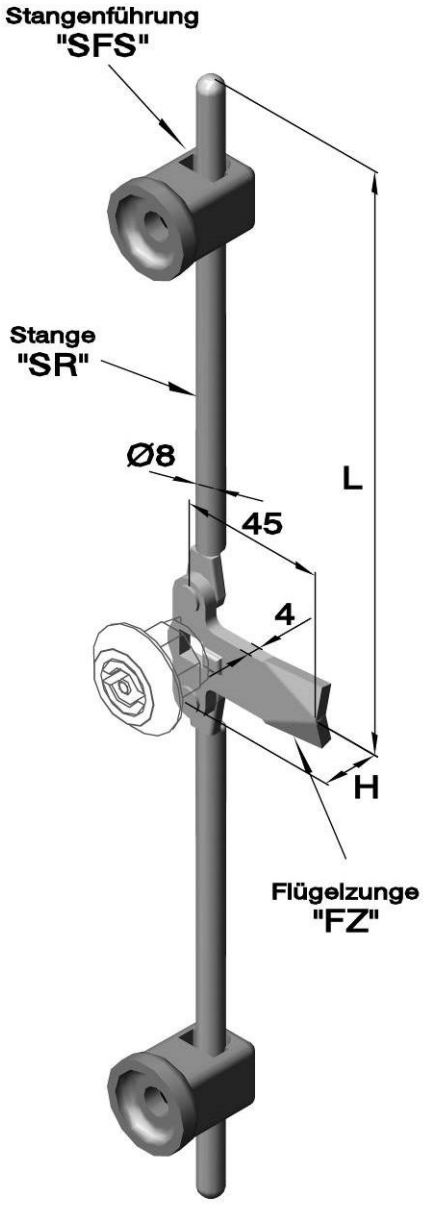

Stangenführung „SFS“ Stange (SR)

Material und Oberfläche:
Kunststoff (KST) schwarz

Artikel Nr.		Abmessungen in mm	
Serie	Werkstoff Kunststoff	L	für Schweißbolzen
SFS 24	KST	24	M6 x 16
SFS 30	KST	30	M6 x 20

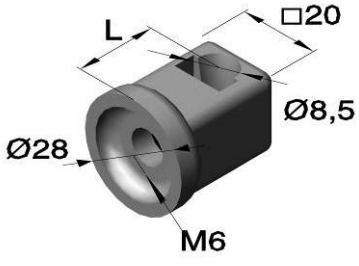

Phone: +49 (0) 231 / 725 790 -0
Fax: +49 (0) 231 / 725 790 -10
Email: info@hokon-verschlusstechnik.de
Homepage: www.hokon-verschlusstechnik.de

Drehriegel

Stange rund „SR“

Material und Oberfläche:
Stahl verzinkt

Artikel Nr.				Abmessungen in mm
Serie	Ausführung		Werkstoff verzinkt Stahl	L
SR 04-00	.01	-	.04	400
SR 05-00	.01	-	.04	500
SR 06-00	.01	.03	.04	600
SR 07-00	.01	.03	.04	700
SR 08-00	.01	.03	.04	800
SR 09-00	.01	.03	.04	900
SR 10-00	.01	.03	.04	1000
SR 11-00	.01	.03	.04	1100
SR 12-00	.01	.03	.04	1200

Material und Oberfläche:
Edelstahl (V2A) unbehandelt
Auflaufrolle Polyamid schwarz

Artikel Nr.			Abmessungen in mm
Serie	Ausführung	Werkstoff unbehandelt Edelstahl	L
SR 06-00	.03	.30	600
SR 07-00	.03	.30	700
SR 08-00	.03	.30	800
SR 09-00	.03	.30	900
SR 10-00	.03	.30	1000
SR 11-00	.03	.30	1100

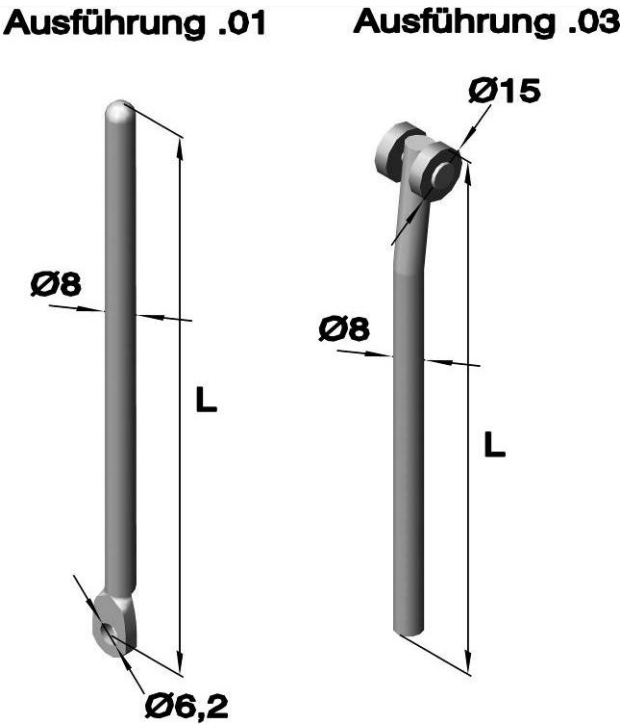

Adapter rund (für Stange „SR“ Ausführung .03)

Material und Oberfläche:
Stahl verzinkt
Edelstahl (V2A) unbehandelt



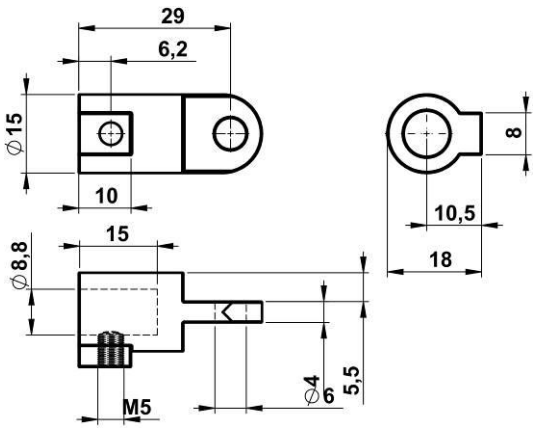

Artikel Nr.		
Serie	Werkstoff	
	verzinkt	unbehandelt
	Stahl	Edelstahl
AR-01	.04	.30

Phone: +49 (0) 231 / 725 790 -0
Fax: +49 (0) 231 / 725 790 -10
Email: info@hokon-verschlusstechnik.de
Homepage: www.hokon-verschlusstechnik.de

Drehriegel

Stangenantrieb „SA“ für „ZH“ Zunge

Material und Oberfläche:
Zinkdruckguss (Zamak) verzinkt
Edelstahl seewasserfest (V4A) unbehandelt

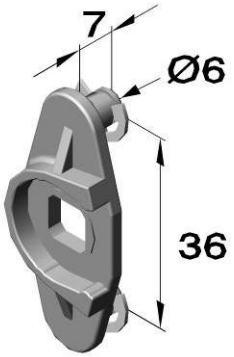

Artikel Nr.			
Serie	Aus-führung	Werkstoff	
		Zamak	Edelstahl
		verzinkt	unbehandelt
SA	-01	.54	.30

Stangenantrieb „SA“ ohne Zunge

Material und Oberfläche:
Stahl verzinkt

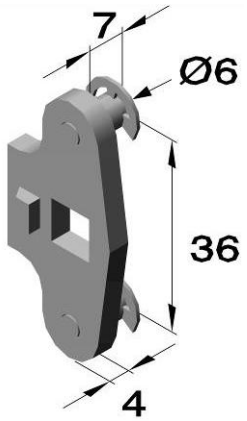

Artikel Nr.		
Serie	Ausführung	Werkstoff
		verzinkt
		Stahl
SA	-02	.04

Phone: +49 (0) 231 / 725 790 -0
Fax: +49 (0) 231 / 725 790 -10
Email: info@hokon-verschlusstechnik.de
Homepage: www.hokon-verschlusstechnik.de

Drehriegel

Anschweißdrehriegel „AD40 S“

Material und Oberfläche:
Betätigungen: Zamak
Anschweiß-Drehriegelgehäuse: Stahl verzinkt
Stahl unbehandelt

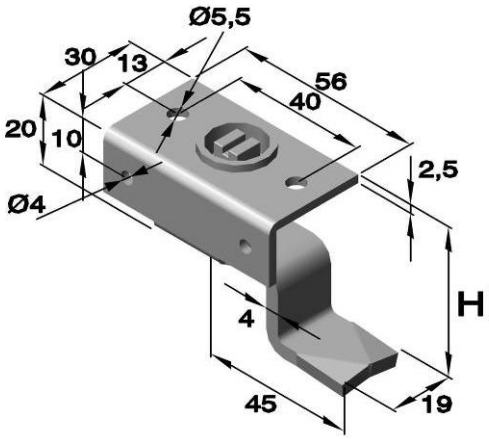

Art.Nr. für die Zunge (Art.Nr ZH) bitte ergänzen

Artikel Nr.								
Serie	Betätigungen						Werkstoff	
	Vierkant		Dreikant		Doppelbart		Stahl	Stahl
	□7mm	□8mm	Δ7	Δ8	Ø3	Ø5		
AD40S	BVK7	BVK8	BDK7	BDK8	BDB3	BDB5	verzinkt	roh

Zunge „AZ“ für Anschweißdrehriegel „AD“, Schließweg 90°

Material und Oberfläche:
Stahl verzinkt

Artikel Nr.		Abmessungen in mm
Serie	Werkstoff Stahl	H
AZ 6	verzinkt	6
AZ 8	verzinkt	8
AZ 10	verzinkt	10
AZ 12	verzinkt	12
AZ 15	verzinkt	14
AZ 16	verzinkt	16
AZ 18	verzinkt	18
AZ 20	verzinkt	20
AZ 22	verzinkt	22
AZ 24	verzinkt	24
AZ 26	verzinkt	26
AZ 27	verzinkt	27
AZ 28	verzinkt	28
AZ 30	verzinkt	30
AZ 32	verzinkt	32
AZ 34	verzinkt	34
AZ 36	verzinkt	36
AZ 37	verzinkt	37
AZ 38	verzinkt	38
AZ 40	verzinkt	40
AZ 42	verzinkt	42
AZ 44	verzinkt	44
AZ 46	verzinkt	46
AZ 49	verzinkt	49
AZ 52	verzinkt	52

Bestellbeispiel:
Art.Nr. AD40 / BDB3 / AZ18

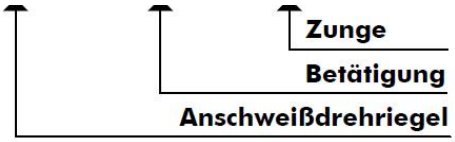

Phone: +49 (0) 231 / 725 790 -0
Fax: +49 (0) 231 / 725 790 -10
Email: info@hokon-verschlusstechnik.de
Homepage: www.hokon-verschlusstechnik.de

HoKon
VERSCHLUSSTECHNIK &
SONDERKONSTRUKTIONEN

Drehriegel „Sonderkonstruktionen“







Phone: +49 (0) 231 / 725 790 -0
Fax: +49 (0) 231 / 725 790 -10
Email: info@hokon-verschlusstechnik.de
Homepage: www.hokon-verschlusstechnik.de

Verriegelungen und mechanische Schnäpper


Art.:6907


Art.:6321


Art.:6313


Art.:6324


Art.:6350


Art.:6355


Art.:6352


Art.:6800


Art.:6314


Art.:6315


Art.:6235


Art.:6318


Art.:6325


Art.:6300


Art.:6305


Art.:6323


Art.:6308


Art.:6322


Art.:6310


Art.:6312


Art.:6328

Phone: +49 (0) 231 / 725 790 -0
Fax: +49 (0) 231 / 725 790 -10
Email: info@hokon-verschlusstechnik.de
Homepage: www.hokon-verschlusstechnik.de

Verriegelungen und mechanische Schnäpper

Art.Nr. 6314 (gelocht und gesenkt)

Schnappriegel mit Rückstellfeder

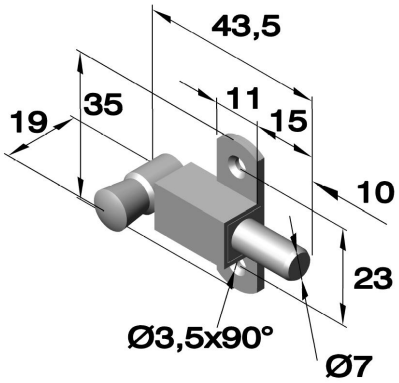

Artikel Nr.		
Serie	Aus-führung	Werkstoff
		Stahl
		verzinkt
6314	.01	.04

Art.Nr. 6315 (gelocht und gesenkt)

Schnappriegel mit Rückstellfeder

Passendes Schliessblech:
Art.Nr. 6318.__

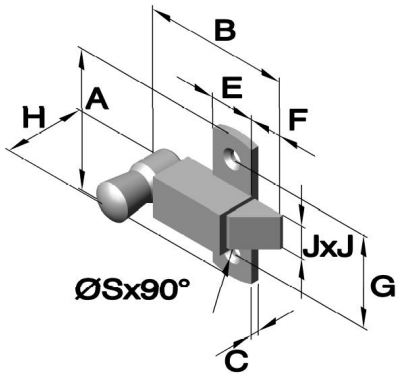

Artikel Nr.				Abmessungen in mm								
Serie	Aus-führung	Werkstoff		A	B	C	E	F	G	H	J	S
		Stahl verzinkt	Messing verchromt									
6315	.01	.04	.23	35	36,5	2,2	11	8	23	19	8	3,5
6315	.02	.04	.23	50	56	2,7	16	12	34	27	12	5,5
6315	.03	.04	.23	70	73	3,5	22	17	45	38	16	7

Art.Nr. 6316 (gelocht und gesenkt)

Schnappriegel mit Rückstellfeder

Passendes Schliessblech:
Art.Nr. 6318.__

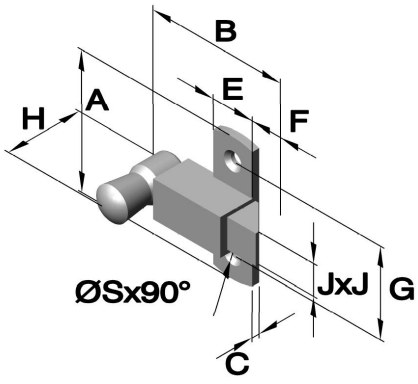

Artikel Nr.				Abmessungen in mm								
Serie	Aus-führung	Werkstoff		A	B	C	E	F	G	H	J	S
		Stahl verzinkt	Messing verchromt									
6316	.01	.04	.23	35	36,5	2,2	11	8	23	19	8	3,5
6316	.02	.04	.23	50	56	2,7	16	12	34	27	12	5,5
6316	.03	.04	.23	70	73	3,5	22	17	45	38	16	7

Phone: +49 (0) 231 / 725 790 -0
Fax: +49 (0) 231 / 725 790 -10
Email: info@hokon-verschlusstechnik.de
Homepage: www.hokon-verschlusstechnik.de

Verriegelungen und mechanische Schnäpper

Art.Nr. 6318 (gelocht und gesenkt)

Schliessblech passend für:
Art.Nr. 6315.__
Art.Nr. 6316.__

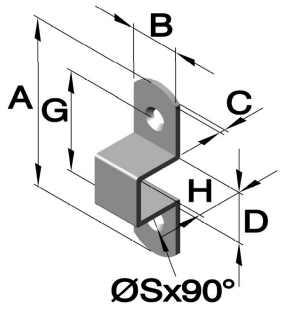

Artikel Nr.				Abmessungen in mm						
Serie	Aus-führung	Werkstoff		A	B	C	D	G	H	S
		Stahl verzinkt	Messing verchromt							
6318	.01	.04	.23	35	11	1,2	11,5	23	11,5	4,3
6318	.02	.04	.23	50	16	1,5	16	34	16	5,2
6318	.03	.04	.23	70	19	2	19	43,5	19	6,2

Art.Nr. 6316 (gelocht)

.04 Riegel nach oben

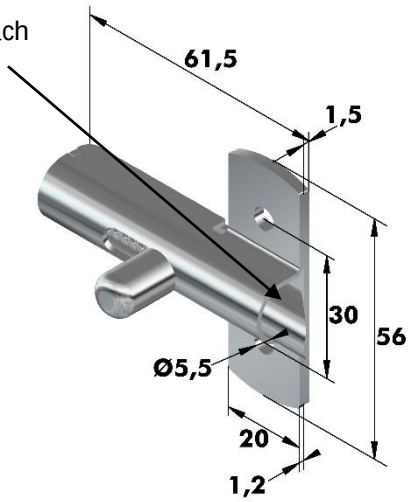

Schnappriegel mit Rückstellfeder

Widerstandfähig gegen Wasser und Reinigungsmittel.

Auch für Anwendungen in aggressiven Umgebungen geeignet.

Artikel Nr.		
Serie	Aus-führung	Werkstoff
		Edelstahl
6316	.04	.30

Art.Nr. 6316 (gelocht)

.05 Riegel nach unten

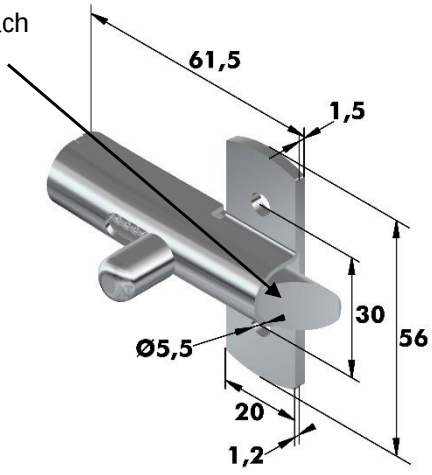

Schnappriegel mit Rückstellfeder

Widerstandfähig gegen Wasser und Reinigungsmittel.

Auch für Anwendungen in aggressiven Umgebungen geeignet.

Artikel Nr.		
Serie	Aus-führung	Werkstoff
		Edelstahl
6316	.05	.30

Phone: +49 (0) 231 / 725 790 -0
Fax: +49 (0) 231 / 725 790 -10
Email: info@hokon-verschlusstechnik.de
Homepage: www.hokon-verschlusstechnik.de

Verriegelungen und mechanische Schnäpper

Art.Nr. 100.2485

Versenkter Klappgriff mit Rückstellfeder,
zum Verschrauben

Klemmbereich: 7mm

Einbauöffnung: 37x 48

Artikel Nr.		
Serie	Werkstoff	
	Stahl	Edelstahl
	verchromt	gebürstet
100.2485	.03	.30

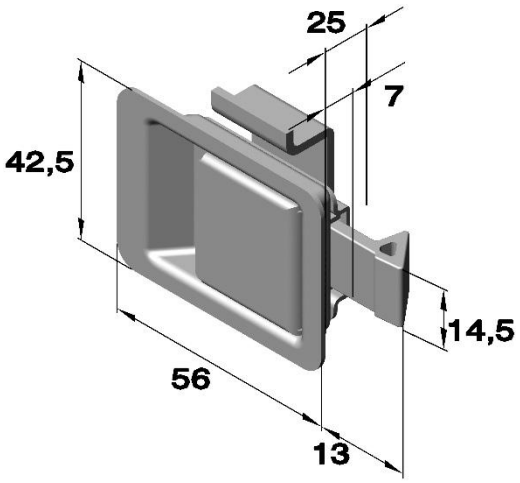

Art.Nr. 6907

Versenkter Klappgriff mit Rückstellfeder,
zum Verschrauben

Klemmbereich: 7mm

Einbauöffnung: 72 x 56

Artikel Nr.					
Serie	Aus-führung	Werkstoff			
		Stahl	Stahl	Edelstahl	
		verchromt	verzinkt	unbehandelt	
6907	.02	-	.04	-	ohne Schloss
6907	.03	-	.04	-	mit Schloss
6907	.04	-	-	.30	ohne Schloss
6907	.05	-	-	.30	mit Schloss

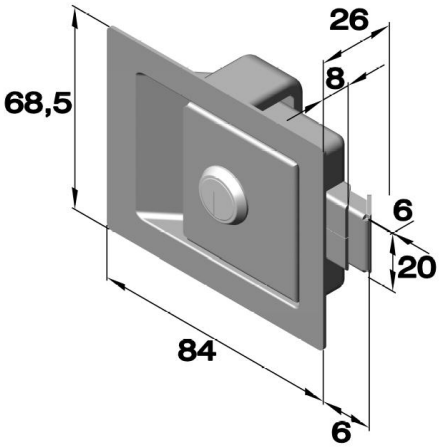

Art.Nr. 100.L1037 (gelocht)

Versenkter Klappgriff mit Rückstellfeder,
zum Verschrauben

Klemmbereich: 11-12mm

Einbauöffnung: 48 x 64

Artikel Nr.	
Serie	Werkstoff
	Stahl
	verzinkt
100.L1037	.04

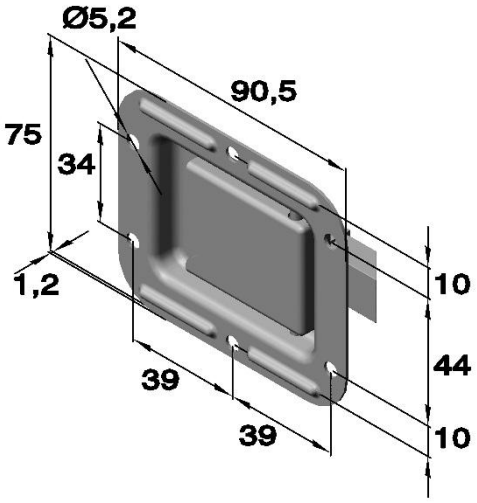

Phone: +49 (0) 231 / 725 790 -0
Fax: +49 (0) 231 / 725 790 -10
Email: info@hokon-verschlusstechnik.de
Homepage: www.hokon-verschlusstechnik.de

Verriegelungen und mechanische Schnäpper

Art.Nr. 100.L1066 (gelocht)

Versenkter Klappgriff mit Rückstellfeder,
zum Verschrauben

Klemmbereich: 11-12mm

Einbauöffnung: 76 x 86

Artikel Nr.	
Serie	Werkstoff
	Stahl
	verzinkt
100.L1066	.04

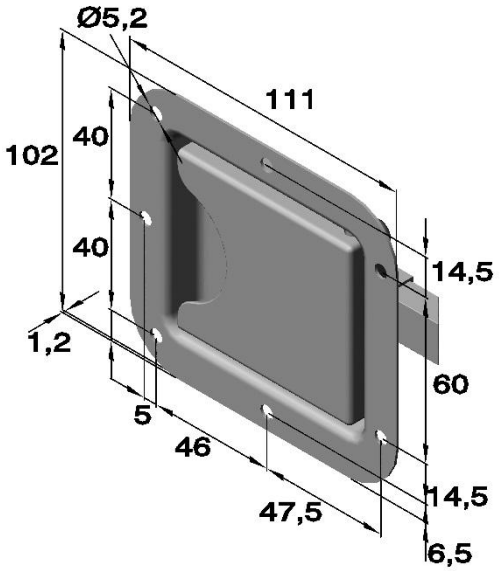

Art.Nr. 100.L1068 (gelocht)

Versenkter Klappgriff mit Rückstellfeder,
zum Verschrauben mit Schloss

Klemmbereich: 11-12mm

Einbauöffnung: 76 x 86

Artikel Nr.	
Serie	Werkstoff
	Stahl
	verzinkt
100.L1068	.04

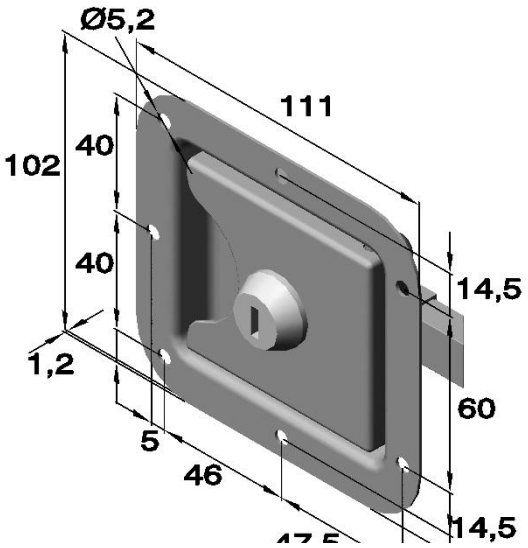

Art.Nr. 3226 (gelocht)

Schnappriegel mit Rückstellfeder

Artikel Nr.	
Serie	Werkstoff
	Stahl
	verzinkt
3226	.04

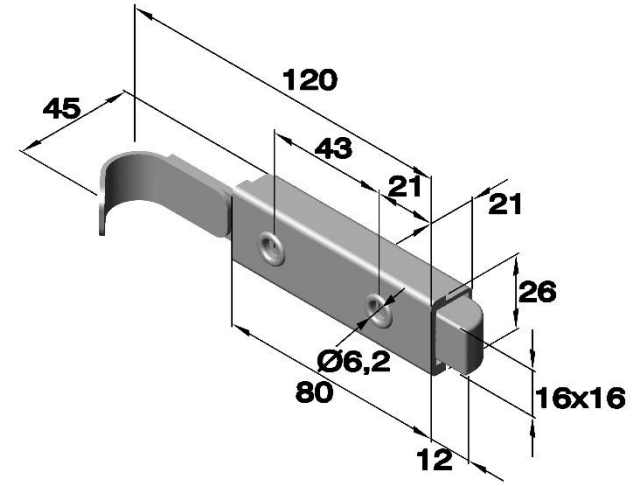

Verriegelungen und mechanische Schnäpper

Art.Nr. 6321.01 (gelocht, oben gerundet)

Schnappriegel mit Rückstellfeder

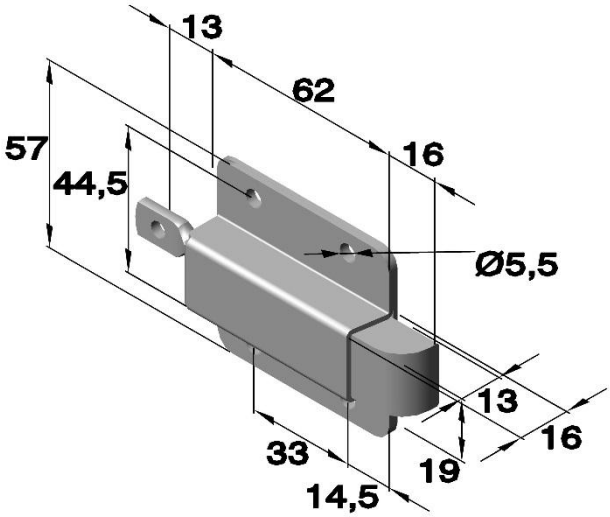

Artikel Nr.		
Serie	Werkstoff	
	Stahl	Edelstahl
	verzinkt	unbehandelt
6321.01	.04	.30

Art.Nr. 6321.02 (gelocht, unten gerundet)

Schnappriegel mit Rückstellfeder

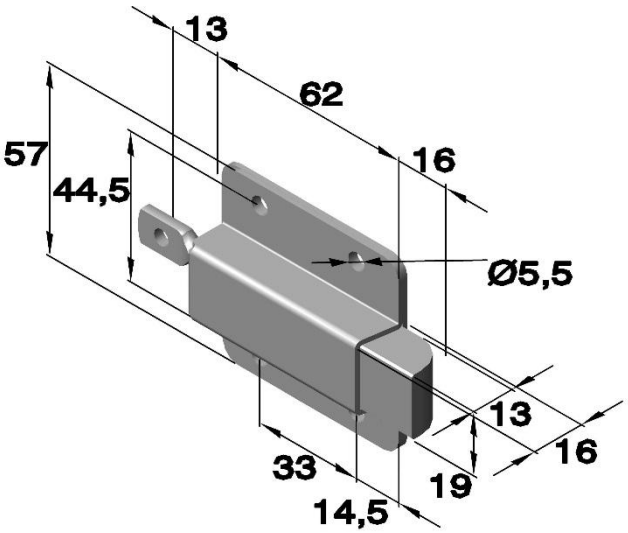

Artikel Nr.		
Serie	Werkstoff	
	Stahl	Edelstahl
	verzinkt	unbehandelt
6321.02	.04	.30

Art.Nr. 6325 (gelocht)

Schnappriegel mit Rückstellfeder

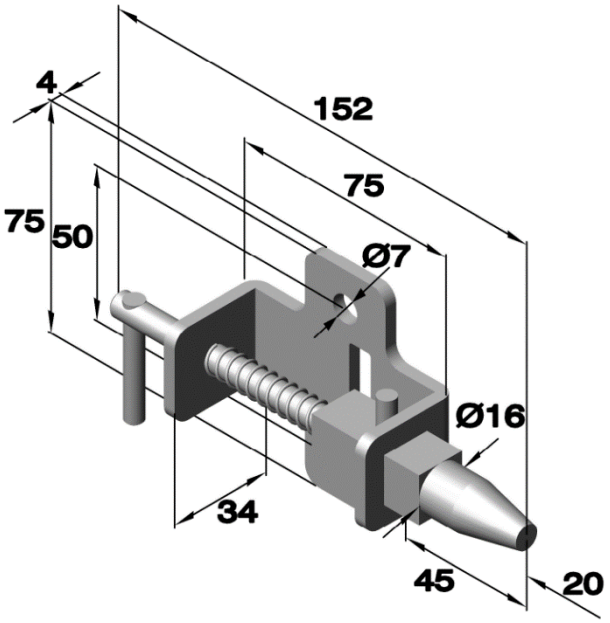

Artikel Nr.	
Serie	Werkstoff
	Stahl
	verzinkt
6325	.04

Phone: +49 (0) 231 / 725 790 -0
Fax: +49 (0) 231 / 725 790 -10
Email: info@hokon-verschlusstechnik.de
Homepage: www.hokon-verschlusstechnik.de

Verriegelungen und mechanische Schnäpper

Art.Nr. 6330.01 (gelocht)

Schlossriegel mit Rückstellfeder

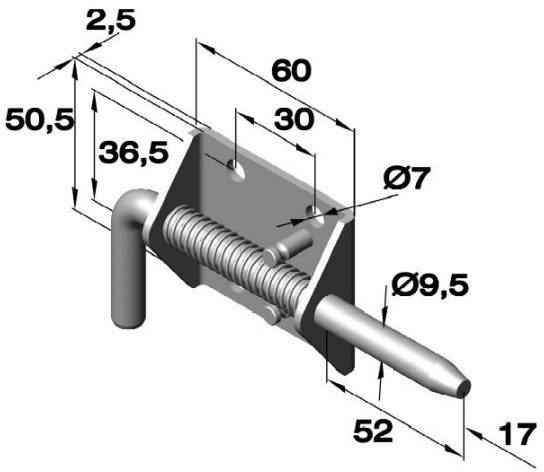

Artikel Nr.	
Serie	Werkstoff
	Stahl
	verzinkt
6330.01	.04

Art.Nr. 6235 (gelocht)

Schlossriegel mit Rückstellfeder

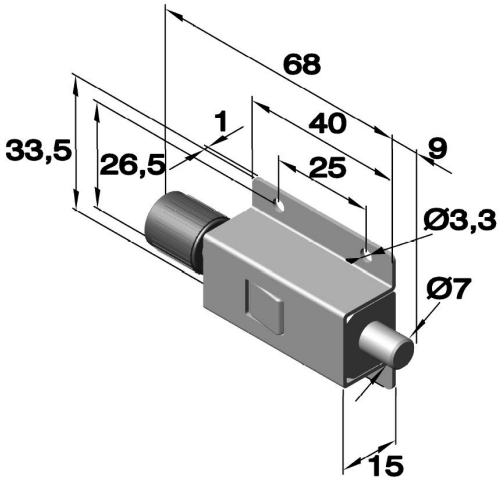

Artikel Nr.	
Serie	Werkstoff
	Edelstahl
	unbehandelt
6235	.30

Art.Nr. 6300 (gelocht)

Riegel

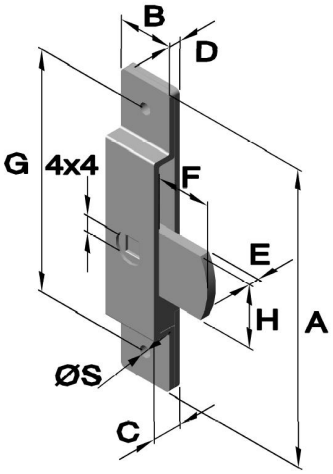

Artikel Nr.			Abmessungen in mm								
Serie	Aus-führung	Werkstoff Stahl verzinkt	A	B	C	D	E	F	G	H	S
6300	.01	.08	75	14	7	3	2,5	14	61	14	3,6
6300	.02	.08	85	16	8	3	3	15	66	16	3,6

Phone: +49 (0) 231 / 725 790 -0
Fax: +49 (0) 231 / 725 790 -10
Email: info@hokon-verschlusstechnik.de
Homepage: www.hokon-verschlusstechnik.de

Verriegelungen und mechanische Schnäpper

Art.Nr. 6305 (gelocht)

Riegel

Dieser Artikel funktioniert rechts und links

Passender Schlüssel:
Art.Nr. 6312.01.__

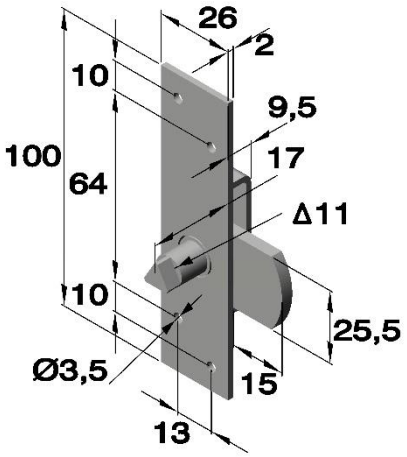

Artikel Nr.		
Serie	Aus-führung	Werkstoff
		Stahl
		verzinkt
6305	.01	.04

Art.Nr. 6308 (gelocht)

Riegel
Dieser Artikel funktioniert rechts und links

Passender Schlüssel:
Art.Nr. 6328

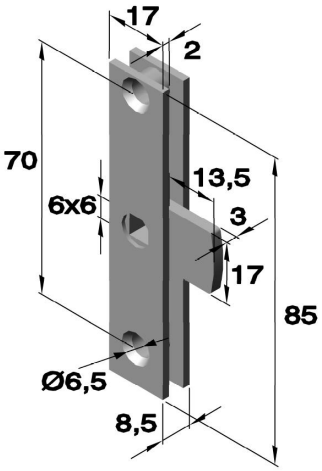

Artikel Nr.		
Serie	Aus-führung	Werkstoff
		Edelstahl
		unbehandelt
6308	.02	.30

Art.Nr. 6322 (gelocht)

Riegel mit Rückstellfeder
Dieser Artikel funktioniert rechts und links

Passender Schlüssel:
Art.Nr. 6328

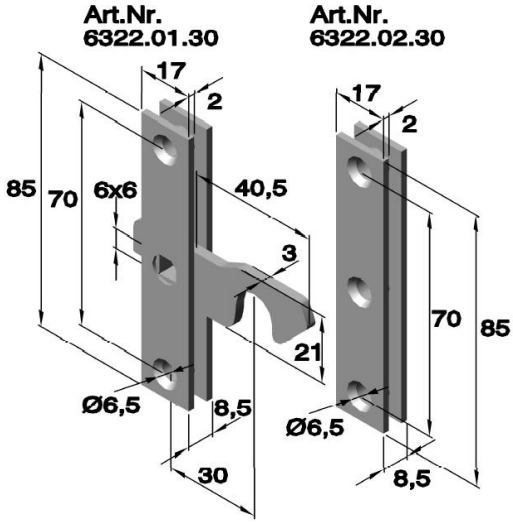

Artikel Nr.		
Serie	Ausführung	Werkstoff
		Edelstahl
		unbehandelt
6322	.01	.30
6322	.02	.30

Phone: +49 (0) 231 / 725 790 -0
Fax: +49 (0) 231 / 725 790 -10
Email: info@hokon-verschlusstechnik.de
Homepage: www.hokon-verschlusstechnik.de

Verriegelungen und mechanische Schnäpper

Art.Nr. 6323 (gelocht)

Riegel
Dieser Artikel funktioniert rechts und links

Passender Schlüssel:
Art.Nr. 6328

Artikel Nr.	
Serie	Werkstoff
	POM (Polyoxymethylene)
6323	.30

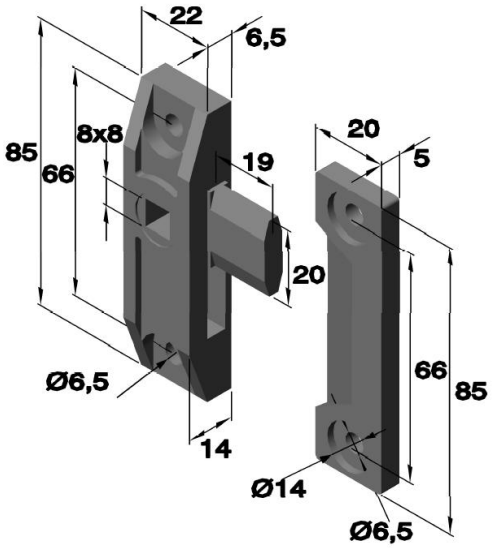

Art.Nr. 6327 (gelocht)

Riegel
Dieser Artikel funktioniert rechts und links

Passender Schlüssel:
Art.Nr. 6328

Artikel Nr.			
Serie	Aus-führung	Werkstoff	
		Stahl	Edelstahl
		verzinkt	unbehandelt
6327	.01	.04	
6327	.02		.30

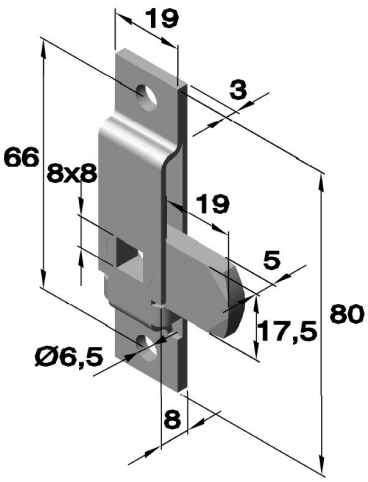

Art.Nr. 6312

Passend für:
Art.Nr. 6305.__

Artikel Nr.		
Serie	Aus-führung	Werkstoff
		Zamak
		verzinkt
6312	.01	.04

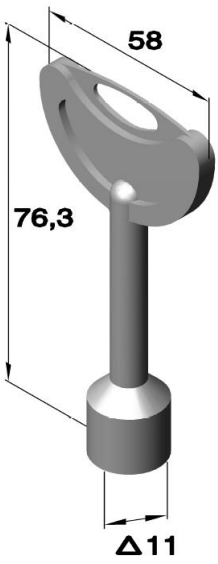

Phone: +49 (0) 231 / 725 790 -0
Fax: +49 (0) 231 / 725 790 -10
Email: info@hokon-verschlusstechnik.de
Homepage: www.hokon-verschlusstechnik.de

Verriegelungen und mechanische Schnäpper

Art.Nr. 6328

Passend für:
Art.Nr. 6308.__
Art.Nr. 6322.__
Art.Nr. 6323.__
Art.Nr. 6327.__

Artikel Nr.	
Serie	Werkstoff
6328	Guss

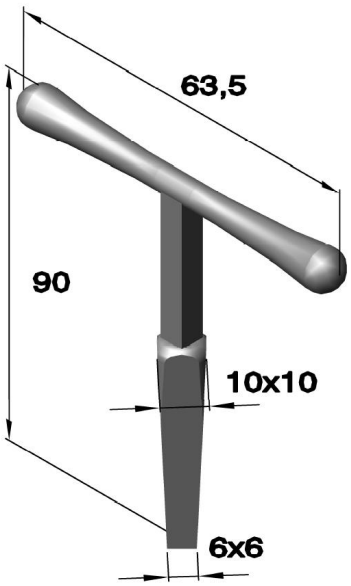

Art.Nr. 6319 (gelocht)

Schnappriegel mit Rückstellfeder
Feder aus rostfreiem Stahl

Artikel Nr.	
Serie	Werkstoff
	Stahl
	verzinkt
6319	.04

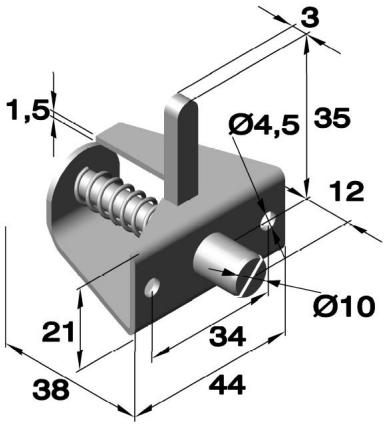

Art.Nr. 6313 (gelocht und gesenkt)

Schubriegel mit Schließblechen

Artikel Nr.		
Serie	Werkstoff	
	Messing	Messing
	poliert	verchromt
6313	.22	.23

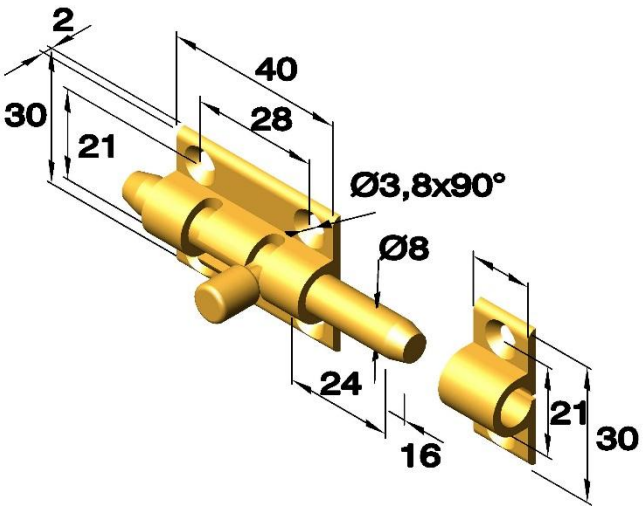

Phone: +49 (0) 231 / 725 790 -0
Fax: +49 (0) 231 / 725 790 -10
Email: info@hokon-verschlusstechnik.de
Homepage: www.hokon-verschlusstechnik.de

Verriegelungen und mechanische Schnäpper

Art.Nr. 6324 (gelocht und gesenkt)

Schubriegel mit Schließblechen

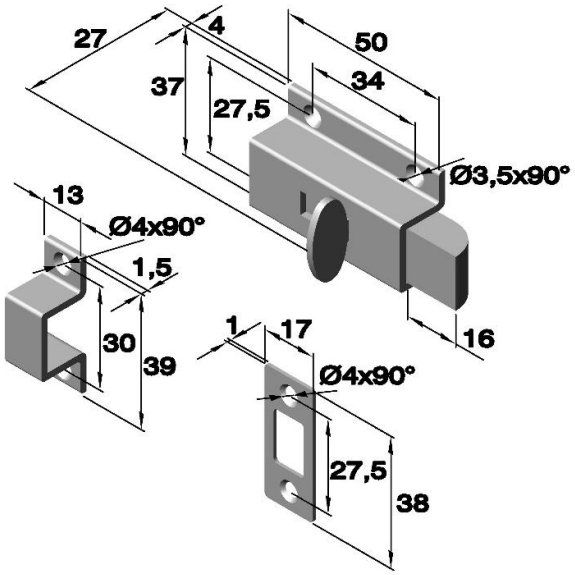

Artikel Nr.	
Serie	Werkstoff
	Edelstahl
	satiniert
6324	.30

Art.Nr. 6352 (gelocht und gesenkt)

Doppelkugelschnäpper, mechanisch
zum Verschrauben
Die Schnäpperkraft ist nicht einstellbar.

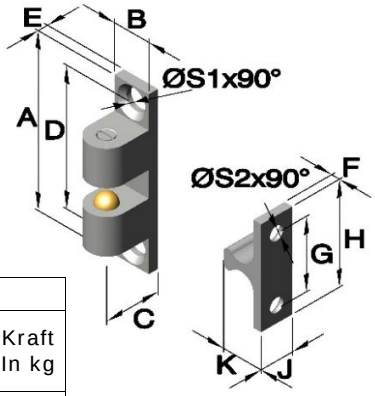

Artikel Nr.			Abmessungen in mm											
Serie	Aus-führung	Werkstoff Zamak verchromt	A	B	C	D	E	F	G	H	J	K	S1/S2	Kraft In kg
6352	.01	.53	42,5	8	10	35	2,5	2,5	16	25	7,5	11,3	3,2	3
6352	.03	.53	50	10	12,5	40	3	2,5	20	30	9	12,3	4,2	3,3
6352	.05	.53	70	13,5	17	60	4	3	30	42	10,5	17,2	4,2	3,5

Art.Nr. 6353 (gelocht und gesenkt)

Doppelkugelschnäpper, mechanisch
zum Verschrauben
Die Schnäpperkraft ist nicht einstellbar.

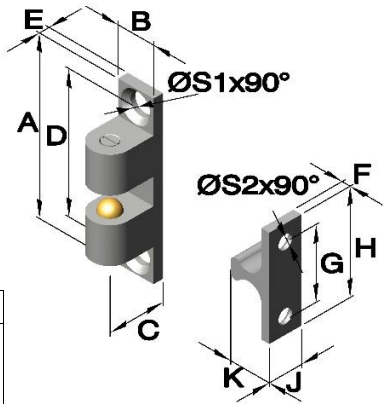

Artikel Nr.			Abmessungen in mm											
Serie	Aus-führung	Werkstoff Edelstahl poliert	A	B	C	D	E	F	G	H	J	K	S1/S2	Kraft In kg
6353	.01	.33	43	8	10	35	2,5	2,5	16	25	7,5	11	3,2	1,3
6353	.03	.33	50	10	12,2	40	2,9	2,9	20	30	9	13	4,2	1,8
6353	.05	.33	70	13	17	60	4	4	30	42	10,5	19	4,2	3,9

Phone: +49 (0) 231 / 725 790 -0
Fax: +49 (0) 231 / 725 790 -10
Email: info@hokon-verschlusstechnik.de
Homepage: www.hokon-verschlusstechnik.de

Verriegelungen und mechanische Schnäpper

Art.Nr. 6355 (gelocht und gesenkt)

Doppelkugelschnäpper, mechanisch
zum Verschrauben

Das Schließblech lässt sich aus
2 verschiedenen Richtungen
in die Riegelplatte einführen



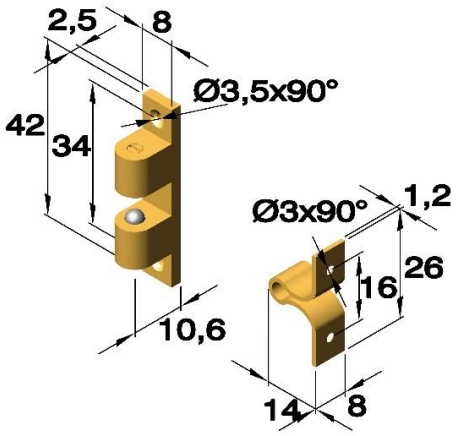

Artikel Nr.		
Serie	Aus-führung	Werkstoff Zamak vermessingt
6350	.01	.52

Art.Nr. 6350 (gelocht und gesenkt)

Doppelkugelschnäpper, mechanisch
zum Verschrauben

Das Schließblech lässt sich aus
4 verschiedenen Richtungen
in die Riegelplatte einführen

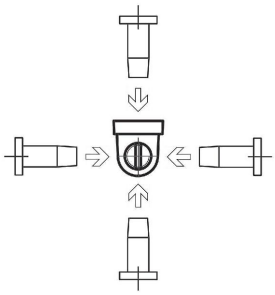

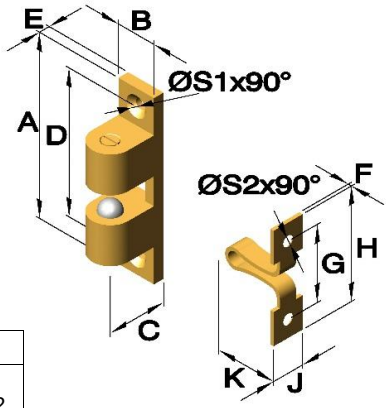

Artikel Nr.			Abmessungen in mm											
Serie	Aus-führung	Werkstoff Zamak vermessingt	A	B	C	D	E	F	G	H	J	K	S1	S2
6350	.01	.52	50	11	12,5	40	3	1,4	21	30	8	18	4,2	3,5
6350	.02	.52	60	14,5	14,5	48	3	2	26	42	10	20	4,2	4,2
6350	.03	.52	70	17,5	16,5	57	3,5	2	32	50	12	22	4,2	3,2

Art.Nr. 6800

Kugelschnäpper

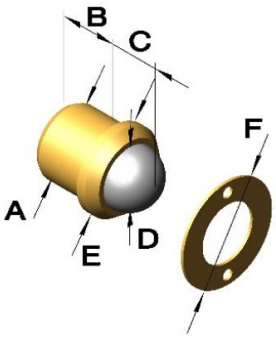

Artikel Nr.			Abmessungen in mm					
Serie	Aus-führung	Werkstoff Messing unbehandelt	A	B	C	D	E	F
6800	.01	.20	8	7,5	4,5	6,5	9	16
6800	.02	.20	10	8,5	6,5	8	11	16
6800	.03	.20	12	9	7	10	13	19,5
6800	.04	.20	13	10,5	7,2	10	14	19,5

Phone: +49 (0) 231 / 725 790 -0
Fax: +49 (0) 231 / 725 790 -10
Email: info@hokon-verschlusstechnik.de
Homepage: www.hokon-verschlusstechnik.de

Verriegelungen und mechanische Schnäpper

Art.Nr. 6356

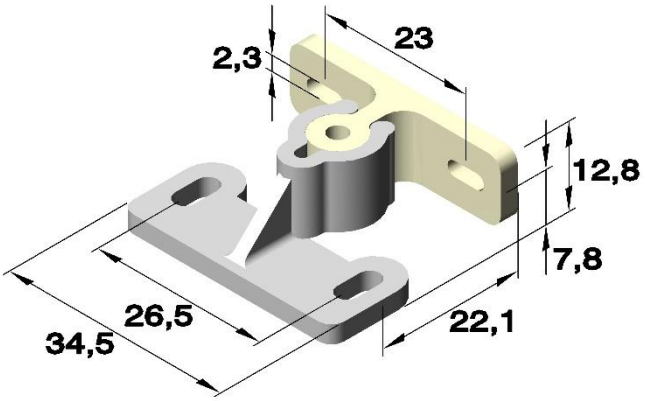

Artikel Nr.		
Serie	Aus-führung	Werkstoff Kunststoff unbehandelt
6356	.01	.86

Art.Nr. 6354

Einbauöffnung

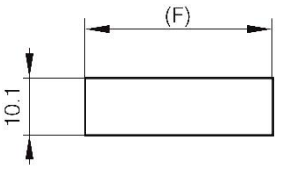

E	0.8	1.0	1.2
(F)	32.3	32.9	33.8

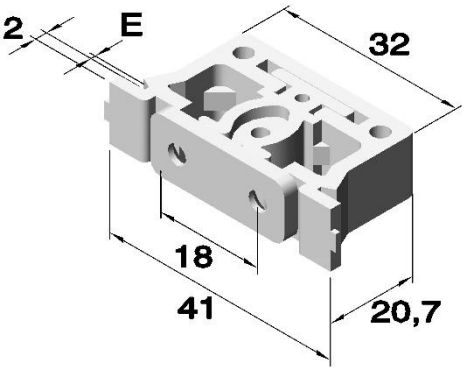

Artikel Nr.		
Serie	Aus-führung	Werkstoff Kunststoff unbehandelt
6354	.01	.86

Phone: +49 (0) 231 / 725 790 -0
Fax: +49 (0) 231 / 725 790 -10
Email: info@hokon-verschlusstechnik.de
Homepage: www.hokon-verschlusstechnik.de

Verriegelungen und mechanische Schnäpper

Art.Nr. L80

Kompressionsriegel
mit oder ohne Schließzylinder erhältlich
Einstellbarer Klemmbereich von 24-46mm
Geeignet für Plattenstärke von max. 2mm
Lieferung erfolgt mit einer Befestigungsplatte



Artikel Nr.							Abmessungen in mm
Serie	Aus-führung	Werkstoff		gleich schließend	verschieden schließend	kein Schließzylinder	A
		Schwarz beschichtet	verchromt				
		Zamak	Zamak				
L80	B	-EH	-ED	A	D	N	0-24
L80	A	-EH	-ED	A	D	N	24-46

Maße und Lochvorbereitungen

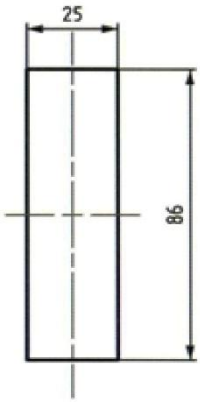

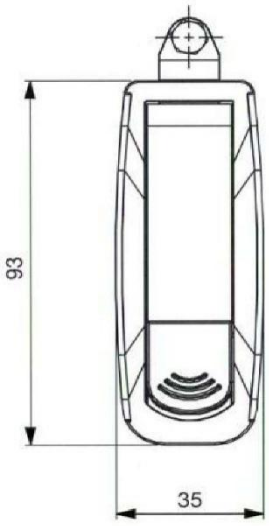

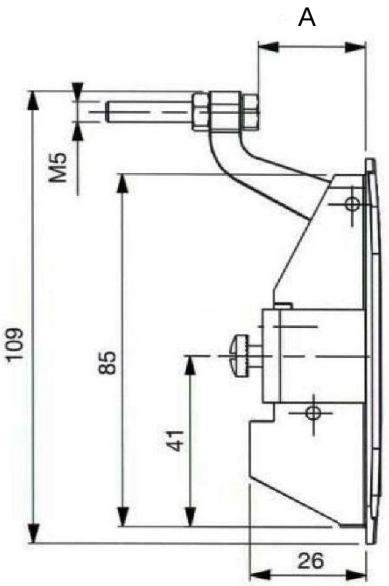

Phone: +49 (0) 231 / 725 790 -0
Fax: +49 (0) 231 / 725 790 -10
Email: info@hokon-verschlusstechnik.de
Homepage: www.hokon-verschlusstechnik.de

Verriegelungen und mechanische Schnäpper

Art.Nr. 6335

Kompressionsriegel
Riegel wird grundsätzlich mit dem gleichen Schlüssel geliefert.

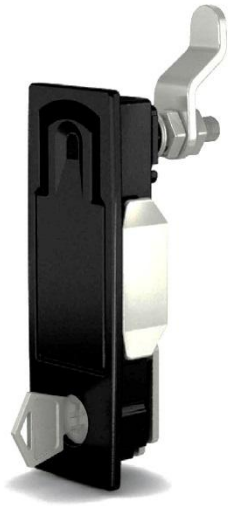

Artikel Nr.				Abmessungen in mm		
Serie	Aus-führung	Werkstoff Schwarz beschichtet Zamak		A	B	C
6335	.06	.59	mit Schlüssel	114	38,5	52

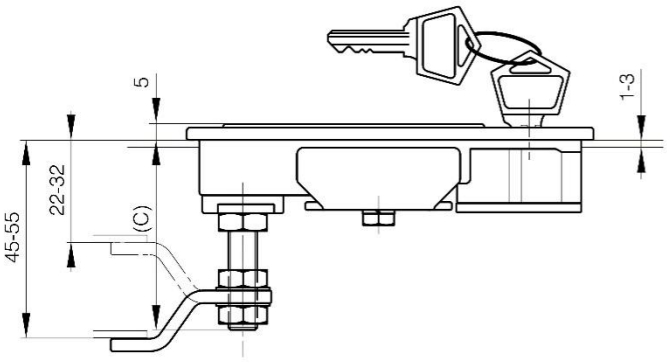

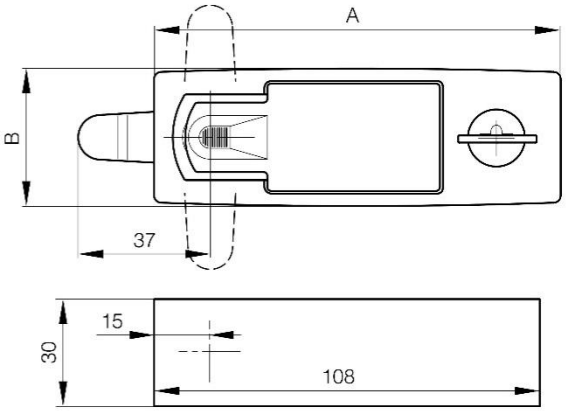

Artikel Nr.				Abmessungen in mm		
Serie	Aus-führung	Werkstoff Schwarz beschichtet Zamak		A	B	C
6335	.05	.59	ohne Schlüssel	79	36	52

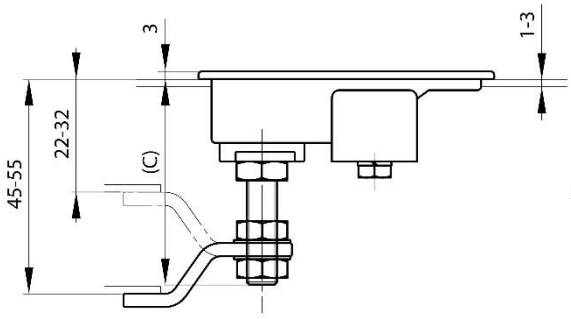

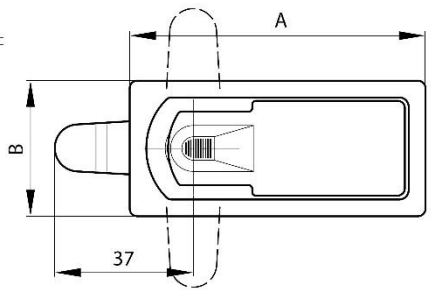

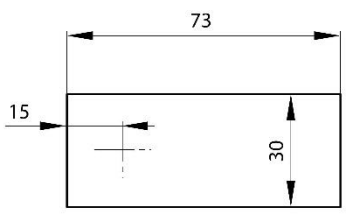

Verriegelungen und mechanische Schnäpper

Art.Nr. 6335

Kompressionsriegel
Maß C durch Schraube individuell einstellbar.
Befestigung und Zunge aus verzinktem Stahl.



Artikel Nr.			Abmessungen in mm		
Serie	Aus-führung	Werkstoff Zamak schwarz	A	B	C
6335	.07	.59	45	21,4	14-20

Maße und Lochvorbereitungen

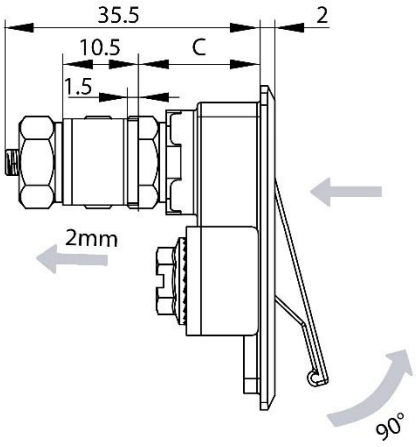

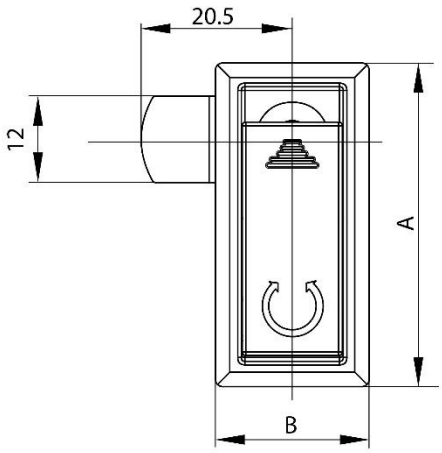

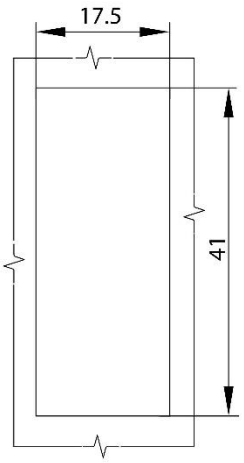

Phone: +49 (0) 231 / 725 790 -0
Fax: +49 (0) 231 / 725 790 -10
Email: info@hokon-verschlusstechnik.de
Homepage: www.hokon-verschlusstechnik.de

Verriegelungen und mechanische Schnäpper

Art.Nr. 6335

Kompressionsriegel mit Schlüssel
Grundsätzlich mit dem gleichen Schlüssel geliefert.
Befestigungsplatte und Schrauben aus verzinktem Stahl.



Artikel Nr.			Abmessungen in mm		
Serie	Aus-führung	Werkstoff Zamak schwarz	A	B	C
6335	.10	.59	110	50	31-48

Maße und Lochvorbereitungen

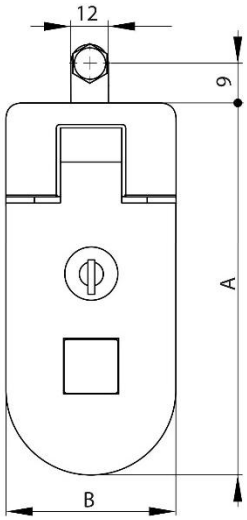

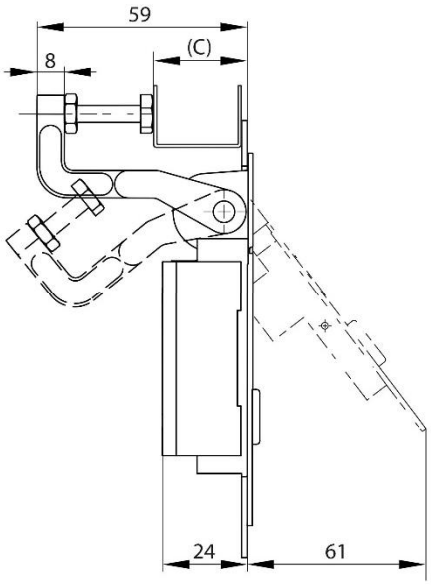

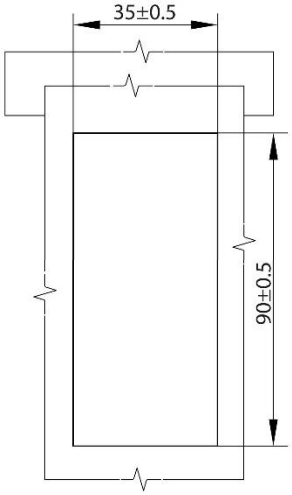

Phone: +49 (0) 231 / 725 790 -0
Fax: +49 (0) 231 / 725 790 -10
Email: info@hokon-verschlusstechnik.de
Homepage: www.hokon-verschlusstechnik.de

Verriegelungen und mechanische Schnäpper

Art.Nr. 6335



Kompressionsriegel
mit oder ohne Schließzylinder erhältlich
Einstellbarer Klemmbereich von 1-35mm
Lieferung erfolgt mit einer Befestigungsplatte
und Schrauben sind aus verzinktem Stahl.

Artikel Nr.				Abmessungen in mm		
Serie	Aus-führung	Werkstoff Schwarz beschichtet Zamak		A	B	C
6335	.11	.59	mit Schloss	106	42	1-35
6335	.12	.59	ohne Schloss	106	42	1-35

Maße und Lochvorbereitungen

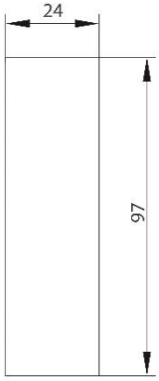

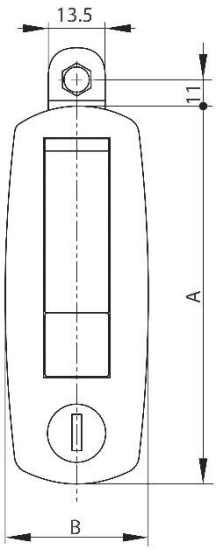

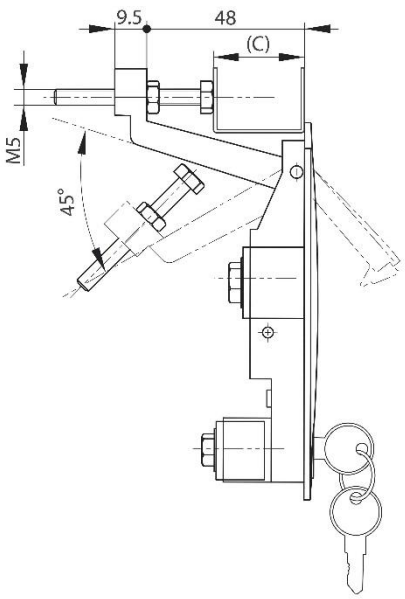

Phone: +49 (0) 231 / 725 790 -0
Fax: +49 (0) 231 / 725 790 -10
Email: info@hokon-verschlusstechnik.de
Homepage: www.hokon-verschlusstechnik.de

Verriegelungen und mechanische Schnäpper

Art.Nr.: 6380



Schnappverschluss

Material: UL94 - HB ABS.

Artikel Nr.				Abmessungen in mm		Gewicht (g)
Serie	Aus-führung	Werkstoff Kunststoff		A	B	58
		weiß	schwarz			
6380	.01	.81	.80	61	35.5	

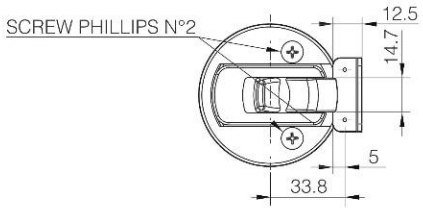

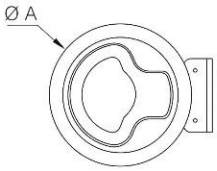

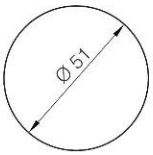

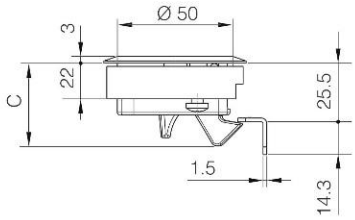

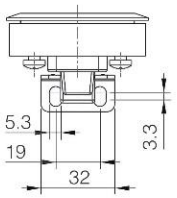

Art.Nr.: 6381



Abschließbarer Schnappverschluss

Material: UL94-HB ABS.

Artikel Nr.			Abmessungen in mm		Gewicht (g)
Serie	Aus-führung	Werkstoff Kunststoff schwarz	A	B	58
6381	.01	.80	61	35.5	

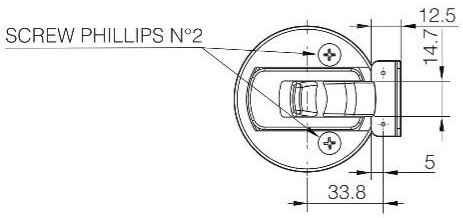

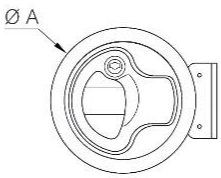

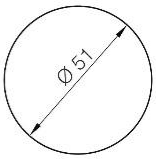

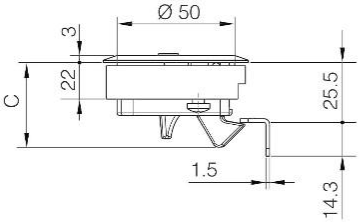

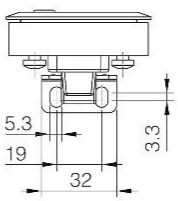

Phone: +49 (0) 231 / 725 790 -0
Fax: +49 (0) 231 / 725 790 -10
Email: info@hokon-verschlusstechnik.de
Homepage: www.hokon-verschlusstechnik.de

Verriegelungen und mechanische Schnäpper

Art.Nr.:6316 (gelocht und gesenkt)

Kleiner Aluminiumriegel mit Rückstellfeder.
Feder: Edelstahl.

Schließblech nicht enthalten.



Artikel Nr.			Abmessungen in mm		
Serie	Aus-führung	Werkstoff Aluminium Farblos eloxiert	A	B	C
6316	.06 (Typ 2)	.71	30	22.5	18.2
6316	.07 (Typ 1)	.71	30	22.5	18.2

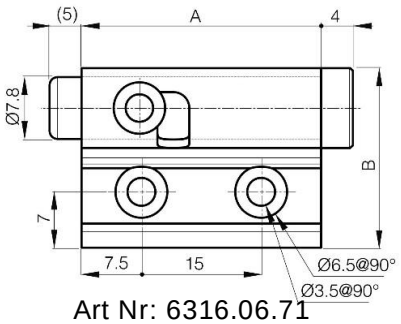

Art Nr: 6316.06.71

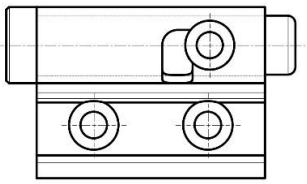

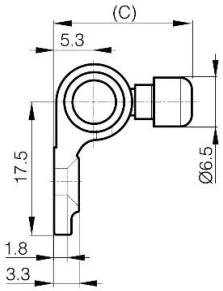

Art Nr: 6316.07.71

Art.Nr.:6316 (gelocht und gesenkt)

Kleiner Schubriegel aus Auminium.

Schließblech nicht enthalten.



Artikel Nr.			Abmessungen in mm		
Serie	Aus-führung	Werkstoff Aluminium Farblos eloxiert	A	B	C
6316	.08	.71	30	22.5	18.2

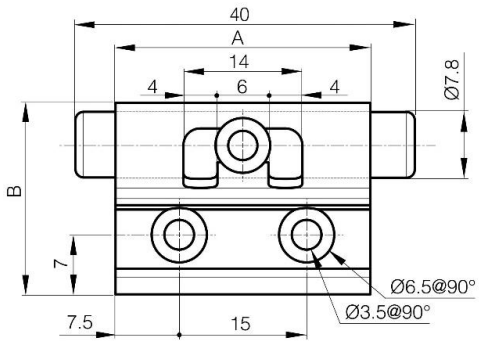

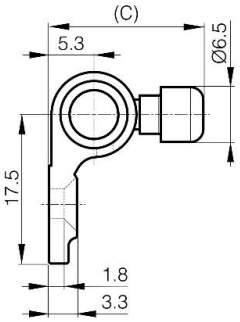

Phone: +49 (0) 231 / 725 790 -0
Fax: +49 (0) 231 / 725 790 -10
Email: info@hokon-verschlusstechnik.de
Homepage: www.hokon-verschlusstechnik.de

Verriegelungen und mechanische Schnäpper

Art.Nr.:6316

Schubriegel aus Auminium.
Schließblech nicht enthalten.



Artikel Nr.			Abmessungen in mm		
Serie	Aus-führung	Werkstoff Aluminium Farblos eloxiert	A	B	C
6316	.11	.71	60	36.5	34

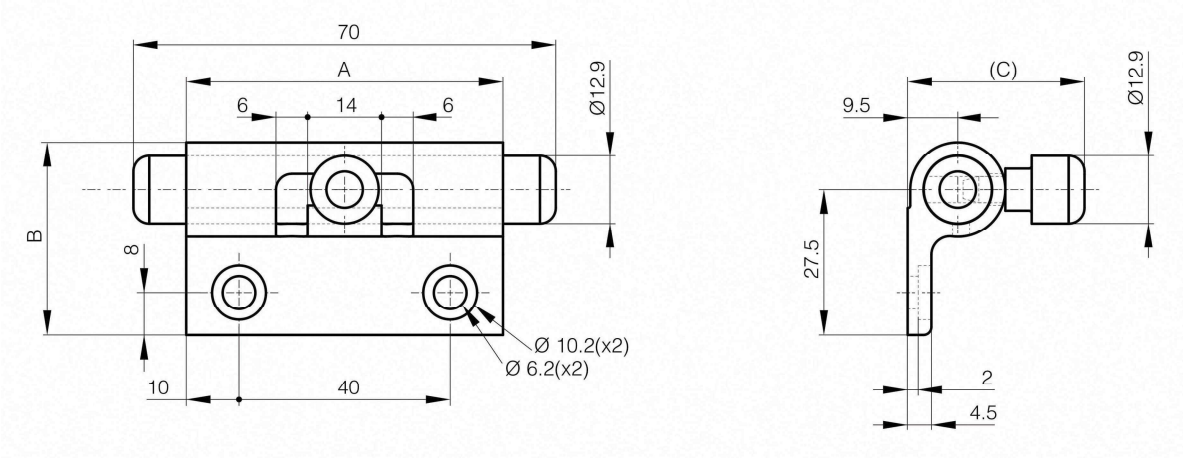

Verriegelungen und mechanische Schnäpper

Phone: +49 (0) 231 / 725 790 -0
Fax: +49 (0) 231 / 725 790 -10
Email: info@hokon-verschlusstechnik.de
Homepage: www.hokon-verschlusstechnik.de

Überfalle / Schließband





Phone: +49 (0) 231 / 725 790 -0
Fax: +49 (0) 231 / 725 790 -10
Email: info@hokon-verschlusstechnik.de
Homepage: www.hokon-verschlusstechnik.de

Spannverschlüsse
Mit Drahtbügel

Art.Nr. 3045(gelocht)
Überfalle mit Schlossöse

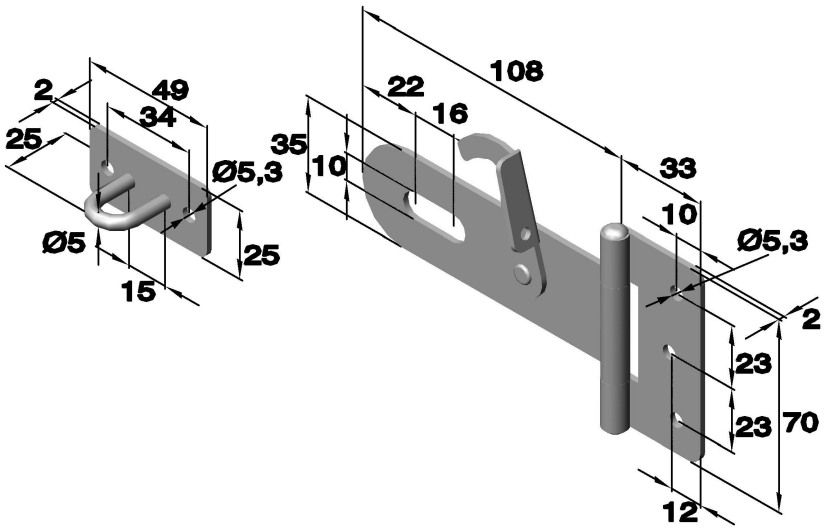

Artikel Nr.	
Serie	Werkstoff
	verzinkt
	Stahl
3045	.04

Art.Nr. 6028.01(gelocht und gesenkt)
Überfalle

Passende Schlossöse:
Art.Nr. 6029.01.23

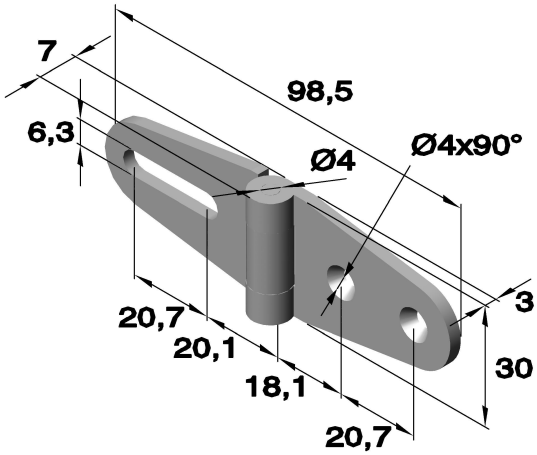

Artikel Nr.	
Serie	Werkstoff
	verchromt
	Messing
6028.01	.23

Art.Nr. 6029.01(gelocht und gesenkt)
Schlossöse

Passende Überfalle:
Art.Nr. 6028.01.23

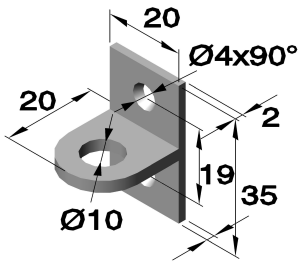

Artikel Nr.	
Serie	Werkstoff
	verchromt
	Messing
6029.01	.23

Phone: +49 (0) 231 / 725 790 -0
Fax: +49 (0) 231 / 725 790 -10
Email: info@hokon-verschlusstechnik.de
Homepage: www.hokon-verschlusstechnik.de

Magnetverschlüsse



Art.:6470.25



Art.:6470.04



Art.:6470.07



Art.:6470.06



Art.:6470.15



Art.:6470.08



Art.:6470.28



Art.:6470.17



Art.:6470.12



Art.:6470.13



Art.:6470.14



Art.:6470.01



Art.:6470.32



Art.:6470.11



Art.:6470.11.08



Art.:6470.30



Art.:6470.18



Art.:6470.19



Art.:6470.21



Art.:6470.29

Magnetverschlüsse

Bestellbeispiel:
Art.Nr. 6072 .01/02 .04/30

- 6072 — Serie
- .01/02 — Ausführung
- .04/30 — Werkstoff (verzinkt / edelstahl)

Art.Nr. 6470.01

Magnetverschlüsse

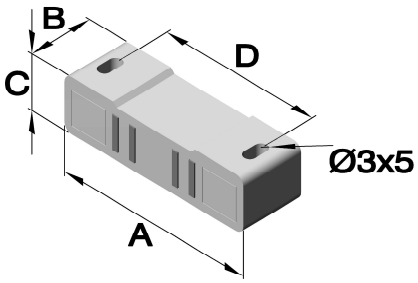

Artikel Nr.			Abmessungen in mm				Kraft
Serie	Ausführung	Werkstoff / Kunststoff	A	B	C	D	in kg
6470	.01	weiß	48,5	16,5	13	39	4

Art.Nr. 6470.04

Magnetverschlüsse mit Schließblech

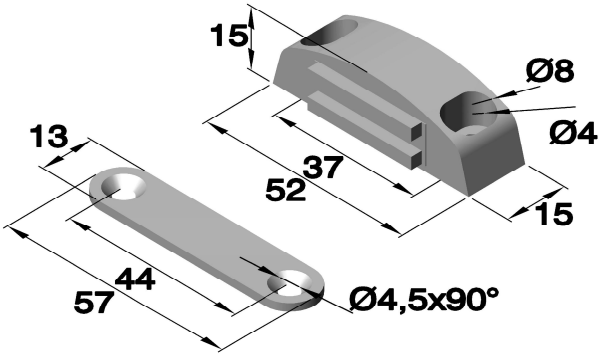

Artikel Nr.			Kraft
Serie	Ausführung	Werkstoff / Zamak	in kg
6470	.04	vernickelt	4

Art.Nr. 6470.06

Magnetverschlüsse mit Schließblech

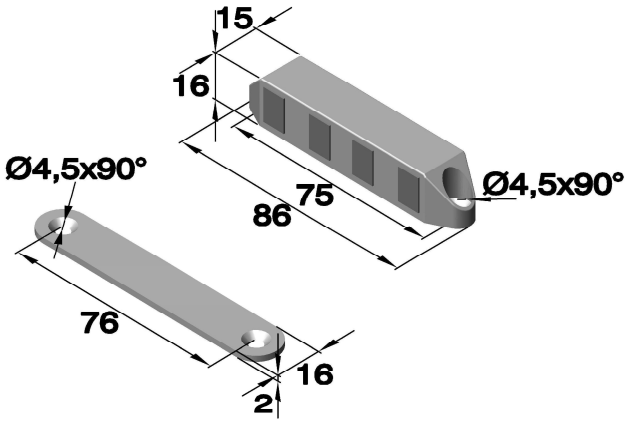

Artikel Nr.			Kraft	Temp.
Serie	Ausführung	Werkstoff / Zamak	in kg	in C°
6470	.06.01	vernickelt	8	bis 80°
6470	.06.02	vernickelt	8	bis 300°

Phone: +49 (0) 231 / 725 790 -0
Fax: +49 (0) 231 / 725 790 -10
Email: info@hokon-verschlusstechnik.de
Homepage: www.hokon-verschlusstechnik.de

Magnetverschlüsse

Art.Nr. 6470.07

Magnetverschlüsse mit Schließblech

Artikel Nr.			Kraft	Temp.
Serie	Ausführung	Werkstoff Zamak	in kg	in C°
6470	.07.01	vernickelt	4	bis 80°
6470	.07.02	vernickelt	4	bis 300°

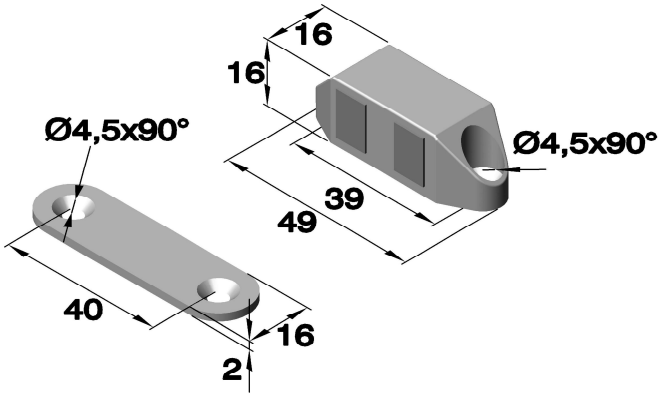

Art.Nr. 6470.08

Magnetverschlüsse mit Schließblech

Artikel Nr.			Kraft
Serie	Ausführung	Werkstoff Kunststoff	in kg
6470	.08	weiß	2-3

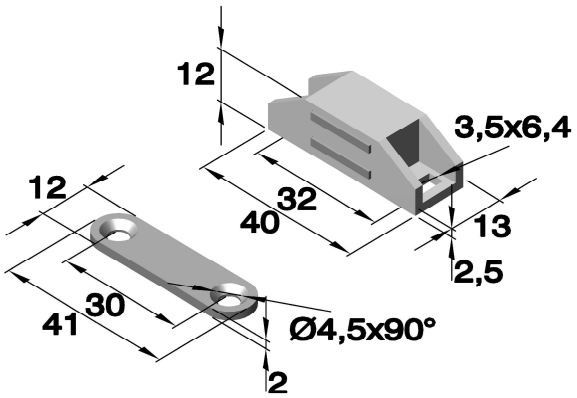

Art.Nr. 6470.11

Magnetverschlüsse

Lochbild

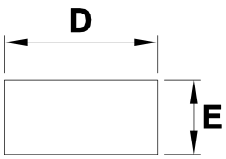

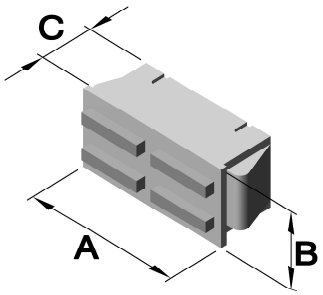

Artikel Nr.			Abmessungen in mm						Kraft
Serie	Aus-führung	Werkstoff Polypropylen	A	B	C	D	E	Blechdicke	in kg
6470	.11.01	weiß	25,5	12,3	10,4	23	11	1,5	1,5
6470	.11.02	weiß	25,5	9,6	11	23	8,2	1,5	1,8
6470	.11.03	weiß	39,5	10	11	35	8,2	1,5	4
6470	.11.04	schwarz	54	12,5	14,5	51,5	10,8	2,0	15

Phone: +49 (0) 231 / 725 790 -0
Fax: +49 (0) 231 / 725 790 -10
Email: info@hokon-verschlusstechnik.de
Homepage: www.hokon-verschlusstechnik.de

Magnetverschlüsse

Art.Nr. 6470.11.08

Gehäuse für Art.Nr.6470.11.04

Artikel Nr.		
Serie	Ausführung	Werkstoff Kunststoff
6470	.11.08	schwarz

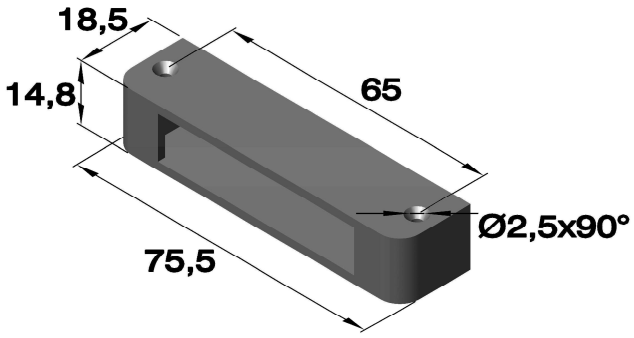

Art.Nr. 6470.12

Magnetverschlüsse

Artikel Nr.			Kraft
Serie	Ausführung	Werkstoff Kunststoff	in kg
6470	.12	weiß	12

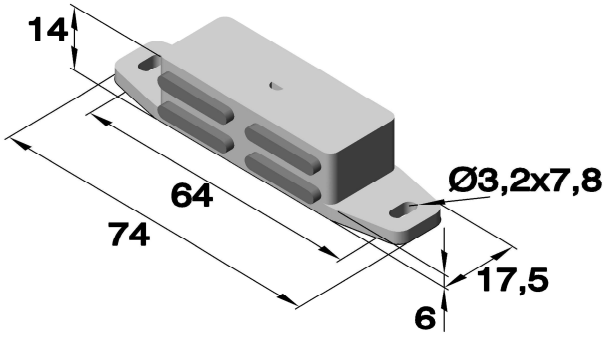

Art.Nr. 6470.13

Magnetverschlüsse

Artikel Nr.			Kraft
Serie	Ausführung	Werkstoff Kunststoff	in kg
6470	.13	weiß	4

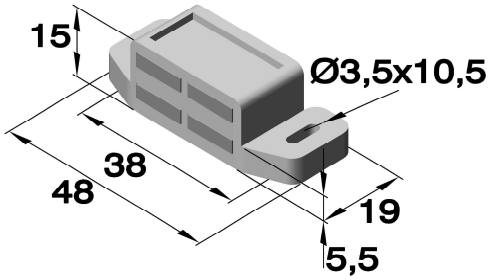

Art.Nr. 6470.14

Schließbleche für Art.Nr.6470.11
Art.Nr.6470.11
Art.Nr.6470.13

Artikel Nr.			Abmessungen in mm			
Serie	Ausführung	Werkstoff Stahl	A	B	C	D
6470	.14.02	verzinkt	41	14	1,5	31
6470	.14.04	verzinkt	66	12	2	54

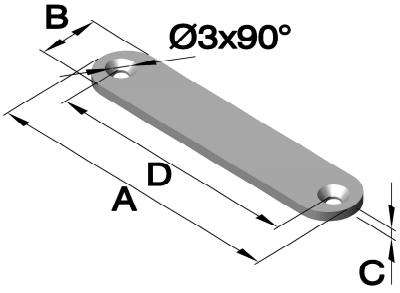

Phone: +49 (0) 231 / 725 790 -0
Fax: +49 (0) 231 / 725 790 -10
Email: info@hokon-verschlusstechnik.de
Homepage: www.hokon-verschlusstechnik.de

Magnetverschlüsse

Art.Nr. 6470.15

Magnetverschlüsse mit Schließblech

Artikel Nr.			Kraft	Temp.
Serie	Ausführung	Werkstoff Zamak	in kg	in C°
6470	.15	vernickelt	4	bis 150°

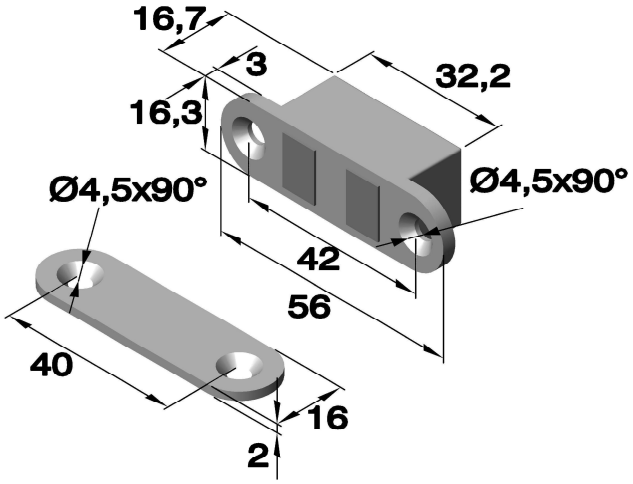

Art.Nr. 6470.17

Magnetverschlüsse

Artikel Nr.			Kraft	Temp.
Serie	Ausführung	Werkstoff Stahl	in kg	in C°
6470	.17	vernickelt	2,7	bis 80°

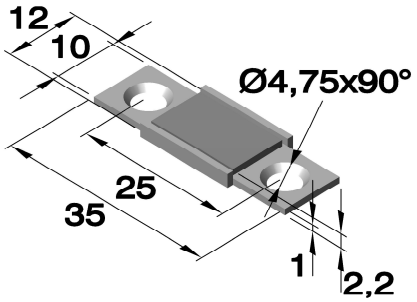

Art.Nr. 6470.28

Magnetverschlüsse

Artikel Nr.			Kraft	Temp.
Serie	Ausführung	Werkstoff Stahl	in kg	in C°
6470	.28.01	vernickelt	4	bis 80°

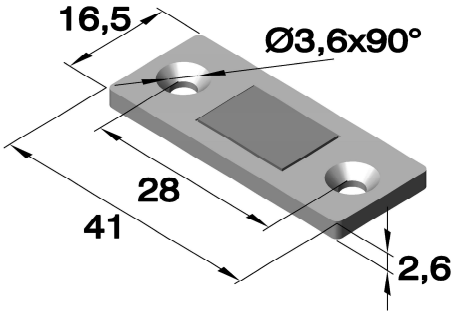

Art.Nr. 6470.18

Schließbleche für
Art.Nr.6470.19.04
Art.Nr.6470.20.07
Art.Nr.6470.21.70
Art.Nr.6470.22.70

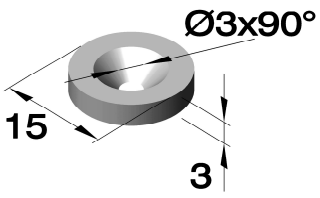

Artikel Nr.		
Serie	Ausführung	Werkstoff Stahl
6470	.18.04	verzinkt

Magnetverschlüsse

Art.Nr. 6470.19

Versenkbare Magnetverschlüsse

Artikel Nr.			Blechdicke	Kraft
Serie	Ausführung	Werkstoff Stahl	in mm	in kg
6470	.19.04	verzinkt	max 16	5

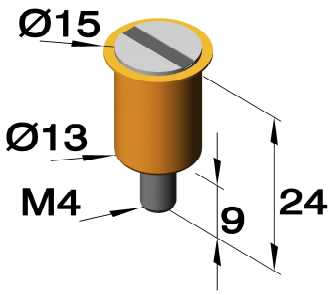

Art.Nr. 6470.20

Versenkbare Magnetverschlüsse

Artikel Nr.				Blechdicke	Kraft
Serie	Ausführung	Werkstoff		in mm	in kg
		Stahl	Kunststoff		
6470	.20.07	verzinkt	schwarz	max 3	4,2

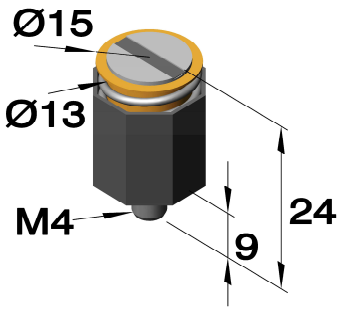

Art.Nr. 6470

Versenkbare Magnetverschlüsse

Artikel Nr.				Abmessungen in mm				Kraft	Temp.
Serie	Aus-führung	Werkstoff		A	B	C	Blechdicke	in kg	in C°
		Stahl	Aluminium						
6470	.21.70	verzinkt	unbehandelt	26	13	15	max 3	4,2	bis 250°
6470	.22.70	verzinkt	unbehandelt	31	16	20	max 3	8	bis 250°

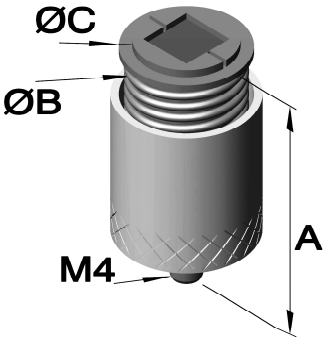

Art.Nr. 6470

Magnetverschlüsse

Artikel Nr.			Kraft
Serie	Ausführung	Werkstoff Kunststoff	in kg
6470	.25.01	weiß	3
6470	.27	schwarz	3

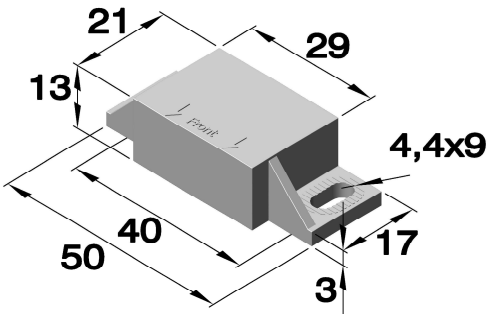

Phone: +49 (0) 231 / 725 790 -0
Fax: +49 (0) 231 / 725 790 -10
Email: info@hokon-verschlusstechnik.de
Homepage: www.hokon-verschlusstechnik.de

Magnetverschlüsse

Art.Nr. 6470.26

Schließbleche für Art.Nr.6470.25.01
Art.Nr.6470.27

Artikel Nr.		
Serie	Ausführung	Werkstoff Edelstahl
6470	.26	.30

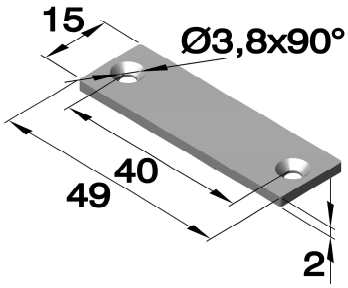

Art.Nr. 6470.29

Selbstklebendes Magnetband

Artikel Nr.			Kraft	Temp.
Serie	Ausführung	Werkstoff Flexibler Magnet	in g/cm²	in C°
6470	.29	Selbstklebend	55	bis 100°

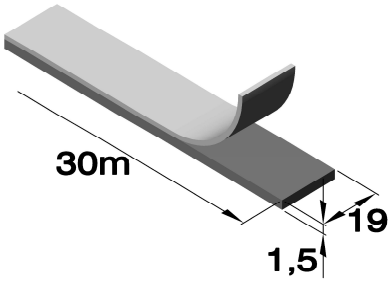

Art.Nr. 6470

Magnetverschlüsse

Artikel Nr.			Blechdicke	Kraft
Serie	Ausführung	Werkstoff Kunststoff	in mm	in kg
6470	.30	schwarz	1,6 und 2,6	1,2
6470	.31	schwarz	1,6 und 2,6	3

Lochbild		
Blechdicke	A	B
1,6 mm	26	6,5
2,6mm	24,6	5,8

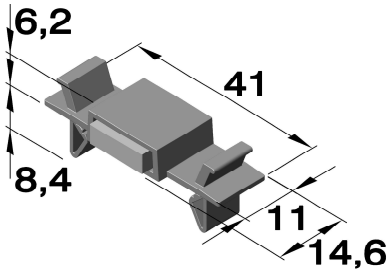

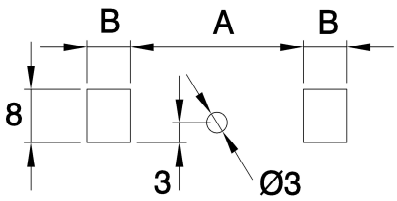

Art.Nr. 6470.32

Magnetverschlüsse

Artikel Nr.			Kraft
Serie	Ausführung	Werkstoff Kunststoff	in kg
6470	.32.01	weiß	3

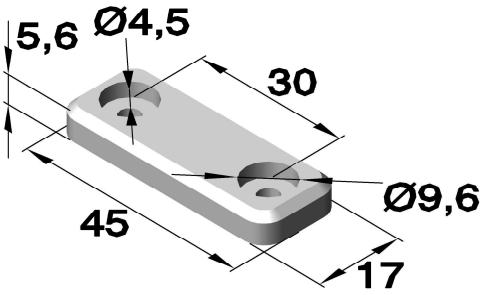

Phone: +49 (0) 231 / 725 790 -0
Fax: +49 (0) 231 / 725 790 -10
Email: info@hokon-verschlusstechnik.de
Homepage: www.hokon-verschlusstechnik.de

Magnetverschlüsse

Art.Nr. 6470.32

Schließbleche für Art.Nr.6470.32.01

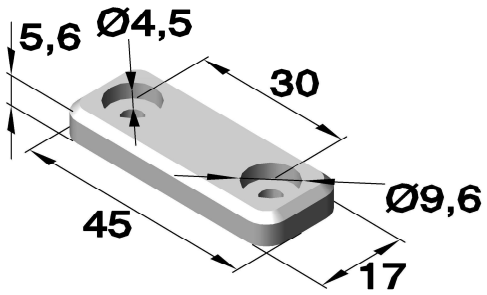

Artikel Nr.		
Serie	Ausführung	Werkstoff Kunststoff
6470	.32.02	weiß

Phone: +49 (0) 231 / 725 790 -0
Fax: +49 (0) 231 / 725 790 -10
Email: info@hokon-verschlusstechnik.de
Homepage: www.hokon-verschlusstechnik.de

Haubenhalter

Art.Nr.:7020„Haubenhalter groß“
Komplett mit Montagesatz

Material und Oberfläche:
EPDM, schwarz, 60+5 Shore A
Stahl verzinkt

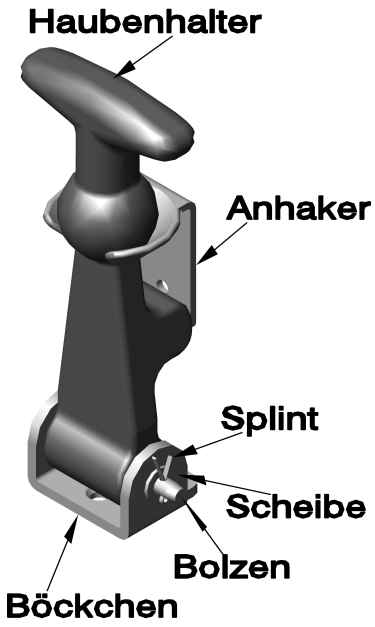

Lieferung in Einzelteilen möglich

Artikel Nr.		Bezeichnung	Abmessungen in mm			
Art.	Werkstoff		A	B	C	Ø D
7001	EPDM, schwarz	Haubenhalter	60	26	124	5
7005	Stahl verzinkt	Anhaker	20	29	42	4,2
7006	Stahl verzinkt	Böckchen	30	30	24	4,2
7007	Stahl verzinkt	Bolzen	47	9		5
7008	Stahl verzinkt	Scheibe				
7009	Stahl verzinkt	Splint				

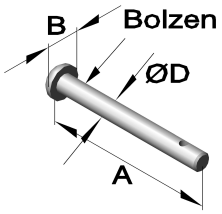

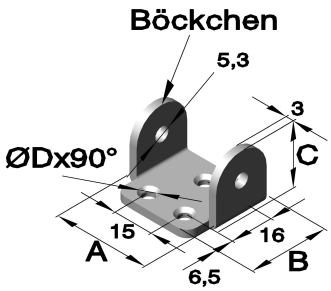

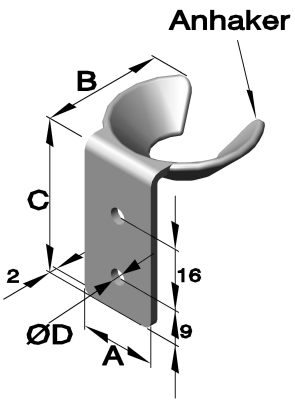

Phone: +49 (0) 231 / 725 790 -0
Fax: +49 (0) 231 / 725 790 -10
Email: info@hokon-verschlusstechnik.de
Homepage: www.hokon-verschlusstechnik.de

Haubenhalter

Art.Nr.:7050„Haubenhalter klein“
Komplet mit Montagesatz

Material und Oberfläche:
CR, schwarz, 60+5 Shore A
Stahl verzinkt

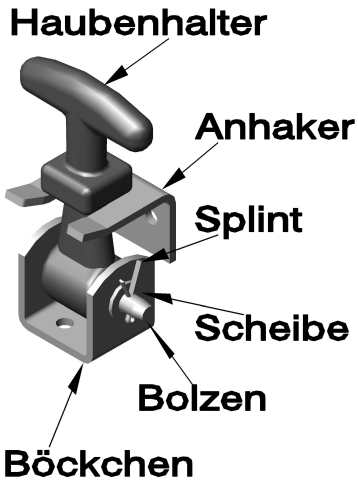

Lieferung in Einzelnteilen möglich

Artikel Nr.		Bezeichnung	Abmessungen in mm			
Art.	Werkstoff		A	B	C	Ø D
7030	CR, schwarz	Haubenhalter	40	16	64	5
7035	Stahl verzinkt	Anhaker	24	20	24	4,2
7036	Stahl verzinkt	Böckchen	24	20	24	4,2
7037	Stahl verzinkt	Bolzen	35	9		5
7038	Stahl verzinkt	Scheibe				
7039	Stahl verzinkt	Splint				

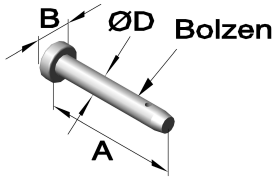

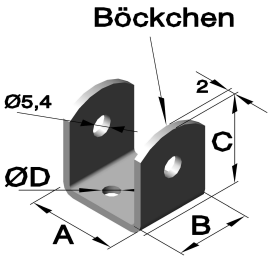

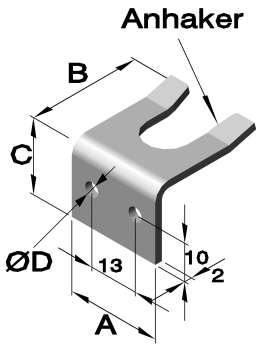

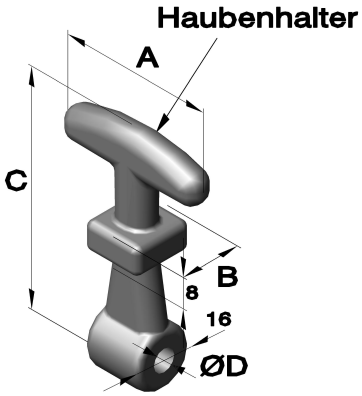

Phone: +49 (0) 231 / 725 790 -0
Fax: +49 (0) 231 / 725 790 -10
Email: info@hokon-verschlusstechnik.de
Homepage: www.hokon-verschlusstechnik.de

Haubenhalter

Art.Nr.:6388 „Flexsibler T-Griff“

Griff und Halterungen aus Gummi.



Artikel Nr.		Werkstoff	Abmessungen in mm		
Art.	Aus-führung	Gummi schwarz	A	B	C
6388	.01	.97	112	47	34

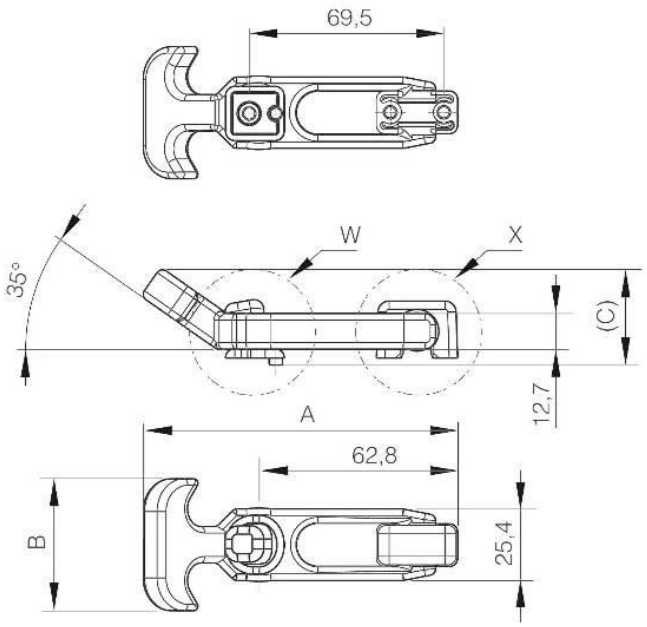

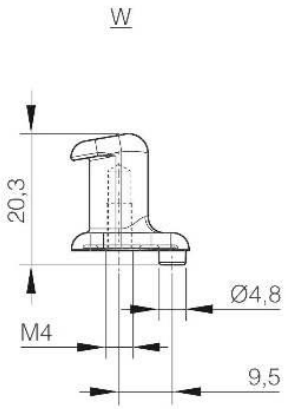

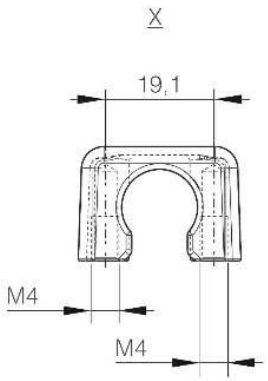

Phone: +49 (0) 231 / 725 790 -0
Fax: +49 (0) 231 / 725 790 -10
Email: info@hokon-verschlusstechnik.de
Homepage: www.hokon-verschlusstechnik.de

Haubenhalter

Phone: +49 (0) 231 / 725 790 -0
Fax: +49 (0) 231 / 725 790 -10
Email: info@hokon-verschlusstechnik.de
Homepage: www.hokon-verschlusstechnik.de

HoKon

VERSCHLUSSTECHNIK &
SONDERKONSTRUKTIONEN

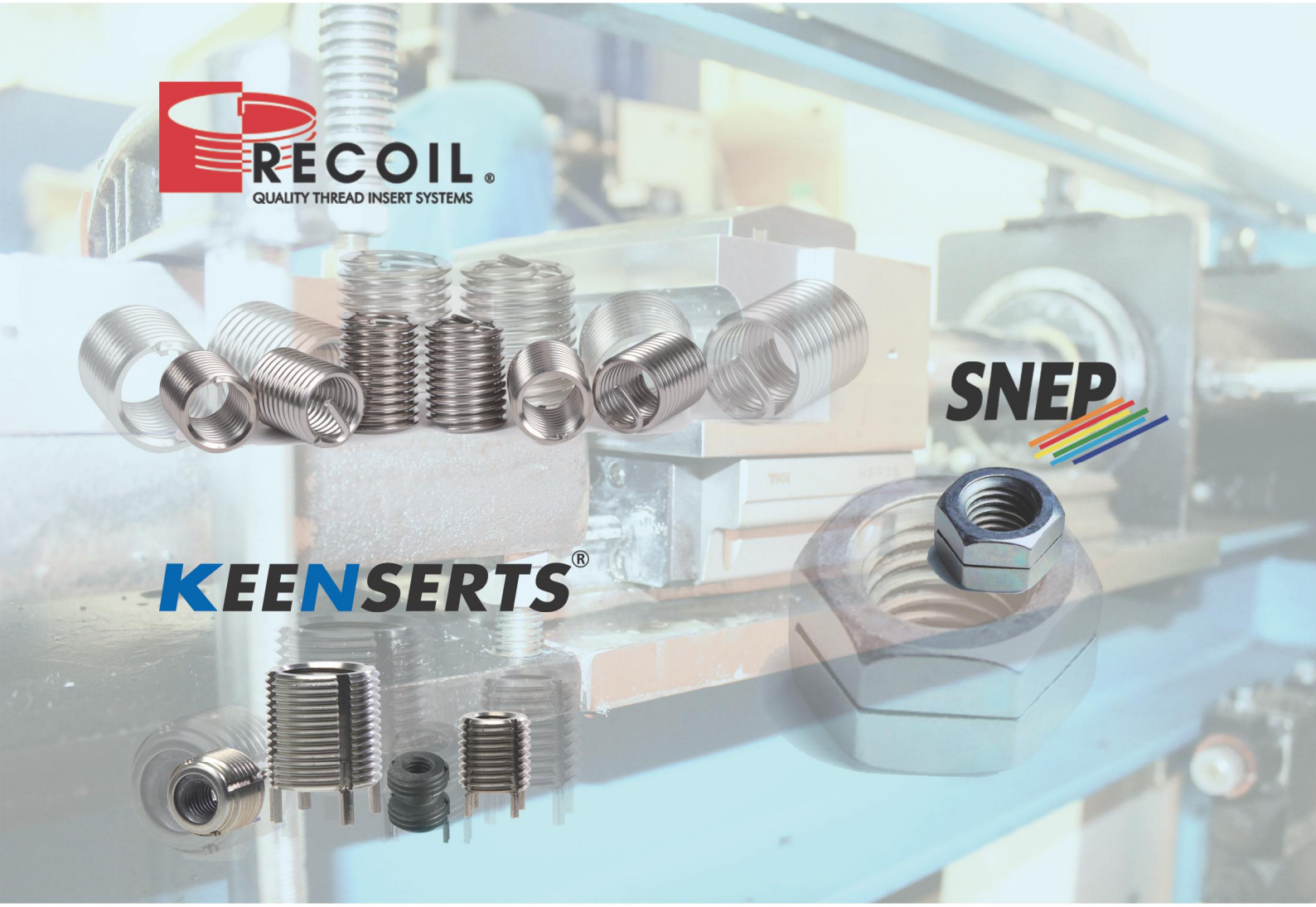

TÜV NORD CERT GmbH ISO 9001

IRIS™ Certification

TÜVRheinland® ZERTIFIZIERT

Management System
ISO 14001:2015

www.tuv.com
ID 9108624624

HoKon
VERSCHLUSSTECHNIK &
SONDERKONSTRUKTIONEN



MAPPE 6 GEWINDEEINSÄTZE

MAPPE 1 SPANNVERSCHLÜSSE

MAPPE 2 SPANNBÄNDER

MAPPE 3 GRIFFE

MAPPE 4 SCHARNIERE

MAPPE 5 VERRIEGELUNGEN

MAPPE 6 GEWINDEEINSÄTZE

RECOIL.....

KEENSERTS.....

SNEP-SELBSTSICHERNDE MUTTERN .....

MAPPE 7 VERSCHIEDENES

ALLGEMEINE GESCHÄFTSBEDINGUNGEN.....

Phone: +49 (0) 231 / 725 790 -0
Fax: +49 (0) 231 / 725 790 -10
Email: info@hokon-verschlusstechnik.de
Homepage: www.hokon-verschlusstechnik.de

HoKon
VERSCHLUSSTECHNIK &
SONDERKONSTRUKTIONEN

Recoil

Gewindeeinsätze und Werkzeuge



VIDEO

Phone: +49 (0) 231 / 725 790 -0
Fax: +49 (0) 231 / 725 790 -10
Email: info@hokon-verschlusstechnik.de
Homepage: www.hokon-verschlusstechnik.de

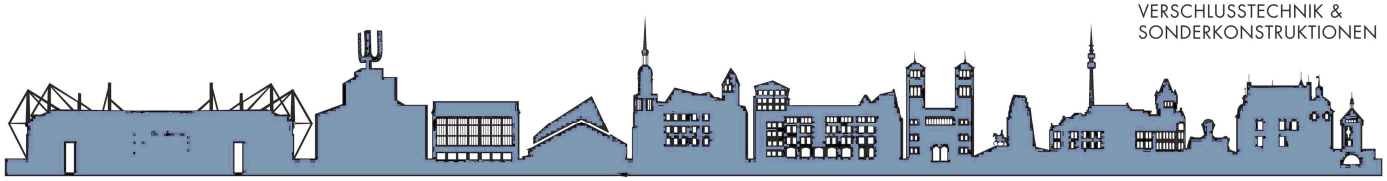

MAPPE 6 GEWINDEEINSÄTZE

RECOIL ..... R
EINLEITUNG R-3
ZÜNDKERZEN_-NACHFÜLLPACKUNGEN, REPARATUR KIT (ZÜNDKERZEN),
FAHRRAD TRETKURBEL REPARATUR KIT R-11
SONDERGRÖßEN_-HARLEY, CUMMINS UND VERGASER R-12
METRISCHE GEWINDEEINSÄTZE R-14
ZÖLLIGE GEWINDEEINSÄTZE „AMERIKANISCH“ R-21
ZÖLLIGE GEWINDEEINSÄTZE „BRITISCH“ R-27
REPARATUR KITS R-34
GEWINDEEINSÄTZE „GEGURTET- METRISCH“ R-43
GEWINDEEINSÄTZE „GEGURTET- ZOLL“ R-44
HANDWERKZEUGE R-46
SECHSKANT MONTAGEDORN R-49
GEWINDEGRENZLEHRDORN R-50
WERKZEUGE_-ELEKTRISCH, PNEUMATISCH, AUTOMATISCH UND BATTERIEBETRIEBEN ... R-51
RECOIL TANGLESS .....
EINLEITUNG R-72
METRISCHE GEWINDEEINSÄTZE R-73
AMERIKANISCHES GROBGEWINDE R-74
AMERIKANISCHES FEINGEWINDE R-76
GEWINDEEINSÄTZE „GEGURTET-METRISCH“ R-77
GEWINDEEINSÄTZE „GEGURTET-ZOLL“ R-78
HANDWERKZEUGE R-79
SECHSKANT MONTAGEDORN_-STERNGRIFF FÜR SECHKANT EINDREHWERKZEUGE R-80
RUNDSCHAFT MONTAGEDORN_-GRIFF FÜR EINDREHWERKZEUG R-81
WERKZEUGE R-82
KEENSERTS .....

ALLGEMEINE GESCHÄFTSBEDINGUNGEN .....

Phone: +49 (0) 231 / 725 790 -0
Fax: +49 (0) 231 / 725 790 -10
Email: info@hokon-verschlusstechnik.de
Homepage: www.hokon-verschlusstechnik.de

„Recoil“

Einleitung

VIDEO

Das Recoil-System wird zur Reparatur beschädigter Gewinde oder zur Verstärkung neuer Gewinde verwendet.

- Ein Gewinde mit höherer Belastbarkeit
- Das kostengünstigste Reparaturverfahren
- Wieder ein Gewinde in seiner ursprünglichen Größe
- Ein wesentlich belastbareres Gewinde als das Original-Gewinde

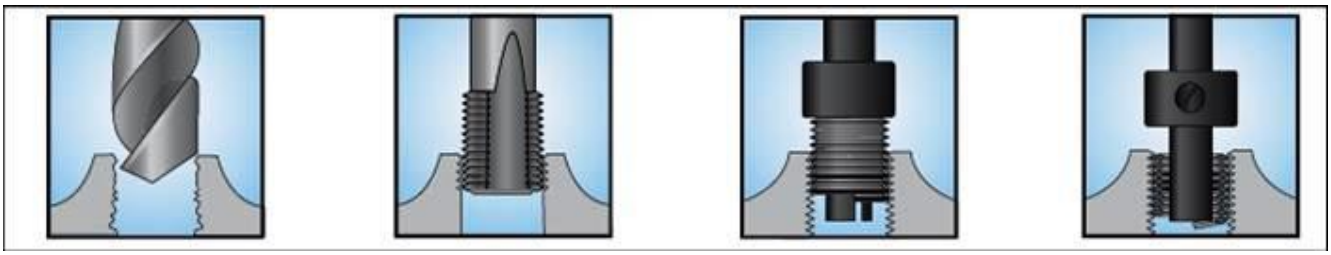

Verstärkung von Gewinden

Die höhere Belastbarkeit ermöglicht die Auswahl von Verbindungselementen auf Basis der min. Bolzenstärke, kleinerer Durchmesser und kürzerer Gewindelängen selbst in weicheren Materialen wie Magnesium- oder Aluminium-Legierungen.

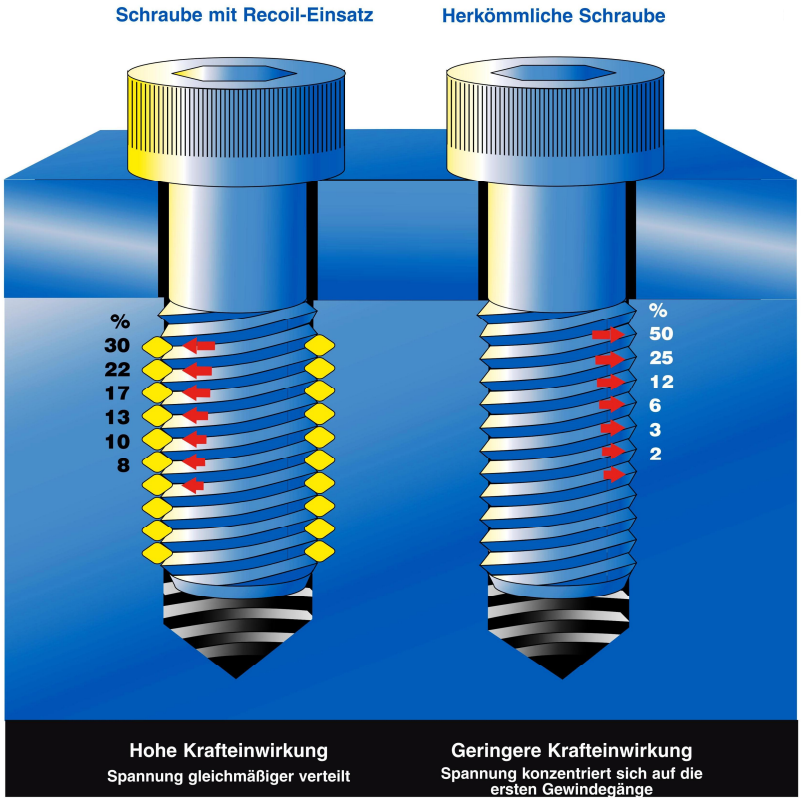

Phone: +49 (0) 231 / 725 790 -0
Fax: +49 (0) 231 / 725 790 -10
Email: info@hokon-verschlusstechnik.de
Homepage: www.hokon-verschlusstechnik.de

„Recoil“

Ausgleich von Steigungs- und Winkelfehlern

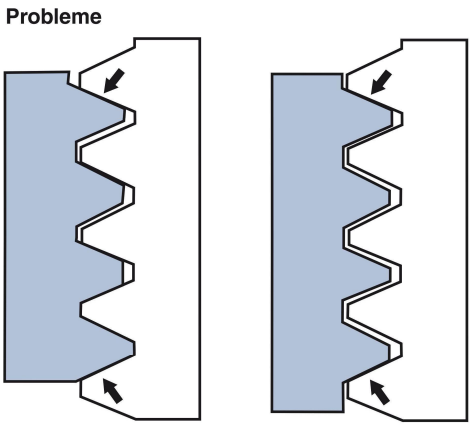

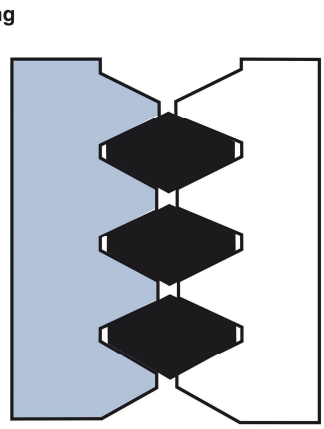

Gewinde- und Winkelfehler verursachen:

- begrenzte Kontaktpunkte
- geringer Flankenkontakt zwischen Bolzen und Muttergewinde
- ungleichmäßige Lastverteilung des Bolzens über das Gewinde
- Versagen der Gewindekomponenten bei Belastung

Recoil-Einsätze gleichen Steigungs- und Winkelfehler aus und bieten:

- höhere Belastbarkeit des Gewindes
- bessere Lastverteilung
- gleichmäßige Lastverteilung über das geschnittene Gewinde
- reduzierte Spannungskonzentration und damit verlängerte Lebensdauer

Arten von Einsätzen

In nicht eingebautem Zustand sind Recoil-Gewindeeinsätze im Durchmesser größer, als das geschnittene Aufnahmegewinde. Während der Einbauarbeiten wird der Durchmesser der ersten Windung reduziert und erlaubt damit die Einführung des Einsatzes in das geschnittene Aufnahmegewinde. Sobald der Einsatz in der richtigen Tiefe eingebaut ist, behält er durch die hohe Federkraft des Werkstoffes seinen Festsitz

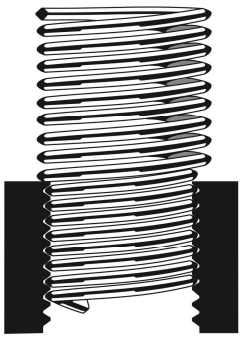

Recoil-Einsatz in halb eingebautem Zustand.

- „Freilaufende“ Gewindeeinsätze
Einsätze für ein Standard-Gewinde.

- „Selbstsichernde“ (klemmende) Gewindeeinsätze
die nach Montage des Verbindungselementes eine klemmende Wirkung auf den Bolzen haben. Zur Unterscheidung sind diese rot eingefärbt.

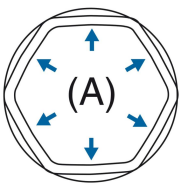

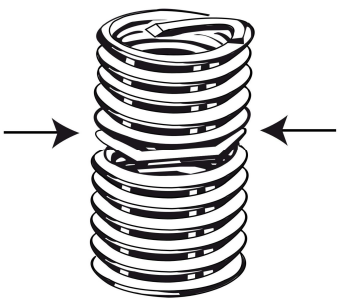

Phone: +49 (0) 231 / 725 790 -0
Fax: +49 (0) 231 / 725 790 -10
Email: info@hokon-verschlusstechnik.de
Homepage: www.hokon-verschlusstechnik.de

Oberflächen und Beschichtungen von Recoil Draht-Gewindeeinsätzen

BESCHICHTUNG/ OBERFLÄCHE	ANHANG ZUR TEILE-NR.	ANZUWENDENDE VERFAHRENSVORSCHRIFT
Versilbert	AG	QQS-365 oder AMS2411 oder EN2786
Kadmiert	C	QQP-416 oder DEF STD 03-19
Gleitmittelbeschichtet	D	MIL-L-8937 oder MIL-L-46010
Rot gefärbt	entfällt	alle Locking-Einsätze, bei welchen eine Kennzeichnung lt. Vorschrift erforderlich ist. *

* Zu Zwecken der Kennzeichnung können Recoil-Einsätze auch in anderen Farben wie Grün und Blau eingefärbt werden.

MATERIAL	MAX. TEMPERATUR		ANWENDUNGSBEREICH S. ABSCHNITT	BESCHICHTUNG
	SPITZENTEMP.	KONST. TEMP.		GLEITFILMBESCH.
Edelstahl 1.4301	425° C	315°C	allg. Anwendung in allen Materialien	ohne Oberflächenbehandlung Gleitfilm Silber Cadmium
Edelstahl 1.4571	425°C	315°C	höhere Korrosionsbeständigkeit, Anwendungen in Salzwasser	ohne Oberflächenbehandlung Gleitfilm Silber Cadmium
Phosphor Bronze	300°C	235°C	Kupferteile anti-magnetische Anwendungen geringe Permeabilität	Cadmium Silber
Inconel X 750	650°C	550°C	Luft-/Raumfahrt/Turbinen/ korrosiver Umgebung/hohe Temp.	Silber Kupfer
Nimonic-Legierung 90	650°C	550°C	Luft-/Raumfahrt/Turbinen	Silber

Beispiel einer Recoil - Teilenummer

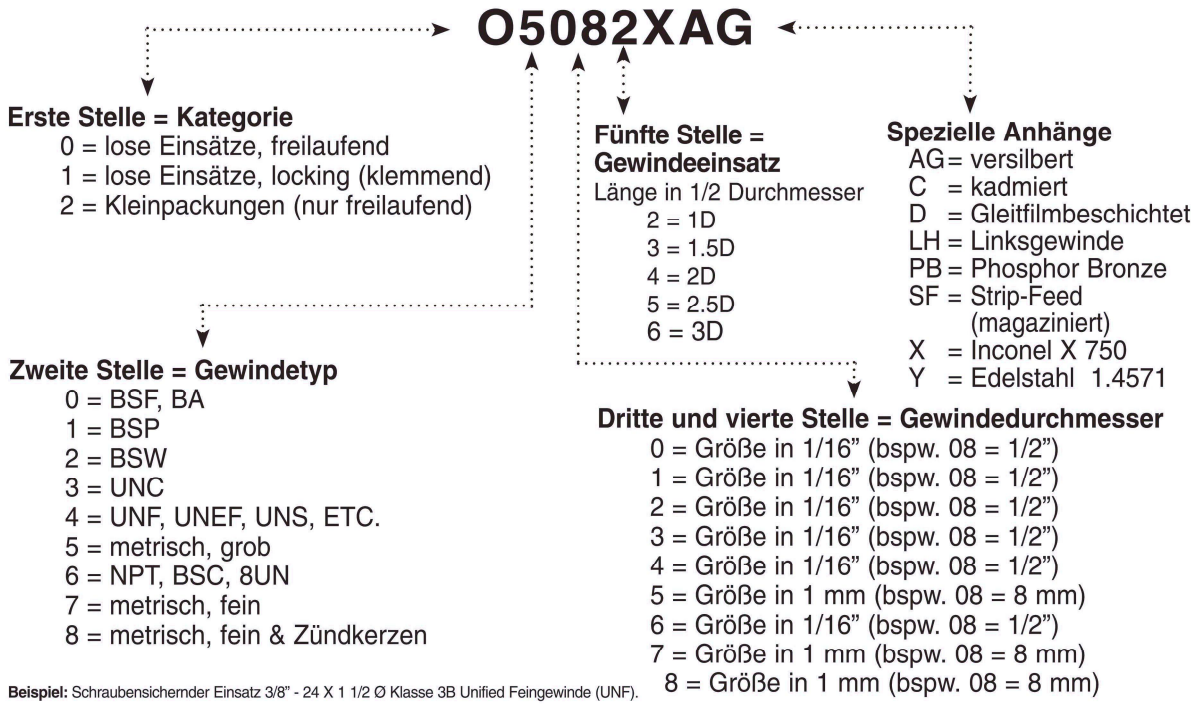

Beispiel: Schraubensichernder Einsatz 3/8” - 24 X 1 1/2 Ø Klasse 3B Unified Feingewinde (UNF).

Phone: +49 (0) 231 / 725 790 -0
Fax: +49 (0) 231 / 725 790 -10
Email: info@hokon-verschlusstechnik.de
Homepage: www.hokon-verschlusstechnik.de

„Recoil“

Materialien

1.4301 Edelstahl (Standard)

Die am häufigsten verwendete Ausführung. Hergestellt für AS7245.



1.4571 Edelstahl

In hoch korrosiven Anwendungen eingesetzt, Recoil 316 Edelstahleinsätze bieten eine hohe Korrosionsbeständigkeit. Die Gewindeeinsetzte sind für den Einsatz in Süßwasser-, Salzwasser- und sogar Chlorumgebungen ausgelegt und bieten langjährige Beständigkeit.



Phosphorbronze (P)

Die Recoil Phosphorbronze Einsätze sind für elektrotechnische Anwendungen geeignet und erzeugen keine Interferenzsignale von außen. Diese Eigenschaft gewährleistet die Einsatzmöglichkeit in elektrischen Bauteilen und Anwendungen. Die Recoil Phosphorbronze Einsätze werden bei der Herstellung von empfindlichen elektrischen Geräten eingesetzt, wie z.B. Platinen, Steuerungskästen und medizinischen Ausrüstung.



Inconel (X)

Inconel X-750 ist eine Nickellegierung mit hoher Hitze- und Festigkeitsbeständigkeit. Diese Einsätze, werde in anspruchsvollen Anwendungen wie Gasturbinen- und Auto-Lambdasonden-Reparaturen eingesetzt. Die Inconel Gewindeeinsätze können Temperaturen von bis zu 550 °C standhalten, und nach GE Power Generation Standards zertifiziert werden. Die Inconel X-625 Einsätze besitzen zudem noch eine sehr hohe Korrosionsbeständigkeit. Dies bietet die Einsatzmöglichkeit auf Offshore Plattformen und anderen Salzwasser- und Meeresanwendungen verwendet.





Nitronic 60 Einsätze (N)

Für Anwendungen bei denen eine hohe Verschleißfestigkeit gefordert ist, sind die Nitronic 60 Einsätze geeignet. Aufgrund der verringerten Reibung, liefern diese Einsätze ein gleichbleibendes Klemmmoment. Des Weiteren sind Nitronic 60 Einsätze für den Einsatz mit Edelstahlschrauben geeignet.



Phone: +49 (0) 231 / 725 790 -0
Fax: +49 (0) 231 / 725 790 -10
Email: info@hokon-verschlusstechnik.de
Homepage: www.hokon-verschlusstechnik.de

Oberflächen und Beschichtungen

Silberbeschichtet (AG)

Wird hauptsächlich verwendet, um die Auswirkungen von Festfressen von Schraubengewinde in Hochtemperaturanwendungen zu reduzieren. Die Silberbeschichtung ist die am häufigsten verwendete Beschichtung für Befestigungselemente von Flugmotoren, die einen gleichmäßigen Grad der Schmierung bis zu einer maximalen Betriebstemperatur von etwa 650 ° C bieten. Die Gewindeeinsätze weder elektrolytisch mit einer Silberschicht von bis zu 6,3 µm beschichtet. Die Einsätze können in verschiedenen Materialien einschließlich Magnesiumlegierungen, Aluminiumlegierungen, Korrosions- und Hitzebeständigkeitsmaterialien eingebaut werden.

Vorsicht ist beim Einsätze in Bauteile aus Titanlegierungen die eine Betriebstemperatur von 300 ° C (570 ° F) überschreiten geboten, da es im Gehäusematerial zu Spannungsrisskorrosion durch die Kombination von Silber mit Titan kommen kann (gemäß DTD 939). Allgemein werden versilberte Einsätze bei Titangehäusen nicht empfohlen.



Verzinnt (SN)

Verwendet in mäßig korrosiven Umgebungen, typischerweise in Automobilindustrie (ISO 2093).



Rote Farbstoff Beschichtung

Recoil Drahtgewindeeinsätze sind in der Regel nur zu Identifikationszwecken mit einer roten Farbe beschichtet. Dieser organische Harzfarbstoff beeinträchtigt nicht den Einbau oder Funktion der Einsätze und muss normalerweise nicht entfernt werden. Bei extremen Sauberkeitsanforderungen (z. B. bei der Montage von Präzisionsinstrumenten unter Reinraumbedingungen) kann jedoch die Entfernung des Farbstoffs erwünscht sein. Der rote Farbstoff kann vor dem Gebrauch durch Einweichen der Einsätze in einer Alkohollösung entfernt werden. Zur Vermeidung von Festfressen bei Verwendung einer nicht korrosionsbeständigen Schraube / Bolzen, empfehlen wir die Verwendung eines Gleitmittels auf dem Schraubengewinde.



Trockenschmiermittel (D)

Trockenschmiermittel werden für schwach korrosive oder Hochtemperaturanwendungen verwendet. Sie werden als dünner Film (5µm-20µm) auf fettfreie Metalloberflächen aufgetragen. Durch sorgfältige Auswahl geeigneter Additive und Lösungsmittel können Schmiermittel dafür sorgen, dass die Gewindeeinsätze für die für die meisten industriellen Anwendungen mit Temperaturen um 315 ° C geeignet sind. Recoil Gewindeeinsätze können mit einem Trockenschmiermittel entweder im nicht verbauten (passivierten) Zustand oder nach einer Cadmiumbeschichtung beschichtet werden. Gemäß AS5272.



Oberflächen und Beschichtungen

Cadmiumbeschichten (C)

Bei mittleren korrosiven oder Seewasserumgebungen ist die Cadmiumbeschichtung die bevorzugte Behandlung um das Risiko von Lochfraß und Fadenfressern zu minimieren. Die Schichtdicke kann abhängig der Anwendungen zwischen 2 µm-5 µm variieren.
Nach dem Cadmiumbeschichten wird entweder eine bronzene oder olivfarbene Chromatierung verwendet, um eine einheitliche Oberfläche zu erhalten.
Cadmium beschichtete Teile dürfen nicht:

- Temperaturen über 235 ° C ausgesetzt werden
- In Kontakt mit Kraftstoff oder heißem Öl kommen
- mit Essen oder Trinkwasser in Berührung kommen
- mit Titankomponenten entweder direkt oder indirekt verwendet werden, da bei erhöhten Temperaturen Versprödung auftreten können.

Warnung: Cadmium ist eine hochtoxische Verbindung. Wegen seiner Giftigkeit muss beim Umgang extrem vorsichtig vorgegangen werden.



Zink-Nickel Beschichtung

Zink-Nickel Beschichtung ist eine umweltfreundliche Alternative zur Cadmiumbeschichtung.
Zink-Nickel zeigt im Vergleich zu Cadmium äquivalente oder bessere Korrosionseigenschaften und wird normalerweise für Korrosionszwecke verwendet. Außerdem fungiert Sie oft auch als "Opferanode", die vor dem Grundmaterial korrodiert.
Zink-Nickel ist eine effiziente und wirtschaftliche Beschichtung mit minimalen Auswirkungen auf die Umwelt und wird typischerweise mit einer Schichtdicke von 2,5 µm auf Drahtgewindeeinsätzen aufgebracht.

Salzsprühkorrosionsversuche werden durchgeführt (mindestens 1000 Stunden bis zur roten Korrosion).
RoHS- Richtlinie wurde angewendet, um die Anforderungen von AMS 2417 zu erfüllen.



Blaue und grüne Farbstoffbeschichtung

Dieser Farbstoff aus organischer Harzbasis beeinflusst nicht die Installation oder Funktion der Einsätze und muss normalerweise nicht entfernt werden. Unter extremen Reinigungsbedingungen (z. B. bei der Montage von Präzisionsinstrumenten unter Reinraumbedingungen) kann jedoch die Entfernung des Farbstoffs erwünscht sein.
Der Farbstoff kann durch Einweichen der Einsätze in einer Alkohollösung entfernt werden. Zur Vermeidung von Festfressen bei Verwendung einer nicht korrosionsbeständigen Schraube / Bolzen, empfehlen wir die Verwendung eines Gleitmittels auf dem Schraubengewinde.

Hinweis: Recoil fügt zu Identifikationszwecken Grün oder Blau ein.



Phone: +49 (0) 231 / 725 790 -0
Fax: +49 (0) 231 / 725 790 -10
Email: info@hokon-verschlusstechnik.de
Homepage: www.hokon-verschlusstechnik.de

Gewindebohrer/ Gewindeschneider

Vorschneider

Vorschneider werden zum Starten von präzisen und schwierigen Gewindebohrungen verwendet. Dieser Gewindebohrer hat einen acht Gang Anschnitt, aber keine Größenreduzierung.



Mittelschneider

Der Mittelschneider wird bei den meisten Anwendungsfällen verwendet, um das Gewindeschneiden für Durchgangslöcher zu erleichtern. Der Gewindebohrer hat einen vier Gang Anschnitt, jedoch keine Größenreduzierung.



Fertigschneider

Der Fertigschneider wird verwendet, um ein minimales Auslaufen des Gewindes sicherzustellen, wenn bis auf den Grund von Sacklöchern geschnitten wird. Der Gewindebohrer hat einen zwei Gang Anschnitt kommt normalerweise nach dem Vor- und Mittelschneider zum Einsatz.



Pilot Nose- Gewindebohrer

Pilot Nose- Gewindebohrer wurden für die Reparatur beschädigter Gewinde entwickelt, ohne dass vor dem Gewindeschneiden gebohrt werden muss. Diese Art von Gewindebohrer ermöglicht die Verwendung des vorhandenen Gewindes als Führung, um ein gerades Gewinde zu schneiden. Dieser Gewindebohrer wird häufig zur Reparatur beschädigter Zündkerzengewinde verwendet.



Phone: +49 (0) 231 / 725 790 -0
Fax: +49 (0) 231 / 725 790 -10
Email: info@hokon-verschlusstechnik.de
Homepage: www.hokon-verschlusstechnik.de

Gewindebohrer/ Gewindeschneider

Spiralgenutete Maschinen-Gewindebohrer

Spiralgenutete Maschinen- Gewindebohrer werden zum maschinellen Gewindeschneiden empfohlen. Insbesondere für weiche Materialien wie Kupfer, Magnesium und Aluminium, die lange zähe Späne produzieren.



Gewindebohrer mit Schälanschnitt

Gewindebohrer mit Schälanschnitt werden zum maschinellen Gewindeschneiden für Durchgangsgewinde empfohlen. Diese Gewindeschneider sorgen für Spanabfuhr durch Führung des Gewindeschneiders.



Pilot Nose- Maschinengewindebohrer

Diese Gewindebohrer sind für das Gewindeschneiden in duktilen Materialien mit höherer Elastizität, z.B Materialien mit einem niedrigen Siliziumgehalt, Aluminium und einige Edelstähle. Dieser Gewindebohrer ist ohne Nut, aber mit speziellen Umformnocken ausgeführt. Er hat kurze spitz zulaufende Führungen für Durchgangs- und Sacklöcher. Der Gewindebohrer besteht aus dem Schnellarbeitsstahl (HSS).



Phone: +49 (0) 231 / 725 790 -0
Fax: +49 (0) 231 / 725 790 -10
Email: info@hokon-verschlusstechnik.de
Homepage: www.hokon-verschlusstechnik.de

„Recoil“

Zündkerzen

Drahtgewindeeinsätze
Satzgewindebohrer Inhalt:

- Vor- Mittel- und Fertigschneider



Gewinde Innen- ø	Art. Nr.	Längen in Zoll	Bohrer- ø in mm	Außen- ø in mm	Nachfüllpackungen	
					Art. Nr.	VPE
M10 -1,0	08108	0,339	-	-	28108	10
	08109	1/2	-	-	28109	10
M12 -1,25	08122	1/2	-	-	28122	10
	08123	3/4	-	-	28123	10
M14 -1,25	08148	3/8	14,25	15,62	28148	10
	08141	0,472	14,25	15,62	-	-
	08147	7/16	14,25	15,62	28147	10
	08149	1/2	14,25	15,62	28149	10
	08140	3/4	14,25	15,62	28140	10
M18 -1,5	08189	1/2	18,50	19,95	28189	5

Gewindereparatur (Zündkerzen – Kits)

„Metrisch“

Inhalt:

- HSS Spezialgewindebohrer mit Führungsnase
- Eindrehwerkzeug
- Mitnehmerzapfenentferner
- Gewindeeinsätze
- Anleitung



Gewinde Innen- ø	Art. Nr.	Einsätze pro Kit
M10 -1,0	38108-2	10
M12 -1,0	38120-1	10
M12 -1,25	38120-2	10
M14 -1,25*	38140	10
M14 -1,25	38147	10
	38148-2	5
	38148	6
M18 -1,5	38188	5
	38188-1	6

Zündkerzenreparatursätze beinhalten Gewindebohrer mit Führungsnase und Vorbohren erübrigt sich. Damit wird eine exakte Führung gewährleistet.

Phone: +49 (0) 231 / 725 790 -0
Fax: +49 (0) 231 / 725 790 -10
Email: info@hokon-verschlusstechnik.de
Homepage: www.hokon-verschlusstechnik.de

„Recoil“

Sondergrößen

Drahtgewindeeinsätze
Satzgewindebohrer Inhalt:

- Vor- Mittel- und Fertigschneider



Gewinde Innen-Ø	Art. Nr.		Längen		Bohrer Ø in mm	Außen-Ø in mm	Gewindebohrer Art.Nr.		Nachfüllpackung	
	Frei-laufend	Selbst-sichernd	D	mm			3 Stufen	Maschinen-bohrer	Art. Nr.	VPE
1/4 -24	04042-24		1D	-	-	-	44044-24 44045-24 44046-24	-	-	-
	04043-24		1,5D	-					24043-32	10
1/4 -32	04042-32	-	1D	-	13,6	-	44044-32 44045-32 44046-32	-	-	-
	04043-32		1,5D	-					24043-32	10
1“ -20	04161-20-.325	-	-	-	-	-	44165-16	-	-	-
HARLEY 7/16 -16	04073-16	-	-	-	-	-	44074-16 44075-16 44076-16	-	24073-16	10
CUMMINS 11/16 -16	04110-16-1.25	-	-	-	-	-	44114-16 44115-16 44116-16	-	-	-
CARBY 7/8 -20	04140-20-.330	-	-	-	-	-	44144-20 44145-20 44146-20	-	-	-

Gewindereparatur Kits

„Zoll“- (Sondergrößen)

Gewinde Innen- ø „Zoll“	Art. Nr.	Einsätze pro Kit
„UNEF“-1/4 -32	34048-32	10
„HARLEY“-1/4 -24	34048-24	10
„HARLEY“-7/16 -16	34078-16	10
„CARBURETTOR“-7/8 -20	34140-20	10
„CARBURETTOR“-1 -20	34160-20	10
„CUMMINS- HEAD BOLT“11/16 -11	34110-16	10



Phone: +49 (0) 231 / 725 790 -0
Fax: +49 (0) 231 / 725 790 -10
Email: info@hokon-verschlusstechnik.de
Homepage: www.hokon-verschlusstechnik.de

Fahrrad Tretkurbel Reparatur Kit

„Links und rechts“



Inhalt:

- 1x linker Spezialgewindebohrer mit Führungsnase
- 1x rechter Spezialgewindebohrer mit Führungsnase
- 2x Einsätze (5 Links/ 5 Rechts)
- Eindrehwerkzeug
- Anleitung

Gewinde-typ	Art. Nr.	Einsätze pro Kit	Nachfüllpackung	
			Art. Nr.	VPE
UNEF	34096-20	5 9/16-20x 1/2 (12,7mm) lange linke Einsätze	24090-20LH	5
		5 9/16-20x 1/2 (12,7mm) lange rechte Einsätze	24090-20	5

Phone: +49 (0) 231 / 725 790 -0
Fax: +49 (0) 231 / 725 790 -10
Email: info@hokon-verschlusstechnik.de
Homepage: www.hokon-verschlusstechnik.de

„Recoil“

Metrische Regelgewinde

Drahtgewindeeinsätze „Freilaufend und Selbstsichernd“
Satzgewindebohrer Inhalt:

- Vor- Mittel- und Fertigschneider



Gewinde Innen-Ø	Art. Nr.		Längen		Bohrer-Ø in mm	Außen-Ø in mm	Gewindebohrer Art. Nr.		Nachfüllpackung (Freilaufend)	
	Frei-laufend	Selbst-sichernd	D	mm			3 Stufen	Maschinen-bohrer	Art.Nr.	VPE
M2 x 0,4	05022	15022	1D	2,0	2,10	-	45024 45025 45026	45028 45029	-	-
	05023	15023	1,5D	3,0					25023	10
	05024	15024	2D	4,0					-	-
	05025	15025	2,5D	5,0					-	-
	05026	15026	3D	6,0					-	-
M2.2 x 0,45	05012	15012	1D	2,2	2,30	-	45014 45015 45016	45018 45019	-	-
	05013	15013	1,5D	3,3					25013	10
	05014	15014	2D	4,4					-	-
	05015	15015	2,5D	5,5					-	-
	05016	15016	3D	6,6					-	-
M2.5 x 0,45	05252	15252	1D	2,5	2,60	3,08	45254 45255 45256	45258 45259	-	-
	05253	15253	1,5D	3,8					25253	10
	05254	15254	2D	5,0					-	-
	05255	15255	2,5D	6,3					-	-
	05256	15256	3D	7,5					-	-
M3 x 0,5	05032	15032	1D	3,0	3,10	3,65	45034 45035 45036	45038 45039	25032	10
	05033	15033	1,5D	4,5					25033	10
	05034	15034	2D	6,0					25034	10
	05035	15035	2,5D	7,5					-	-
	05036	15036	3D	9,0					-	-
M3.5 x 0,6	05352	15352	1D	3,5	3,60	4,28	45354 45355 45356	45358 45359	-	-
	05353	15353	1,5D	5,3					-	-
	05354	15354	2D	7,0					-	-
	05355	15355	2,5D	8,8					-	-
	05356	15356	3D	10,5					-	-
M4 x 0,7	05042	15042	1D	4,0	4,10	4,91	45044 45045 45046	45048 45049	25042	10
	05043	15043	1,5D	6,0					25043	10
	05044	15044	2D	8,0					25044	10
	05045	15045	2,5D	10,0					-	-
	05046	15046	3D	12,0					-	-
M5 x 0,8	05052	15052	1D	5,0	5,20	6,04	45054 45055 45056	45058 45059	25052	10
	05053	15053	1,5D	7,5					25053	10
	05054	15054	2D	10,0					25054	10
	05055	15055	2,5D	12,5					-	-
	05056	15056	3D	15,0					-	-
M6 x 1,0	05062	15062	1D	6,0	6,20	7,30	45064 45065 45066	45068 45069	25062	10
	05063	15063	1,5D	9,0					25063	10
	05064	15064	2D	12,0					25064	10
	05065	15065	2,5D	15,0					25065	10
	05066	15066	3D	18,0					-	-
M7 x 1,0	05072	15072	1D	7,0	7,20	8,30	45074 45075 45076	-	25072	10
	05073	15073	1,5D	10,5					25073	10
	05074	15074	2D	14,0					25074	10
	05075	15075	2,5D	17,5					-	-
	05076	15076	3D	21,0					-	-

Phone: +49 (0) 231 / 725 790 -0
Fax: +49 (0) 231 / 725 790 -10
Email: info@hokon-verschlusstechnik.de
Homepage: www.hokon-verschlusstechnik.de

Metrische Regelgewinde

Drahtgewindeeinsätze „Freilaufend und Selbstsichernd“
Satzgewindebohrer Inhalt:

- Vor- Mittel- und Fertigschneider



Gewinde Innen- Ø	Art. Nr.		Längen		Bohrer- Ø in mm	Außen- Ø in mm	Gewindebohrer Art.Nr.		Nachfüllpackung (Freilaufend)	
	Frei- laufend	Selbst- sichernd	D	mm			3 Stufen	Maschinen- bohrer	Art. Nr.	VPE
M8 x 1,25	05082	15082	1D	8,0	8,20	-	45084 45085 45086	45088 45089	25082	10
	05083	15083	1,5D	12,0					25083	10
	05084	15084	2D	16,0					25084	10
	05085	15085	2,5D	20,0					25085	10
	05086	15086	3D	24,0					-	-
M9 x 1.25	05092	-	1D	9,0	9,30	10,62	45094 45095 45096	-	-	-
	05093	-	1,5D	13,5					25093	10
	05094	-	2D	18,0					-	-
	05095	-	2,5D	22,5					-	-
	05096	-	3D	27,0					-	-
M10 x 1.5	05102	15102	1D	10,0	10,30	11,95	45104 45105 45106	45108 45109	25102	10
	05103	15103	1,5D	15,0					25103	10
	05104	15104	2D	20,0					25105	10
	05105	15105	2,5D	25,0					-	-
	05106	15106	3D	30,0					-	-
M11 x 1.5	05112	-	1D	11,0	11,30	12,95	45114 45115 45116	-	25112	10
	05113	-	1,5D	16,5					25113	10
	05114	-	2D	22,0					-	-
	05115	-	2,5D	27,5					-	-
	05116	-	3D	33,0					-	-
M12 x 1.75	05122	15122	1D	12,0	12,40	14,27	45124 45125 45126	45128 45129	25122	10
	05123	15123	1,5D	18,0					25123	10
	05124	15124	2D	24,0					25124	10
	05125	15125	2,5D	30,0					-	-
	05126	15126	3D	36,0					-	-
M14 x 2,0	05142	15142	1D	14,0	14,40	16,60	45144 45145 45146	45148 45149	25142	5
	05143	15143	1,5D	21,0					25143	5
	05144	15144	2D	28,0					25144	5
	05145	15145	2,5D	35,0					-	-
	05146	15146	3D	42,0					-	-
M15 x 2,0	05152	-	1D	15,0	15,50	17,60	45154 45155 45156	-	-	-
	05153	-	1,5D	22,5					25153	5
	05154	-	2D	30,0					-	-
	05155	-	2,5D	37,5					-	-
	05156	-	3D	45,0					-	-
M16 x 2,0	05162	15162	1D	16,0	16,50	18,60	45164 45165 45166	45168 45169	25163	5
	05163	15163	1,5D	24,0					25164	5
	05164	15164	2D	32,0					25165	5
	05165	15165	2,5D	40,0					-	-
	05166	15166	3D	48,0					-	-
M18 x 2.5	05182	15182	1D	18,0	18,50	21,25	45184 45185 45186	45188 45189	25182	5
	05183	15183	1,5D	27,0					25183	5
	05184	15184	2D	36,0					-	-
	05185	15185	2,5D	45,0					-	-
	05186	15186	3D	54,0					-	-

Phone: +49 (0) 231 / 725 790 -0
Fax: +49 (0) 231 / 725 790 -10
Email: info@hokon-verschlusstechnik.de
Homepage: www.hokon-verschlusstechnik.de

Metrische Regelgewinde

Drahtgewindeeinsätze „Freilaufend und Selbstsichernd“
Satzgewindebohrer Inhalt:

- Vor- Mittel- und Fertigschneider



Gewinde Innen- Ø	Art. Nr.		Längen		Bohrer- Ø in mm	Außen- Ø in mm	Gewindebohrer Art.Nr.		Nachfüllpackung (Freilaufend)	
	Frei- laufend	Selbst- sichernd	D	mm			3 Stufen	Maschinen- bohrer	Art.Nr	VPE
M20 x 2.5	05202	15202	1D	20,0	20,50	23,25	45204 45205 45206	45208 45209	-	-
	05203	15203	1,5D	30,0					25203	5
	05204	15204	2D	40,0					-	-
	05205	15205	2,5D	50,0					-	-
	05206	15206	3D	60,0					-	-
M22 x 2.5	05222	15222	1D	22,0	22,50	25,25	45224 45225 45226	45229	-	-
	05223	15223	1,5D	33,0					25223	3
	05224	15224	2D	44,0					-	-
	05225	15225	2,5D	55,0					-	-
	05226	15226	3D	66,0					-	-
M24 x 3,0	05242	15242	1D	24,0	24,80	27,90	45244 45245 45246	45248 45249	-	-
	05243	15243	1,5D	36,0					25243	3
	05244	15244	2D	48,0					-	-
	05245	15245	2,5D	60,0					-	-
	05246	15246	3D	72,0					-	-
M27 x 3,0	05272	15272	1D	27,0	27,50	30,90	45274 45275 45276	-	-	-
	05273	15273	1,5D	40,5					25273	1
	05274	15274	2D	54,0					-	-
	05275	15275	2,5D	67,5					-	-
	02756	15276	3D	81,0					-	-
M30 x 3.5	05302	15302	1D	30,0	30,50	34,55	45304 45305 45306	45308 45309	-	-
	05303	15303	1,5D	45,0					25303	1
	05304	15304	2D	60,0					-	-
	05305	15305	2,5D	75,0					-	-
	05306	15306	3D	90,0					-	-
M30 x 3,0	05202-3	15302-3	1D	30,0	-	-	45304-3 45305-3 45306-3	-	-	-
	05203-3	15303-3	1,5D	45,0					25303-3	1
	05204-3	15304-3	2D	60,0					-	-
	05205-3	15305-3	2,5D	75,0					-	-
	05206-3	15306-3	3D	90,0					-	-
M36 x 4,0	05362	15362	1D	36,0	36,50	41,20	45364 45365 45366	45369	-	-
	05363	15363	1,5D	54,0					25363	1
	05364	15364	2D	72,0					-	-
	05365	15365	2,5D	90,0					-	-
	05366	15366	3D	108,0					-	-
M39 x 4,0	05392	15392	1D	39,0	39,50	44,20	45394 45395 45396	-	-	-
	05393	15393	1,5D	58,5					25393	1
	05394	15394	2D	78,0					-	-
	05395	-	2,5D	97,5					-	-
	05396	-	3D	117,0					-	-
M42 x 4,0	05422	-	1D	42,0	43,00	47,85	45424 45425 45426	-	25423-4	1
	05423	-	1,5D	63,0					-	-
	05424	-	2D	84,0					-	-
M42 x 4.5	05422-4	-	1D	42,0	-	-	45424-4 45425-4 45426-4	-	25423	1
	05423-4	-	1,5D	63,0					-	-
	05424-4	-	2D	84,0					-	-

Phone: +49 (0) 231 / 725 790 -0
Fax: +49 (0) 231 / 725 790 -10
Email: info@hokon-verschlusstechnik.de
Homepage: www.hokon-verschlusstechnik.de

Metrische Feingewinde

Drahtgewindeeinsätze „Freilaufend und Selbstsichernd“
Satzgewindebohrer Inhalt:

- Vor- Mittel- und Fertigschneider



Gewinde Innen- Ø	Art. Nr.		Längen		Bohrer- Ø in mm	Außen- Ø in mm	Gewindebohrer Art.Nr.		Nachfüllpackung (Freilaufend)	
	Frei- laufend	Selbst- sichernd	D	mm			3 Stufen	Maschinen- bohrer	Art.Nr.	VPE
M8 x 1,0	07082	17082	1D	8,0	8,30	9,30	47084 47085 47086	47088 47089	27082	10
	07083	17083	1,5D	12,0					27083	10
	07084	17084	2D	16,0					27084	10
	07085	17085	2,5D	20,0					-	-
	07086	17086	3D	24,0					-	-
M9 x 1,0	07092	-	1D	9,0	9,30	10,30	47094 47095 47096	-	-	-
	07093	-	1,5D	13,5					27093	10
	07094	-	2D	18,0					-	-
	07095	-	2,5D	22,5					-	-
	07096	-	3D	27,0					-	-
M10 x 1.25	07102	17102	1D	10,0	10,30 10,40	11,62	47104 47105 47106	47108 47109	27102	10
	07103	17103	1,5D	15,0					27103	10
	07104	17104	2D	20,0					27104	10
	07105	17105	2,5D	25,0					-	-
	07106	17106	3D	30,0					27106	10
M10 x 1,0	08102	-	1D	10,0	10,30	11,30	48104 48105 48106	48108 48109	28102	10
	08103	-	1,5D	15,0					28103	10
	08104	-	2D	20,0					28104	10
	08105	-	2,5D	25,0					-	-
	08106	-	3D	30,0					-	-
M11 x 1.25	07112	-	1D	11,0	-	-	47114 47115 47116	-	-	-
	07113	-	1,5D	16,5					27113	10
	07114	-	2D	22,0					-	-
	07115	-	2,5D	27,5					-	-
	07116	-	3D	33,0					-	-
M11 x 1,0	08112	-	1D	11,0	11,30	12,30	48114 48115 48116	-	-	-
	08113	-	1,5D	16,5					28113	10
	08114	-	2D	22,0					-	-
	08115	-	2,5D	27,5					-	-
	08116	-	3D	33,0					-	-
M12 x 1.5	07122	17122	1D	12,0	12,50	13,95	47124 47125 47126	47128 47129	27122	10
	07123	17123	1,5D	18,0					27123	10
	07124	17124	2D	24,0					27124	10
	07125	17125	2,5D	30,0					-	-
	07126	17126	3D	36,0					-	-
M12 x 1.25	08122	-	1D	12,0	12,30	13,62	48124 48125 48126	48128 48129	-	-
	08123	-	1,5D	18,0					28123	10
	08124	-	2D	24,0					28124	10
	08125	-	2,5D	30,0					-	-
	08126	-	3D	36,0					-	-
M14 x 1.5	07142	17142	1D	14,0	14,30 14,50	15,95	47144 47145 47146	47148 47149	-	-
	07143	17143	1,5D	21,0					27143	5
	07144	17144	2D	28,0					27144	5
	07145	17145	2,5D	35,0					-	-
	07146	17146	3D	42,0					-	-

Phone: +49 (0) 231 / 725 790 -0
Fax: +49 (0) 231 / 725 790 -10
Email: info@hokon-verschlusstechnik.de
Homepage: www.hokon-verschlusstechnik.de

Metrische Feingewinde

Drahtgewindeeinsätze „Freilaufend und Selbstsichernd“
Satzgewindebohrer Inhalt:

- Vor- Mittel- und Fertigschneider



Gewinde Innen- Ø	Art. Nr.		Längen		Bohrer- Ø in mm	Außen- Ø in mm	Gewindebohrer Art.Nr.		Nachfüllpackung (Freilaufend)	
	Frei- laufend	Selbst- sichernd	D	mm			3 Stufen	Maschinen- bohrer	Art.Nr.	VPE
M15 x 1.5	07152	-	1D	15,0	15,50	16,95	47154 47155 47156	-	-	-
	07153	-	1,5D	22,5					27153	5
	07154	-	2D	30,0					-	-
	07155	-	2,5D	37,5					-	-
	07156	-	3D	45,0					-	-
M16 x 1,5	07162	17162	1D	16,0	16,50	17,95	47164 47165 47166	47168 47169	27162	5
	07163	17163	1,5D	24,0					27163	5
	07164	17164	2D	32,0					-	-
	07165	17165	2,5D	40,0					27165	5
	07166	17166	3D	48,0					-	-
M18 x 2,0	07182	17182	1D	18,0	18,50	20,60	47184 47185 47186	47188 47189	-	-
	07183	17183	1,5D	27,0					-	-
	07184	17184	2D	36,0					27183	5
	07185	17185	2,5D	45,0					-	-
	07186	17186	3D	54,0					-	-
M18 x 1,5	08182	-	1D	18,0	18,50	19,95	48184 48185 48186	48188 48189	-	-
	08183	-	1,5D	27,0					28133	5
	08184	-	2D	36,0					-	-
	08185	-	2,5D	45,0					-	-
	08186	-	3D	54,0					-	-
M20 x 2,0	07202	17202	1D	20,0	20,50	22,60	47204 47205 47206	-	-	-
	07203	17203	1,5D	30,0					27203	5
	07204	17204	2D	40,0					-	-
	07205	17205	2,5D	50,0					-	-
	07206	17206	3D	60,0					-	-
M20 x 1,5	08202	-	1D	20,0	20,50	21,95	48204 48205 48206	-	-	-
	08203	-	1,5D	30,0					28203	5
	08204	-	2D	40,0					-	-
	08205	-	2,5D	50,0					-	-
	08206	-	3D	60,0					-	-
M22 x 2,0	07222	17222	1D	22,0	22,50	24,60	47224 47225 47226	-	-	-
	07223	17223	1,5D	33,0					27223	3
	07224	17224	2D	44,0					-	-
	07225	17225	2,5D	55,0					-	-
	07226	17226	3D	66,0					-	-
M22 x 1,5	08222	-	1D	22,0	22,50	23,95	48224 48225 48226	-	-	-
	08223	-	1,5D	33,0					28223	3
	08224	-	2D	44,0					-	-
	08225	-	2,5D	55,0					-	-
	08226	-	3D	66,0					-	-
M24 x 2,0	07242	17242	1D	24,0	24,50	26,60	47244 47245 47246	47248 47249	-	-
	07243	17243	1,5D	36,0					27273	3
	07244	17244	2D	48,0					-	-
	07245	17245	2,5D	60,0					-	-
	07246	17246	3D	72,0					-	-

Phone: +49 (0) 231 / 725 790 -0
Fax: +49 (0) 231 / 725 790 -10
Email: info@hokon-verschlusstechnik.de
Homepage: www.hokon-verschlusstechnik.de

Metrische Feingewinde

Drahtgewindeeinsätze „Freilaufend und Selbstsichernd“
Satzgewindebohrer Inhalt:

- Vor- Mittel- und Fertigschneider



Gewinde Innen- Ø	Art. Nr.		Längen		Bohrer- Ø	Außen- Ø	Gewindebohrer Art.Nr.		Nachfüllpackung (Freilaufend)	
	Frei- laufend	Selbst- sichernd	D	mm	in mm	in mm	3 Stufen	Maschinen- bohrer	Art.Nr.	VPE
M24 x 1,5	08242	-	1D	24,0	24,50	25,95	48244 48245 48246	48247	-	-
	08243	-	1,5D	36,0					28243	3
	08244	-	2D	48,0					-	-
	08245	-	2,5D	60,0					-	-
	08246	-	3D	72,0					-	-
M26 x 1,5	08262	-	1D	26,0	26,50	27,95	-	48267	-	-
	08263	-	1,5D	39,0					28263	1
	08264	-	2D	52,0					-	-
	08265	-	2,5D	65,0					-	-
	08266	-	3D	78,0					-	-
M27 x 2,0	07272	17272	1D	27,0	27,50	29,60	47274 47275 47276	-	-	-
	07273	17273	1,5D	40,5					27273	1
	07274	17274	2D	54,0					-	-
	07275	17275	2,5D	67,5					-	-
	07276	17276	3D	81,0					-	-
M30 x 2,0	07302	17302	1D	30,0	30,50	32,60	47304 47305 47306	-	-	-
	07303	17303	1,5D	45,0					27303	1
	07304	17304	2D	60,0					-	-
	07305	17305	2,5D	75,0					-	-
	07306	17306	3D	90,0					-	-
M30 x 1,5	08302	-	1D	30,0	30,50	31,95	48304 48305 48306	-	-	-
	08303	-	1,5D	45,0					28303	1
	08304	-	2D	60,0					-	-
	08305	-	2,5D	75,0					-	-
	08306	-	3D	90,0					-	-
M36 x 3,0	07362	17362	1D	36,0	37,00	39,90	47364 47365 47366	-	-	-
	07363	17363	1,5D	54,0					27363	1
	07364	17364	2D	72,0					-	-
	07365	17365	2,5D	90,0					-	-
	07366	17366	3D	108,0					-	-
M36 x 1,5	08362	-	1D	36,0	-	-	48364 48365 48366	-	-	-
	08363	-	1,5D	54,0					28363	1
	08364	-	2D	72,0					-	-
	08364	-	2,5D	90,0					-	-
	08366	-	3D	108,0					-	-
M39 x 3,0	07392	17392	1D	39,0	40,00	42,90	47394 47395 47396	-	-	-
	07393	17393	1,5D	58,5					27393	1
	07394	17394	2D	78,0					-	-
	07395	-	2,5D	97,5					-	-
	07396	-	3D	117,0					-	-
M39 x 2,0	08392	-	1D	39,0	39,50	41,60	48394 48395 48396	-	-	-
	08393	-	1,5D	58,5					28393	1
	08394	-	2D	78,0					-	-
	08395	-	2,5D	97,5					-	-
	08396	-	3D	117,0					-	-

Phone: +49 (0) 231 / 725 790 -0
Fax: +49 (0) 231 / 725 790 -10
Email: info@hokon-verschlusstechnik.de
Homepage: www.hokon-verschlusstechnik.de

„Recoil“

Metrische Feingewinde

Drahtgewindeeinsätze „Freilaufend und Selbstsichernd“
Satzgewindebohrer Inhalt:

- Vor- Mittel- und Fertigschneider



Gewinde Innen- Ø	Art. Nr.		Längen		Bohrer- Ø in mm	Außen- Ø in mm	Gewindebohrer Art.Nr.		Nachfüllpackungen (Freilaufend)	
	Frei- laufend	Selbst- sichernd	D	mm			3 Stufen	Maschinen- bohrer	Art.Nr.	VPE
*M42 x 2,0	08422	-	1D	42,0	42,50	44,60	48424 48425 48426	-	-	-
	08423	-	1,5D	63,0					28423	1
	08424	-	2D	84,0					-	-
	-	-	-	-					-	-
	-	-	-	-					-	-
M42 x 3,0	07422	-	1D	42,0	43,00	45,90	47424 47425 47426	-	-	-
	07423	-	1,5D	63,0					27423	1
	07424	-	2D	84,0					-	-
	-	-	-	-					-	-
	-	-	-	-					-	-
	-	-	-	-					-	-

* auf Anfrage



Phone: +49 (0) 231 / 725 790 -0
Fax: +49 (0) 231 / 725 790 -10
Email: info@hokon-verschlusstechnik.de
Homepage: www.hokon-verschlusstechnik.de

Amerikanisches Grobgewinde (UNC)

Drahtgewindeeinsätze „Freilaufend und Selbstsichernd“
Satzgewindebohrer Inhalt:

- Vor- Mittel- und Fertigschneider



Gewinde Innen- Ø	Art. Nr.		Längen		Bohrer- Ø in mm	Außen- Ø in mm	Gewindebohrer Art. Nr.		Nachfüllpackung (Freilaufend)	
	Frei- laufend	Selbst- sichernd	D	mm			3 Stufen	Maschinen- bohrer	Art. Nr.	VPE
2 -56	03522	13522	1D	2,0	2,3	2,84	43524 43525 43526	43528 43529	23522	10
	03523	13523	1,5D	3,0					23523	10
	03524	13524	2D	4,0					-	-
	03525	13525	2,5D	5,0					-	-
	03526	13526	3D	6,0					-	-
3 -48	03532	13532	1D	2,2	2,7	-	43534 43535 43536	43538 43539	-	-
	03533	13533	1,5D	3,3					23533	10
	03534	13534	2D	4,4					-	-
	03535	13535	2,5D	5,5					-	-
	03536	13536	3D	6,6					-	-
4 -40	03542	13542	1D	2,5	3,0	3,67	43544 43545 43546	43548 43549	-	-
	03543	13543	1,5D	3,8					23543	10
	03544	13544	2D	5,0					23544	10
	03545	13545	2,5D	6,3					-	-
	03546	13546	3D	7,5					-	-
5 -40	03552	13552	1D	3,0	3,4	4,00	43554 43555 43556	43558 43559	-	-
	03553	13553	1,5D	4,5					23553	10
	03554	13554	2D	6,0					-	-
	03555	13555	2,5D	7,5					-	-
	03556	13556	3D	9,0					-	-
6 -32	03562	13562	1D	3,5	3,7	4,54	43564 43565 43566	43568 43569	-	-
	03563	13563	1,5D	5,3					23563	10
	03564	13564	2D	7,0					-	-
	03565	13565	2,5D	8,8					-	-
	03566	13566	3D	10,5					-	-
8 -32	03582	13582	1D	4,0	4,4	5,20	43584 43585 43586	43588 43589	-	-
	03583	13583	1,5D	6,0					23583	10
	03584	13584	2D	8,0					-	-
	03585	13585	2,5D	10,0					-	-
	03586	13586	3D	12,0					-	-
10 -24	03602	13602	1D	5,0	5,0	6,20	43604 43605 43606	43608 43609	23602	10
	03603	13603	1,5D	7,5					23603	10
	03604	13604	2D	10,0					-	-
	03605	13605	2,5D	12,5					-	-
	03606	13606	3D	15,0					-	-
12 -24	03622	13622	1D	6,0	5,8	6,86	43624 43625 43626	43628 43629	-	-
	03623	13623	1,5D	9,0					23623	10
	03624	13624	2D	12,0					-	-
	03625	13625	2,5D	15,0					-	-
	03626	13626	3D	18,0					-	-
1/4 -20	03042	13042	1D	7,0	6,7	8,00	43044 43045 43046	43048 43049	23042	10
	03043	13043	1,5D	10,5					23043	10
	03044	13044	2D	14,0					23044	10
	03045	13045	2,5D	17,5					-	-
	03046	13046	3D	21,0					-	-

Phone: +49 (0) 231 / 725 790 -0
Fax: +49 (0) 231 / 725 790 -10
Email: info@hokon-verschlusstechnik.de
Homepage: www.hokon-verschlusstechnik.de

Amerikanisches Grobgewinde (UNC)

Drahtgewindeeinsätze „Freilaufend und Selbstsichernd“
Satzgewindebohrer Inhalt:

- Vor- Mittel- und Fertigschneider



Gewinde Innen- Ø	Art. Nr.		Längen		Bohrer Ø in mm	Außen- Ø in mm	Gewindebohrer Art.Nr.		Nachfüllpackung (Freilaufend)	
	Frei- laufend	Selbst- sichernd	D	mm			3 Stufen	Maschinen- bohrer	Art. Nr.	VPE
5/16 -18	03052	13052	1D	8,0	8,3	9,77	43054 43055 43056	43058 43059	23052	10
	03053	13053	1,5D	12,0					23053	10
	03054	13054	2D	16,0					23054	10
	03055	13055	2,5D	20,0					-	-
	03056	13056	3D	24,0					-	-
3/8 -16	03062	13062	1D	10,0	9,9	11,59	43064 43065 43066	43068 43069	23062	10
	03063	13063	1,5D	15,0					23063	10
	03064	13064	2D	20,0					23064	10
	03065	13065	2,5D	25,0					-	-
	03066	13066	3D	30,0					-	-
7/16 -14	03072	13072	1D	11,0	11,5	13,47	43074 43075 43076	43078 43079	-	-
	03073	13073	1,5D	16,5					23073	10
	03074	13074	2D	22,0					23074	10
	03075	13075	2,5D	27,5					-	-
	03076	13076	3D	33,0					-	-
1/2 -13	03082	13082	1D	11,0	13,0	15,24	43084 43085 43086	43088 43089	23082	10
	03083	13083	1,5D	16,5					23083	10
	03084	13084	2D	22,0					23084	10
	03085	13085	2,5D	27,5					-	-
	03086	13086	3D	33,0					-	-
9/16 -12	03092	13092	1D	14,0	14,5	17,04	43094 43095 43096	43098 43099	-	-
	03093	13093	1,5D	21,0					23093	5
	03094	13094	2D	28,0					-	-
	03095	13095	2,5D	35,0					-	-
	03096	13096	3D	42,0					-	-
5/8 -11	03102	13102	1D	15,0	16,5	18,88	43104 43105 43106	43108 43109	23102	5
	03103	13103	1,5D	22,5					23103	5
	03104	13104	2D	30,0					-	-
	03105	13105	2,5D	37,5					-	-
	03106	13106	3D	45,0					-	-
11/16 -11	03102	13112	1D	16,0	-	-	43114 43115 43116	-	-	-
	03103	13113	1,5D	24,0					23113	5
	03104	13114	2D	32,0					-	-
	03105	13115	2,5D	40,0					-	-
	03106	13116	3D	48,0					-	-
3/4 -10	03122	13122	1D	18,0	19,80	22,35	43124 43125 43126	43128 43129	-	-
	03123	13123	1,5D	27,0					23123	5
	03124	13124	2D	36,0					-	-
	03125	13125	2,5D	45,0					-	-
	03126	13126	3D	54,0					-	-
7/8 -9	03142	13142	1D	22,0	23,0	25,89	43144 43145 43146	43148 43149	-	-
	03143	13143	1,5D	33,0					23143	3
	03144	13144	2D	44,0					-	-
	03145	13145	2,5D	55,0					-	-
	03146	13146	3D	66,0					-	-

Phone: +49 (0) 231 / 725 790 -0
Fax: +49 (0) 231 / 725 790 -10
Email: info@hokon-verschlusstechnik.de
Homepage: www.hokon-verschlusstechnik.de

Amerikanisches Grobgewinde (UNC)

Drahtgewindeeinsätze „Freilaufend und Selbstsichernd“
Satzgewindebohrer Inhalt:

- Vor- Mittel- und Fertigschneider



Gewinde Innen- Ø	Art. Nr.		Längen		Bohrer Ø in mm	Außen- Ø in mm	Gewindebohrer Art. Nr.		Nachfüllpackung (Freilaufend)	
	Frei- laufend	Selbst- sichernd	D	mm			3 Stufen	Maschinen- bohrer	Art. Nr.	VPE
1“ -8	03162	13162	1D	24,0	26,0	29,53	43164 43165 43166	43168 43169	-	-
	03163	13163	1,5D	36,0					23163	3
	03164	13164	2D	48,0					-	-
	03165	13165	2,5D	60,0					-	-
	03166	13166	3D	72,0					-	-
1 1/8 -7	03182	13182	1D	26,0	29,5	33,29	43184 43185 43186	-	-	-
	03183	13183	1,5D	39,0					23183	1
	03184	13184	2D	52,0					-	-
	03185	13185	2,5D	65,0					-	-
	03186	13186	3D	78,0					-	-
1 1/4 -7	03202	13202	1D	30,0	33,0	36,46	43204 43205 43206	-	-	-
	03203	13203	1,5D	45,0					23203	1
	03204	13204	2D	60,0					-	-
	03205	13205	2,5D	75,0					-	-
	03206	13206	3D	90,0					-	-
1 3/8 -6	03222	13222	1D	36,0	-	-	43224 43225 43226	-	-	-
	03223	13223	1,5D	54,0					23223	1
	03224	13224	2D	72,0					-	-
	03225	13225	2,5D	90,0					-	-
	03226	13226	3D	108,0					-	-
1 1/2 -6	03242	13242	1D	39,0	39,0	43,60	43244 43245 43246	-	-	-
	03243	13243	1,5D	58,5					23243	1
	03244	13244	2D	78,0					-	-
	03245	13245	2,5D	97,5					-	-
	03246	13246	3D	117,0					-	-



Phone: +49 (0) 231 / 725 790 -0
Fax: +49 (0) 231 / 725 790 -10
Email: info@hokon-verschlusstechnik.de
Homepage: www.hokon-verschlusstechnik.de

Amerikanisches Feingewinde (UNF)

Drahtgewindeeinsätze „Freilaufend und Selbstsichernd“
Satzgewindebohrer Inhalt:

- Vor- Mittel- und Fertigschneider



Gewinde Innen- Ø	Art. Nr.		Längen		Bohrer Ø in mm	Außen- Ø in mm	Gewindebohrer Art. Nr.		Nachfüllpackungen (Freilaufend)	
	Frei- laufend	Selbst- sichernd	D	mm			3 Stufen	Maschinen- bohrer	Art. Nr.	VPE
3 -56	04532	14532	1D	2,2	2,70	-	44534 44535 44536	43589*	-	-
	04533	14533	1,5D	3,3					24533	10
	04534	14534	2D	4,4					-	-
	04535	-	2,5D	5,5					-	-
	04536	-	3D	6,6					-	-
4 -48	04542	14542	1D	2,5	3,0	3,53	44544 44545 44546	44548 44549	-	-
	04543	14543	1,5D	3,8					24543	10
	04544	14544	2D	5,0					-	-
	04545	-	2,5D	6,3					-	-
	04546	-	3D	7,5					-	-
6 -40	04562	14562	1D	3,5	3,7	4,33	44564 44565 44566	44568 44569	-	-
	04563	14563	1,5D	5,3					24563	10
	04564	14564	2D	7,0					-	-
	04565	-	2,5D	8,8					-	-
	04566	-	3D	10,5					-	-
8 -36	04582	14582	1D	4,0	4,4	5,08	44584 44585 44586	44588 44589	-	-
	04583	14583	1,5D	6,0					24583	10
	04584	14584	2D	8,0					-	-
	04585	-	2,5D	10,0					-	-
	04586	-	3D	12,0					-	-
10 -32	04602	14602	1D	5,0	5,1	5,86	44604 44605 44606	44608 44609	-	-
	04603	14603	1,5D	7,5					24603	10
	04604	14604	2D	10,0					-	-
	04605	14605	2,5D	12,5					-	-
	04606	14606	3D	15,0					-	-
1/4 -28	04042	14042	1D	7,0	6,6	7,53	44044 44045 44046	44048 44049	-	-
	04043	14043	1,5D	10,5					24043	10
	04044	14044	2D	14,0					-	-
	04045	14045	2,5D	17,5					-	-
	04046	14046	3D	21,0					-	-
5/16 -24	04052	14052	1D	8,0	8,2	9,31	44054 44055 44056	44058 44059	24052	10
	04053	14053	1,5D	12,0					24053	10
	04054	14054	2D	16,0					24054	10
	04055	14055	2,5D	20,0					-	-
	04056	14056	3D	24,0					-	-
3/8 -24	04062	14062	1D	10,0	9,8	10,90	44064 44065 44066	44068 44069	-	-
	04063	14063	1,5D	15,0					24063	10
	04064	14064	2D	20,0					24064	10
	04065	14065	2,5D	25,0					-	-
	04066	14066	3D	30,0					-	-
7/16 -20	04072	14072	1D	11,0	11,5	12,76	44074 44075 44076	44078 44079	-	-
	04073	14073	1,5D	16,5					24073	10
	04074	14074	2D	22,0					24074	10
	04075	14075	2,5D	27,5					-	-
	04076	14076	3D	33,0					-	-

Phone: +49 (0) 231 / 725 790 -0
Fax: +49 (0) 231 / 725 790 -10
Email: info@hokon-verschlusstechnik.de
Homepage: www.hokon-verschlusstechnik.de

Amerikanisches Grobgewinde (UNF)

Drahtgewindeeinsätze „Freilaufend und Selbstsichernd“
Satzgewindebohrer Inhalt:

- Vor- Mittel- und Fertigschneider



Gewinde Innen- Ø	Art. Nr.		Längen		Bohrer Ø in mm	Außen- Ø in mm	Gewindebohrer Art. Nr.		Nachfüllpackung (Freilaufend)	
	Frei- laufend	Selbst- sichernd	D	mm			3 Stufen	Maschinen- bohrer	Art. Nr.	VPE
1/2 -20	04082	14082	1D	11,0	13,0	14,35	44084 44085 44086	44088 44089	24082	10
	04083	14083	1,5D	16,5					24083	10
	04084	14084	2D	22,0					24084	10
	04085	14085	2,5D	27,5					-	-
	04086	14086	3D	33,0					-	-
9/16 -18	04092	14092	1D	14,0	14,5	16,12	44094 44095 44096	44099	-	-
	04093	14093	1,5D	21,0					24093	5
	04094	14094	2D	28,0					-	-
	04095	14095	2,5D	35,0					-	-
	04096	14096	3D	42,0					-	-
5/8 -18	04102	14102	1D	15,0	16,3	17,71	44104 44105 44106	44108 44109	-	-
	04103	14103	1,5D	22,5					24103	5
	04104	14104	2D	30,0					-	-
	04105	14105	2,5D	37,5					-	-
	04106	14106	3D	45,0					-	-
3/4 -16	04122	14122	1D	18,0	19,5	21,11	44124 44125 44126	44128 44129	-	-
	04123	14123	1,5D	27,0					24123	5
	04124	14124	2D	36,0					-	-
	04125	14125	2,5D	45,0					-	-
	04126	14126	3D	54,0					-	-
7/8 -14	04142	14142	1D	22,0	22,5	24,58	44144 44145 44146	44149*	-	-
	04143	14143	1,5D	33,0					24143	3
	04144	14144	2D	44,0					-	-
	04145	14145	2,5D	55,0					-	-
	04146	14146	3D	66,0					-	-
1“ -12	04162	14162	1D	24,0	26,0	28,15	44164 44165 44166	44169*	-	-
	04163	14163	1,5D	36,0					24163	3
	04164	14164	2D	48,0					-	-
	04165	14165	2,5D	60,0					-	-
	04166	14166	3D	72,0					-	-
1 1/8 -12	04182	14182	1D	26,0	29,5	31,33	44184 44185 44186	-	-	-
	04183	14183	1,5D	39,0					24183	1
	04184	14184	2D	52,0					-	-
	04185	14185	2,5D	65,0					-	-
	04186	14186	3D	78,0					-	-
1 1/4 -12	04202	14202	1D	30,0	32,5	34,50	44204 44205 44206	-	-	-
	04203	14203	1,5D	45,0					24183	1
	04204	14204	2D	60,0					-	-
	04205	14205	2,5D	75,0					-	-
	04206	14206	3D	90,0					-	-

* auf Anfrage

Phone: +49 (0) 231 / 725 790 -0
Fax: +49 (0) 231 / 725 790 -10
Email: info@hokon-verschlusstechnik.de
Homepage: www.hokon-verschlusstechnik.de

„Recoil“

Amerikanisches Feingewinde (UNF)

Drahtgewindeeinsätze „Freilaufend und Selbstsichernd“
Satzgewindebohrer Inhalt:

- Vor- Mittel- und Fertigschneider



Gewinde Innen- Ø	Art. Nr.		Längen		Bohrer Ø in mm	Außen- Ø in mm	Gewindebohrer Art. Nr.		Nachfüllpackung (Freilaufend)	
	Frei- laufend	Selbst- sichernd	D	mm			3 Stufen	Maschinen- bohrer	Art. Nr.	VPE
1 3/8 -12	04222	14222	1D	36,0	36,0	37,68	44224 44225 44226	-	-	-
	04223	14223	1,5D	54,0					24223	1
	04224	14224	2D	72,0					-	-
	04225	14225	2,5D	90,0					-	-
	04226	14226	3D	108,0					-	-
1 1/2 - 12	04242	14242	1D	39,0	39,0	40,85	44244 44245 44246	-	-	-
	04243	14243	1,5D	58,5					24243	1
	04244	14244	2D	78,0					-	-
	04245	14245	2,5D	97,5					-	-
	04246	14246	3D	117,0					-	-

Amerikanisches Grobgewinde (NPT)

Drahtgewindeeinsätze
Satzgewindebohrer Inhalt:

- Vor- Mittel- und Fertigschneider



Gewinde Innen- Ø	Art. Nr.		Längen		Bohrer Ø in mm	Außen- Ø in mm	Gewindebohrer Art. Nr.		Nachfüllpackung (Freilaufend)	
	Frei- laufend	Selbst- sichernd	D	mm			3 Stufen	Maschinen- bohrer	Art. Nr.	VPE
1/8 -27	06023	-	1,5D	0,273	-	-	46024 46025 46026	-	26023	10
1/4 -18	06043	-	1,5D	0,394	-	-	46044 46045 46046	-	26043	10
3/8 -18	06063	-	1,5D	0,407	-	-	46064 46065 46066	-	26063	10
1/2 -14	06083	-	1,5D	0,534	-	-	46084 46085 46086	-	26083	5
3/4 -14	06123	-	1,5D	0,553	-	-	46124 46125 46126	-	26123	5
1 -11 1/2	06163	-	1,5D	0,661	-	-	46164 46165 46166	-	26163	5

Phone: +49 (0) 231 / 725 790 -0
Fax: +49 (0) 231 / 725 790 -10
Email: info@hokon-verschlusstechnik.de
Homepage: www.hokon-verschlusstechnik.de

Britisches Grobgewinde

Drahtgewindeeinsätze „Standard“ (BSW / Withworth-Gewinde)
Satzgewindebohrer Inhalt:

- Vor- Mittel- und Fertigschneider



Gewinde Innen- Ø	Art. Nr.		Längen		Bohrer Ø in mm	Außen- Ø in mm	Gewindebohrer Art. Nr.		Nachfüllpackung (Freilaufend)	
	Frei-laufend	Selbst-sichernd	D	mm			3 Stufen	Maschinen-bohrer	Art. Nr.	VPE
3/16 -24	02032	-	1D	-	5,0	6,01	42034 42035 42036	42039*	-	-
	02033	-	1,5D	-					22033	10
	02034	-	2D	-					-	-
	02035	-	2,5D	-					-	-
	02036	-	3D	-					-	-
1/4 -20	02042	-	1D	7,0	6,7	7,84	42044 42045 42046	42049	-	-
	02043	-	1,5D	10,5					22043	10
	02044	-	2D	14,0					-	-
	02045	-	2,5D	17,5					-	-
	02046	-	3D	21,0					-	-
5/16 -18	02052	-	1D	8,0	8,3	9,59	42054 42055 42056	42059	-	-
	02053	-	1,5D	12,0					22053	10
	02054	-	2D	16,0					-	-
	02055	-	2,5D	20,0					-	-
	02056	-	3D	24,0					-	-
3/8 -16	02062	-	1D	10,0	9,9	11,39	42064 42065 42066	42069	-	-
	02063	-	1,5D	15,0					22063	10
	02064	-	2D	20,0					-	-
	02065	-	2,5D	25,0					-	-
	02066	-	3D	30,0					-	-
7/16 -14	02072	-	1D	11,0	11,5	13,24	42074 42075 42076	-	-	-
	02073	-	1,5D	16,5					22073	10
	02074	-	2D	22,0					-	-
	02075	-	2,5D	27,5					-	-
	02076	-	3D	33,0					-	-
1/2 -12	02082	-	1D	12,0	13,0	15,17	42084 42085 42086	-	22082	10
	02083	-	1,5D	18,0					22083	10
	02084	-	2D	24,0					22084	10
	02085	-	2,5D	30,0					-	-
	02086	-	3D	36,0					-	-
9/16 -12	02092	-	1D	14,0	15,0	16,76	42094 42095 42096	-	-	-
	02093	-	1,5D	21,0					22093	5
	02094	-	2D	28,0					-	-
	02095	-	2,5D	35,0					-	-
	02096	-	3D	42,0					-	-
5/8 -11	02102	-	1D	15,0	16,7	18,57	42104 42105 42106	-	-	-
	02103	-	1,5D	22,5					22103	5
	02104	-	2D	30,0					-	-
	02105	-	2,5D	37,5					-	-
	02106	-	3D	45,0					-	-
3/4 -10	02122	-	1D	18,0	20,0	22,02	42124 42125 42126	-	-	-
	02123	-	1,5D	27,0					22123	5
	02124	-	2D	36,0					-	-
	02125	-	2,5D	45,0					-	-
	02126	-	3D	54,0					-	-

* auf Anfrage

Phone: +49 (0) 231 / 725 790 -0
Fax: +49 (0) 231 / 725 790 -10
Email: info@hokon-verschlusstechnik.de
Homepage: www.hokon-verschlusstechnik.de

Britisches Grobgewinde

Drahtgewindeeinsätze „Standard“ (BSW / Withworth-Gewinde)
Satzgewindebohrer Inhalt:

- Vor- Mittel- und Fertigschneider



Gewinde Innen- Ø	Art. Nr.		Längen		Bohrer Ø in mm	Außen- Ø in mm	Gewindebohrer Art. Nr.		Nachfüllpackung (Freilaufend)	
	Frei- laufend	Selbst- sichernd	D	mm			3 Stufen	Maschinen- bohrer	Art. Nr.	VPE
7/8 -9	02142	-	1D	22,0	23,0	25,52	42144 42145 42146	-	-	-
	02143	-	1,5D	33,0					22143	3
	02144	-	2D	44,0					-	-
	02145	-	2,5D	55,0					-	-
	02146	-	3D	66,0					-	-
1“ -8	02162	-	1D	24,0	26,5	-	42164 42165 42166	-	-	-
	02163	-	1,5D	36,0					22163	3
	02164	-	2D	48,0					-	-
	02165	-	2,5D	60,0					-	-
	02166	-	3D	72,0					-	-



Phone: +49 (0) 231 / 725 790 -0
Fax: +49 (0) 231 / 725 790 -10
Email: info@hokon-verschlusstechnik.de
Homepage: www.hokon-verschlusstechnik.de

Britisches Feingewinde

Drahtgewindeeinsätze „Standard“ (BSF)
Satzgewindebohrer Inhalt:

- Vor- Mittel- und Fertigschneider



Gewinde Innen- Ø	Art. Nr.		Längen		Bohrer Ø in mm	Außen- Ø in mm	Gewindebohrer Art. Nr.		Nachfüllpackung (Freilaufend)	
	Frei- laufend	Selbst- sichernd	D	mm			3 Stufen	Maschinen- bohrer	Art. Nr.	VPE
3/16 -32	00032	-	1D	-	5,0	5,71	40034 40035 40036	-	20032	10
	00033	-	1,5D	-					20033	10
	00034	-	2D	-					-	-
	00035	-	2,5D	-					-	-
	00036	-	3D	-					-	-
1/4 - 20	00042	-	1D	7,0	6,6	7,51	40044 40045 40046	-	20043	10
	00043	-	1,5D	10,5					-	-
	00044	-	2D	14,0					-	-
	00045	-	2,5D	17,5					-	-
	00046	-	3D	21,0					-	-
5/16 -22	00052	-	1D	8,0	8,3	9,30	40054 40055 40056	-	20052	10
	00053	-	1,5D	12,0					20053	10
	00054	-	2D	16,0					20054	10
	00055	-	2,5D	20,0					-	-
	00056	-	3D	24,0					-	-
3/8 -20	00062	-	1D	10,0	9,9	11,02	40064 40065 40066	-	20062	10
	00063	-	1,5D	15,0					20063	10
	00064	-	2D	20,0					20064	10
	00065	-	2,5D	25,0					-	-
	00066	-	3D	30,0					-	-
7/16 -18	00072	-	1D	11,0	11,5	12,78	40074 40075 40076	-	-	-
	00073	-	1,5D	16,5					20073	10
	00074	-	2D	22,0					-	-
	00075	-	2,5D	27,5					-	-
	00076	-	3D	33,0					-	-
1/2 -16	00082	-	1D	12,0	13,1	14,57	40084 40085 40086	-	20082	10
	00083	-	1,5D	18,0					20083	10
	00084	-	2D	24,0					20084	10
	00085	-	2,5D	30,0					-	-
	00086	-	3D	36,0					-	-
9/16 -16	00092	-	1D	14,0	14,8	16,16	40094 40095 40096	-	-	-
	00093	-	1,5D	21,0					20093	5
	00094	-	2D	28,0					-	-
	00095	-	2,5D	35,0					-	-
	00096	-	3D	42,0					-	-
5/8 -14	00102	-	1D	15,0	16,4	18,01	40104 40105 40106	-	-	-
	00103	-	1,5D	22,5					20103	5
	00104	-	2D	30,0					-	-
	00105	-	2,5D	37,5					-	-
	00106	-	3D	45,0					-	-
3/4 - 12	00122	-	1D	18,0	19,5	21,53	40124 40125 40126	-	-	-
	00123	-	1,5D	27,0					20123	5
	00124	-	2D	36,0					-	-
	00125	-	2,5D	45,0					-	-
	00126	-	3D	54,0					-	-

Phone: +49 (0) 231 / 725 790 -0
Fax: +49 (0) 231 / 725 790 -10
Email: info@hokon-verschlusstechnik.de
Homepage: www.hokon-verschlusstechnik.de

„Recoil“

Britisches Feingewinde

Drahtgewindeeinsätze „Standard“ (BSF)
Satzgewindebohrer Inhalt:

- Vor- Mittel- und Fertigschneider



Gewinde Innen- Ø	Art. Nr.		Längen		Bohrer Ø in mm	Außen- Ø in mm	Gewindebohrer Art. Nr.		Nachfüllpackung (Freilaufend)	
	Frei- laufend	Selbst- sichernd	D	mm			3 Stufen	Maschinen- bohrer	Art. Nr.	VPE
7/8 -11	00142	-	1D	22,0	22,5	24,94	40144 40145 40146	-	-	-
	00143	-	1,5D	33,0					20143	3
	00144	-	2D	44,0					-	-
	00145	-	2,5D	55,0					-	-
	00146	-	3D	66,0					-	-
1“ -10	00162	-	1D	24,0	26,0	28,38	40164 40165 40166	-	-	-
	00163	-	1,5D	36,0					20163	3
	00164	-	2D	48,0					-	-
	00165	-	2,5D	60,0					-	-
	00166	-	3D	72,0					-	-

Britisches Gewinde

Drahtgewindeeinsätze „Standard“ (BSC)
Satzgewindebohrer Inhalt:

- Vor- Mittel- und Fertigschneider



Gewinde Innen- Ø	Art. Nr.		Längen		Bohrer Ø in mm	Außen- Ø in mm	Gewindebohrer Art. Nr.		Nachfüllpackung (Freilaufend)	
	Frei- laufend	Selbst- sichernd	D	mm			3 Stufen	Maschinen- bohrer	Art. Nr.	VPE
5/16 -26	06502	-	1D	-	-	-	46504 46505 46506	-	-	-
	06503	-	1,5D	-					26503	10
	06504	-	2D	-					-	-
3/8 -26	06602	-	1D	-	-	-	46604 46605 46606	-	-	-
	06603	-	1,5D	-					26603	10
	06604	-	2D	-					-	-
7/16 -26	06702	-	1D	-	-	-	46704 46705* 46706	-	-	-
	06703	-	1,5D	-					26703	10
	06704	-	2D	-					-	-
1/2 -26	06802	-	1D	-	-	-	46804 46805 46806*	-	-	-
	06803	-	1,5D	-					26803	10
	06804	-	2D	-					-	-

* auf Anfrage

Phone: +49 (0) 231 / 725 790 -0
Fax: +49 (0) 231 / 725 790 -10
Email: info@hokon-verschlusstechnik.de
Homepage: www.hokon-verschlusstechnik.de

„Recoil“

Britisches Gewinde

Drahtgewindeeinsätze „Standard“ (BA)
Satzgewindebohrer Inhalt:

- Vor- Mittel- und Fertigschneider



Gewinde Innen- Ø	Art. Nr.		Längen		Bohrer Ø in mm	Außen Ø in mm	Gewindebohrer Art. Nr.		Nachfüllpackung (Freilaufend)	
	Frei-laufend	Selbst-sichernd	D	mm			3 Stufen	Maschinen-bohrer	Art. Nr.	VPE
0BA	00502	-	1D	-	6,2	7,12	40504 40505 40506	-	-	-
	00503	-	1,5D	-					20503	10
	00504	-	2D	-					-	-
	00505	-	2,5D	-					-	-
	00506	-	3D	-					-	-
1BA*	00512	-	1D	-	5,5	6,31	40514 40515 40516	-	-	-
	-	-	-	-					-	-
	00514	-	2D	-					-	-
	00515	-	2,5D	-					-	-
	00516	-	3D	-					-	-
2BA	00522	-	1D	-	4,9	5,61	40524 40525 40526	-	-	-
	00523	-	1,5D	-					20523	10
	00524	-	2D	-					-	-
	00525	-	2,5D	-					-	-
	00526	-	3D	-					-	-
4BA	00542	-	1D	-	3,8	4,35	40544 40545 40546	-	-	-
	00543	-	1,5D	-					20543	10
	00544	-	2D	-					-	-
	00545	-	2,5D	-					-	-
	00546	-	3D	-					-	-
6BA	00562	-	1D	-	2,9	3,40	40564 40565 40566	-	-	-
	00563	-	1,5D	-					20563	10
	00564	-	2D	-					-	-
	00565	-	2,5D	-					-	-
	00566	-	3D	-					-	-

* auf Anfrage



Phone: +49 (0) 231 / 725 790 -0
Fax: +49 (0) 231 / 725 790 -10
Email: info@hokon-verschlusstechnik.de
Homepage: www.hokon-verschlusstechnik.de

HoKon
VERSCHLUSSTECHNIK &
SONDERKONSTRUKTIONEN

Britisches Gewinde

Drahtgewindeeinsätze „Standard“ 8 TPI (UN)
Satzgewindebohrer Inhalt:

- Vor- Mittel- und Fertigschneider



Gewinde Innen- Ø	Art. Nr.		Längen		Bohrer Ø in mm	Außen- Ø in mm	Gewindebohrer Art. Nr.		Nachfüllpackung (Freilaufend)	
	Frei- laufend	Selbst- sichernd	D	mm			3 Stufen	Maschinen- bohrer	Art. Nr.	VPE
1 1/8 -3	06182	-	1D	-	-	-	46184	-	-	-
	06183	-	1,5D	-			46185		-	-
	06184	-	2D	-			46186		-	-
1 1/4 -8	06202	-	1D	-	-	-	46204	-	-	-
	06203	-	1,5D	-			46205		-	-
	06204	-	2D	-			46206		-	-
1 3/8 -8	06222	-	1D	-	-	-	46224	-	-	-
	06223	-	1,5D	-			46225		-	-
	06224	-	2D	-			46226		-	-
1 1/2 -8	06242	-	1D	-	-	-	46244	-	-	-
	06243	-	1,5D	-			46245		-	-
	06244	-	2D	-			46246		-	-
1 5/8 -8	06262	-	1D	-	-	-	46264	-	-	-
	06263	-	1,5D	-			46265		-	-
	06264	-	2D	-			46266		-	-
1 3/4 -8	06282	-	1D	-	-	-	46284	-	-	-
	06283	-	1,5D	-			46285		-	-
	06284	-	2D	-			46286		-	-
1 7/8 -8	06302	-	1D	-	-	-	46304	-	-	-
	06303	-	1,5D	-			46305		-	-
	06304	-	2D	-			46306		-	-
2“ -8	06322	-	1D	-	-	-	46324	-	-	-
	06323	-	1,5D	-			46325		-	-
	06324	-	2D	-			46326		-	-



Phone: +49 (0) 231 / 725 790 -0
Fax: +49 (0) 231 / 725 790 -10
Email: info@hokon-verschlusstechnik.de
Homepage: www.hokon-verschlusstechnik.de

Britisches Standard Rohrgewinde

Drahtgewindeeinsätze „Standard“ (BSP)
Satzgewindebohrer Inhalt:

- Vor- Mittel- und Fertigschneider



Gewinde Innen- Ø	Art. Nr.		Längen		Bohrer Ø in mm	Außen- Ø in mm	Gewindebohrer Art. Nr.		Nachfüllpackung (Freilaufend)	
	Frei- laufend	Selbst- sichernd	D	mm			3 Stufen	Maschinen- bohrer	Art. Nr.	VPE
1/8-28	01022	-	1D	-	9,9	-	41024	-	21022	10
	01023	-	1,5D	0,273			41025		21023	10
	01024	-	2D	-			41026		21024	10
1/4-19	01042	-	1D	-	13,5	-	41044	-	21042	10
	01043	-	1,5D	0,394			41045		21043	10
	01044	-	2D	-			41046		21044	10
3/8-19	01062	-	1D	-	17,0	-	41064	-	21062	10
	01063	-	1,5D	0,407			41065		21063	10
	01064		2D	-			41066		21064	10
1/2-14	01082	-	1D	-	21,5	-	41084	-	21082	5
	01083	-	1,5D	0,534			41085		21083	5
	01084	-	2D	-			41086		21084	5
5/8-14	01102	-	1D	-	23,5	-	41104	-	-	-
	01103	-	1,5D	-			41105		21103	5
	01104	-	2D	-			41106		-	-
3/4-14	01122	-	1D	-	27,0	-	41124	-	-	-
	01123	-	1,5D	0,553			41125		21123	5
	01124	-	2D	-			41126		-	-
1“-11	01162		1D	-	33,5	-	41164	-	-	-
	01163	-	1,5D	0,661			41165		21163	3
	01164	-	2D	-			41166		-	-



Phone: +49 (0) 231 / 725 790 -0
Fax: +49 (0) 231 / 725 790 -10
Email: info@hokon-verschlusstechnik.de
Homepage: www.hokon-verschlusstechnik.de

Gewindereparatur Kits

„Metrisch“

Inhalt:

- HSS Spezialgewindebohrer
- Eindrehwerkzeug
- Mitnehmerzapfenentferner
- Gewindeeinsätze
- Bohrer
- Anleitung

Ab Größe M13 -1,75 ohne Mitnehmerzapfenentferner und Bohrer.

„Typ 1"



Gewinde Innen- ø „Metrisch“	Art. Nr.	Typ	Einsätze pro Kit	Kern-ø Spiralbohrer ø in mm
M2 -0,4	35028	1	15	2,1
M2,2 -0,45	35018	1	15	2,3
M2,5 -0,45	35258	1	15	2,6
M3 -0,5	35038	1	15	3,2
M3,5 -0,6*	35358	1	10	3,7
M4 -0,7	35048	1	15	4,2
M5 -0,8	35058	1	15	5,2
M6 -1,0	35068	1	15	6,3
M7 -1,0	35078	1	15	7,3
M8 -1,25	35088	1	15	8,3
M9 -1,25	35098	1	15	9,4
M10 -1,5	35108	1	10	10,4
M11 -1,5	35118	1	10	11,5
M12 -1,75	35128	1	10	12,5
M13 -1,75	35138	1	6	13,5
M14 -2,0	35148	1	6	14,5
M15 -2,0	35158	1	6	15,5
M16 -2,0	35168	1	6	16,5
M18 -2,5	35188	1	6	18,8
M20 -2,5	35208	1	6	20,8
M22 -2,5	35220	2	5	22,8
M24 -3,0	35240	2	5	24,8
M27 -3,0	35270	2	5	28,0
M30 -3,5	35300	2	5	30,5
M30 -3,0*	35300-3	2	5	31,0
M33- 0,5	35330	2	5	34,0
M36 -4,0	35360	2	4	37,0
M39 -4,0	35390	2	4	40,0
M42 -4,0*	35420-4	2	4	43,0
M42 -4,5	35420	2	4	43,0
M45 -4,5*	35450	2	4	-
Linksgewinde				
M6- 1,0	35068LH	1	10	6,3
M8- 1,25	35088LH	1	10	8,3
M10- 1,5	35108LH	1	10	10,4
M12- 1,75	35128LH	1	5	12,5

* auf Anfrage



„Typ 2"



Phone: +49 (0) 231 / 725 790 -0
Fax: +49 (0) 231 / 725 790 -10
Email: info@hokon-verschlusstechnik.de
Homepage: www.hokon-verschlusstechnik.de

Gewindereparatur Kits
„Metrisch- Fein“

„Typ 1"

Inhalt:

- HSS Spezialgewindebohrer
- Eindrehwerkzeug
- Mitnehmerzapfenentferner
- Gewindeeinsätze
- Bohrer
- Anleitung

Ab Größe M13 -1,5 ohne Mitnehmerzapfenentferner und Bohrer.



Gewinde Innen- ø „Metrisch- Fein“	Art. Nr.	Typ	Einsätze pro Kit
M8 -1,0	37088	1	15
M9 -1,0	37098	1	10
M10 -1,25	37108	1	10
M11 -1,25	37118	1	10
M12 -1,5	37128	1	10
M13 -1,5	37138	1	6
M14 -1,5	37148	1	6
M15 -1,5	37158	1	5
M16 -1,5	37168	1	6
M18 -2,0	37188	1	6
M20 -2,0	37208	1	6
M22 -2,0	37220	2	5
M24 -2,0	37240	2	5
M27 -2,0	37270	2	5
M30 -2,0	37300	2	5
M36 -3,0	37360	2	4
M39 -3,0	37390	2	4
M42 -3,0	37420	2	4



Gewindereparatur Kits
„Metrisch- Extra- Fein

Ab Größe M13 -1,25 ohne Mitnehmerzapfenentferner und Bohrer.

„Typ 2"

Gewinde Innen-ø „Metrisch- X- Fein“	Art. Nr.	Typ	Einsätze pro Kit
M10 -1,0	38108	1	10
M11 -1,0	38118	1	10
M12 -1,25	38128	1	10
M13 -1,25	38138	1	6
M14 -1,25	38148-1	1	6
M18 -1,5	38188	1	6
M20 -1,5	38208	2	5
M22 -1,5	38220	2	5
M24 -1,5	38240	2	5
M25 -1,5	38250	2	5
M26 -1,5	38260	2	5
M27 -1,5	38270	2	5
M30 -1,5	38300	2	5
M36 -1,5	38360	2	4
M39 -2,0	38390	2	5
M42 -2,0	38420	2	4



Phone: +49 (0) 231 / 725 790 -0
Fax: +49 (0) 231 / 725 790 -10
Email: info@hokon-verschlusstechnik.de
Homepage: www.hokon-verschlusstechnik.de

Gewindereparatur- (Mini Kombi Kits)

„Metrisch“

Inhalt:

- HSS Spezialgewindebohrer Standard
- Eindrehwerkzeug
- Mitnehmerzapfenentferner
- Gewindeeinsätze (3 verschiedene Gewindegrößen)
- Anleitung

Gewinde-typ	Art. Nr.	Einsätze pro Kit (10Stk.)
Metrisch	35001	M5, M6, M8



Gewindereparatur- (Kombi Kits)

„Metrisch“

Inhalt:

- HSS Spezialgewindebohrer Standard
- Eindrehwerkzeug
- Mitnehmerzapfenentferner
- Gewindeeinsätze (5 verschiedene Gewindegrößen)
- Anleitung

Gewinde-typ	Art. Nr.	Einsätze pro Kit
Metrisch	35003R	M4, M5, M6, M8, M10
Metrisch	35004R	M5, M6, M8, M10, M12
Metrisch	35005R	M6, M8, M10, M12, M16
Metrisch	37007R	M6, M8, M10, M12, M14 -1,25
Motorrad	38006R	M6, M8, M10-1, M10-1,25, M12-1,25, M14-1,25



Phone: +49 (0) 231 / 725 790 -0
Fax: +49 (0) 231 / 725 790 -10
Email: info@hokon-verschlusstechnik.de
Homepage: www.hokon-verschlusstechnik.de

HoKon
VERSCHLUSSTECHNIK &
SONDERKONSTRUKTIONEN

Gewindereparatur Kits

„Zoll“- (UNC)

Inhalt:

- HSS Spezialgewindebohrer
- Eindrehwerkzeug
- Mitnehmerzapfenentferner
- Gewindeeinsätze
- Bohrer
- Anleitung

Ab Größe 9/16 -12 einschließlich Größe 12-24 ohne Mitnehmerzapfenentferner und Bohrer.

Gewinde Innen- ø „Zoll“	Art. Nr.	Typ	Einsätze pro Kit
2 -56	33528	1	15
3 -48	33538	1	15
4 -40	33548	1	15
5 -40	33558	1	15
6 -32	33568	1	15
8 -32	33588	1	15
10 -24	33608	1	15
12 -24	33628	1	15
1/4 -20	33048	1	15
5/16 -18	33058	1	15
3/8 -16	33068	1	15
7/16 -14	33078	1	10
1/2 -13	33088	1	10
9/16 -12	33098	1	6
5/8 -11	33108	1	6
11/16 -11	33110	1	5
3/4 -10	33128	1	6
7/8 -9	33140	2	5
1 -8	33160	2	5
1 1/8 -7	33180	2	5
1 1/4 -7	33200	2	5
1 3/8 -6	33220	2	5
1 1/2 -6	33240	2	4
1/4 20	33046		36
5/16 -18	33056		36
3/8 -16	33066		18
1/2 -13	33086		18

„Typ 1"





„Typ 2"



Phone: +49 (0) 231 / 725 790 -0
Fax: +49 (0) 231 / 725 790 -10
Email: info@hokon-verschlusstechnik.de
Homepage: www.hokon-verschlusstechnik.de

„Recoil“

Gewindereparatur Kits
„Zoll“- (UNF)

„Typ 1"

Inhalt:

- HSS Spezialgewindebohrer
- Eindrehwerkzeug
- Mitnehmerzapfenentferner
- Gewindeeinsätze
- Bohrer
- Anleitung



Ab Größe 9/16 -18 ohne Mitnehmerzapfenentferner und Bohrer.

Gewinde Innen- ø „Zoll“	Art. Nr.	Typ	Einsätze pro Kit
3 -56	34538	1	15
4 -48	34548	1	15
6 -40	34568	1	15
8 -36	34588	1	15
10 -32	34608	1	15
12 -28	34628	1	15
1/4 -28	34048	1	15
5/16 -24	34058	1	15
3/8 -24	34068	1	15
7/16 -20	34078	1	10
1/2 -20	34088	1	10
9/16 -18	34098	1	6
5/8 -18	34108	1	6
3/4 -16	34128	1	6
7/8 -14	34140	2	5
1 -12	34160	2	5
1 -14*	34160-14	2	5
1 1/8 -12	34180	2	5
1 1/4 -12	34200	2	5
1 3/8 -12	34220	2	3
1 1/2 -12	34240	2	3



* auf Anfrage

Gewindereparatur Kits
„Zoll“- (BA)

„Typ 2"

Inhalt:

- HSS Spezialgewindebohrer Standard
- Eindrehwerkzeug
- Mitnehmerzapfenentferner
- Gewindeeinsätze
- Bohrer
- Anleitung



Gewinde Innen- ø „Zoll“	Art. Nr.	Typ	Einsätze pro Kit
0 BA	30508	1	15
2 BA	30528	1	15
4 BA	30548	1	15
6 BA	30568	1	15

Phone: +49 (0) 231 / 725 790 -0
Fax: +49 (0) 231 / 725 790 -10
Email: info@hokon-verschlusstechnik.de
Homepage: www.hokon-verschlusstechnik.de

Gewindereparatur Kits
„Zoll“- (BSC/ BRASS)

„Typ 1"

Inhalt:

- HSS Spezialgewindebohrer Standard
- Eindrehwerkzeug
- Gewindeeinsätze
- Anleitung



Gewinde Innen- ø „Zoll“	Art. Nr.	Typ	Einsätze pro Kit
5/16 -26	36508	1	15
3/8 -26	36608	1	10
7/16 -26	36708	1	10
1/2 -26	36808	1	10

Gewindereparatur Kits
„Zoll“- (BSF)



Inhalt:

- HSS Spezialgewindebohrer Standard
- Eindrehwerkzeug
- Mitnehmerzapfenentferner
- Gewindeeinsätze
- Bohrer
- Anleitung

Ab Größe 9/16 -16 ohne Mitnehmerzapfenentferner und Bohrer.

„Typ 2"

Gewinde Innen- ø „Zoll“	Art. Nr.	Typ	Einsätze pro Kit
3/16 -32	30038	1	15
1/4 -26	30048	1	15
5/16 -22	30058	1	15
3/8 -20	30068	1	10
7/16 -18	30078	1	10
1/2 -16	30088	1	10
9/16 -16	30098	1	6
5/8 -14	30108	1	6
3/4 -12	30128	1	6
7/8 -11	30140	2	5
1 -10	30160	2	5
1 1/4 -9	30200	2	5



Phone: +49 (0) 231 / 725 790 -0
Fax: +49 (0) 231 / 725 790 -10
Email: info@hokon-verschlusstechnik.de
Homepage: www.hokon-verschlusstechnik.de

„Recoil“

Gewindereparatur Kits
„Zoll“-(BSP)

„Typ 1"

Inhalt:

- HSS Spezialgewindebohrer
- Eindrehwerkzeug
- Gewindeeinsätze
- Anleitung



Ab Größe 1/4 -19 ohne Mitnehmerzapfenentferner und Bohrer.

GewindeInnen- ø „Zoll“	Art. Nr.	Typ	Einsätze pro Kit
1/8 -28	31028	1	10
1/4 -19	31048	1	6
3/8 -19	31068	1	6
1/2 -14	31080	2	5
5/8 -14	31100	2	5
3/4 -14	31120	2	5
1 -11	31160	2	5



Gewindereparatur Kits
„Zoll“- (BSW)

Inhalt:

- HSS Spezialgewindebohrer
- Eindrehwerkzeug
- Gewindeeinsätze
- Anleitung

Ab Größe 9/16 -12 ohne Mitnehmerzapfenentferner und Bohrer.

Gewinde Innen- ø „Zoll“	Art. Nr.	Typ	Einsätze pro Kit
1/8 -40	32028	1	15
3/16 -24	32038	1	15
1/4 -20	32048	1	15
5/16 -18	32058	1	15
3/8 -16	32068	1	10
7/16 -14	32078	1	10
1/2 -12	32088	1	10
9/16 -12	32098	1	6
5/8 -11	32108	1	6
3/4 -10	32128	1	6
7/8 -9	32140	2	5
1 -8	32160	2	5
1 1/8 -7	32180	2	5
1 1/4 -7	32200	2	5
1 3/8 -6	32220	2	5
1 1/2 -6	32240	2	5

„Typ 2"



Phone: +49 (0) 231 / 725 790 -0
Fax: +49 (0) 231 / 725 790 -10
Email: info@hokon-verschlusstechnik.de
Homepage: www.hokon-verschlusstechnik.de

„Recoil“

Gewindereparatur Kits

„Zoll“- (NPT)

Inhalt:

- HSS Spezialgewindebohrer
- Eindrehwerkzeug
- Gewindeeinsätze
- Anleitung

Ab Größe 1/4 -18 ohne Mitnehmerzapfenentferner und Bohrer.

Gewinde Innen- ø „Zoll“	Art. Nr.	Typ	Einsätze pro Kit
1/8 -27	36028	1	10
1/4 -18	36048	1	10
3/8 -18	36068	1	6
1/2 -14	36080	2	5
3/4 -14	36120	2	5
1 -11 1/2	36160	2	5

„Typ 1"



Gewindereparatur Kits

„Zoll“- (8 TPI UN)

Inhalt:

- HSS Spezialgewindebohrer
- Eindrehwerkzeug
- Gewindeeinsätze
- Anleitung

Gewinde Innen- ø „Zoll“	Art. Nr.	Typ	Einsätze pro Kits
1 1/8 -8	36180	2	5
1 1/4 -8	36200	2	5
1 3/8 -8	36220	2	5
1 1/2 -8	36240	2	4
1 5/8 -8	36260	2	4
1 3/4 -8	36280	2	4
1 7/8 -8	36300	2	4
2 -8	36320	2	4

„Typ 2"



Phone: +49 (0) 231 / 725 790 -0
Fax: +49 (0) 231 / 725 790 -10
Email: info@hokon-verschlusstechnik.de
Homepage: www.hokon-verschlusstechnik.de

„Recoil“

Gewindereparatur (Mini Kombi Kits)

„Zoll“



Inhalt:

- HSS Spezialgewindebohrer Standard
- Eindrehwerkzeug
- Mitnehmerzapfenentferner
- Gewindeeinsätze (3 verschiedene Gewindegrößen)
- Bohrer
- Anleitung

Gewinde-typ	Art. Nr.	Einsätze pro Kit
UNC	33001	1/4, 5/16, 3/8
UNF	34001	1/4, 5/16, 3/8

Gewindereparatur (Kombi Kits)

„Zoll“



Inhalt:

- HSS Spezialgewindebohrer Standard
- Eindrehwerkzeug
- Mitnehmerzapfenentferner
- Gewindeeinsätze (5 verschiedene Gewindegrößen)
- Bohrer
- Anleitung

Gewinde-typ	Art. Nr.	Einsätze pro Kit
BSF	30004R	1/4, 5/16, 3/8, 7/16, 1/2
BSP	31004R	1/8, 1/4, 3/8, 1/2
BSW	32004R	1/4 ,5/16, 3/8, 7/16, 1/2
UNC	33004R	1/4 ,5/16, 3/8, 7/16, 1/2
UNF	34004R	1/4 ,5/16, 3/8, 7/16, 1/2
NPT	36004R	1/8, 1/4, 3/8, 1/2

Phone: +49 (0) 231 / 725 790 -0
Fax: +49 (0) 231 / 725 790 -10
Email: info@hokon-verschlusstechnik.de
Homepage: www.hokon-verschlusstechnik.de

„Recoil“

Metrische Regelgewinde (Gegurtet)

Drahtgewindeeinsätze „Freilaufend und Selbstsichernd“
Satzgewindebohrer Inhalt:

- Vor- Mittel- und Fertigschneider



Gewinde Innen- Ø	Art. Nr.		Längen		Kern- Ø	Außen- Ø in mm	Satz- gewindebohrer	Rollen Ø in mm	Einsätze pro Gurt
	Frei- laufend	Selbst- sichernd	D	mm	Spiralbohrer Ø in mm		Art. Nr.		
M2,2 x 0,45	05012SF	15012SF	1D	2,2	2,1	-	45025	200	1000
	05013SF	15013SF	1,5D	3,3					
	05014SF	15014SF	2D	4,4					
M2,5 x 0,45	05252SF	15252SF	1D	2,5	2,6	-	45015	200	1000
	05253SF	15253SF	1,5D	3,8					
	05254SF	15254SF	2D	5,0					
M3 x 0,5	05032SF	15032SF	1D	2,5	3,10	3,65	45035	200	1000
	05033SF	15033SF	1,5D	3,8					
	05034SF	15034SF	2D	5,0				290	
M4 x 0,7	05042SF	15042SF	1D	4,0	4,10	4,91	45045	200	1000
	05043SF	15043SF	1,5D	6,0				290	
	05044SF	15044SF	2D	8,0					
M5 x 0,8	05052SF	15052SF	1D	5,0	5,20	6,04	45055	290	1000
	05053SF	15053SF	1,5D	7,5					500
	05054SF	15054SF	2D	10,0					
M6 x 1,0	05062SF	15062SF	1D	7,0	6,20	7,30	45065	200	500
	05063SF	15063SF	1,5D	10,5				290	
	05064SF	15064SF	2D	14,0					
M8 x 1,25	05082SF	15082SF	1D	8,0	8,30	8,30	45075	290	500
	05083SF	15083SF	1,5D	12,5				385	
	05084SF	15084SF	2D	16,0					
M8 x 1,0	07082SF	17082SF	1D	8,0	8,20		47085	290	
	07083SF	17083SF	1,5D	12,0					
	07084SF	17084SF	2D	16,0					
M12 -1,75	05122SF	15122SF	1D	8,0	12,40	14,27	45125	290	125
	05123SF	15123SF	1,5D	12,0					
	05124SF	15124SF	2D	16,0					

Phone: +49 (0) 231 / 725 790 -0
Fax: +49 (0) 231 / 725 790 -10
Email: info@hokon-verschlusstechnik.de
Homepage: www.hokon-verschlusstechnik.de

„Recoil“

„Zoll- UNC“ (Gegurtet)

Drahtgewindeeinsätze „Freilaufend und Selbstsichernd“



Gewinde Innen- Ø	Art. Nr.		Längen		Kern-Ø	Außen-Ø in mm	Satz-gewindebohrer	Rollen Ø in mm	Einsätze pro Gurt
	Frei-laufend	Selbst-sichernd	D	mm	Spiralbohrer Ø in mm		Art. Nr.		
2- 56	03522SF	13522SF	1D	2,0	2,3	2,84	43525	200	1000
	03523SF	13523SF	1,5D	3,0					
	03524SF	13524SF	2D	4,0					
3- 48	03532SF	13532SF	1D	2,2	2,7	-	43535	200	1000
	03533SF	13533SF	1,5D	3,3					
	03534SF	13534SF	2D	4,4					
4- 40	03542SF	13542SF	1D	2,5	3,0	-	43545	200	1000
	03543SF	13543SF	1,5D	3,8					
	03544SF	13544SF	2D	5,0				290	
5- 40	03552SF	13552SF	1D	2,5	3,1	3,67	43545	200	1000
	03553SF	13553SF	1,5D	3,8					
	03554SF	13554SF	2D	5,0					
6- 32	03562SF	13562SF	1D	3,5	3,4	4,00	43555	200	1000
	03563SF	13563SF	1,5D	5,3				290	
	03564SF	13564SF	2D	7,0					
8- 32	03582SF	13582SF	1D	4,0	4,4	-	43585	290	1000
	03583SF	13583SF	1,5D	6,0					
	03584SF	13584SF	2D	8,0					
10- 24	03602SF	13602SF	1D	5,0	3,8	4,54	43565	290	1000
	03603SF	13603SF	1,5D	7,5					500
	03604SF	13604SF	2D	10,0					
1/4- 20	03042SF	13042SF	1D	7,0	6,7	8,00	43045	290	500
	03043SF	13043SF	1,5D	10,5					
	03044SF	13044SF	2D	14,0					250
5/16- 18	03052SF	13052SF	1D	8,0	8,3	-	43055	290	250
	03053SF	13053SF	1,5D	12,0					
	03054SF	13054SF	2D	16,0					

Phone: +49 (0) 231 / 725 790 -0
Fax: +49 (0) 231 / 725 790 -10
Email: info@hokon-verschlusstechnik.de
Homepage: www.hokon-verschlusstechnik.de

„Recoil“

„Zoll- UNF“ (Gegurtet)

Drahtgewindeeinsätze „Freilaufend und Selbstsichernd“



Gewinde Innen- Ø	Art. Nr.		Längen		Kern-Ø	Außen-Ø in mm	Satz-gewindebohrer	Rollen Ø in mm	Einsätze pro Gurt
	Frei-laufend	Selbst-sichernd	D	mm	Spiralbohrer Ø in mm		Art. Nr.		
3- 56	04532SF	14532SF	1D	2,2	2,65	-	44535	200	1000
	04533SF	14533SF	1,5D	3,3					
	04534SF	14534SF	2D	4,4					
4- 48	04542SF	14542SF	1D	2,5	3,0	3,53	44545	200	1000
	04543SF	14543SF	1,5D	3,8					
	04544SF	14544SF	2D	5,0				290	
6- 40	04562SF	14562SF	1D	3,5	3,7	4,33	44565	200	1000
	04563SF	14563SF	1,5D	5,3					
	04564SF	14564SF	2D	7,0				290	
8- 36	04582SF	14582SF	1D	4,0	4,4	5,08	44585	290	1000
	04583SF	14583SF	1,5D	6,0					
	04584SF	14584SF	2D	8,0					
10- 32	04602SF	14602SF	1D	5,0	5,1	5,86	44605	290	1000
	04603SF	14603SF	1,5D	7,5					500
	04604SF	14604SF	2D	10,0					
1/4- 28	04042SF	14042SF	1D	7,0	6,6	7,53	44045	290	500
	04043SF	14043SF	1,5D	10,5					
	04044SF	14044SF	2D	14,0					
5/16- 24	04052SF	14052SF	1D	8,0	8,2	9,31	44055	290	250
	04053SF	14053SF	1,5D	12,0					
	04054SF	14054SF	2D	16,0					

Phone: +49 (0) 231 / 725 790 -0
Fax: +49 (0) 231 / 725 790 -10
Email: info@hokon-verschlusstechnik.de
Homepage: www.hokon-verschlusstechnik.de

Hand Werkzeuge

„Metrisch“

VIDEO

Gewinde Ø Innen	Eindrehwerkzeuge				
					
	Plastikgehäuse	Metallgehäuse		Aluminiumgehäuse	Metall
Regelgewinde					
M2 x 0,4	-	55021	50061-20	-	-
M2.2 x 0,45	-	55011	50061-21	-	-
M2.5 x 0,45	55252U	55251	50069-21	-	-
M3 x 0,5	55032U	55031	50089-17	-	-
M3.5 x 0,6	-	55351	50095-15	-	-
M4 x 0,7	55042U	55041	50125-13	-	-
M5 x 0,8	55052U	55051	50156-9	-	-
M6 x 1,0	55062U	55061	50188-5	-	-
M7 x 1,0	55072U	55071	50219-4	-	-
M8 x 1,25	55082U	55081	50250-7	-	-
M9 x 1,25	55092U	55091	50281-5	-	-
M10 x 1,5	55102U	55101	50281-4	-	-
M12 x 1,75	55122U	55121	50375-1	-	-
M14 x 2	55142U	55141	50438-0	-	-
M15 x 2	-	-	50438-0	-	55146
M16 x 2	-	-	50500-0	55161	55166
M18 x 2,5	-	55181	50591-0	-	-
M22 x 2,5	-	-	50688	-	-
M24 x 3	-	-	50750	-	-
M27 x 3	-	55271	50875	-	-
M30 x 3,5	-	55301	51000	-	-
M30 x 3	-	-	-	-	-
M36 x 4	-	-	51125	-	-
M39 x 4	-	-	51250	-	-
Feingewinde					
M8 x 1	-	57081	50250-7	-	-
M9 x 1		57091	50281-5	-	-
M10 x 1,0	-	58101	50313-4	-	-
M10 x 1,25	57102U	57101		-	-
M12 x 1,25	58122U	58121	50375-1	-	-
M12 x 1,5	57122U	57121		-	-
M14 x 1,5	-	57141	50438-0	-	-
M16 x 1,5	-	-	50500-0	57161	-
M18 x 1,5	-	57181	50591-0	-	-
M18 x 2	-	58181		-	-

Phone: +49 (0) 231 / 725 790 -0
Fax: +49 (0) 231 / 725 790 -10
Email: info@hokon-verschlusstechnik.de
Homepage: www.hokon-verschlusstechnik.de

Hand Werkzeuge

„Zoll“

VIDEO

Gewinde Ø Innen	Eindrehwerkzeuge				
					
	Plastikgehäuse	Metallgehäuse		Aluminiumgehäuse	Metall
Standard					
2- 56	53522U	53521	50061-17	-	-
3- 48	53532U	53531	50069-17	-	-
4- 40	53542U	53541	50077-17	-	-
5- 40	-	53551	50089-18	-	-
3/16- 32	-	-	50156-9	-	-
6- 32	53562U	53561	50095-16	-	-
8- 32	53582U	53581	50125-14	-	-
10- 24	53602U	53601	50140-11	-	-
12- 24	-	53621	50156-10	-	-
1/4- 20	53042U	53041	50188-10	-	-
5/16- 18	53052U	53051	50219-8	-	-
3/8- 16	53062U	53061	50281-4	-	-
7/16- 14	53072U	53071	50344-3	-	-
1/2- 13	53082U	53081	50375-2	-	-
9/16- 12	-	-	50438-1	53091	53096
5/8- 11	-	-	50500-1	53101	53106
3/4- 10	-	-	50591-1	53121	53126
7/8- 9	-	-	50688	53141	53146
1-8	-	-	50750	53161	53166
1 1/8- 7	-	-	50875	53181	53186
1 1/4-7	-	-	51000	53201	53209
1 3/8- 6	-	-	51063	53221	53226
1 1/2- 6	-	-	51125	53241	53246
1 7/8- 8	-	-	51500	-	-
3/8- 20	-	-	50281-5	-	-

Phone: +49 (0) 231 / 725 790 -0
Fax: +49 (0) 231 / 725 790 -10
Email: info@hokon-verschlusstechnik.de
Homepage: www.hokon-verschlusstechnik.de

HoKon
VERSCHLUSSTECHNIK &
SONDERKONSTRUKTIONEN

Hand Werkzeuge
„Zoll“

VIDEO

Gewinde Ø Innen	Eindrehwerkzeuge				
					
	Plastikgehäuse	Metallgehäuse		Aluminiumgehäuse	Metall
Feingewinde					
3- 56	-	54531	50069-17	-	-
4- 48	-	54541	50077-17	-	-
6- 40	-	54561	50095-17	-	-
8- 36	-	54581	50125-14	-	-
10- 32	54602U	54601	50156-11	-	-
1/4- 28	54042U	54041	50188-10	-	-
5/16- 24	54052U	54051	50250-5	-	-
3/8- 24	54062U	54061	50313-6	-	-
7/16- 20	54072U	54071	50344-4	-	-
1/2- 20	54082U	54081	50375-3	-	-
9/16- 18	-	-	50438-0	54091	-
5/8- 18	-	-	50500-0	54101	-
3/4- 16	-	-	50591-0	54121	-
7/8- 14	-	-	50688	54141	-
1- 12	-	-	50750	54161	-
1-14	-	-	-	54171	-
1 1/8- 12	-	-	51000	54181	-
1 1/4- 12	-	54201	51063	-	-
1 3/8- 12	-	54221	51125	-	-
1 1/2- 12	-	54241	51250	-	-
1/8- 27	-	-	50313-3	-	-
1/8- 28	-	-	50313-5	-	-
3/8- 26	-	-	50313-5	-	-
5/16- 22	50250U	-	50250-5	-	-
1/8- 40	-	-	50089-19	-	-
3/16- 24	-	-	50140-9	-	-
7/16	-	-	50344-1	-	-

Phone: +49 (0) 231 / 725 790 -0
Fax: +49 (0) 231 / 725 790 -10
Email: info@hokon-verschlusstechnik.de
Homepage: www.hokon-verschlusstechnik.de

Hand Werkzeuge

„Metrisch“

VIDEO

Gewinde Ø Innen	Zapfenbrecher und Ausdrehwerkzeuge				
					
	magnetisch	mit Feder	pneumatisch	Ausdrehwerkzeuge	
Regelgewinde					
M2 x 0,4	M59060	59061	-	50001	-
M2.2 x 0,45	-	-	-		
M2.5 x 0,45	M59070	59071	-		
M3 x 0,5	M59090	59091	-		50002
M3.5 x 0,6	M59100	59101	-		
M4 x 0,7	M59130	59121	-		
M5 x 0,8	M59160	59141	-	ab M4 50003	
M6 x 1,0	M59190	59181	-		
M7 x 1,0	-	-	-		
M8 x 1,25	M59250	59241	-		
M9 x 1,25	-	-	-		
M10 x 1,5	M59280	59291	-		
M12 x 1,75	M59380	59331	59332		-
M14 x 2	-	-	-		
M15 x 2	-	-	-		
M16 x 2	-	-	-		
M18 x 2,5	-	-	-		
M22 x 2,5	-	-	-		50004
M24 x 3	-	-	-		
M27 x 3	-	-	-	50004	
M30 x 3,5	-	-	-		
M30 x 3	-	-	-		
M36 x 4	-	-	-	50005 bis M65	
M39 x 4	-	-	-		
Feingewinde					
M8 x 1	M59250	59241	-	50002	
M9 x 1	-	-	-		
M10 x 1,0	-	59291	-		
M10 x 1,25	M59310	-	-		
M12 x 1,25	-	59332	-		
M12 x 1,5	-	-	-		
M14 x 1,5	-	59462	59462	50003	
M16 x 1,5	-	-	-		
M18 x 1,5	-	-	-		
M18 x 2	-	-	-		

Phone: +49 (0) 231 / 725 790 -0
Fax: +49 (0) 231 / 725 790 -10
Email: info@hokon-verschlusstechnik.de
Homepage: www.hokon-verschlusstechnik.de

„Recoil“

Hand Werkzeuge
„Zoll“

VIDEO

Gewinde Ø Innen	Zapfenbrecher und Ausdrehwerkzeuge				
					
	magnetisch	mit Feder	pneumatisch	Ausdrehwerkzeuge	
Standard					
2- 56	-	59061	-	50001	-
3- 48	-	59071	-		
4- 40	-	59081	-		50002
5- 40	-	59091	-		
3/16- 32	-	-	-		
6- 32	-	59101	-	50003	
8- 32	-	59121	-	50001	
10- 24	M59140	59141	-	50003	
12- 24			-		
1/4- 20	-	59181	-		
5/16- 18	M59220	59241	-		
3/8- 16	-	59291	-		
7/16- 14	-	-	-		-
1/2- 13	-	59332	59332		
9/16- 12	-	-	-		
5/8- 11	-	-	-		
3/4- 10	-	-	-		
7/8- 9	-	-	-		
1-8	-	-	-		
1 1/8- 7	-	-	-	50004	
1 1/4-7	-	-	-		
1 3/8- 6	-	-	-		
1 1/2- 6	-	-	-		50005
Feingewinde					
3- 56	-	59071	-	50001	
4- 48	-	59081	-	50002	50003
6- 40	-	59101	-		
8- 36	-	59121	-		
10- 32	-	59141	-		
1/4- 28	-	59181	-		
5/16- 24	-	59241	-		
3/8- 24	-	59291	-		
7/16- 20	-	-	-	-	
1/2- 20	-	-	-		
9/16- 18	-	-	-		
5/8- 18	-	-	-		
3/4- 16	-	-	-		
7/8- 14	-	-	-		
1- 12	-	-	-		
1-14	-	-	-	-	
1 1/8- 12	-	-	-	50004	

Phone: +49 (0) 231 / 725 790 -0
Fax: +49 (0) 231 / 725 790 -10
Email: info@hokon-verschlusstechnik.de
Homepage: www.hokon-verschlusstechnik.de

„Recoil“

Sechskant Montagedorn

VIDEO

verwendbar mit:

„elektrischem“ Werkzeug REC-12
„pneumatischem“ Werkzeug REC-10K
„batteriebetriebenem“ Werkzeug REC-20

Gewinde Ø Innen	Art. Nr.	Länge In mm	ØB
Metrisch			
M2 x 0,4	55027	100	8
M2,5 x 0,45	55257	100	8
M3 x 0,5	55037	100	8
M3,5 x 0,6	55357	100	8
M4 x 0,7	55047	100	8
M5 x 0,8	55057	100	10
M6 x 1,0	55067	100	11
M8 x 1,25	55087	100	14
M10 x 1.5	55107	100	14
UNC			
2- 56	53527	100	8
4- 40	53547	100	8
5- 40	53557	100	8
6- 32	53567	100	8
8- 32	53587	100	8
10- 24	53607	100	8
1/4- 20	53047	100	13
5/16- 18	53057	100	14
3/8- 16	53067	100	14
UNF			
10- 32	54607	100	10
1/4- 28	54047	100	11



Gewindegrenzlehrdorne

Gewinde Ø Innen	Art. Nr.
Metrisch	
M2,5- 0,45	65255
M3- 0,5	65035
M4- 0,7	65045
M5- 0,8	65055
M6- 1	65065
M8- 1	67085
M8- 1,25	65085
M10- 1,25	67105
M10- 1,5	65105
M12- 1,75	65125
M14- 2	65145
M16- 2	65165
Zoll	
3- 48	63532
5- 40	63552
12- 24	63622
9/16- 12	63092
10- 32	64602
1/4- 28	64042
5/16- 24	64052
3/8- 24	64062



Phone: +49 (0) 231 / 725 790 -0
Fax: +49 (0) 231 / 725 790 -10
Email: info@hokon-verschlusstechnik.de
Homepage: www.hokon-verschlusstechnik.de

„Recoil“

„Automatische“ Werkzeuge

VIDEO

verwendbar mit: „Pneumatischem“ Werkzeug REC-10
„Elektrischem“ Werkzeug REC-12





Gewinde Ø Innen	Vorspannhülse mit Dorn (FEA)	kleiner Adapter	großer Adapter	HEX-Adapter	Antrieb
Metrisch „Regelgewinde“					
M2,5- 0,45	M8751-2.5-15	M8550R	-	-	REC-10
M3- 0,5	M8751-3-15				
M4- 0,7	M8751-4-15				
M5- 0,8	M8751-5-15				
M6- 1	M8751-6-15				
M8- 1,25	M8755-8-15	-	M85501R		
M10- 1,5	M8751-10-15*				
M12- 1,75	M8751-12-15*				
M16- 2	M8751-16*				
Metrisch „Fein“					
M8- 1	M8751-8-15	M8550R	-	-	REC-10
M10- 1	M8755-10-15*				
M10- 1,25	M8756-10-15*				
M12- 1,25	M8756-12-15*				
M12- 1,5	M8753-12-15*				
M14- 1,5	M8753-14*				

*Auf Anfrage

Phone: +49 (0) 231 / 725 790 -0
Fax: +49 (0) 231 / 725 790 -10
Email: info@hokon-verschlusstechnik.de
Homepage: www.hokon-verschlusstechnik.de

„Recoil“

„Automatische“ Werkzeuge“

VIDEO

verwendbar mit: „Pneumatischem“ Werkzeug REC-10
„Elektrischem“ Werkzeug REC-12





Gewinde Ø Innen	Vorspannhülse mit Dorn (FEA)	kleiner Adapter	großer Adapter	HEX-Adapter	Antrieb
UNC					
2- 56	M8551-02-15	M8550R	-	-	REC-10
4- 40	M8551-04-15				
5- 40	M8551-05-15				
6- 32	M8551-06-15				
8- 32	M8551-2-15				
10- 24	M8551-3-15				
1/4- 20	M8551-4-15				
5/16- 18	M8251-5-15	-	M85501R		
3/8- 16	M8251-6-15*				
7/16- 14	M8251-7-15*				
1/2- 13	M8251-8-15*				
5/8- 11	M8251-9*				
3/4- 10	M8251-10*				
UNF					
6- 40	M8552-06-15	M8550R	-	HEX Adapter	REC-10
10- 32	M8552-3-15				
1/4- 28	M8552-4-15				
5/16- 24	M8252-5-15	-	M85501R		
3/8- 24	M8252-6-15				
7/16- 20	M8252-7-15				
1/2- 20	M8252-8-15				
5/8- 18	M8252-9*		-		
3/4- 16	M8252-10*		-		

*Auf Anfrage

Phone: +49 (0) 231 / 725 790 -0
Fax: +49 (0) 231 / 725 790 -10
Email: info@hokon-verschlusstechnik.de
Homepage: www.hokon-verschlusstechnik.de

„Recoil“

REC-12
elektrisches Werkzeug

VIDEO

Das elektrische Werkzeug REC-12 wurde, für kleine sowie große Produktionsmengen konzipiert und kann für lose oder gegurtete Recoil- Tanged- und Tangless -Einsätze verwendet werden.

Hauptmerkmale:

- Leicht
- Auto reverse Funktion
- Verwendbar für Tanged und Tangless Gewindeeinsätze und Werkzeuge
- Lose oder gegurtet-verwendbar für HEX (FEA-Front- End-Assembly)
- Verwendbar bis zu M6 oder 1/4
- Geringe und hohe Geschwindigkeitsfunktion
- CE-Zertifiziert
- Hartschalengehäuse



REC-10K
pneumatisches Werkzeug

VIDEO

Zur Installation von Tanged und Tangless Gewindeeinsätzen.
Das REC-10K mit Druckluftmotor enthält kleine und große Aufsätze für Recoil-Anwendungen (FEA-Front End Assembly) von M2,5 bis M16 oder 2-56 – 5/8“ und einen Aufsatz passend für 1/4“ Antriebsdorn.
Der Luftregler, die Schmiervorrichtung und das Manometer helfen die Luft zu reinigen und regulieren das Schmiermittel für den Druckluftmotor.

- Passender Standard 1/4“ HEX Antrieb Größenbereich M2 – M12/ 2-56 – 1/2“
- Passender kleiner Adapter Größenbereich (FEA) M2,5 – M6/ 2-56 – 1/4"
- Passender großer Adapter Größenbereich (FEA) M8- M14; 5/16“- 3/4“
- CE-Zertifiziert
- Verpackt in einem Hartschalenkoffer



Phone: +49 (0) 231 / 725 790 -0
Fax: +49 (0) 231 / 725 790 -10
Email: info@hokon-verschlusstechnik.de
Homepage: www.hokon-verschlusstechnik.de

„Recoil“

REC-10K
automatisches Werkzeug
Koffer-Inhalt:

VIDEO

Inhalt	Anzahl
Standard 1/4“ Hex Antrieb	1
Passender kleiner Adapter (FEA)	1
Passender großer Adapter (FEA)	1
Luftregler	1
Schmiervorrichtung	1
Manometer	1
Schlauch	1
Schraubendreher	1
Schraubenschlüssel für Adapter	2
Handbuch mit Stückliste	1





Luftregler/
Schmiervorrichtung



Manometer

HEX
Adapter



kleiner
Adapter

großer Adapter

Frontwerkzeug
(FEA)



Abstandshalter



Abstandshalter

Phone: +49 (0) 231 / 725 790 -0
Fax: +49 (0) 231 / 725 790 -10
Email: info@hokon-verschlusstechnik.de
Homepage: www.hokon-verschlusstechnik.de

„Recoil“

REC-20
batteriebetriebenes Werkzeug

VIDEO

Das REC-20 ein leichtes batteriebetriebenes Werkzeug
für Kleinproduktionen und schwer erreichbare Gewindebohrungen.
Funktioniert vertikal und horizontal in 2 Geschwindigkeitsstufen.
Verwendbar für Recoil Tanged und Tangless Einsätze (M2 – M6 oder 2-56 – 1/4").

- Inklusive Ersatzbatterie
- Passend für 1/4" Sechskant
- Hohe und geringe Geschwindigkeit
- Vorwärts- und Rückwärtsrichtung
- Kupplungsdrehmomentregler
- CE-Zertifiziert
- Hartschalengehäuse





Hex Montagedorn



Rundschaft-
Montagedorn



*Optional
Art.Nr.: CK10AC-Hex



Phone: +49 (0) 231 / 725 790 -0
Fax: +49 (0) 231 / 725 790 -10
Email: info@hokon-verschlusstechnik.de
Homepage: www.hokon-verschlusstechnik.de

HoKon
VERSCHLUSSTECHNIK &
SONDERKONSTRUKTIONEN

Recoil Tangless ®

Maschinen Gewindeeinsätze für Serienfertigung







VIDEO

Phone: +49 (0) 231 / 725 790 -0
Fax: +49 (0) 231 / 725 790 -10
Email: info@hokon-verschlusstechnik.de
Homepage: www.hokon-verschlusstechnik.de

Recoil Tangless ®
Gewindeeinsätze

HoKon
VERSCHLUSSTECHNIK &
SONDERKONSTRUKTIONEN

Recoil Tangless Einsätze der nächste Schritt bei der Entwicklung von Drahtgewindeeinsätzen

Wichtigste Vorteile:

Verbesserte Installationsgeschwindigkeit

- Nach der Installation des Einsatzes muss kein Zapfen abgebrochen werden, sodass eine Phase des Installationsprozesses entfällt; ideal für die automatische Installation bei Anwendungen mit großen Stückzahlen.
- Der Zapfen muss nach der Installation nicht gesucht werden, sodass kein Staubsaugen, Herausziehen oder Zählen der entfernten Zapfen notwendig ist.
- Aufgrund des bidirektionalen Designs ist keine Eindrehorientierung notwendig. Die zeitaufwändige Prüfung der Einsätze vor jeder Installation ist nicht notwendig.

Anpassung der Installation und Flexibilität beim Entfernen

- Zapfenlose Einsätze können leicht justiert, oder nach der ersten Installation wieder entfernt werden, indem Sie das Installationswerkzeug wieder einführen und drehen oder das Ausdrehwerkzeug einführen und zurückdrehen.
- Die Werkzeuge zum Entfernen der zapfenlosen Einsätze berühren die Anwendung nie, sodass keine Schäden wie bei herkömmlichen Entfernungsverfahren auftreten.

Keine Beschädigung fremder Objekte

- Lose Zapfen können das fertige Produkt nicht beschädigen.

In Kombination mit allen Vorteilen der Standard-Drahtgewindeeinsätze von Recoil

Drahtgewindeeinsätze werden benutzt, um Gewinde zu verstärken und die Lebensdauer der Anwendungen zu verlängern. Jeder Einsatz verteilt das Gewicht über den gesamten Bolzen und die Bohrung, sodass der Halt oder der Widerstand beim Herausziehen verbessert wird. Mit der Installation eines Recoil Einsatzes kann eine gleichmäßigere Verteilung der Belastung erreicht werden.

Folgende Arten von Recoil Tangless Einsätzen sind verfügbar:

Frei laufende Einsätze

Auch mit einfachem Handwerkzeug schnell und einfach zu installieren.
Für starke Gewinde in wenig starken Materialien.



Selbstsichernde Einsätze

Geeignet für die Befestigung von Schrauben und Bolzen unter stärksten Vibrationsverhältnissen und bei unterschiedlichen Temperaturbedingungen. Der Einsatz enthält eine Reihe von unterschiedlichen Sicherungsvorrichtungen, die beim Eindrehen einer Schraube oder eines Bolzens radial auseinander gehen, um die Installation des Bolzens zu ermöglichen. Bei der Einführung des Bolzens werden diese geraden Elemente nach außen gebogen und üben Druck auf den Bolzen aus. Dieser Druck wird auf die Seiten des Bolzengewindes ausgeübt, so dass die Kontaktfläche maximiert wird.



Strip-Feed Einsätze

In Verbindung mit dem pneumatischen Installationswerkzeug von Recoil wird jeder Einsatz in einem Plastikstreifen gehalten, der durch einen Schlitz auf der Vorderseite der Installationsnase eingeführt wird. So wird die Produktion mit erhöhten Installationszyklen optimiert und der Anwender nicht so leicht müde.



Tangless Einsätze sollen die spiralförmigen Kupfereinsätze mit Zapfen MA3279 bis MA3281 (Standardgewinde) und MA3329 bis MA3331 (Schließgewinde) ersetzen. Inch MS122076 bis MS124690 (frei laufend) und NASM21209 (Selbstsichernd). Sie werden in Standard STI Löcher mit MA1567 und MIL-I-8846 installiert. Installierte Einsätze sind ein fertiges Gewinde entsprechend den Anforderungen von FED-STD-H28, M Profil, Toleranzklassen 4H oder 5H, sowie metrischen Gewindespezifikationen nach ISO oder MJ Bolzen- und Schraubenprofilen.

Phone: +49 (0) 231 / 725 790 -0
Fax: +49 (0) 231 / 725 790 -10
Email: info@hokon-verschlusstechnik.de
Homepage: www.hokon-verschlusstechnik.de

Recoil Tangless ®
Gewindeeinsätze

Recoil Gewindeeinsätze Kennzeichnungssystem für Teile

Das Kennzeichnungssystem für Recoil-Einsätze benutzt eine logisch aufgebaute fünfstellige Basisnummer. Zur Unterscheidung zwischen speziellen oder nicht-standardmäßigen Besonderheiten werden Zusatzkennzeichen benutzt. Diese Anleitung erklärt den Aufbau der Recoil Teilenummern, sodass Recoil Einsätze aufgrund ihrer Teilenummer identifiziert werden können.

*Bitte informieren Sie sich im technischen Katalog von Recoil über Gewindeschneider und Gewindelehren.

Beispiel-Diagramm für Teilenummern von Recoil-Einsätzen

T L 0 5 0 8 2 A G

- **TL** — Tangless
- **0** — Erste Ziffer = Produktgruppe
  - 0 = Einsätze - frei laufend
  - 1 = Einsätze - selbst sichernd
- **5** — Zweite Ziffer - Gewindetyp
  - 3 = UNC
  - 4 = UNF
  - 5 = METRISCH grob
- **08** — Inch: Dritte und vierte Ziffer = Durchmesser des Gewindes in 1/16
  - Beispiel: 1/4″ = 04, 1/2″ = 08, 1″ = 16
- **08** — Metrisch: Dritte und vierte Ziffer = Durchmesser des Gewindes in 1mm
  - Beispiel: 5mm = 05, 12mm = 12, 24mm = 24
- **2** — Fünfte Ziffer = Länge
  - Länge in 1/2 Durchmesser
  - 2 = 1D
  - 3 = 1,5D
  - 4 = 2D
  - 5 = 2,5D
  - 6 = 3D
- **AG** — Besondere Kennzeichen
  - AG = silberplattiert
  - C = cadmiiert
  - D = Trockenfilm-Lubrikation
  - SF = Strip Feed

Frei laufende Einsätze

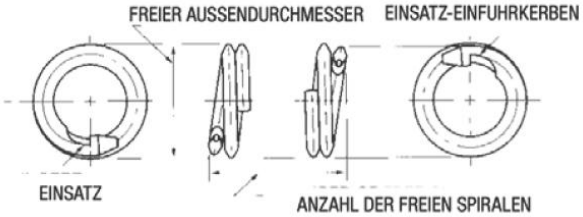

Selbstsichernde Einsätze

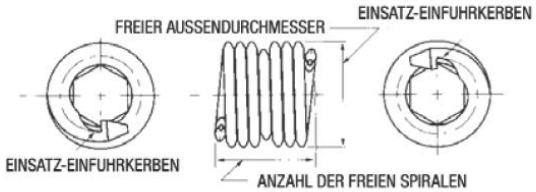

Materialtyp 304 Edelstahl gemäß MA1565 und AS7245
Oberflächenbeschaffenheit ASNI B46.1

Phone: +49 (0) 231 / 725 790 -0
Fax: +49 (0) 231 / 725 790 -10
Email: info@hokon-verschlusstechnik.de
Homepage: www.hokon-verschlusstechnik.de

Recoil Tangless ®

Gewindeeinsätze

Metrische Regelgewinde „Tangless“

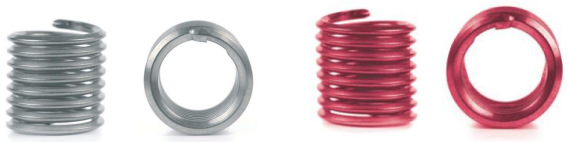

Drahtgewindeeinsätze „Freilaufend“ und „Selbstsichernd“
Satzgewindebohrer Inhalt:

- Vor- Mittel- und Fertigschneider

Gewinde Innen- Ø	Art. Nr.		Längen		Kern- Ø	Außen- Ø	Satzgewinde- bohrer
	Freilaufend	Selbstsichernd	D	mm	Spiralbohrer Ø in mm	in mm	Art. Nr.
M2 x 0,4	TL05022	-	1D	2,0	2,10	-	45024
	TL05023	-	1,5D	3,0			45025
	TL05024	-	2D	4,0			45026
M2,5-0,45	TL05252	-	1D	2,5	2,60	3,08	45254
	TL05253	-	1,5D	3,8			45255
	TL05254	-	2D	5,0			45256
	TL05255	-	2,5D	6,3			
	TL05256	-	3D	7,5			
3 x 0,5	TL05032	TL15032	1D	3,0	3,10	3,65	45034
	TL05033	TL15033	1,5D	4,5			45035
	TL05034	TL15034	2D	6,0			45036
	TL05035	TL15035	2,5D	7,5			
	TL05036	TL15036	3D	9,0			
M4 x 0,7	TL05042	TL15042	1D	4,0	4,10	4,91	45044
	TL05043	TL15043	1,5D	6,0			45045
	TL05044	TL15044	2D	8,0			45046
	TL05045	TL15045	2,5D	10,0			
	TL05046	TL15046	3D	12,0			
M5 x 0,8	TL05052	TL15052	1D	5,0	5,20	6,04	45054
	TL05053	TL15053	1,5D	7,5			45055
	TL05054	TL15054	2D	10,0			45056
	TL05055	TL15055	2,5D	12,5			
	TL05056	TL15056	3D	15,0			
M6 x 1,0	TL05062	TL15062	1D	6,0	6,20	7,30	45064
	TL05063	TL15063	1,5D	9,0			45065
	TL05064	TL15064	2D	12,0			45066
	TL05065	TL15065	2,5D	15,0			
	TL05066	TL15066	3D	18,0			
M8 x 1,25	TL05082	TL15082	1D	8,0	8,20	-	45084
	TL05083	TL15083	1,5D	12,0			45085
	TL05084	TL15084	2D	16,0			45086
	TL05085	TL15085	2,5D	20,0			
	TL05086	TL15086	3D	24,0			
M10 x 1.5	TL05102	TL15102	1D	10,0	10,30	11,95	45104
	TL05103	TL15103	1,5D	15,0			45105
	TL05104	TL15104	2D	20,0			45106
	TL05105	TL15105	2,5D	25,0			
	TL05106	TL15106	3D	30,0			
M12 x 1.75	TL05122	TL15122	1D	12,0	12,40	14,27	45124
	TL05123	TL15123	1,5D	18,0			45125
	TL05124	TL15124	2D	24,0			45126
	TL05125	TL15125	2,5D	30,0			
	TL05126	TL15126	3D	36,0			
M14 x 2,0	TL05142	-	1D	14,0	14,40	16,60	45144
	TL05143	-	1,5D	21,0			45145
	TL05144	-	2D	28,0			45146
M16 x 2,0	TL05162	-	1D	16,0	16,50	18,60	45164
	TL05163	-	1,5D	24,0			45165
	TL05164	-	2D	32,0			45166

Phone: +49 (0) 231 / 725 790 -0
Fax: +49 (0) 231 / 725 790 -10
Email: info@hokon-verschlusstechnik.de
Homepage: www.hokon-verschlusstechnik.de

Recoil Tangless ®
Gewindeeinsätze

Amerikanisches Grobgewinde (UNC)

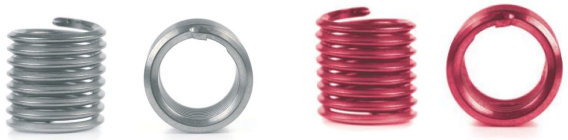

Drahtgewindeeinsätze „Freilaufend“ und „Selbstsichernd“
Satzgewindebohrer Inhalt:

- Vor- Mittel- und Fertigschneider

Gewinde Innen- Ø	Art. Nr.		Längen		Kern-Ø	Außen-Ø	Satzgewinde-bohrer
	Freilaufend	Selbstsichernd	D	mm	Spiralbohrer Ø in mm	in mm	Art. Nr.
2 -56	TL03522	TL13522	1D	2,0	2,3	2,84	43524 43525 43526
	TL03523	TL13523	1,5D	3,0			
	TL03524	TL13524	2D	4,0			
	TL03525	TL13525	2,5D	5,0			
	TL03526	TL13526	3D	6,0			
4 -40	TL03542	TL13542	1D	2,5	3,0	3,67	43544 43545 43546
	TL03543	TL13543	1,5D	3,8			
	TL03544	TL13544	2D	5,0			
	TL03545	TL13545	2,5D	6,3			
	TL03546	TL13546	3D	7,5			
6 -32	TL03562	TL13562	1D	3,5	3,7	4,54	43564 43565 43566
	TL03563	TL13563	1,5D	5,3			
	TL03564	TL13564	2D	7,0			
	TL03565	TL13565	2,5D	8,8			
	TL03566	TL13566	3D	10,5			
8 -32	TL03582	TL13582	1D	4,0	4,4	5,20	43584 43585 43586
	TL03583	TL13583	1,5D	6,0			
	TL03584	TL13584	2D	8,0			
	TL03585	TL13585	2,5D	10,0			
	TL03586	TL13586	3D	12,0			
10 -24	TL03602	TL13602	1D	5,0	5,0	6,20	43604 43605 43606
	TL03603	TL13603	1,5D	7,5			
	TL03604	TL13604	2D	10,0			
	TL03605	TL13605	2,5D	12,5			
	TL03606	TL13606	3D	15,0			
1/4 -20	TL03042	TL13042	1D	7,0	6,7	8,00	43044 43045 43046
	TL03043	TL13043	1,5D	10,5			
	TL03044	TL13044	2D	14,0			
	TL03045	TL13045	2,5D	17,5			
	TL03046	TL13046	3D	21,0			
5/16 -18	TL03052	TL13052	1D	8,0	8,3	9,77	43054 43055 43056
	TL03053	TL13053	1,5D	12,0			
	TL03054	TL13054	2D	16,0			
	TL03055	TL13055	2,5D	20,0			
	TL03056	TL13056	3D	24,0			
3/8 -16	TL03062	TL13062	1D	10,0	9,9	11,59	43064 43065 43066
	TL03063	TL13063	1,5D	15,0			
	TL03064	TL13064	2D	20,0			
	TL03065	TL13065	2,5D	25,0			
	TL03066	TL13066	3D	30,0			
1/2 -13	TL03082	TL13082	1D	11,0	13,0	15,24	43084 43085 43086
	TL03083	TL13083	1,5D	16,5			
	TL03084	TL13084	2D	22,0			
	-	TL13085	2,5D	27,5			
	-	-	3D	33,0			

Phone: +49 (0) 231 / 725 790 -0
Fax: +49 (0) 231 / 725 790 -10
Email: info@hokon-verschlusstechnik.de
Homepage: www.hokon-verschlusstechnik.de

Recoil Tangless ®
Gewindeeinsätze

Amerikanisches Feingewinde (UNF)

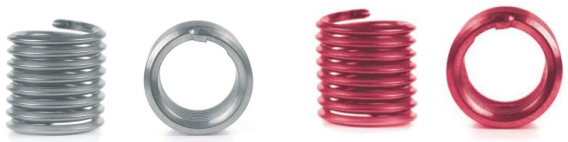

Drahtgewindeeinsätze „Freilaufend“ und „Selbstsichernd“
Satzgewindebohrer Inhalt:

- Vor- Mittel- und Fertigschneider

Gewinde Innen- Ø	Art. Nr.		Längen		Kern- Ø	Außen- Ø	Satzgewinde- bohrer
	Freilaufend	Selbstsichernd	D	mm	Spiralbohrer Ø in mm	in mm	Art. Nr.
10 -32	TL04602	TL14602	1D	5,0	5,1	5,86	44604 44605 44606
	TL04603	TL14603	1,5D	7,5			
	TL04604	TL14604	2D	10,0			
	TL04605	TL14605	2,5D	12,5			
	TL04606	TL14606	3D	15,0			
1/4 -28	TL04042	TL14042	1D	7,0	6,6	7,53	44044 44045 44046
	TL04043	TL14043	1,5D	10,5			
	TL04044	TL14044	2D	14,0			
	TL04045	TL14045	2,5D	17,5			
	TL04046	TL14046	3D	21,0			
5/16 -24	TL04052	TL14052	1D	8,0	8,2	9,31	44054 44055 44056
	TL04053	TL14053	1,5D	12,0			
	TL04054	TL14054	2D	16,0			
	TL04055	TL14055	2,5D	20,0			
	-	TL14056	3D	24,0			
3/8 -24	TL04062	TL14062	1D	10,0	9,8	10,90	44064 44065 44066
	TL04063	TL14063	1,5D	15,0			
	TL04064	TL14064	2D	20,0			
	-	TL14065	2,5D	25,0			
	-	TL14066	3D	30,0			

Phone: +49 (0) 231 / 725 790 -0
Fax: +49 (0) 231 / 725 790 -10
Email: info@hokon-verschlusstechnik.de
Homepage: www.hokon-verschlusstechnik.de

Recoil Tangless ®
Gewindeeinsätze

Metrische Gewinde (Gegurtet)

Drahtgewindeeinsätze „Freilaufend und Selbstsichernd“



Gewinde Innen- Ø	Art. Nr.		Längen		Kern- Ø	Außen- Ø in mm	Gewindebohrer	Rollen Ø in mm	Einsätze pro Gurt
	Frei- laufend	Selbst- sichernd	D	mm	Spiralbohrer Ø in mm		Art. Nr.		
M2,5 x 0,45	TL05252SF	TL15252SF	1D	2,5	2,6	-	45015	200	1000
	TL05253SF	TL15253SF	1,5D	3,8					
	TL05254SF	TL15254SF	2D	5,0					
M3 x 0,5,	TL05032SF	TL15032SF	1D	3	3,10	3,65	45035	200	1000
	TL05033SF	TL15033SF	1,5D	4,5					
	05034	15034	2D	6,0				290	
	05035	15035	2,5D	7,5					
M3,5 x 0,6	TL05352SF	TL15352	1D	3,5	3,60	4,28	45355	200	1000
	TL05353SF	TL15353	1,5D	5,3					
M4 x 0,7	TL05042SF	TL15042SF	1D	4,0	4,10	4,91	45045	200	1000
	TL05043SF	TL15043SF	1,5D	6,0				290	
	TL05044SF	TL15044SF	2D	8,0					
	TL05045SF	TL15045SF	2,5D	10,0					500
	TL05046SF	TL15046SF	3D	12,0					
M5 x 0,8	TL05052SF	TL15052SF	1D	5,0	5,2	6,04	45055	290	1000
	TL05053SF	TL15053SF	1,5D	7,5					
	TL05054SF	TL15054SF	2D	10,0					500
	TL05055SF	TL15055SF	2,5D	12,5					
M6 x 1,0	TL05062SF	TL15062SF	1D	7,0	6,20	7,30	45065	200	500
	TL05063SF	TL15063SF	1,5D	10,5				290	
	TL05064SF	TL15064SF	2D	14,0					
	TL05065SF	TL15065SF	2,5D	15,0					
M8 x 1,25	TL05082SF	TL15082SF	1D	8,0	8,30		45075	290	500
	TL05083SF	TL15083SF	1,5D	12,5				385	
	TL05084SF	TL15084SF	2D	16,0					
M10 x 1.5	TL05102	TL15102SF	1D	10,0	10,30	11,95	45105	385	500
	TL05103	TL15103SF	1,5D	15,0					
	TL05104	TL15104SF	2D	20,0					
M12 -1,75	TL05122SF	TL15122SF	1D	8,0	12,40	14,27	45125	290	125
	TL05123SF	TL15123SF	1,5D	12,0					
	TL05124SF	TL15124SF	2D	16,0					

Phone: +49 (0) 231 / 725 790 -0
Fax: +49 (0) 231 / 725 790 -10
Email: info@hokon-verschlusstechnik.de
Homepage: www.hokon-verschlusstechnik.de

Recoil Tangless ®

Gewindeeinsätze

„Zoll- UNC“ (Gegurtet)

Drahtgewindeeinsätze „Freilaufend und Selbstsichernd“



Gewinde Innen- Ø	Art. Nr.		Längen		Kern-Ø	Außen- Ø in mm	Gewindebohrer	Rollen Ø in mm	Einsätze pro Gurt
	Frei- laufend	Selbst- sichernd	D	mm	Spiralbohrer Ø in mm		Art. Nr.		
2- 56	03522SF	13522SF	1D	2,0	2,3	2,84	43525	200	1000
	03523SF	13523SF	1,5D	3,0					
	03524SF	13524SF	2D	4,0					
3- 48	03532SF	13532SF	1D	2,2	2,7	-	43535	200	1000
	03533SF	13533SF	1,5D	3,3					
	03534SF	13534SF	2D	4,4					
4- 40	03542SF	13542SF	1D	2,5	3,0	-	43545	200	1000
	03543SF	13543SF	1,5D	3,8					
	03544SF	13544SF	2D	5,0				290	
5- 40	03552SF	13552SF	1D	2,5	3,1	3,67	43545	200	1000
	03553SF	13553SF	1,5D	3,8					
	03554SF	13554SF	2D	5,0					
6- 32	03562SF	13562SF	1D	3,5	3,4	4,00	43555	200	1000
	03563SF	13563SF	1,5D	5,3				290	
	03564SF	13564SF	2D	7,0					
8- 32	03582SF	13582SF	1D	4,0	4,4	-	43585	290	1000
	03583SF	13583SF	1,5D	6,0					
	03584SF	13584SF	2D	8,0					
10- 24	03602SF	13602SF	1D	5,0	3,8	4,54	43565	290	1000
	03603SF	13603SF	1,5D	7,5					500
	03604SF	13604SF	2D	10,0					
1/4- 20	03042SF	13042SF	1D	7,0	6,7	8,00	43045	290	500
	03043SF	13043SF	1,5D	10,5					
	03044SF	13044SF	2D	14,0					250
5/16- 18	03052SF	13052SF	1D	8,0	8,3	-	43055	290	250
	03053SF	13053SF	1,5D	12,0					
	03054SF	13054SF	2D	16,0					

Phone: +49 (0) 231 / 725 790 -0
Fax: +49 (0) 231 / 725 790 -10
Email: info@hokon-verschlusstechnik.de
Homepage: www.hokon-verschlusstechnik.de

Recoil Tangless ®

Gewindeeinsätze

Hand-Werkzeuge „Tangless“





Gewinde Ø Innen	Eindrehwerkzeug	Ersatzklinke	Ausdrehwerkzeug
Metrisch			
M2 x 0,4	-	-	50002
M2.2 x 0,45	-	-	
M2.5 x 0,45	TL55251	TL55252K	
M3 x 0,5	TL55031	TL55032K	
M3.5 x 0,6	-	-	
M4 x 0,7	TL55041	TL55042K	
M5 x 0,8	TL55051	TL55052K	50003
M6 x 1,0	TL55061	TL55062K	
M7 x 1,0	-	-	
M8 x 1,25	TL55081	TL55082K	
M10 x 1,5	TL55101	TL55102K	
M12 x 1,75	TL55121	TL55122K	
UNC			
2-56	TL53521	TL53522K	50002
4-40	TL53541	TL53542K	
6-32	TL53561	TL53562K	
8-32	TL53581	TL53582K	
10-24	TL53601*	TL53602K*	
1/4-20	TL53041*	TL53042K*	
5/16-18	TL53051*	TL53052K*	
3/8-16	TL53061*	TL53062K*	
UNF			
10-32	TL54601	TL54602K	50002
1/4-28	TL54041	TL54042K	
5/16-24	TL54051*	TL54052K*	
3/8-24	TL54061*	TL54062K*	

*Auf Anfrage

Phone: +49 (0) 231 / 725 790 -0
Fax: +49 (0) 231 / 725 790 -10
Email: info@hokon-verschlusstechnik.de
Homepage: www.hokon-verschlusstechnik.de

Recoil Tangless ®
Gewindeeinsätze

HEX Montagedorn „Tangless“

verwendbar mit:

Sterngriff
„elektrischem“ Werkzeug REC-12
„Pneumatischem“ Werkzeug REC-10K
„batteriebetriebenem“ Werkzeug REC-20

„Freilaufend und Selbstsichernd“

Gewinde Ø Innen	Art. Nr.			Länge
	Freilaufend	Selbstsichernd	Ersatzklinke	mm
Metrisch				
M2,5 x 0,45	TL55257	TL55257L*	TL55252K	69
M3 x 0,5	TL55037	TL55037L*	TL55032K	69
M4 x 0,7	TL55047	TL55047L*	TL55042K	76
M5 x 0,8	TL55057	TL55057L*	TL55052K	79
M6 x 1,0	TL55067	TL55067L*	TL55062K	78
M8 x 1,25	TL55087	TL55087L*	TL55082K	99
M10 x 1.5	TL55107	TL55107L*	TL55102K	105
M12 x 1.75	TL55127	TL55127L*	TL55122K	115
UNC				
2-56	TL53527	TL53527	TL53522K	70
4-40	TL53547	TL53547	TL53542K	72
6-32	TL53567	TL53567	TL53562K	76
8-32	TL53587	TL53587	TL53582K	76
10-24	TL53607*	TL53607*	TL53602K*	68
1/4-20	TL53047*	TL53047*	TL53042K*	61
5/16-18	TL53057	TL53057	TL53052K	89
3/8-16	TL53067	TL53067	TL53062K	94
UNF				
10-32	TL54607	TL54607L	TL54602K	73

*Auf Anfrage



Sterngriff für Sechskant Eindrehwerkzeuge

	Art. Nr.
Sterngriff	PW3SK



Phone: +49 (0) 231 / 725 790 -0
Fax: +49 (0) 231 / 725 790 -10
Email: info@hokon-verschlusstechnik.de
Homepage: www.hokon-verschlusstechnik.de

Recoil Tangless ®

Gewindeeinsätze

Rundschaft Montagedorn „Tangless“

„Freilaufend und Selbstsichernd“

Gewinde Ø Innen	Art. Nr.			Länge
	Freilaufend	Selbstsichernd	Ersatzklinke	mm
Metrisch				
M2,5 x 0,45	TL55257GH	TL55257LGH*	TL55252K	69
M3 x 0,5	TL55037GH	TL55037LGH*	TL55032K	69
M4 x 0,7	TL55047GH	TL55047LGH*	TL55042K	76
M5 x 0,8	TL55057GH	TL55057LGH*	TL55052K	79
M6 x 1,0	TL55067GH	TL55067LGH*	TL55062K	78
M8 x 1,25	TL55087GH	TL55087LGH*	TL55082K	99
M10 x 1.5	TL55107GH	TL55107LGH*	TL55102K	105
M12 x 1.75	TL55127GH	TL55127LGH*	TL55122K	115
UNC				
2-56	TL53527GH	TL53527	TL53522K	70
4-40	TL53547GH	TL53547	TL53542K	72
6-32	TL53567GH	TL53567	TL53562K	76
8-32	TL53587GH	TL53587	TL53582K	76
10-24	TL53607GH*	TL53607*	TL53602K*	68
1/4-20	TL53047GH*	TL53047*	TL53042K*	61
5/16-18	TL53057GH	TL53057	TL53052K	89
3/8-16	TL53067GH	TL53067	TL53062K	94
UNF				
10-32	TL54607GH	TL54607LGH	TL54602K	

*Auf Anfrage



Griff für Eindrehwerkzeuge

Art. Nr.	
Griff	TL5000



Recoil Tangless ®

Gewindeeinsätze

„Automatische“ Werkzeuge

verwendbar mit: „Pneumatischem“ Werkzeug REC-10
„Elektrischem“ Werkzeug REC-12





Gewinde Ø Innen	Vorspannhülse mit Dorn (FEA)	Ersatzklinke	kleiner Adapter	großer Adapter	HEX-Adapter	Antrieb
Metrisch						
M2,5- 0,45	TL55250	TL55252K	M8550R	-	-	REC-10
M3- 0,5	TL55030	TL55032K				
M4- 0,7	TL55040	TL55042K				
M5- 0,8	TL55050	TL55052K				
M6- 1	TL55060	TL55062K				
M8- 1,25	TL55080	TL55082K	-	M85501R		
M10- 1,5	TL55100*	TL55102K*				
M12- 1,75	TL55120*	TL55122K*				
UNC						
2- 56	TL53520	TL53522K	M8550R	-	-	REC-10
4- 40	TL53540	TL53542K				
6- 32	TL53560	TL53562K				
8- 32	TL53580	TL53582K				
10- 24	TL53600*	TL53602K*				
1/4- 20	TL53040*	TL53042K*				
5/16- 18	TL53050*	TL53052K	-	M85501R		
3/8- 16	TL53060*	TL53062K				
UNF						
10- 32	TL54600	TL54602K	M8550R	-	-	REC-10
1/4- 28	TL54040	TL54042K				
5/16- 24	TL54050	TL54052K	-	M85501R		
3/8- 24	TL54060	TL54062K				
HEX-Metrisch						
M2,5- 0,45	TL55250E*	TL55252K	-	-	HEX Adapter	REC-10 REC-12
M3- 0,5	TL55030E*	TL55032K				
M4- 0,7	TL55040E*	TL55042K				
M5- 0,8	TL55050E*	TL55052K				
M6- 1	TL55060E*	TL55062K				
HEX-UNC						
2- 56	TL53520E*	TL53522K	-	-	HEX Adapter	REC-10 REC-12
4- 40	TL53540E*	TL53542K				
6- 32	TL53560E*	TL53562K				
8- 32	TL53580E*	TL53582K				
10- 24	TL53600E*	TL53602K*				
1/4- 20	TL53040E*	TL53042K*				
HEX-UNF						
10- 32	TL54600E*	TL54602K	-	-	HEX Adapter	REC-10 REC-12
1/4- 28	TL54040E*	TL54042K				

*Auf Anfrage

Phone: +49 (0) 231 / 725 790 -0
Fax: +49 (0) 231 / 725 790 -10
Email: info@hokon-verschlusstechnik.de
Homepage: www.hokon-verschlusstechnik.de

Recoil Tangless ®

Gewindeeinsätze

REC-10K
pneumatisches Werkzeug

VIDEO

Zur Installation von Tanged und Tangless Gewindeeinsätzen.
Das REC-10K mit Druckluftmotor enthält kleine und große Aufsätze für Recoil-Anwendungen (FEA-Front End Assembly) von M2,5 bis M16 oder 2-56 – 5/8“ und einen Aufsatz passend für 1/4“ Antriebsdorn.

- Standard 1/4“ HEX Antrieb Größenbereich
  M2 – M12/ 2-56 – 1/2“
- kleiner Adapter Größenbereich (FEA)
  M2,5 – M6/ 2-56 – 1/4"
- Großer Adapter Größenbereich (FEA)
  M8/ 5/16“- 3/4“
- CE-Zertifiziert



REC-12
elektrisches Werkzeug

Das elektrische Werkzeug REC-12 wurde, für kleine sowie große Produktionsmengen konzipiert und kann für lose oder gegurtete Recoil- Tanged- und Tangless -Einsätze verwendet werden.

Hauptmerkmale:

- Leicht
- Auto reverse Funktion
- Verwendbar für Tanged und Tangless Gewindeeinsätze und Werkzeuge
- Lose oder gegurtet-verwendbar für HEX (FEA-Front- End-Assembly)
- Verwendbar bis zu M6 oder 1/4“
- Geringe und hohe Geschwindigkeitsfunktion
- CE-Zertifiziert

VIDEO



Phone: +49 (0) 231 / 725 790 -0
Fax: +49 (0) 231 / 725 790 -10
Email: info@hokon-verschlusstechnik.de
Homepage: www.hokon-verschlusstechnik.de

Recoil Tangless ®
Gewindeeinsätze

REC-10K
automatisches Werkzeug
Koffer-Inhalt:

VIDEO

Inhalt	Anzahl
Standard 1/4“ Hex Antrieb	1
Passender kleiner Adapter (FEA)	1
Passender großer Adapter (FEA)	1
Luftregler	1
Schmiervorrichtung	1
Manometer	1
Schlauch	1
Schraubendreher	1
Schraubenschlüssel für Adapter	2
Handbuch mit Stückliste	1





Luftregler/
Schmiervorrichtung



Manometer

HEX
Adapter



kleiner
Adapter

großer Adapter

Frontwerkzeug
(FEA)



Abstandshalter



Abstandshalter

Phone: +49 (0) 231 / 725 790 -0
Fax: +49 (0) 231 / 725 790 -10
Email: info@hokon-verschlusstechnik.de
Homepage: www.hokon-verschlusstechnik.de

Recoil Tangless ®

Gewindeeinsätze

REC-20
batteriebetriebenes Werkzeug

VIDEO

Das REC-20 ein leichtes, transportierbares, batteriebetriebenes Werkzeug
für Kleinproduktionen und schwer erreichbare Gewindebohrungen.
Funktioniert vertikal und horizontal in 2 Geschwindigkeitsstufen.
Verwendbar für Recoil Tanged und Tangless Einsätze (M2 – M6 oder 2-56 – 1/4").

- Inklusive Ersatzbatterie
- Passend für 1/4" Hex oder Rundschaft
- Hohe und geringe Geschwindigkeit
- Vorwärts- und Rückwärtsrichtung
- Kupplungsdrehmomentregler
- CE-Zertifiziert
- Hartschalengehäuse





Tanged- Hex Montagedorn



Tangless - Hex Montagedorn





Rundschaft-Montagedorn
verwendbar mit
CK10AC-Hex

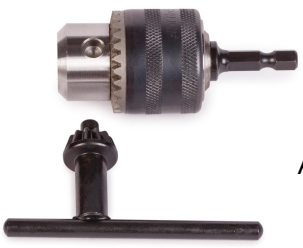

*Optional
Art.Nr.: CK10AC-Hex

Phone: +49 (0) 231 / 725 790 -0
Fax: +49 (0) 231 / 725 790 -10
Email: info@hokon-verschlusstechnik.de
Homepage: www.hokon-verschlusstechnik.de

Recoil Tangless ®

Gewindeeinsätze

Phone: +49 (0) 231 / 725 790 -0
Fax: +49 (0) 231 / 725 790 -10
Email: info@hokon-verschlusstechnik.de
Homepage: www.hokon-verschlusstechnik.de


ARCONIC

Inhaltsverzeichnis

Seite

Allgemeine Informationen A-2
Wichtige Informationen zu **KEENSERTS®** ..... A-3 - A-4

Montage-Anleitung A-5
Serie KNCM (Miniaturausführung metrisch) B-1
Serie KNM (Normalausführung metrisch) B-2
Serie KNHM (schwere Ausführung metrisch) ..... B-3 - B-4
Serie KNCA (Miniaturausführung zöllig) C-1
Serie KNJ (Normalausführung zöllig) ..... C-2 - C-3
Serie KNHJ (schwere Ausführung zöllig) ..... C-4 - C-7
Serie KNHXHJ (extra schwere Ausführung zöllig) ..... C-8 - C-11

KEENSERTS® POWER TOOLS D-1
Eigenschaften D-2
Technische Daten und Inhalt D-3
Mundstücke D-4
Installationsprozess D-5
Verfügbare Mundstücke ..... D-6 - D-7

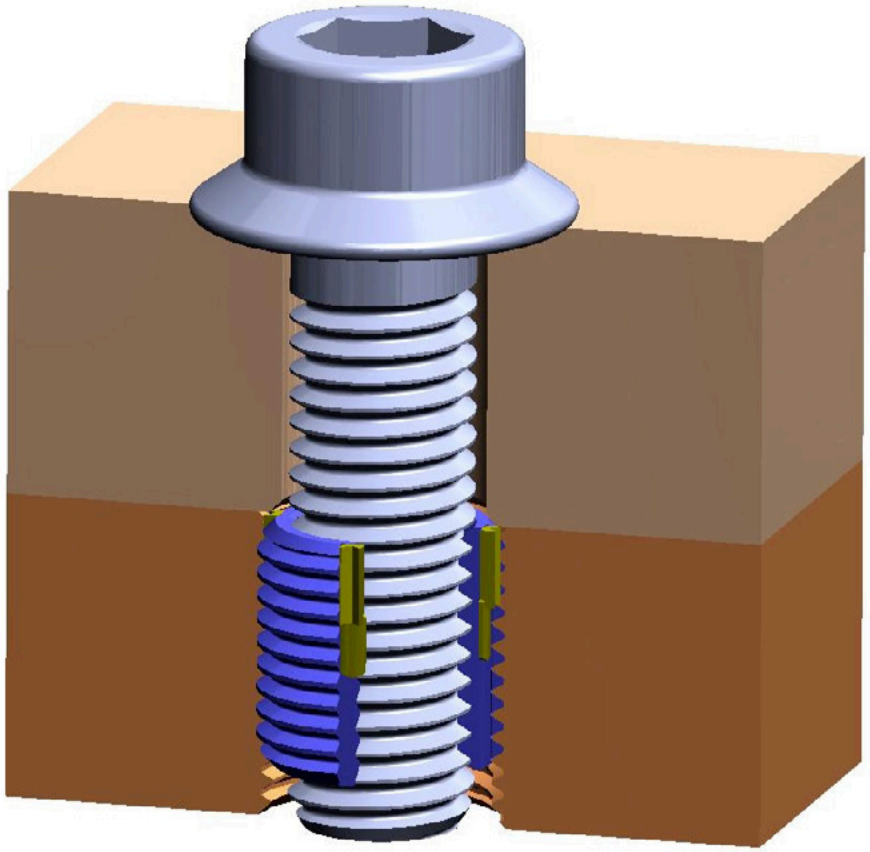

Der Markenname Camloc wurde bereits im Jahr 1937 eingeführt. Seitdem haben sich die von uns vertriebenen Systeme in vielfältigen Anwendungen und in allen nur denkbaren Industriebereichen bewährt.

Profitieren Sie von über 75 Jahren Erfahrung im Bereich der Verschlusstechnik.

Kundennähe, Umweltbewusstsein und Qualität sind und bleiben dabei die wichtigsten Merkmale unserer Dienstleistungen und Produkte.



bsi.

By Royal Charter

Certificate of Registration

QUALITY MANAGEMENT SYSTEM - ISO/TS 16949:2009

This is to certify that:

Alcoa Fastening Systems
Kelkheim Operations
Fairchild Fasteners Europe-Camloc GmbH
Industriestrasse 6
65779 Kelkheim
Germany

Holds Certificate No: **TS 515931**

and operates a Quality Management System which complies with the requirements of ISO/TS 16949:2009 for the following scope:

Design and manufacture of fasteners and fastener solutions.

For and on behalf of BSI:

Frank Lee, EMEA Compliance & Risk Director

Issue Date: 07/04/2016 Latest Issue: 07/04/2016 Expiry Date: 14/09/2018

IATF Number: 0235681

Page: 1 of 1

..making excellence a habit."

This certificate was issued electronically and remains the property of BSI and is bound by the conditions of contract.
An electronic certificate can be authenticated online.
Printed copies can be validated at www.bsi-global.com/ClientDirectory or telephone +44 (0)20 8996 7033.
Further clarifications regarding the scope of this certificate and the applicability of ISO/TS16949 requirements may be obtained by consulting the organization.

IATF Contracted Office: BSI Group Americas Inc., 12950 Worldgate Drive, Suite 800, Herndon, VA 20170-6007 USA.

BSI (EMEA) Headquarters: 389 Chiswick High Road, London, W4 4AL, United Kingdom

ISO/TS 16949: 2009



bsi.

By Royal Charter

Zertifikat

UMWELTMANAGEMENTSYSTEM - ISO 14001:2004

Hiermit wird bestätigt dass:

Alcoa Fastening Systems & Rings
Kelkheim Operations
Fairchild Fasteners Europe-Camloc GmbH
Industriestrasse 6
65779 Kelkheim
Deutschland

Inhaber des Zertifikates Nr. **EMS 518280**

ein Umweltmanagementsystem gemäß ISO 14001:2004 für den folgenden Geltungsbereich anwendet:

Entwickeln und Herstellen von Verschlüssen und Sonderkonstruktionen der Verschlusstechnik

Für und im Namen von BSI:

Frank Lee, EMEA Compliance & Risk Director

Ursprünglich zertifiziert: 05/07/2007 Start Datum: 18/03/2016
Letzte Ausgabe: 16/03/2016 Ablaufdatum: 14/09/2018

Seite: 1 von 1

..making excellence a habit."

Dieses Zertifikat wurde elektronisch erstellt und bleibt Eigentum der BSI und ist an die Vertragsbedingungen gebunden.
Ein elektronisches Zertifikat kann online bestätigt werden.
Kopien können auf www.bsigroup.de/de/Audit-und-Zertifizierung/Kundenverzeichnis oder per Telefon +49 (0)69 22 228 9200 bestätigt werden.

Information and Contact: BSI, Kitemark Court, Davy Avenue, Knowlhill, Milton Keynes MK5 8PP. Tel: + 44 845 080 9000
BSI Assurance UK Limited, registered in England under number 7805321 at 389 Chiswick High Road, London W4 4AL, UK.
Ein Mitglied der BSI Unternehmensgruppe

DIN EN ISO 14001: 2004

Ihr Arconic Fastening Systems & Rings Team

Allgemeine Hinweise zum Katalog:

Technische Änderungen vorbehalten. Alle Maße in mm. Alle Informationen sind nach bestem Wissen dargestellt. Für Nachteile, die sich aus eventuellen Druckfehlern oder fehlerhafter Angaben ergeben, wird keine Haftung übernommen.

Gewindeeinsätze

KEENSERTS® sind hochbelastbare Gewindeeinsätze aus rostfreiem Stahl 1.4305 oder AISI303. Sie sind nach EN 2516 oder AMS 2700 passiviert. Unser Lieferprogramm umfasst **KEENSERTS®** Gewindeeinsätze mit metrischen und zölligen Gewindeabmessungen, Sondergrößen sind auf Anfrage möglich.

KEENSERTS® werden in Leichtmetall, Stahl und Metallguß eingesetzt, um größere Kräfte in diese Materialien einleiten zu können. Weiterhin finden sie Anwendung bei Reparaturen, wenn defekte Gewinde mit gleichbleibendem Nenndurchmesser erneuert werden müssen.

KEENSERTS® sind verschleißarm, somit ist ein vielfaches Anziehen und Lösen der Schraubverbindung möglich. Gewindeeinsätze mit Innengewindesicherung werden mit einem Trockenschmierfilm auf der Oberfläche geliefert, der verhindert, dass die Schraube im Bereich der Innengewindesicherung frisst.

KEENSERTS® sind nach der Montage durch ihre Sicherungskeile, gefertigt aus rostfreiem Stahl nach AISI 302, verdreh- und vibrationsgesichert.

KEENSERTS® werden, abhängig von der Gewindegröße, mit 2 oder 4 vormontierten Sicherungskeilen geliefert. Diese werden während der Montage in den Grundwerkstoff gedrückt und ergeben eine formschlüssige Verbindung. Im Bereich der Sicherungskeile kann das Außengewinde nicht mit einem Gewindelehrring nach DIN geprüft werden.

Die Auszugskraft der **KEENSERTS®** berechnet sich wie folgt:

Auszugskraft (N) = Flankenscherfläche (mm^2) x Scherfestigkeit des Werkstückes (N/mm^2)

Die Werte der Flankenscherfläche sind in den Abmessungstabellen angegeben und gelten für voll eingeschraubte **KEENSERTS®**.

Klicken Sie hier:

Camloc KEENSERTS® (Youtubelink)

Teil-Nr. Beispiele:

Die Teil-Nr. für metrische **KEENSERTS®** setzt sich wie folgt zusammen:

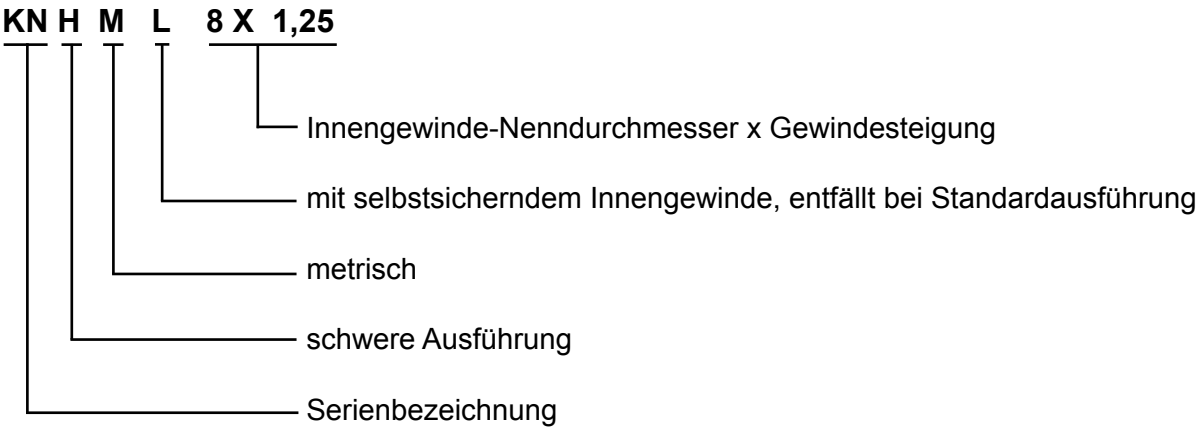

Die Teil-Nr. für zöllige **KEENSERTS®** setzt sich wie folgt zusammen:

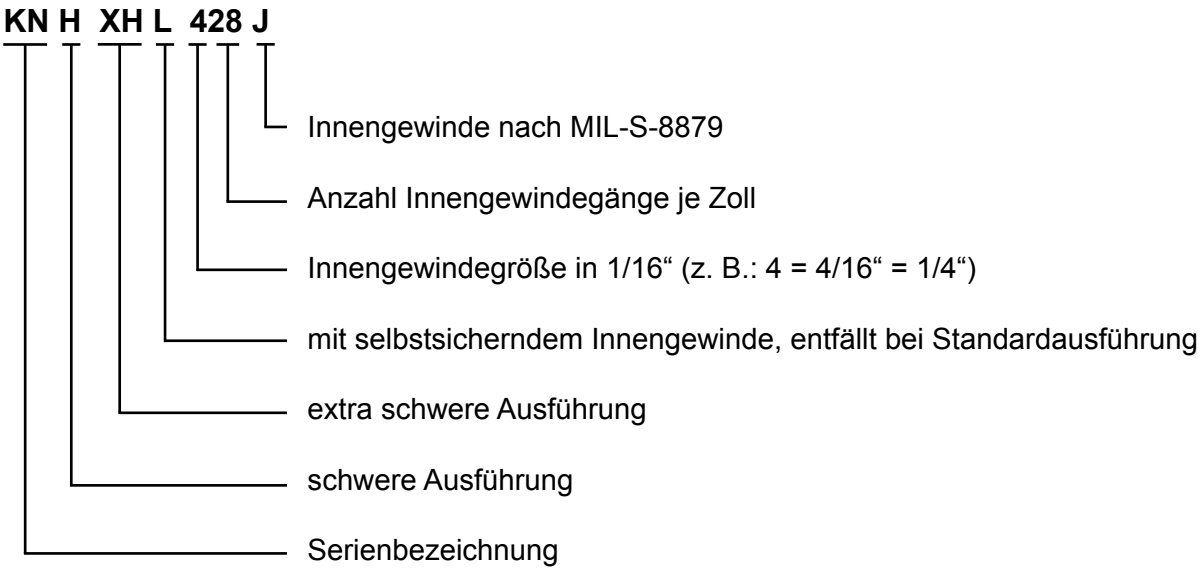

Einbau:

Bohren	- mit Standardbohrer
Senken	- mit Kegelsenker (80° - 100°)
Gewinde-schneiden	- mit Standard-Gewindebohrer
Einschrauben	- von Hand oder mit Montagewerkzeug (siehe Tabellen Seiten B-1 bis B-4)
Sichern	- die Sicherungskeile werden mit Montagewerkzeug und Hammer (siehe Abbildung) oder einer Presse eingetrieben

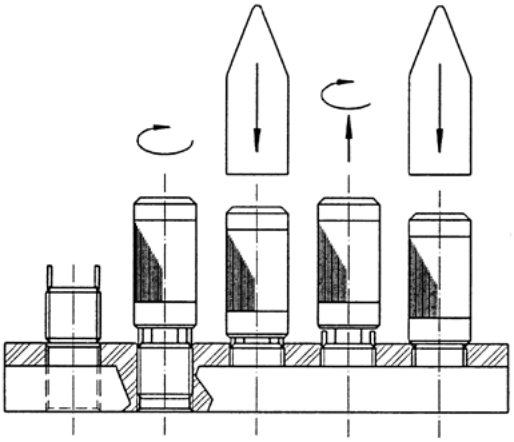

Die Einbautiefe des Gewindeeinsatzes wird durch die vormontierten Sicherungskeile bestimmt.
Die Einschraubtiefe des **KEENSERTS®** richtet sich nach der Tiefe der Senkung.

Keilnuten vorräumen:



Für feste Werkstoffe mit einer Härte größer 30 HRC ist ein Nutenschlagdorn zum Vorräumen der Keilnuten erforderlich.
Der **KEENSERTS®**-Gewindeeinsatz wird eingeschraubt, die Position der Keile markiert und wieder ausgeschraubt. Der Nutenschlagdorn wird mit seinen Räummessern auf die markierte Stelle aufgesetzt und mit Hammerschlägen in den Werkstoff getrieben. Anschließend kann der **KEENSERTS®** Gewindeeinsatz montiert werden.

Erhältlich ab einem metrischen Außengewinde von M5 und einem zölligen Außengewinde von 1/4“.

Ausbau:

1. Bohren
Maße siehe Tab.
Seite B1 bis B4

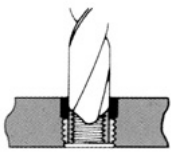

2. Sicherungs-keile nach innen abbrechen

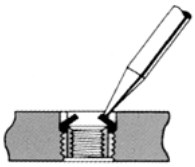

3. **KEENSERTS®** mit Bolzenzieher ausschrauben

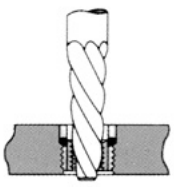

4. Neuen **KEENSERTS®** einbauen (wie oben beschrieben)

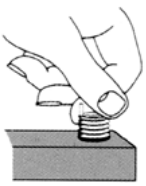

Serie KNCM

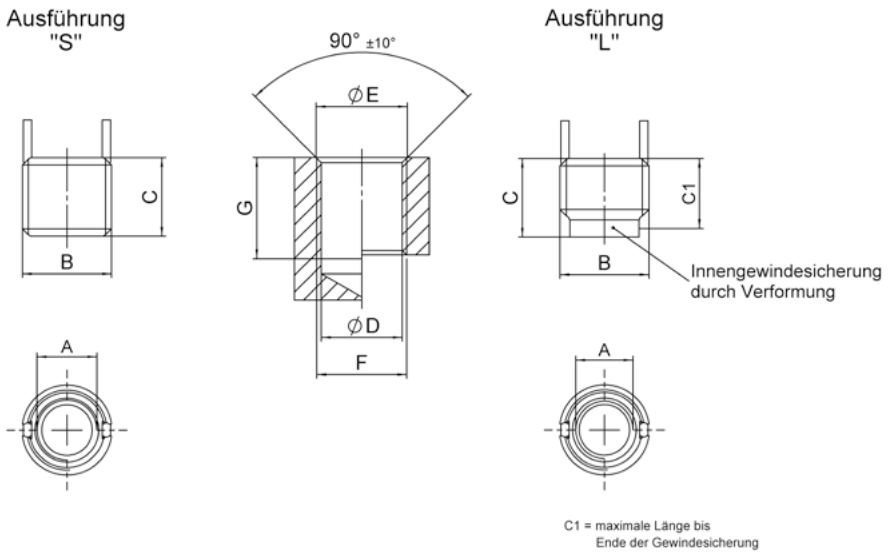

Teil-Nr.		Abmessungen				
Standard "S"	Selbstsichernd "L"	Gewinde A Ø A Tol.- 5H	Gewinde B Ø B Tol.- 4h	Flanken-scherfläche mm²	C ± 0,25	C1
KNCM2X0,4		M2X0,4	M4X0,7	16,5	3	
	KNCML2X0,4			10,3		2,2
KNCM2,5X0,45		M2,5X0,45	M4,5X0,75	26,5	3,8	
	KNCML2,5X0,45			15,9		2,7
KNCM3X0,5		M3X0,5	M5X0,8	33,1	4,25	
	KNCML3X0,5			21,4		3,1
KNCM4X0,7		M4X0,7	M6X0,75	58,4	5,25	
	KNCML4X0,7			42,9		4,1

Teil-Nr.	Einbaumaße					Ausbaumaß	
	Ø D modifizierter Kern-Ø	Ø E Senk- Ø +0,25	Gewinde F		Handeinbau-werkzeug Teil-Nr.	Bohrung	
			Ø F Tol.- 6H	G min.		Ø	Tiefe
KNCM2X0,4	3,4 +0,080 -0,025	4,1	M4X0,7	4,0	KRTM2-01	2,8	2,00
KNCML2X0,4							
KNCM2,5X0,45	3,9 +0,080 -0,025	4,6	M4,5X0,75	5,0	KRTM2,5-01	3,0	2,00
KNCML2,5X0,45							
KNCM3X0,5	4,4 +0,080 -0,025	5,1	M5X0,8	5,5	KRTM3-01	3,5	2,25
KNCML3X0,5							
KNCM4X0,7	5,5 +0,080 -0,025	6,1	M6X0,75	6,5	KRTM4-01	4,6	2,50
KNCML4X0,7							

Serie KNM

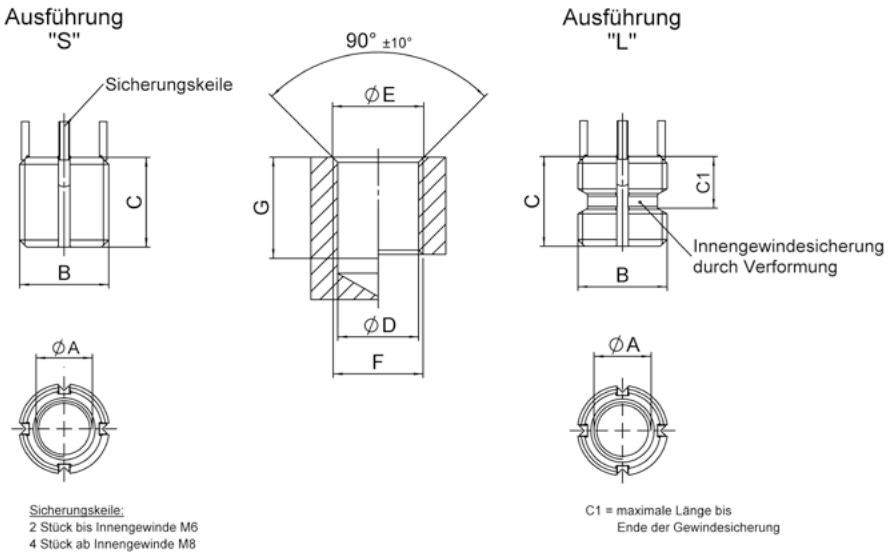

Sicherungskeile:
2 Stück bis Innengewinde M6
4 Stück ab Innengewinde M8

C1 = maximale Länge bis
Ende der Gewindesicherung

Teil-Nr.		Abmessungen				
Standard "S"	Selbstsichernd "L"	Gewinde A Ø A Tol.- 5H	Gewinde B Ø B Tol.- 4h	Flanken-scherfläche mm²	C ± 0,30	C1
KNM5X0,8		M5X0,8	M8X1,25	104,9	8	
	KNML5X0,8			83,1		7,6
KNM6X1,0		M6X1,0	M10X1,25	177,7	10	
	KNML6X1,0			152,7		8,2
KNM8X1,25		M8X1,25	M12X1,25	266,7	12	
	KNML8X1,25			242,7		9,5
KNM10X1,5		M10X1,5	M14X1,5	341,6	14	
	KNML10X1,5			316,4		10,0
KNM12X1,75		M12X1,75	M16X1,5	470,2	16	
	KNML12X1,75			441,4		11,2

Teil-Nr.	Einbaumaße					Ausbaumaß	
	Ø D modifizierter Kern-Ø	Ø E Senk- Ø +0,25	Gewinde F		Handeinbau-werkzeug Teil-Nr.	Bohrung	
			Ø F Tol.- 6H	G min.		Ø	Tiefe
KNM5X0,8	6,90 +0,100 -0,025	8,25	M8X1,25	9,5	KRTM5-01	5,5	4,00
KNML5X0,8							
KNM6X1,0	8,80 +0,100 -0,025	10,25	M10X1,25	11,5	KRTM6-01	7,5	4,75
KNML6X1,0							
KNM8X1,25	10,80 +0,100 -0,025	12,25	M12X1,25	13,5	KRTM8-01	9,5	4,75
KNML8X1,25							
KNM10X1,5	12,80 +0,130 -0,025	14,25	M14X1,5	15,5	KRTM10-01	11,5	4,75
KNML10X1,5							
KNM12X1,75	14,75 +0,130 -0,025	16,25	M16X1,5	17,5	KRTM12-01	13,5	4,75
KNML12X1,75							

Serie KNHM

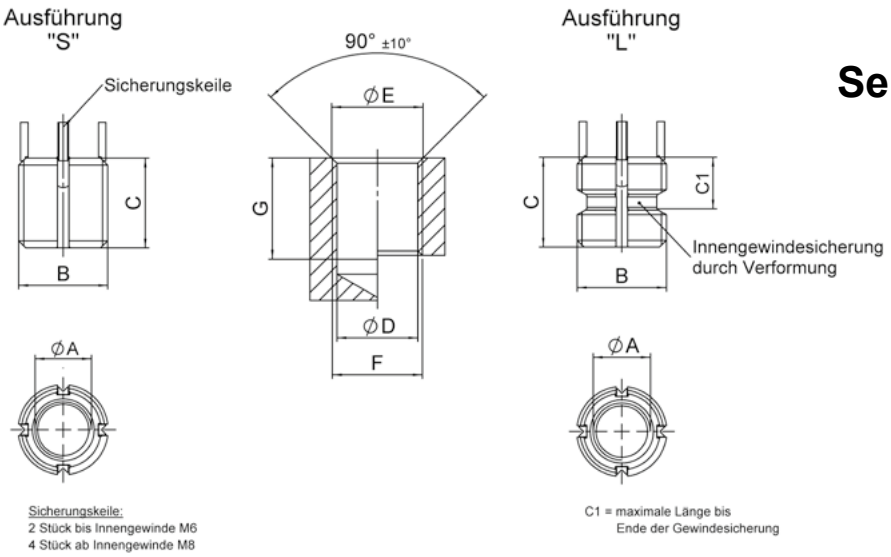

Teil-Nr.		Abmessungen				
Standard "S"	Selbstsichernd "L"	Gewinde A Ø A Tol.- 5H	Gewinde B Ø B Tol.- 4h	Flanken-scherfläche mm²	C ± 0,30	C1
KNHM4X0,7		M4X0,7	M8X1,25	104,9	8	
	KNHML4X0,7			83,1		8,0
KNHM5X0,8		M5X0,8	M10X1,25	177,7	10	
	KNHML5X0,8			152,7		8,7
KNHM6X1,0		M6X1,0	M12X1,25	266,7	12	
	KNHML6X1,0			242,5		9,5
KNHM8X1,25		M8X1,25	M14X1,5	341,6	14	
	KNHML8X1,25			316,4		10,0
KNHM10X1,5		M10X1,5	M16X1,5	470,2	16	
	KNHML10X1,5			441,4		10,0
KNHM12X1,75		M12X1,75	M18X1,5	608,5	18	
	KNHML12X1,75			561,8		10,7

Teil-Nr.	Einbaumaße					Ausbaumaß	
	Ø D modifizierter Kern-Ø	Ø E Senk- Ø +0,25	Gewinde F		Handeinbau-werkzeug Teil-Nr.	Bohrung	
			Ø F Tol.- 6H	G min.		Ø	Tiefe
KNHM4X0,7	6,90 +0,100 -0,025	8,25	M8X1,25	9,5	KRTM4-02	5,5	4,00
KNHML4X0,7							
KNHM5X0,8	8,80 +0,100 -0,025	10,25	M10X1,25	12,5	KRTM5-02	7,5	4,75
KNHML5X0,8							
KNHM6X1,0	10,80 +0,100 -0,025	12,25	M12X1,25	14,5	KRTM6-02	9,5	4,75
KNHML6X1,0							
KNHM8X1,25	12,80 +0,130 -0,025	14,25	M14X1,5	16,5	KRTM8-02	11,5	4,75
KNHML8X1,25							
KNHM10X1,5	14,75 +0,130 -0,025	16,25	M16X1,5	18,5	KRTM10-02	13,5	4,75
KNHML10X1,5							
KNHM12X1,75	16,75 +0,130 -0,025	18,25	M18X1,5	20,5	KRTM12-02	15,5	4,75
KNHML12X1,75							

Serie KNHM

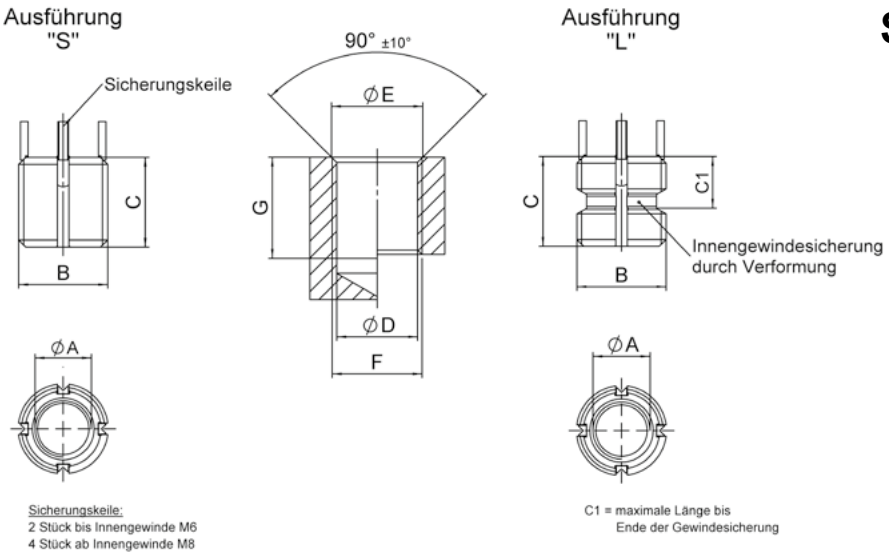

Teil-Nr.		Abmessungen				
Standard "S"	Selbstsichernd "L"	Gewinde A Ø A Tol.- 5H	Gewinde B Ø B Tol.- 4h	Flanken-scherfläche mm²	C ± 0,30	C1
KNHM14X2,0		M14X2,0	M20X1,5	770,5	20	
	KNHML14X2,0			724,4		12,4
KNHM16X2,0		M16X2,0	M22X1,5	896,8	22	
	KNHML16X2,0			855,2		12,4
KNHM18X1,5		M18X1,5	M24X1,5	1084,4	24	
	KNHML18X1,5			1051,5		16,8
KNHM20X2,5		M20X2,5	M30X2,0	1774,3	30	
	KNHML20X2,5			1736,4		17,5
KNHM24X3,0		M24X3,0	M33X2,0	2189,4	33	
	KNHML24X3,0			2161,9		19,0

Teil-Nr.	Einbaumaße					Ausbaumaß	
	Ø D modifizierter Kern-Ø	Ø E Senk- Ø +0,25	Gewinde F		Handeinbau-werkzeug Teil-Nr.	Bohrung	
			Ø F Tol.- 6H	G min.		Ø	Tiefe
KNHM14X2,0	18,75 +0,130 -0,025	20,25	M20X1,5	22,5	KRTM14-02	17,50	4,75
KNHML14X2,0							
KNHM16X2,0	20,50 +0,130 -0,025	22,25	M22X1,5	24,5	KRTM16-02	17,75	6,35
KNHML16X2,0							
KNHM18X1,5	22,50 +0,130 -0,025	24,25	M24X1,5	26,5	KRTM18-02	19,75	6,35
KNHML18X1,5							
KNHM20X2,5	28,00 +0,130 -0,025	30,25	M30X2,0	34,5	KRTM20-02	25,75	6,35
KNHML20X2,5							
KNHM24X3,0	31,00 +0,130 -0,025	33,25	M33X2,0	37,5	THM24	28,75	6,35
KNHML24X3,0							

Serie KNCA

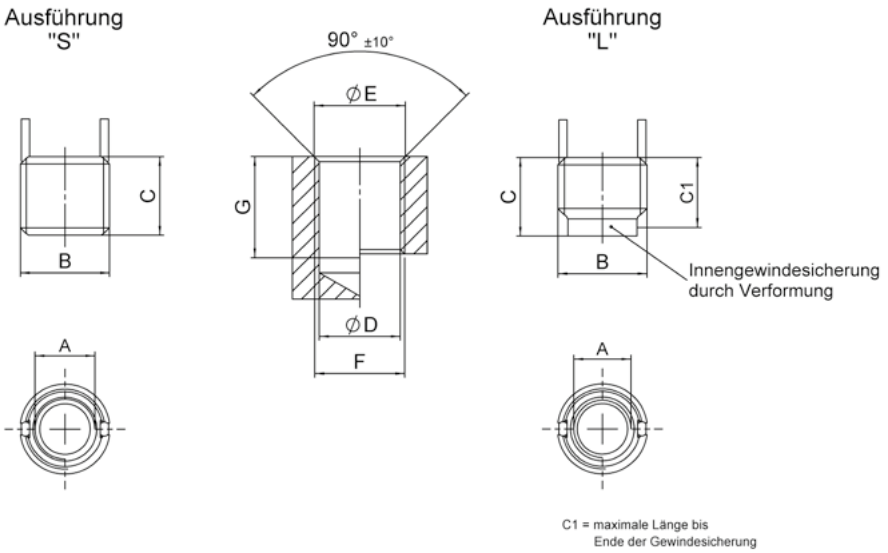

Teil-Nr.		Abmessungen				
Standard "S"	Selbstsichernd "L"	Gewinde A Ø A	Gewinde B Ø B	Flanken-scherfläche inch² (mm²)	C inch (mm)	C1 inch (mm)
KNCA0256J		2-56" UNJC-3B	8-32" UNC-3A	0,0157 (10,1)	0,12 (3,05)	0,088 (2,24)
KNCA0440J		4-40" UNJC-3B	10-32" UNF-2A	0,0302 (19,5)	0,17 (4,32)	0,125 (3,18)
	KNCAL0440J			0,0302 (19,5)		0,125 (3,18)
KNC0632J		6-32" UNJC-3B	12-28" UNF-2A	0,0329 (21,2)	0,17 (4,32)	0,125 (3,18)
	KNCL0632J			0,0329 (21,2)		0,125 (3,18)
KNCA0832J		8-32" UNJC-3B	1/4-28" UNF-2A	0,0669 (43,2)	0,22 (5,59)	0,175 (4,45)
	KNCAL0832J			0,0669 (43,2)		0,175 (4,45)

Teil-Nr.	Einbaumaße					Ausbaumaß	
	Ø D Kern-Ø inch	Ø E Senk-Ø inch	Gewinde F		Handeinbau-werkzeug Teil-Nr.	Bohrung	
			Ø F	G min. inch (mm)		Ø inch (mm)	Tiefe inch (mm)
KNCA0256J	.134 +0,003 -0,001	.166 +.001 -.000	8-32 UNC-2B	0,140 (3,56)	TKNC02	0,113 (2,87)	1/16 (1,59)
KNCA0440J	.161 +0,003 -0,001	.194 +.001 -.000	10-32 UNF-2B	0,160 (4,06)	TKNC04	0,136 (3,45)	3/32 (2,38)
KNCAL0440J							
KNC0632J	.187 +0,003 -0,001	.220 +.001 -.000	12-28 UNF-2B	0,160 (4,06)	TKNC06	0,159 (4,04)	3/32 (2,38)
KNCL0632J							
KNCA0832J	.228 +0,003 -0,001	.255 +.001 -.000	1/4-28 UNF-2B	0,210 (5,33)	TKNC08	0,199 (5,05)	1/8 (3,18)
KNCAL0832J							

Serie KNJ

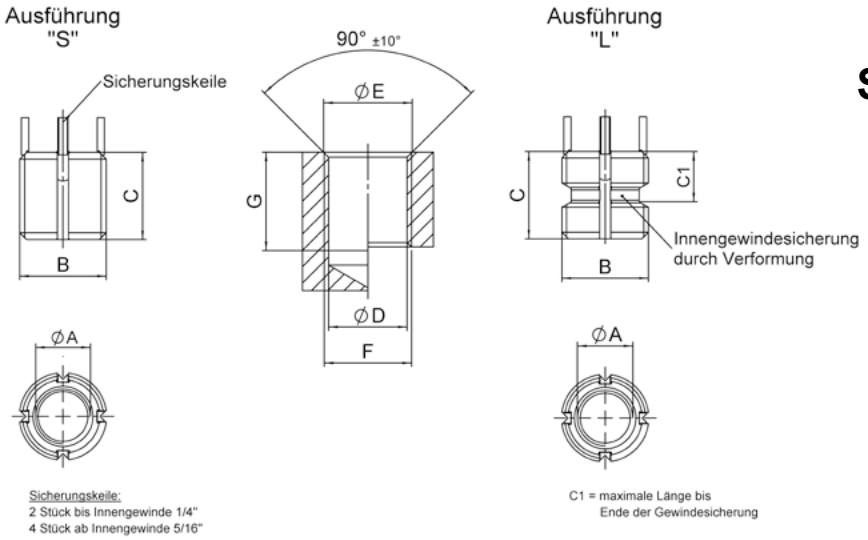

Teil-Nr.		Abmessungen				
Standard "S"	Selbstsichernd "L"	Gewinde A Ø A Tol.- 3B	Gewinde B Ø B Tol.- 2A mod.	Flanken-scherfläche inch² (mm²)	C inch (mm)	C1 inch (mm)
KN1032J		10-32	5/16-18	0,1517 (97,9)	0,31 (7,87)	
	KNL1032J			0,0945 (61,0)		0,31 (7,87)
KN1024J		10-24	5/16-18	0,1517 (97,9)	0,31 (7,87)	
	KNL1024J			0,0945 (61,0)		0,31 (7,87)
KN428J		1/4-28	3/8-16	0,2371 (153,0)	0,37 (9,40)	
	KNL428J			0,1726 (111,4)		0,33 (8,38)
KN420J		1/4-20	3/8-16	0,2371 (153,0)	0,37 (9,40)	
	KNL420J			0,1726 (111,4)		0,36 (9,14)
KN524J		5/16-24	7/16-14	0,3049 (196,7)	0,43 (10,9)	
	KNL524J			0,2321 (149,7)		0,34 (8,64)
KN518J		5/16-18	7/16-14	0,3049 (196,7)	0,43 (10,9)	
	KNL518J			0,2321 (149,7)		0,37 (9,40)

Teil-Nr.	Einbaumaße					Ausbaumaß	
	Ø D Kern-Ø inch (mm)	Ø E Senk-Ø inch +0,01 (mm)	Gewinde F		Handeinbau-werkzeug Teil-Nr.	Bohrung	
			Ø F Tol. - 2B	G min. inch (mm)		Ø inch (mm)	Tiefe inch (mm)
KN1032J	0,272 (6,91)	0,323 (8,20)	5/16-18	0,37 (9,4)	TD1032L	7/32 (5,56)	5/32 (3,97)
KNL1032J							
KN1024J	0,272 (6,91)	0,323 (8,20)	5/16-18	0,37 (9,4)	TD1024L	7/32 (5,56)	5/32 (3,97)
KNL1024J							
KN428J	0,332 (8,43)	0,385 (9,78)	3/8-16	0,43 (10,9)	TD428L	9/32 (7,14)	3/16 (4,76)
KNL428J							
KN420J	0,332 (8,43)	0,385 (9,78)	3/8-16	0,43 (10,9)	TD420L	9/32 (7,14)	3/16 (4,76)
KNL420J							
KN524J	0,397 (10,08)	0,447 (11,35)	7/16-14	0,50 (12,7)	TD524L	11/32 (8,73)	3/16 (4,76)
KNL524J							
KN518J	0,397 (10,08)	0,447 (11,35)	7/16-14	0,50 (12,7)	TD518L	11/32 (8,73)	3/16 (4,76)
KNL518J							

Serie KNJ

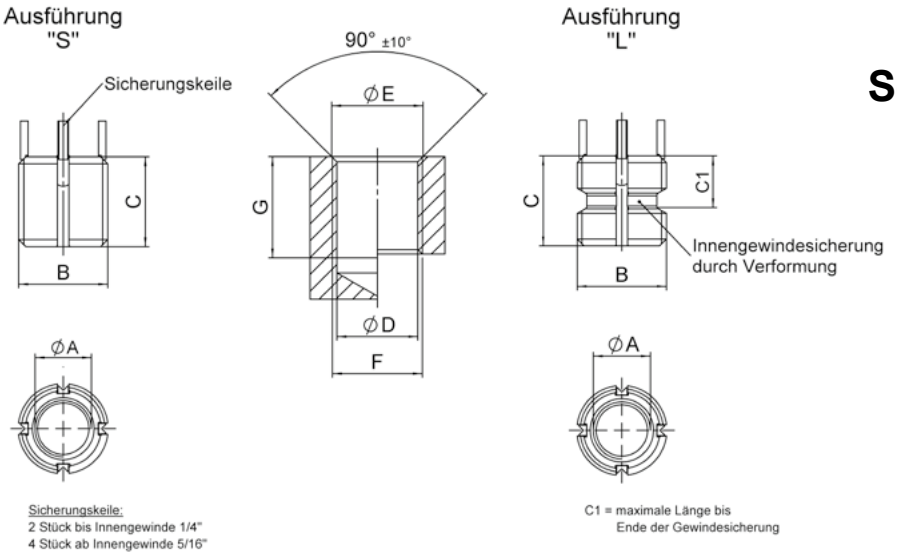

Teil-Nr.		Abmessungen				
Standard "S"	Selbstsichernd "L"	Gewinde A Ø A Tol.- 3B	Gewinde B Ø B Tol.- 2A mod.	Flanken-scherfläche inch² (mm²)	C inch (mm)	C1 inch (mm)
KN624J		3/8-24	1/2-13	0,4299 (277,4)	0,50 (12,7)	
	KNL624J			0,3366 (217,2)		0,36 (9,14)
KN616J		3/8-16	1/2-13	0,4299 (277,4)	0,50 (12,7)	
	KNL616J			0,3366 (217,2)		0,40 (10,16)
KN720J		7/16-20	9/16-12	0,5665 (365,5)	0,56 (14,2)	
	KNL720J			0,4606 (297,2)		0,41 (10,41)
KN714J		7/16-14	9/16-12	0,5665 (365,5)	0,56 (14,2)	
	KNL714J			0,4606 (297,2)		0,45 (11,43)
KN820J		1/2-20	5/8-11	0,7175 (462,9)	0,62 (15,8)	
	KNL820J			0,5906 (381,0)		0,42 (10,67)
KN813J		1/2-13	5/8-11	0,7175 (462,9)	0,62 (15,8)	
	KNL813J			0,5906 (381,0)		0,47 (11,94)

Teil-Nr.	Einbaumaße					Ausbaumaß	
	Ø D Kern-Ø inch (mm)	Ø E Senk-Ø inch +0,01 (mm)	Gewinde F		Handeinbau-werkzeug Teil-Nr.	Bohrung	
			Ø F Tol.- 2B	G min. inch (mm)		Ø inch (mm)	Tiefe inch (mm)
KN624J	0,453 (11,51)	0,510 (12,95)	1/2-13	0,56 (14,2)	TD624L	13/32 (10,32)	3/16 (4,76)
KNL624J							
KN616J	0,453 (11,51)	0,510 (12,95)	1/2-13	0,56 (14,2)	TD616L	13/32 (10,32)	3/16 (4,76)
KNL616J							
KN720J	0,516 (13,11)	0,572 (14,53)	9/16-12	0,62 (15,7)	TD720-L	15/32 (11,91)	3/16 (4,76)
KNL720J							
KN714J	0,516 (13,11)	0,572 (14,53)	9/16-12	0,62 (15,7)	TD714L	15/32 (11,91)	3/16 (4,76)
KNL714J							
KN820J	0,578 (14,68)	0,635 (16,13)	5/8-11	0,68 (17,3)	TD820L	17/32 (13,49)	3/16 (4,76)
KNL820J							
KN813J	0,578 (14,68)	0,635 (16,13)	5/8-11	0,68 (17,3)	TD813L	17/32 (13,49)	3/16 (4,76)
KNL813J							

Serie KNHJ

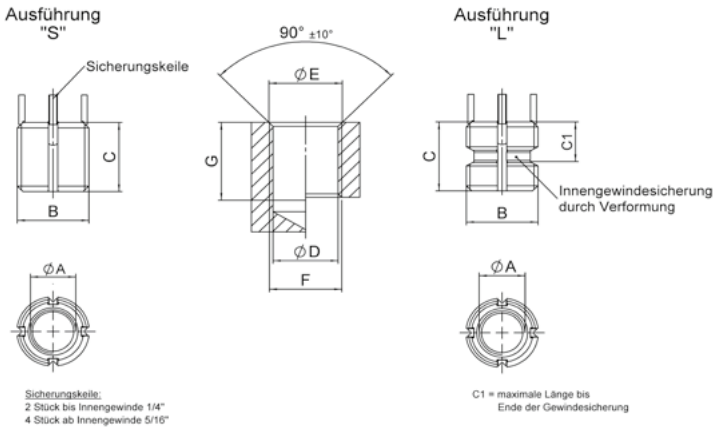

Teil-Nr.		Abmessungen				
Standard "S"	Selbstsichernd "L"	Gewinde A Ø A Tol.- 3B	Gewinde B Ø B Tol.- 2A mod.	Flanken-scherfläche inch² (mm²)	C inch (mm)	C1 inch (mm)
KNH0832J		8-32	5/16-18	0,1517 (97,87)	0,31 (7,87)	
	KNHL0832J			0,0945 (60,97)		0,29 (7,37)
KNH1032J		10-32	3/8-16	0,1901 (122,7)	0,31 (7,87)	
	KNHL1032J			0,1156 (74,6)		0,31 (7,87)
KNH1024J		10-24	3/8-16	0,1901 (122,7)	0,31 (7,87)	
	KNHL1024J			0,1156 (74,6)		0,31 (7,87)
KNH428J		1/4-28	7/16-14	0,2842 (183,4)	0,37 (9,40)	
	KNHL428J			0,1970 (127,1)		0,33 (8,38)
KNH420J		1/4-20	7/16-14	0,2842 (183,4)	0,37 (9,40)	
	KNHL420J			0,1970 (127,1)		0,36 (9,14)
KNH524J		5/16-24	1/2-13	0,3588 (231,5)	0,43 (10,9)	
	KNHL524J			0,2608 (168,3)		0,34 (8,64)

Teil-Nr.	Einbaumaße					Ausbaumaß	
	Ø D Kern-Ø inch (mm)	Ø E Senk-Ø inch +0,01 (mm)	Gewinde F		Handeinbau-werkzeug Teil-Nr.	Bohrung	
			Ø F Tol. - UNC 2B	G min. inch (mm)		Ø inch (mm)	Tiefe inch (mm)
KNH0832J	0,272 (6,91)	0,323 (8,20)	5/16-18	0,37 (9,4)	THD0832L	7/32 (5,56)	1/8 (3,18)
KNHL0832J							
KNH1032J	0,332 (8,43)	0,385 (9,78)	3/8-16	0,37 (9,4)	THD1032L	9/32 (7,14)	1/8 (3,18)
KNHL1032J							
KNH1024J	0,332 (8,43)	0,385 (9,78)	3/8-16	0,37 (9,4)	THd1024L	9/32 (7,14)	1/8 (3,18)
KNHL1024J							
KNH428J	0,397 (10,08)	0,447 (11,35)	7/16-14	0,43 (10,9)	THD428L	11/32 (8,73)	3/16 (4,76)
KNHL428J							
KNH420J	0,397 (10,08)	0,447 (11,35)	7/16-14	0,43 (10,9)	THD420L	11/32 (8,73)	3/16 (4,76)
KNHL420J							
KNH524J	0,453 (11,51)	0,510 (12,95)	1/2-13	0,50 (12,7)	THD524L	13/32 (10,32)	3/16 (4,76)
KNHL524J							

Serie KNHJ

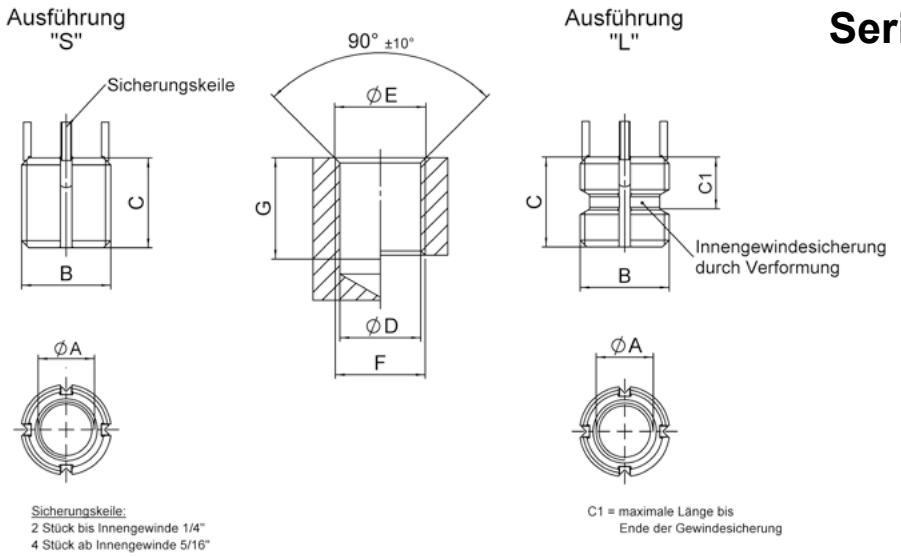

Teil-Nr.		Abmessungen				
Standard "S"	Selbstsichernd "L"	Gewinde A Ø A Tol.- 3B	Gewinde B Ø B Tol.- 2A mod.	Flanken-scherfläche inch² (mm²)	C inch (mm)	C1 inch (mm)
KNH518J		5/16-18	1/2-13	0,3588 (231,5)	0,43 (10,9)	
	KNHL518J			0,2608 (168,3)		0,37 (9,40)
KNH624J		3/8-24	9/16-12	0,4975 (321,0)	0,50 (12,7)	
	KNHL624J			0,3843 (248,0)		0,37 (9,40)
KNH616J		3/8-16	9/16-12	0,4975 (321,0)	0,50 (12,7)	
	KNHL616J			0,3843 (248,0)		0,41 (10,41)
KNH720J		7/16-20	5/8-11	0,7172 (462,7)	0,62 (15,8)	
	KNHL720J			0,5831 (376,2)		0,42 (10,67)
KNH714J		7/16-14	5/8-11	0,7172 (462,7)	0,62 (15,8)	
	KNHL714J			0,5831 (376,2)		0,46 (11,68)

Teil-Nr.	Einbaumaße					Ausbaumaß	
	Ø D Kern-Ø inch (mm)	Ø E Senk-Ø inch +0,01 (mm)	Gewinde F		Handeinbau-werkzeug Teil-Nr.	Bohrung	
			Ø F Tol.- UNC 2B	G min. inch (mm)		Ø inch (mm)	Tiefe inch (mm)
KNH518J	0,453 (11,51)	0,510 (12,95)	1/2-13	0,50 (12,7)	THD518L	13/32 (10,32)	3/16 (4,76)
KNHL518J							
KNH624J	0,516 (13,11)	0,572 (14,53)	9/16-12	0,56 (14,2)	THD624L	15/32 (11,91)	3/16 (4,76)
KNHL624J							
KNH616J	0,516 (13,11)	0,572 (14,53)	9/16-12	0,56 (14,2)	THD616L	15/32 (11,91)	3/16 (4,76)
KNHL616J							
KNH720J	0,578 (14,68)	0,635 (16,13)	5/8-11	0,68 (17,27)	THD720L	17/32 (13,49)	3/16 (4,76)
KNHL720J							
KNH714J	0,578 (14,68)	0,635 (16,13)	5/8-11	0,68 (17,27)	THD714L	17/32 (13,49)	3/16 (4,76)
KNHL714J							

Serie KNHJ

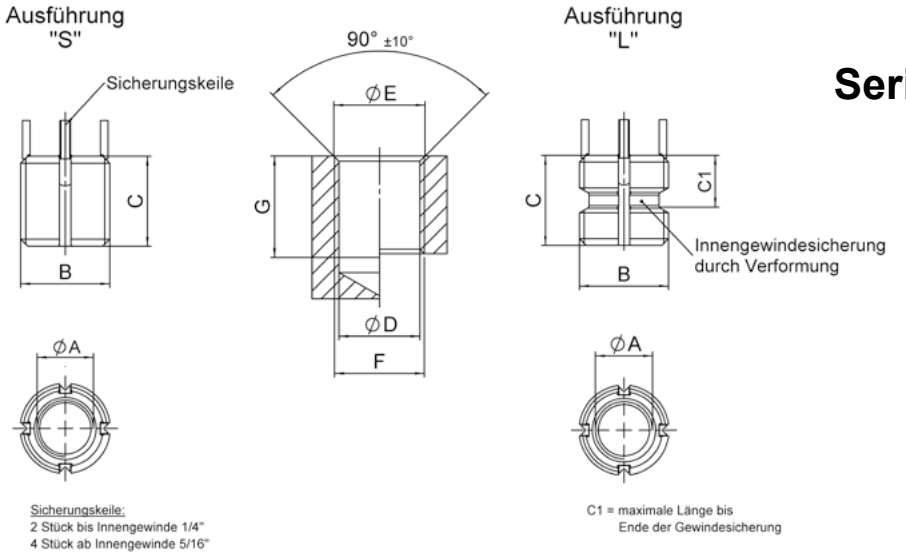

Sicherungskeile:
2 Stück bis Innengewinde 1/4"
4 Stück ab Innengewinde 5/16"

C1 = maximale Länge bis
Ende der Gewindesicherung

Teil-Nr.		Abmessungen				
Standard "S"	Selbstsichernd "L"	Gewinde A Ø A Tol.- 3B	Gewinde B Ø B Tol.- 2A mod.	Flanken-scherfläche inch² (mm²)	C inch (mm)	C1 inch (mm)
KNH820J		1/2-20	11/16-11NS	0,8884 (573,2)	0,68 (17,3)	
	KNHL820J			0,7368 (475,4)		0,42 (10,67)
KNH813J		1/2-13	11/16-11NS	0,8884 (573,2)	0,68 (17,3)	
	KNHL813J			0,7368 (475,4)		0,47 (11,94)
KNH918J		9/16-18	13/16-16	1,2493 (806,0)	0,81 (20,6)	
	KNHL918J			1,0247 (661,1)		0,48 (12,19)
KNH912J		9/16-12	13/16-16	1,2493 (806,0)	0,81 (20,6)	
	KNHL912J			1,0247 (661,1)		0,54 (13,72)
KNH1018J		5/8-18	7/8-14	1,4866 (959,1)	0,87 (22,1)	
	KNHL1018J			1,2415 (801,0)		0,49 (12,47)
KNH1011J		5/8-11	7/8-14	1,4866 (959,1)	0,87 (22,1)	
	KNHL1011J			1,2415 (801,0)		0,57 (14,48)

Teil-Nr.	Einbaumaße					Ausbaumaß	
	Ø D Kern-Ø inch (mm)	Ø E Senk-Ø inch +0,01 (mm)	Gewinde F		Handeinbau-werkzeug Teil-Nr.	Bohrung	
			Ø F Tol. - UNC 2B	G min. inch (mm)		Ø inch (mm)	Tiefe inch (mm)
KNH820J	0,641 (16,28)	0,700 (17,80)	11/16-11NS	0,75 (19,06)	THD820L	19/32 (15,08)	3/16 (4,76)
KNHL820J							
KNH813J	0,641 (16,28)	0,700 (17,80)	11/16-11NS	0,75 (19,06)	THD813L	19/32 (15,08)	3/16 (4,76)
KNHL813J							
KNH918J	0,766 (19,46)	0,822 (20,88)	13/16-16UN	0,94 (23,88)	THD918L	23/32 (18,26)	3/16 (4,76)
KNHL918J							
KNH912J	0,766 (19,46)	0,822 (20,88)	13/16-16UN	0,94 (23,88)	THD912L	23/32 (18,26)	3/16 (4,76)
KNHL912J							
KNH1018J	0,828 (21,03)	0,885 (22,48)	7/8-14UNF	1,00 (25,40)	THD1018L	25/32 (19,84)	3/16 (4,76)
KNHL1018J							
KNH1011J	0,828 (21,03)	0,885 (22,48)	7/8-14 UNF	1,00 (25,40)	THD1011L	25/32 (19,84)	3/16 (4,76)
KNHL1011J							

Serie KNHJ

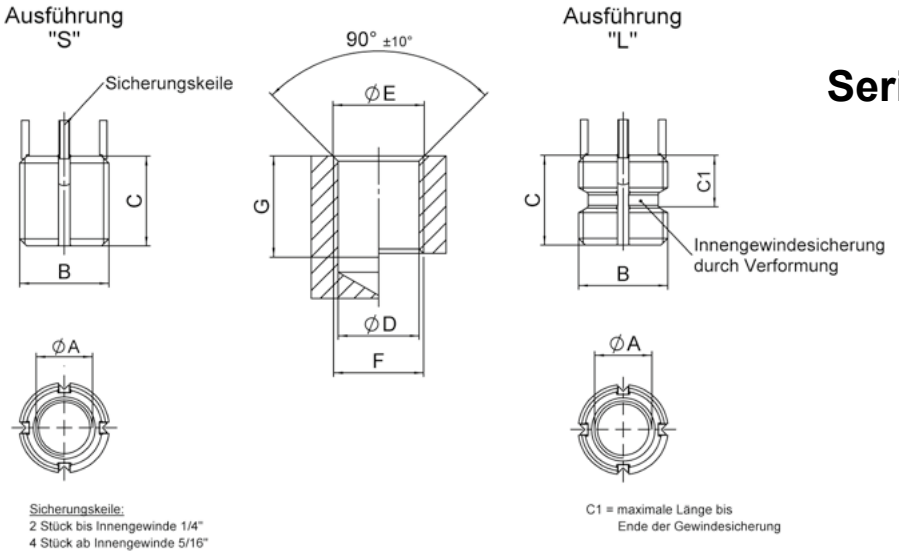

Teil-Nr.		Abmessungen				
Standard "S"	Selbstsichernd "L"	Gewinde A Ø A Tol.- 3B	Gewinde B Ø B Tol.- 2A mod.	Flanken-scherfläche inch² (mm²)	C inch (mm)	C1 inch (mm)
KNH1216J		3/4-16	1-1/8-12	2,4901 (1606,5)	1,12 (28,5) 1,25 (31,8)	
	KNHL1216J			2,4478 (1579,3)		0,68 (17,27)
KNH1210J		3/4-10	1-1/8-12	2,4901 (1606,5)	1,12 (28,5) 1,25 (31,8)	
	KNHL1210J			2,4478 (1579,3)		0,75 (19,05)
KNH1414J		7/8-14	1-1/4-12	3,1370 (2024,1)	1,25 (31,8) 1,37 (34,8)	
	KNHL1414J			3,0775 (1985,6)		0,69 (17,53)
KNH1409J		7/8-9	1-1/4/-12	3,1370 (2024,1)	1,25 (31,8) 1,37 (34,8)	
	KNHL1409J			3,0775 (1985,6)		0,77 (19,56)
KNH1612J		1-12	1-3/8-12	3,8381 (2476,3)	1,37 (34,8) 1,50 (38,1)	
	KNHL1612J			3,7929 (2447,0)		0,78 (19,81)
KNH1608J		1-8	1-3/8-12	3,8381 (2476,3)	1,37 (34,8) 1,50 (38,1)	
	KNHL1608J			3,7929 (2447,0)		0,86 (21,84)

Teil-Nr.	Einbaumaße					Ausbaumaß	
	Ø D Kern-Ø inch (mm)	Ø E Senk-Ø inch +0,01 (mm)	Gewinde F		Handeinbau-werkzeug Teil-Nr.	Bohrung	
			Ø F Tol. - UNC 2B	G min. inch (mm)		Ø inch (mm)	Tiefe inch (mm)
KNH1216J KNHL1216J	1,062 (26,97)	1,145 (29,08)	1-1/8-12 UNF	1,31 (33,27) 1,44 (36,58)	THD1216L	31/32 (24,61)	5/16 (7,94)
KNH1210J KNHL1210J	1,062 (26,97)	1,145 (29,08)	1-1/8-12 UNF	1,31 (33,27) 1,44 (36,58)	THD1210L	31/32 (24,61)	5/16 (7,94)
KNH1414J KNHL1414J	1,187 (30,15)	1,270 (32,26)	1-1/4-12 UNF	1,44 (36,58) 1,56 (39,62)	THD1414L	1-3/32 (27,78)	5/16 (7,94)
KNH1409J KNHL1409J	1,187 (30,15)	1,270 (32,26)	1-1/4-12 UNF	1,44 (36,58) 1,56 (39,62)	THD1409L	1-3/32 (27,78)	5/16 (7,94)
KNH1612J KNHL1612J	1,312 (33,32)	1,395 (35,43)	1-3/8-12 UNF	1,56 (39,62) 1,68 (42,67)	THD1612L	1-7/32 (30,96)	5/16 (7,94)
KNH1608J KNHL1608J	1,312 (33,32)	1,395 (35,43)	1-3/8-12 UNF	1,56 (39,62) 1,68 (42,67)	THD1608L	1-7/32 (30,96)	5/16 (7,94)

Serie KNHXHJ

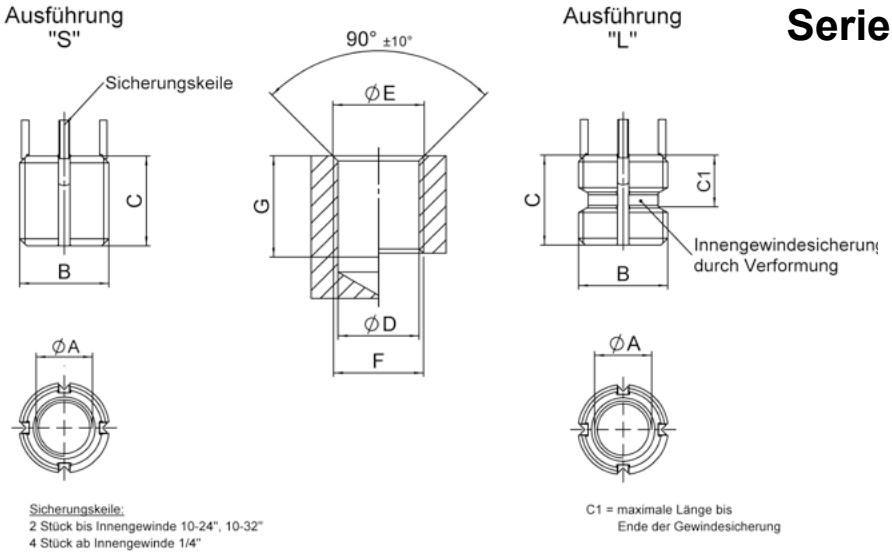

Teil-Nr.		Abmessungen				
Standard "S"	Selbstsichernd "L"	Gewinde A Ø A Tol.- 3B	Gewinde B Ø B Tol.- 2A mod.	Flanken-scherfläche inch² (mm²)	C inch (mm)	C1 inch (mm)
KNHXH1032J		10-32	7/16-14	0,2299 (148,3)	0,31 (7,9)	
	KNHXHL1032J			0,1403 (90,5)		0,31 (7,90)
KNHXH1024J		10-24	7/16-14	0,2299 (148,3)	0,31 (7,9)	
	KNHXHL1024J			0,1403 (90,5)		0,31 (7,90)
KNHXH428J		1/4-28	1/2-13	0,2997 (193,4)	0,37 (9,4)	
	KNHXHL428J			0,2005 (129,4)		0,33 (8,38)
KNHXH420J		1/4-20	1/2-13	0,2997 (193,4)	0,37 (9,4)	
	KNHXHL420J			0,2005 (129,4)		0,36 (9,14)
KNHXH524J		5/16-24	9/16-12	0,4163 (268,6)	0,43 (10,9)	
	KNHXHL524J			0,3029 (195,4)		0,34 (8,64)

Teil-Nr.	Einbaumaße					Ausbaumaß	
	Ø D Kern-Ø inch (mm)	Ø E Senk-Ø inch +0,01 (mm)	Gewinde F		Handeinbau-werkzeug Teil-Nr.	Bohrung	
			Ø F Tol.- UNC 2B	G min. inch (mm)		Ø inch (mm)	Tiefe inch (mm)
KNHXH1032J	0,397 (10,08)	0,447 (11,35)	7/16-14	0,37 (9,40)	THXHD1032L	11/32 (8,73)	3/16 (4,76)
KNHXHL1032J							
KNHXH1024J	0,397 (10,08)	0,447 (11,35)	7/16-14	0,37 (9,40)	THXHD1024L	11/32 (8,73)	3/16 (4,76)
KNHXHL1024J							
KNHXH428J	0,453 (11,51)	0,510 (12,95)	1/2-13	0,44 (11,18)	THXHD428L	13/32 (10,32)	3/16 (4,76)
KNHXHL428J							
KNHXH420J	0,453 (11,51)	0,510 (12,95)	1/2-13	0,44 (11,18)	THXHD420L	13/32 (10,32)	3/16 (4,76)
KNHXHL420J							
KNHXH524J	0,516 (13,11)	0,572 (14,53)	9/16-12	0,50 (12,70)	THXHD524L	15/32 (11,91)	3/16 (4,76)
KNHXHL524J							

Serie KNHXHJ

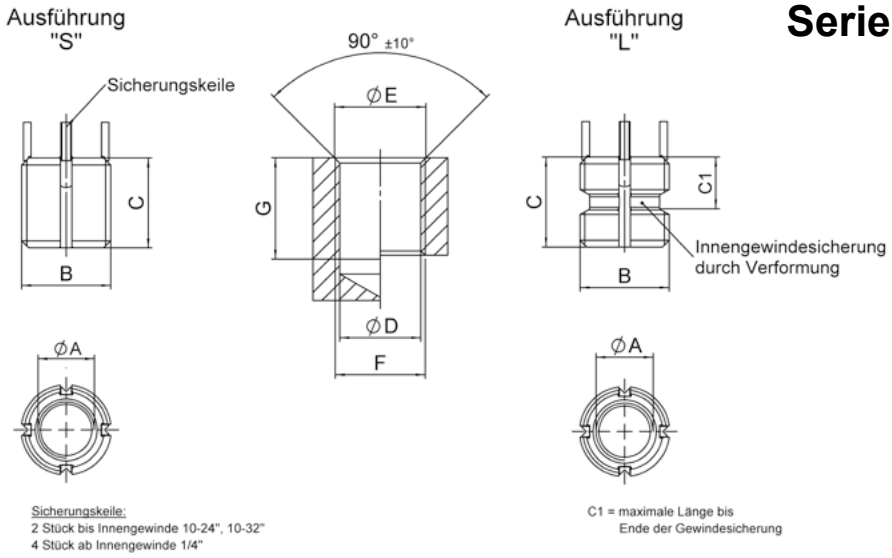

Teil-Nr.		Abmessungen				
Standard "S"	Selbstsichernd "L"	Gewinde A Ø A Tol.- 3B	Gewinde B Ø B Tol.- 2A mod.	Flanken-scherfläche inch² (mm²)	C inch (mm)	C1 inch (mm)
KNHXH518J		5/16-18	9/16-12	0,4163 (268,6)	0,43 (10,9)	
	KNHXHL518J			0,3029 (195,4)		0,37 (9,40)
KNHXH624J		3/8-24	5/8-11	0,5584 (360,3)	0,50 (12,7)	
	KNHXHL624J			0,4234 (273,8)		0,37 (9,40)
KNHXH616J		3/8-16	5/8-11	0,5584 (360,3)	0,50 (12,7)	
	KNHXHL616J			0,4234 (273,8)		0,41 (10,41)
KNHXH720J		7/16-20	11/16-11 NS	0,8000 (516,1)	0,62 (15,6)	
	KNHXHL720J			0,6498 (419,2)		0,42 (10,67)
KNHXH714J		7/16-14	11/16-11 NS	0,8000 (516,1)	0,62 (15,6)	
	KNHXHL714J			0,6498 (419,2)		0,46 (11,68)

Teil-Nr.	Einbaumaße					Ausbaumaß	
	Ø D Kern-Ø inch (mm)	Ø E Senk-Ø inch +0,01 (mm)	Gewinde F		Handeinbau-werkzeug Teil-Nr.	Bohrung	
			Ø F Tol.- UNC 2B	G min. inch (mm)		Ø inch (mm)	Tiefe inch (mm)
KNHXH518J	0,516 (13,11)	0,572 (14,53)	9/16-12	0,50 (12,70)	THXHD518L	15/32 (11,91)	3/16 (4,76)
KNHXHL518J							
KNHXH624J	0,578 (14,68)	0,635 (16,13)	5/8-11	0,56 (14,22)	THXHD624L	17/32 (13,49)	3/16 (4,76)
KNHXHL624J							
KNHXH616J	0,578 (14,68)	0,635 (16,13)	5/8-11	0,56 (14,22)	THXHD616L	17/32 (13,49)	3/16 (4,76)
KNHXHL616J							
KNHXH720J	0,641 (16,28)	0,700 (17,80)	11/16-11 NS	0,68 (17,27)	THXHD720L	19/32 (15,08)	3/16 (4,76)
KNHXHL720J							
KNHXH714J	0,641 (16,28)	0,700 (17,80)	11/16-11 NS	0,68 (17,27)	THXHD714L	19/32 (15,08)	3/16 (4,76)
KNHXHL714J							

Serie KNHXHJ

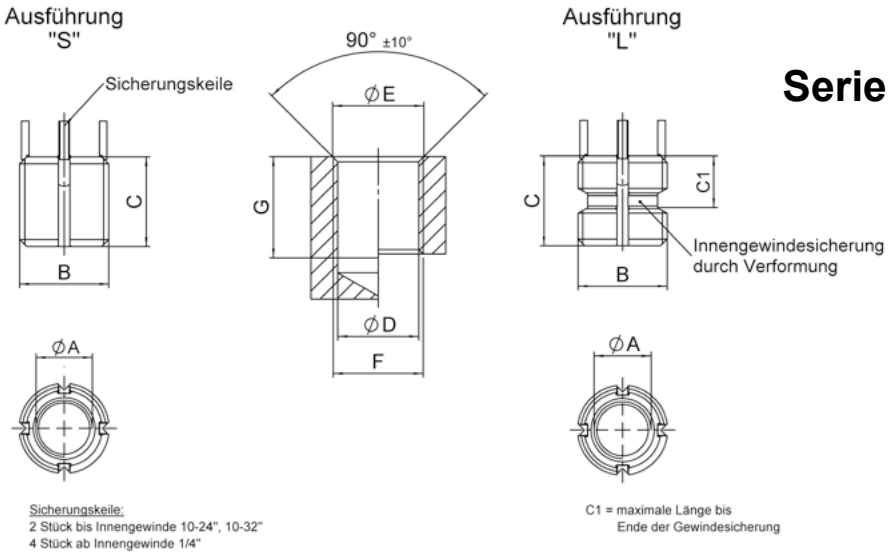

Sicherungskeile:
2 Stück bis Innengewinde 10-24", 10-32"
4 Stück ab Innengewinde 1/4"

C1 = maximale Länge bis
Ende der Gewindesicherung

Teil-Nr.		Abmessungen				
Standard "S"	Selbstsichernd "L"	Gewinde A Ø A Tol.- 3B	Gewinde B Ø B Tol.- 2A	Flanken-scherfläche inch² (mm²)	C inch (mm)	C1 inch (mm)
KNHXH820J		1/2-20	13/16-16	1,0293 (664,1)	0,68 (17,3)	
	KNHXHL820J			0,8642 (557,6)		0,42 (10,67)
KNHXH813J		1/2-13	13/16-16	1,0293 (664,1)	0,68 (17,3)	
	KNHXHL813J			0,8642 (557,6)		0,47 (11,94)
KNHXH918J		9/16-18	7/8-14	1,3761 (887,8)	0,81 (20,6)	
	KNHXHL918J			1,1131 (718,1)		0,48 (12,19)
KNHXH912J		9/16-12	7/8-14	1,3761 (887,8)	0,81 (20,6)	
	KNHXHL912J			1,1131 (718,1)		0,54 (13,72)
KNHXH1018J		5/8-18	1-12	1,6420 (1059,4)	0,87 (22,1)	
	KNHXHL1018J			1,2770 (823,9)		0,51 (12,95)
KNHXH1011J		5/8-11	1-12	1,6420 (1059,4)	0,87 (22,1)	
	KNHXHL1011J			1,2770 (823,9)		0,59 (14,99)

Teil-Nr.	Einbaumaße					Ausbaumaß	
	Ø D Kern-Ø inch (mm)	Ø E Senk-Ø inch +0,01 (mm)	Gewinde F		Handeinbau-werkzeug Teil-Nr.	Bohrung	
			Ø F Tol.- UNC 2B	G min. inch (mm)		Ø inch (mm)	Tiefe inch (mm)
KNHXH820J	0,766 (19,46)	0,822 (20,88)	13/16-16 UNF	0,75 (19,05)	THXHD820L	23/32 (18,26)	3/16 (4,76)
KNHXHL820J							
KNHXH813J	0,766 (19,46)	0,822 (20,88)	13/16-16 UNF	0,75 (19,05)	THXHD813L	23/32 (18,26)	3/16 (4,76)
KNHXHL813J							
KNHXH918J	0,828 (21,03)	0,885 (22,48)	7/8-14 UNF	0,94 (23,88)	THXHD918L	25/32 (19,84)	3/16 (4,76)
KNHXHL918J							
KNHXH912J	0,828 (21,03)	0,885 (22,48)	7/8-14 UNF	0,94 (23,88)	THXHD912L	25/32 (19,84)	3/16 (4,76)
KNHXHL912J							
KNHXH1018J	0,937 (23,80)	1,020 (25,91)	1-12 UNF	1,00 (25,40)	THXHD1018L	27/32 (21,43)	5/16 (7,94)
KNHXHL1018J							
KNHXH1011J	0,937 (23,80)	1,020 (25,91)	1-12 UNF	1,00 (25,40)	THXHD1011L	27/32 (21,43)	5/16 (7,94)
KNHXHL1011J							

Serie KNHXHJ

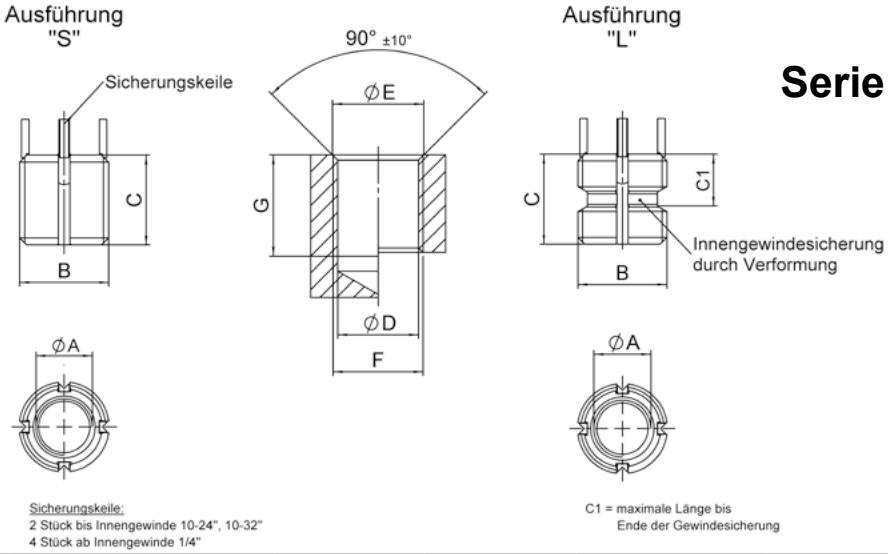

Sicherungskeile:
2 Stück bis Innengewinde 10-24", 10-32"
4 Stück ab Innengewinde 1/4"

C1 = maximale Länge bis
Ende der Gewindesicherung

Teil-Nr.		Abmessungen				
Standard "S"	Selbstsichernd "L"	Gewinde A Ø A Tol.- 3B	Gewinde B Ø B Tol.- 2A	Flanken-scherfläche inch² (mm²)	C inch (mm)	C1 inch (mm)
KNHXH1216J		3/4-16	1-1/4-12	2,7966 (1804,2)	1,12 (28,5) 1,25 (31,8)	
	KNHXHL1216J			2,5505 (1645,5)		0,57 (14,48)
KNHXH1210J		3/4-10	1-1/4-12	2,7966 (1804,2)	1,12 (28,5) 1,25 (31,8)	
	KNHXHL1210J			2,5505 (1645,5)		0,64 (16,26)
KNHXH1414J		7/8-14	1-3/8-12	3,4652 (2235,6)	1,25 (31,8) 1,37 (34,8)	
	KNHXHL1414J			3,2769 (2114,1)		0,63 (16,00)
KNHXH1409J		7/8-9	1-3/8-12	3,4652 (2235,6)	1,25 (31,8) 1,37 (34,8)	
	KNHXHL1409J			3,2769 (2114,1)		0,71 (18,03)
KNHXH1612J		1-12	1-1/2-12	4,2374 (2733,8)	1,37 (34,8) 1,50 (38,1)	
	KNHXHL1612J			4,2135 (2718,4)		0,70 (17,78)
KNHXH1608J		1-8	1-1/2-12	4,2374 (2733,8)	1,37 (34,8) 1,50 (38,1)	
	KNHXHL1608J			4,2135 (2718,4)		0,78 (19,81)

Teil-Nr.	Einbaumaße					Ausbaumaß	
	Ø D Kern-Ø inch (mm)	Ø E Senk-Ø inch +0,01 (mm)	Gewinde F		Handeinbau-werkzeug Teil-Nr.	Bohrung	
			Ø F Tol. - UNC 2B	G min. inch (mm)		Ø inch (mm)	Tiefe inch (mm)
KNHXH1216J	1,187 (30,15)	1,270 (32,26)	1-1/4-12 UNF	1,31 (33,27) 1,44 (36,58)	THXHD1216L	1-3/32 (27,78)	5/16 (7,94)
KNHXHL1216J							
KNHXH1210J	1,187 (30,15)	1,270 (32,26)	1-1/4-12 UNF	1,31 (33,27) 1,44 (36,58)	THXHD1210L	1-3/32 (27,78)	5/16 (7,94)
KNHXHL1210J							
KNHXH1414J	1,312 (33,32)	1,395 (35,43)	1-3/8-12 UNF	1,44 (36,58) 1,56 (39,62)	THXHD1414L	1-7/32 (30,96)	5/16 (7,94)
KNHXHL1414J							
KNHXH1409J	1,312 (33,32)	1,395 (35,43)	1-3/8-12 UNF	1,44 (36,58) 1,56 (39,62)	THXHD1409L	1-7/32 (30,96)	5/16 (7,94)
KNHXHL1409J							
KNHXH1612J	1,437 (36,50)	1,520 (38,61)	1-1/2-12 UNF	1,56 (39,62) 1.68 (42,67)	THXHD1612L	1-11/32 (34,13)	5/16 (7,94)
KNHXHL1612J							
KNHXH1608J	1,437 (36,50)	1,520 (38,61)	1-1/2-12 UNF	1,56 (39,62) 1.68 (42,67)	THXHD1608L	1-11/32 (34,13)	5/16 (7,94)
KNHXHL1608J							


ARCONIC

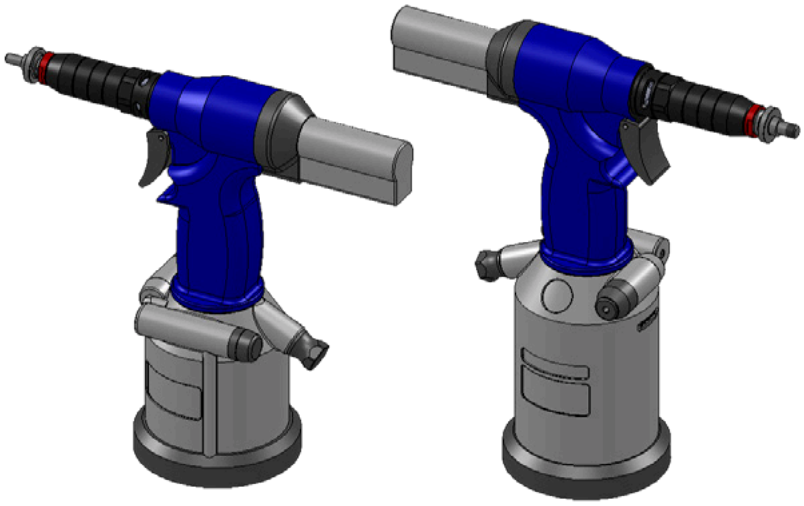

HYDROPNEUMATISCHE WERKZEUGE FÜR KEENSERTS®

Eigenschaften

- Das hydropneumatische Power Tool 3352PTC-1 wurde entwickelt, um metrische **KEENSERTS®** der Größen M5 bis M12 zu installieren. Das etwas größere Power Tool 3352PTC-2 hat einen erweiterten Spindelhub. Dadurch können sogar **KEENSERTS®** der Größen M5 bis M24 schnell und effizient installiert werden
- Eine wachsende Anzahl an zölligen Mundstückgrößen ist ebenfalls erhältlich
- Aufgrund der Kraftsteuerung der Werkzeuge ist eine individuelle Einstellung für die unterschiedlichsten **KEENSERTS®**-Größen bzw. Umgebungsmaterialien möglich
- Durch die Einknopfbedienung ist der Umgang mit den Werkzeugen leicht erlernbar
- Die Montage der **KEENSERTS®** gelingt schnell, prozesssicher und konstant
- Das hydropneumatische System zeichnet sich durch geringes Gewicht, eine geringe Größe und sehr gute Handlichkeit aus
- Beide Power Tools wurden zur Verarbeitung von **KEENSERTS®** in Materialien wie Leichtmetall, Stahl und Metallguß mit einer maximalen Härte von 30 HRC bzw. 1000 MPa. ausgelegt. Sollen **KEENSERTS®** in härtere Materialien installiert werden, bitten wir um vorherige Kontaktaufnahme
- Bitte beachten: Sowohl das Power Tool 3352PTC-1, als auch das 3352PTC-2 werden in der Grundausführung ohne Mundstücke geliefert

Klicken Sie hier:
KEENSERTS® Power Tool 3352 – The simple way of **KEENSERTS®**-Installation (Youtubelink)

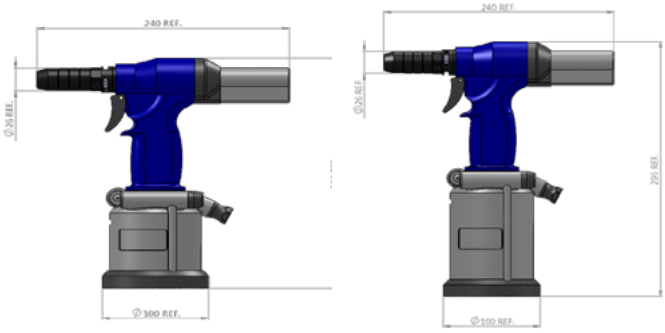

Technische Daten

Werkzeug	3352PT1	3352PT2
Betriebsluftdruck	6 bar	6 bar
Min. – Max. Luftdruck	5 - 7 bar	5 - 7 bar
Druckluftverbrauch pro Arbeitsgang bei 6 Bar	5 Liter	5 Liter
Maximaler Spindelhub	6,5 mm	8 mm
Maximale Zugkraft	19.000 N	19.000 N
Gewicht (ohne Mundstück)	1,800 Kg	2,200 Kg
Vibrationen	< 2,5 m/s ²	< 2,5 m/s ²
Lautstärke	76 dB (A)	76 dB (A)

Inhalt der Power Tools 3352PTC-1 bzw. 3352PTC-2

Bezug	Bestellnummer	Anzahl	Beschreibung
1	**3352PTC-1/ 3352PTC-2**	**1**	**Power Tool komplett bestehend aus:**
	3352PT1/ 3352PT2	1	Power Tool
2	3352-3064400	1	Hydrauliköl Typ ISO VG 32 100CC
3	3352-1010	1	Kunststoff-Koffer
4	3352-0207300	1	Werkzeugschlüssel
5	3352-2533800	1	Manuelles Ausspindelwerkzeug
6	3352-4154200	1	Sechskantschlüssel 3,0mm
	MNL-3352-1	1	Betriebsanleitung
	MNL-3352-2	1	Installationsanleitung

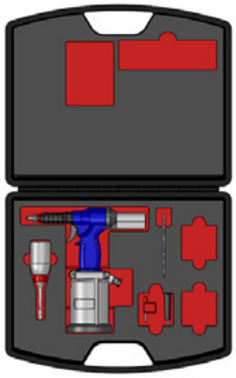
1


2

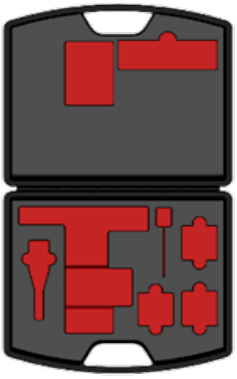
3


4


5


6

Mundstücke < M12

Das Power Tool (3352PT1 bzw. 3352PT2) wird ohne Mundstücke zur Verarbeitung der KEENSERTS® Gewindeeinsätze geliefert.
Bitte bestellen Sie die für Ihren Anwendungsfall passenden Mundstücke zusätzlich zum Grundgerät.

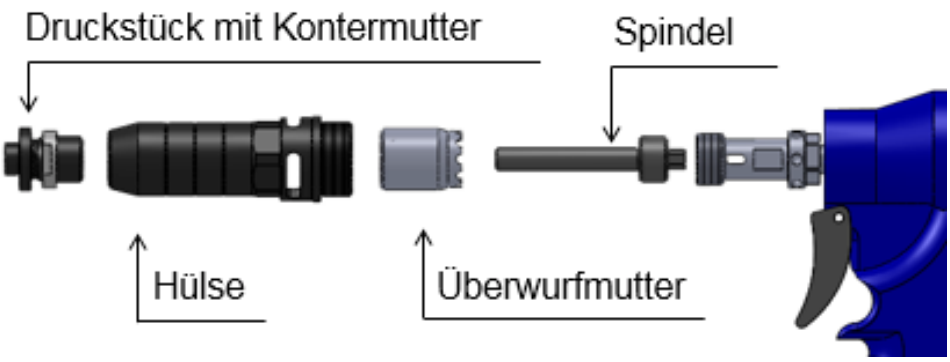

Spindel, Druckstück und Kontermutter sind Bestandteil eines Mundstück-Sets für KEENSERTS® <M12

Die Mundstücke für diverse KEENSERTS®-Typen sind modular aufgebaut.
Zusätzlich zu jedem dreiteiligen Mundstück-Set, sind auch alle Komponenten des Sets einzeln erhältlich. Neben einer vereinfachten Ersatzteilbestellung, kann, durch die Mehrfachverwendung von Komponenten, eine verringerte Lagerhaltung realisiert werden. Beispielsweise kann sowohl für KEENSERTS® des Typs KNM6, als auch KNHM6 die gleiche Spindel und Kontermutter verwendet werden. Es wird lediglich ein anderes Druckstück benötigt.
Für die jeweilige selbstsichernde („Locking“) Variante eines metrischen KEENSERTS® kann das gleiche Mundstück verwendet werden.

Aufgrund der Zylindersenkung in den zölligen KEENSERTS®-Typen, können mit den Mundstücken keine zölligen, selbstsichernden („Locking“) KEENSERTS® installiert werden!



Mundstücke > M16

Bei KEENSERTS® ab einem Innengewinde von M16 (KNHM16x2,0) bzw.
ab 1/2“ (KN820J und KN813J) sind die Mundstücke aus konstruktiven Gründen etwas anders aufgebaut und können nicht im Baukastensystem angeboten werden.



Installationsprozess

Schritt 1	Schritt 2	Schritt 3	Schritt 4	Schritt 5
Einschrauben der ersten Gewindegänge per Hand (1-2 Umdrehungen).	Einschrauben des **KEENSERTS®** mit dem Power Tool durch eine Druckbewegung gegen den Einsatz. Keine Knopfbedienung notwendig (Selbstaktivierung)	Der Einschraubvorgang stoppt automatisch, sobald die Keile das Umgebungsmaterial berühren. Der Einsatz erreicht seine finale Einschraubtiefe.	Eintreiben der Keile durch Betätigung des Auslösers.	Halten des Auslösers bis die Spindel automatisch gegen den Uhrzeigersinn dreht und vollständig aus dem **KEENSERTS®** ausgedreht ist.

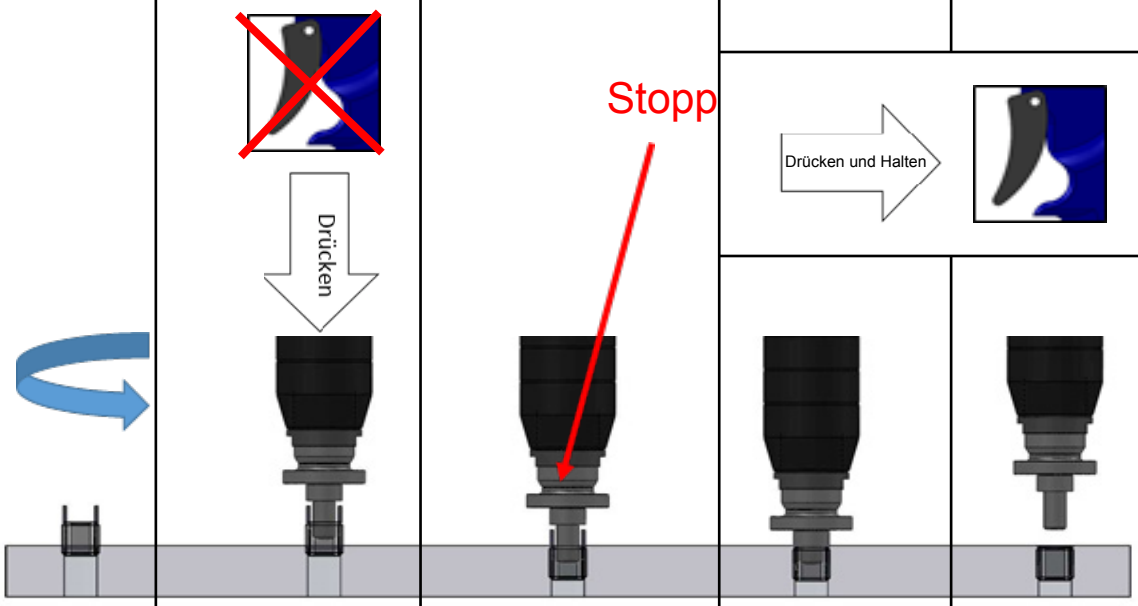

Verfügbare metrische Mundstücke



KEENSERTS® Größe	Mundstück Set	Ersatzteil Spindel	Ersatzteil Druckstück	Ersatzteil Kontermutter
KNM Serie				
KNM(L) 5x0,8	3352TM5x0,8AY	3352S04M5x0,8BY	3352S05M5AY	3352S03-1AY
KNM(L) 6x1,0	3352TM6x1,0AY	3352S04M6x1,0BY	3352S05M6AY	
KNM(L) 8x1,25	3352TM8x1,25AY	3352S04M8x1,25BY	3352S05M8AY	
KNM(L) 10x1,5	3352TM10x1,5AY	3352S04M10x1,5BY	3352S05M10AY	
KNM(L) 12x1,75	3352TM12x1,75AY	3352S04M12x1,75BY	3352S05M12AY	
KNHM Serie				
KNHM(L) 5x0,8	3352THM5x0,8AY	3352S04M5x0,8BY	3352S05HM5AY	3352S03-1AY
KNHM(L) 6x1,0	3352THM6x1,0AY	3352S04M6x1,0BY	3352S05HM6AY	
KNHM(L) 8x1,25	3352THM8x1,25AY	3352S04M8x1,25BY	3352S05HM8AY	
KNHM(L) 10x1,5	3352THM10x1,5AY	3352S04M10x1,5BY	3352S05HM10AY	
KNHM(L) 12x1,75	3352THM12x1,75AY	3352S04M12x1,75BY	3352S05HM12AY	

KNHM Serie ab M16 mit einteiligem Mundstück (passt nur auf 3352PTC-2)



KNHM 16x2,0	3352THM16x2,0AY	Keine Einzelkomponenten erhältlich
KNHM 18x1,5	3352THM18x1,5AY	
KNHM 20x2,5	3352THM20x2,5AY	
KNHM 24x3,0	3352THM24x3,0AY	

Verfügbare zöllige Mundstücke






KEENSERTS® Größe	Mundstück Set	Ersatzteil Spindel	Ersatzteil Druckstück	Ersatzteil Kontermutter

KNJ Serie

KN 1032J	3352T1032AY	3352S01-1032BY	3352S02-10AY	3352S03-1AY
KN 1024J	3352T1024AY	3352S01-1024BY		
KN 428J	3352T428AY	3352S01-428BY	3352S02-1/4AY	
KN 420J	3352T420AY	3352S01-420BY		
KN 524J	3352T524AY	3352S01-524BY	3352S02-5/16AY	
KN 518J	3352T518AY	3352S01-518BY		
KN 624J	3352T624AY	3352S01-624BY	3352S02-3/8AY	
KN 616J	3352T616AY	3352S01-616BY		
KN 720J	3352T720AY	3352S01-720BY	3352S02-7/16AY	
KN 714J	3352TH714AY	3352S01-714BY		

KNHJ Serie

KNH 1032J	3352TH1032AY	3352S01-1032BY	3352S02-H10AY	3352S03-1AY
KNH 1024J	3352TH1024AY	3352S01-1024BY		
KNH 428J	3352TH428AY	3352S01-428BY	3352S02-H1/4AY	
KNH 420J	3352TH420AY	3352S01-420BY		
KNH 524J	3352TH524AY	3352S01-524BY	3352S02-H5/16AY	
KNH 518J	3352TH518AY	3352S01-518BY		
KNH 624J	3352TH624AY	3352S01-624BY	3352S02-H3/8AY	
KNH 616J	3352TH616AY	3352S01-616BY		
KNH 720J	3352TH720AY	3352S01-720BY	3352S02-H7/16AY	
KNH 714J	3352TH714AY	3352S01-714BY		

Achtung: Mundstück ist nicht für die selbstsichernde KEENSERTS® -Variante (KNL*J) verwendbar!

Phone: +49 (0) 231 / 725 790 -0
Fax: +49 (0) 231 / 725 790 -10
Email: info@hokon-verschlusstechnik.de
Homepage: www.hokon-verschlusstechnik.de

HoKon
VERSCHLUSSTECHNIK &
SONDERKONSTRUKTIONEN

SNEP selbstsichernde Muttern




Industrie allgemein


Windkraft-Anlagen


Automotive


Gleis- und Bahnbau


Luftfahrt


Landmaschinen

Phone: +49 (0) 231 / 725 790 -0
Fax: +49 (0) 231 / 725 790 -10
Email: info@hokon-verschlusstechnik.de
Homepage: www.hokon-verschlusstechnik.de

SNEP selbstsichernde Muttern

Die selbstsichende Mutter von SNEP

Die Originalversion der geschlitzten selbstsichernden Sechskantmutter wurde 1954 entwickelt und ist auch heute noch, zusammen mit einem breiteren Spektrum von Muttern mit nichtmetallischen Klemmteil einschließlich Muttern mit Doppelschlitz, lieferbar. Trotz erheblicher technologischer Fortschritte überbietet die selbstsichernde Mutter mit Einzelschlitz leistungsmäßig auch heute noch Konkurrenzprodukte – in manchen Fällen ist Einfachheit schlicht besser. Geschlitzte Muttern von SNEP bieten zugleich extreme Festigkeit und Wiederverwendbarkeit – man kann sich stets aufs Neue auf sie verlassen.

Geschlitzte Muttern von SNEP weisen folgende Merkmale und Vorteile auf:

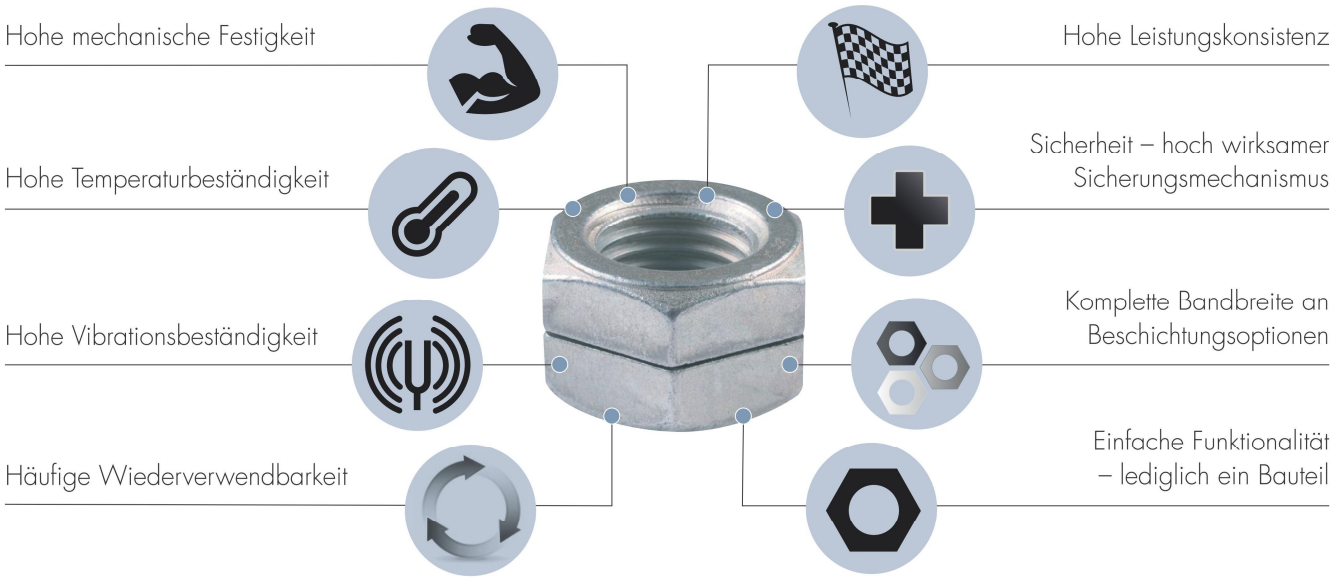

Prinzipielle mechanische Funktion:

Selbstsicherung wird durch Verformung des Schlitzes in axialer Richtung erreicht. Der Mutternteil oberhalb des Schlitzes verändert die Gewindesteigung. Wenn die Mutter auf die Schraube gedreht wird, greifen die Gewinde an den Flanken des oberen Mutternteils mit erhöhter Reibung und steigern damit die Klemmwirkung.

Phone: +49 (0) 231 / 725 790 -0
Fax: +49 (0) 231 / 725 790 -10
Email: info@hokon-verschlusstechnik.de
Homepage: www.hokon-verschlusstechnik.de

selbstsichernde Muttern

ESN – H100

- Einzelschlitz – einfach in der Funktion, ausgesprochen effektiv in der Wirkung
- Umkehrbar: Schlitz auf halber Höhe der Mutter
- Bis zu 5-mal ohne nennenswerte Leistungsverluste (DIN EN ISO 2320) wiederverwendbar
- Festigkeitsklassen 6 und 8
- Geeignet für automatisierte Verarbeitung



ESN – H130

- Einzelschlitz – einfach in der Funktion, ausgesprochen effektiv in der Wirkung
- Schlitz auf 2/3 Höhe der Mutter
- Bis zu 5-mal ohne nennenswerte Leistungsverluste (DIN EN ISO 2320) wiederverwendbar
- Festigkeitsklassen 6, 8 und 10
- Nach Norm DIN EN ISO 7042 hergestellt
- Entsprechend der europäischen Gleisbaunorm CF 00-040 zertifiziert



Die der Norm zugrundeliegende Internationale Norm ISO 2320 legt funktionelle Eigenschaften für Muttern mit Klemmteil fest, die in einem Umgebungstemperaturbereich von +10°C bis +35°C geprüft werden. Sie enthält eine Einzelprüfung zur Bestimmung der Klemmeigenschaften (funktionelle Eigenschaften) und/ oder der Drehmoment-/Vorspannkraft-Eigenschaften.
Die Norm gilt für Ganzmetallmuttern mit Klemmteil im Temperaturbereich von -50°C bis +150°C.

Werkstoffe und Beschichtungen:

Stahlklasse 5.8	(verzinkt CrVI-frei passiviert)	R60
Stahlklasse 8.8	(verzinkt CrVI-frei passiviert)	R80
Edelstahl V2A	(Rm=700N/mm²) (gegen Edelstahlfraß beschichtet)	2A-70
Edelstahl V4A	(Rm=800N/mm²) (gegen Edelstahlfraß beschichtet)	4A-80

Bestellbeispiel:

Art.Nr. ESNH100 M5X80 R80Z

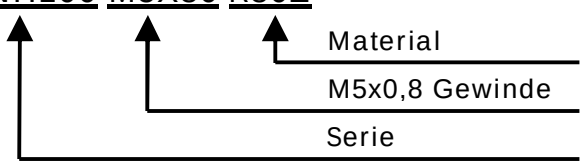

Phone: +49 (0) 231 / 725 790 -0
Fax: +49 (0) 231 / 725 790 -10
Email: info@hokon-verschlusstechnik.de
Homepage: www.hokon-verschlusstechnik.de

ESN H100/ Edelstahl V2A (gegen Edelstahlfraß beschichtet)

Einzelschlitz- auf halber Höhe der Mutter

Gewinde	Artikel Nr.	Abmessungen	
		Höhe	SW
M4	ESNH100M4X70A2	4	7
M5	ESNH100M5X80A2	5	8
M6	ESNH100M6X100A2	6	10
M8	ESNH100M8X125A2	8	13
M10	ESNH100M10X150A2	10	16
M12	ESNH100M12X175A2	12	18
M14	ESNH100M14X200A2	14	21
M16	ESNH100M16X200A2	16	24
M18	ESNH100M18X250A2	18	27
M20	ESNH100M20X250A2	20	30
M22	ESNH100M22X250A2	22	34
M24	ESNH100M24X300A2	24	36
M27	ESNH100M27X300A2	27	41



ESN H100/ Edelstahl V4A (gegen Edelstahlfraß beschichtet)

Einzelschlitz- auf halber Höhe der Mutter

Gewinde	Artikel Nr.	Abmessungen	
		Höhe	SW
M4	ESNH100M4X70A4	4	7
M5	ESNH100M5X80A4	5	8
M6	ESNH100M6X100A4	6	10
M8	ESNH100M8X125A4	8	13
M10	ESNH100M10X150A4	10	16
M12	ESNH100M12X175A4	12	18
M14	ESNH100M14X200A4	14	21
M16	ESNH100M16X200A4	16	24
M18	ESNH100M18X250A4	18	27
M20	ESNH100M20X250A4	20	30
M22	ESNH100M22X250A4	22	34
M24	ESNH100M24X300A4	24	36
M27	ESNH100M27X300A4	27	41



Phone: +49 (0) 231 / 725 790 -0
Fax: +49 (0) 231 / 725 790 -10
Email: info@hokon-verschlusstechnik.de
Homepage: www.hokon-verschlusstechnik.de

ESN H100/ R60 (verzinkt CrVI-frei passiviert)

Einzelschlitz- auf halber Höhe der Mutter

Gewinde	Artikel Nr.	Abmessungen	
		Höhe	SW
M5	ESNH100M5X80R60Z	5	8
M6	ESNH100M6X100R60	6	10
M8	ESNH100M8X125R60	8	13
M10	ESNH100M10X150R6	10	16
M12	ESNH100M12X175R6	12	18
M14	ESNH100M14X200R6	14	21
M16	ESNH100M16X200R6	16	24
M18	ESNH100M18X250R6	18	27
M20	ESNH100M20X250R6	20	30
M22	ESNH100M22X250R6	22	34
M24	ESNH100M24X300R6	24	36
M27	ESNH100M27X300R6	27	41



ESN H100/ R80 (verzinkt CrVI-frei passiviert)

Einzelschlitz- auf halber Höhe der Mutter

Gewinde	Artikel Nr.	Abmessungen	
		Höhe	SW
M5	ESNH100M5X80R80Z	5	8
M6	ESNH100M6X100R80	6	10
M8	ESNH100M8X125R80	8	13
M10	ESNH100M10X150R8	10	16
M12	ESNH100M12X175R8	12	18
M14	ESNH100M14X200R8	14	21
M16	ESNH100M16X200R8	16	24
M18	ESNH100M18X250R8	18	27
M20	ESNH100M20X250R8	20	30
M22	ESNH100M22X250R8	22	34
M24	ESNH100M24X300R8	24	36
M27	ESNH100M27X300R8	27	41



Phone: +49 (0) 231 / 725 790 -0
Fax: +49 (0) 231 / 725 790 -10
Email: info@hokon-verschlusstechnik.de
Homepage: www.hokon-verschlusstechnik.de

ESN H130/ Edelstahl V2A (gegen Edelstahlfraß beschichtet)

Einzelschlitz- auf 2/3 Höhe der Mutter

Gewinde	Artikel Nr.	Abmessungen	
		Höhe	SW
M4	ESNH130M4X70A2	5,2	7
M5	ESNH130M5X80A2	6,5	8
M6	ESNH130M6X100A2	7,8	10
M8	ESNH130M8X125A2	10,4	13
M10	ESNH130M10X150A2	13	16
M12	ESNH130M12X175A2	15,6	18
M14	ESNH130M14X200A2	18,2	21
M16	ESNH130M16X200A2	20,8	24
M18	ESNH130M18X250A2	23,4	27
M20	ESNH130M20X250A2	26	30
M22	ESNH130M22X250A2	28,6	34
M24	ESNH130M24X300A2	31,2	36
M27	ESNH130M27X300A2	35,1	41



Sondergrößen (M30-M80) auf Anfrage.

ESN H130/ Edelstahl V4A (gegen Edelstahlfraß beschichtet)

Einzelschlitz- auf 2/3 Höhe der Mutter

Gewinde	Artikel Nr.	Abmessungen	
		Höhe	SW
M4	ESNH130M4X70A4	5,2	7
M5	ESNH130M5X80A4	6,5	8
M6	ESNH130M6X100A4	7,8	10
M8	ESNH130M8X125A4	10,4	13
M10	ESNH130M10X150A4	13	16
M12	ESNH130M12X175A4	15,6	18
M14	ESNH130M14X200A4	18,2	21
M16	ESNH130M16X200A4	20,8	24
M18	ESNH130M18X250A4	23,4	27
M20	ESNH130M20X250A4	26	30
M22	ESNH130M22X250A4	28,6	34
M24	ESNH130M24X300A4	31,2	36
M27	ESNH130M27X300A4	35,1	41



Phone: +49 (0) 231 / 725 790 -0
Fax: +49 (0) 231 / 725 790 -10
Email: info@hokon-verschlusstechnik.de
Homepage: www.hokon-verschlusstechnik.de

ESN H130/ R60 (verzinkt CrVI-frei passiviert)

Einzelschlitz- auf 2/3 Höhe der Mutter

Gewinde	Artikel Nr.	Abmessungen	
		Höhe	SW
M5	ESNH130M5X80R60Z	6,5	8
M6	ESNH130M6X100R60	7,8	10
M8	ESNH130M8X125R60	10,4	13
M10	ESNH130M10X150R6	13	16
M12	ESNH130M12X175R6	15,6	18
M14	ESNH130M14X200R6	18,2	21
M16	ESNH130M16X200R6	20,8	24
M18	ESNH130M18X250R6	23,4	27
M20	ESNH130M20X250R6	26	30
M22	ESNH130M22X250R6	28,6	34
M24	ESNH130M24X300R6	31,2	36
M27	ESNH130M27X300R6	35,1	41



Sondergrößen (M30-M80) auf Anfrage.

ESN H130/ R80 (verzinkt CrVI-frei passiviert)

Einzelschlitz- auf 2/3 Höhe der Mutter

Gewinde	Artikel Nr.	Abmessungen	
		Höhe	SW
M5	ESNH130M5X80R80Z	6,5	8
M6	ESNH130M6X100R80	7,8	10
M8	ESNH130M8X125R80	10,4	13
M10	ESNH130M10X150R8	13	16
M12	ESNH130M12X175R8	15,6	18
M14	ESNH130M14X200R8	18,2	21
M16	ESNH130M16X200R8	20,8	24
M18	ESNH130M18X250R8	23,4	27
M20	ESNH130M20X250R8	26	30
M22	ESNH130M22X250R8	28,6	34
M24	ESNH130M24X300R8	31,2	36
M27	ESNH130M27X300R8	35,1	41



Sondergrößen (M30-M80) auf Anfrage.

Phone: +49 (0) 231 / 725 790 -0
Fax: +49 (0) 231 / 725 790 -10
Email: info@hokon-verschlusstechnik.de
Homepage: www.hokon-verschlusstechnik.de

Phone: +49 (0) 231 / 725 790 -0
Fax: +49 (0) 231 / 725 790 -10
Email: info@hokon-verschlusstechnik.de
Homepage: www.hokon-verschlusstechnik.de

HoKon

VERSCHLUSSTECHNIK &
SONDERKONSTRUKTIONEN

Verschiedenes



TÜV NORD CERT GmbH ISO 9001

IRIS™ Certification

TÜVRheinland® ZERTIFIZIERT

Management System
ISO 14001:2015

www.tuv.com
ID 9108624624



MAPPE 7 VERSCHIEDENES

MAPPE 1 SPANNVERSCHLÜSSE

MAPPE 2 SPANNBÄNDER

MAPPE 3 GRIFFE

MAPPE 4 SCHARNIERE

MAPPE 5 VERRIEGELUNGEN

MAPPE 6 GEWINDEEINSÄTZE

MAPPE 7 VERSCHIEDENES

KOFFERECKEN ..... D
KLAPPSPLINTE / ROHRKLAPPSTECKER I
FEDERKLAMMERN ..... K
KANTENSCHUTZPROFILE L
GUMMIPUFFER ..... M

- GUMMI-METALL-PUFFER M-1
- SELBSTKLEBENDE-GUMMIPUFFER M-26

ALLGEMEINE GESCHÄFTSBEDINGUNGEN .....

Phone: +49 (0) 231 / 725 790 -0
Fax: +49 (0) 231 / 725 790 -10
Email: info@hokon-verschlusstechnik.de
Homepage: www.hokon-verschlusstechnik.de

Kofferecken


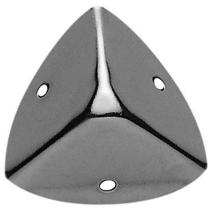

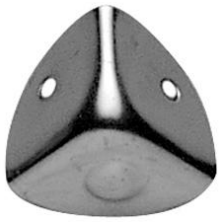
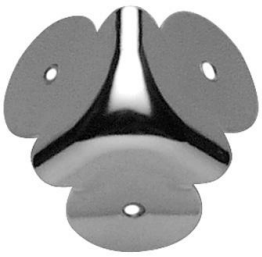












Phone: +49 (0) 231 / 725 790 -0
Fax: +49 (0) 231 / 725 790 -10
Email: info@hokon-verschlusstechnik.de
Homepage: www.hokon-verschlusstechnik.de

Kofferecken

„Scharf“ (gelocht)

Artikel Nr.			Abmessungen in mm	
Serie	Aus-führung	Werkstoff vernickelt Stahl	Größe	Loch Ø
8001	.01	.01	20x20	2,5
	.02	.01	20x20	3,5
8005	.01	.01	27x27	2,5
	.02	.01	27x27	3,5
	.03	.01	27x27	4,0
	.04	.01	27x27	4,5
8010	.01	.01	32x32	3,5
	.02	.01	32x32	2,5
	.03	.01	32x32	4,25
8015	.01	.01	35x35	3,5
	.02	.01	35x35	4,25
8025	.01	.01	45x45	4,25

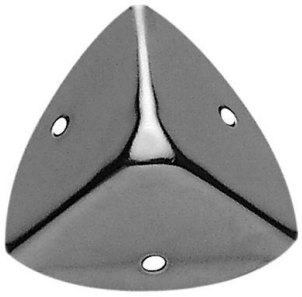

„Stumpf“ (gelocht)

Artikel Nr.			Abmessungen in mm	
Serie	Aus-führung	Werkstoff vernickelt Stahl	Größe	Loch Ø
8095	.01	.01	16x16	1,1
8030	.01	.01	20x20	2,5
	.02	.01	20x20	3,5
8035	.01	.01	27x27	2,5
	.04	.01	27x27	4,5
8040	.01	.01	32x32	3,5
	.02	.01	32x32	2,5
	.03	.01	32x32	4,25
8041	.02	.01	32x32	2,5
	.03	.01	32x32	4,25
8045	.01	.01	35x35	4,25
8050	.01	.01	40x40	4,25
8055	.01	.01	50x50	4,5



Phone: +49 (0) 231 / 725 790 -0
Fax: +49 (0) 231 / 725 790 -10
Email: info@hokon-verschlusstechnik.de
Homepage: www.hokon-verschlusstechnik.de

Kofferecken

„Stumpf“ (gelocht)

Artikel Nr.			Abmessungen in mm	
Serie	Aus-führung	Werkstoff vernickelt Stahl	Größe	Loch Ø
8070	.01	.01	20x20	2,5
8085	.01	.01	32x32	3,5
8090	.01	.01	45x45	4,2



„Stumpf“ (gelocht)

Artikel Nr.			Abmessungen in mm	
Serie	Aus-führung	Werkstoff verchromt Stahl	Größe	Loch Ø
8100	.01	.03	28x28	4,2
8105	.01	.03	32x32	4,2
8110	.01	.03	40x40	4,2



„Stumpf“ (gelocht)

Artikel Nr.			Abmessungen in mm	
Serie	Aus-führung	Werkstoff vernickelt Stahl	Größe	Loch Ø
8060	.01	.01	20x20	3,5
8060	.02	.01	20x20	2,5



„Stumpf“ (gelocht)

Artikel Nr.			Abmessungen in mm	
Serie	Aus-führung	Werkstoff vernickelt Stahl	Größe	Loch Ø
8065	.01	.01	20x20	2,5



„Stumpf“ (gelocht) mit wulst 2,8mm Gummi

Artikel Nr.			Abmessungen in mm	
Serie	Aus-führung	Werkstoff vernickelt Stahl	Größe	Loch Ø
8075	.01	.01	28x28	2,5



Phone: +49 (0) 231 / 725 790 -0
Fax: +49 (0) 231 / 725 790 -10
Email: info@hokon-verschlusstechnik.de
Homepage: www.hokon-verschlusstechnik.de

Kofferecken

„Stumpf“ (gelocht) mit wulst 3,5mm Gummi

Artikel Nr.			Abmessungen in mm	
Serie	Aus-führung	Werkstoff vernickelt Stahl	Größe	Loch Ø
8080	.01	.01	28x28	2,8



Art.Nr. 100.C1339z (gelocht)

Artikel Nr.			Abmessungen in mm	
Serie	Aus-führung	Werkstoff verzinkt Stahl	Größe	Loch Ø
100.C1339z	.01	.04	65x65	5



Art.Nr. 100.C1339/01z (gelocht)

Artikel Nr.			Abmessungen in mm	
Serie	Aus-führung	Werkstoff verzinkt Stahl	Größe	Loch Ø
100.C1339/01z	.01	.04	50x50	5



Art.Nr. 100.C1375 (gelocht)

Artikel Nr.				Abmessungen in mm	
Serie	Aus-führung	Werkstoff verzinkt Stahl	Werkstoff unbehandelt Edelstahl	Größe	Loch Ø
100.C1375	.01	.04	.30	50x50	5



Art.Nr. 100.C0650 (gelocht)

Artikel Nr.			Abmessungen in mm	
Serie	Aus-führung	Werkstoff verzinkt Stahl	Größe	Loch Ø
100.C0650	.01	.04	71,5x71,5	5



Phone: +49 (0) 231 / 725 790 -0
Fax: +49 (0) 231 / 725 790 -10
Email: info@hokon-verschlusstechnik.de
Homepage: www.hokon-verschlusstechnik.de

Kofferecken

Art.Nr. 100.C1352/00/R5 (gelocht)

Artikel Nr.			Abmessungen in mm	
Serie	Aus-führung	Werkstoff verzinkt Stahl	Größe	Loch Ø
100.C1352/00/R5	.01	.04	50x50	5



Art.Nr. 100.C1079 (gelocht)

Artikel Nr.			Abmessungen in mm	
Serie	Aus-führung	Werkstoff verzinkt Stahl	Größe	Loch Ø
100.C1079	.01	.04	49,5x49,5	5



Art.Nr. 100.C1080 (gelocht)

Artikel Nr.			Abmessungen in mm	
Serie	Aus-führung	Werkstoff verzinkt Stahl	Größe	Loch Ø
100.C1080	.01	.04	49,5x49,5	5



Art.Nr 100.C1081 (gelocht)

Artikel Nr.			Abmessungen in mm	
Serie	Aus-führung	Werkstoff verzinkt Stahl	Größe	Loch Ø
100.C1081	.01	.04	49,5x49,5	5



Phone: +49 (0) 231 / 725 790 -0
Fax: +49 (0) 231 / 725 790 -10
Email: info@hokon-verschlusstechnik.de
Homepage: www.hokon-verschlusstechnik.de

Kofferecken

Art.Nr. 100.C1537 (gelocht)

Artikel Nr.			Abmessungen in mm	
Serie	Aus-führung	Werkstoff Kunststoff ABS	Größe	Loch Ø
100.C1537	.01	.87	33x55	3,5



Art.Nr. 100.C1536 (gelocht)

Artikel Nr.			Abmessungen in mm	
Serie	Aus-führung	Werkstoff Kunststoff ABS	Größe	Loch Ø
100.C1536	.01	.87	83x53	4



Art.Nr. 100.C1567 (gelocht)

Artikel Nr.			Abmessungen in mm	
Serie	Aus-führung	Werkstoff Kunststoff ABS	Größe	Loch Ø
100.C1567	.01	.87	55x35	4



Art.Nr. 100.C1568 (gelocht)

Artikel Nr.			Abmessungen in mm	
Serie	Aus-führung	Werkstoff Kunststoff ABS	Größe	Loch Ø
100.C1568	.01	.87	83x53	4



Phone: +49 (0) 231 / 725 790 -0
Fax: +49 (0) 231 / 725 790 -10
Email: info@hokon-verschlusstechnik.de
Homepage: www.hokon-verschlusstechnik.de

Klappsplinte



Rohrklappstecker



Federstecker

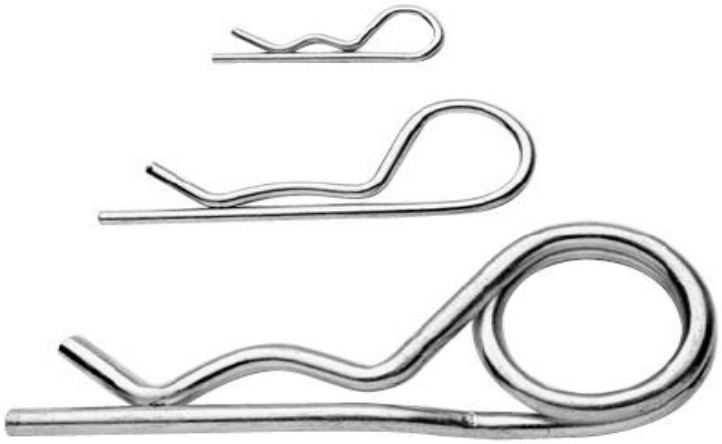

Phone: +49 (0) 231 / 725 790 -0
Fax: +49 (0) 231 / 725 790 -10
Email: info@hokon-verschlusstechnik.de
Homepage: www.hokon-verschlusstechnik.de

Klappsplinte, Rohrklappstecker und Federstecker

Klappsplinte

Artikel Nr.		Abmessungen in mm		
Serie	Werkstoff verzinkt Stahl	ØD	L	B
8120	.04	4,5	40	32,5
8121	.04	5,2	32	25,5
8122	.04	6	40	32,5
8123	.04	7	40	32,5
8124	.04	8	40	32,5
8127	.04	10	45	35
8128	.04	11	45	35
8129	.04	12	45	35

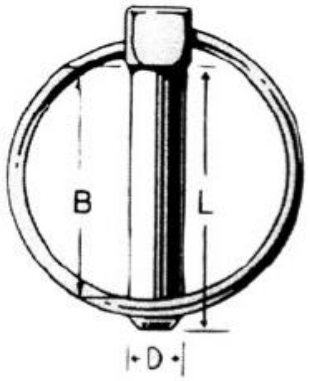

Rohrklappstecker

Artikel Nr.		Abmessungen in mm		
Serie	Werkstoff verzinkt Stahl	Rohr Ø	ØD	L
8130	.04	28	6,0	32
8131	.04	40	6,0	45
8132	.04	36	8,0	40
8133	.04	40	8,0	45
8134	.04	45	8,0	50
8135	.04	55	8,0	60
8136	.04	45	10,0	50
8137	.04	55	10,0	60

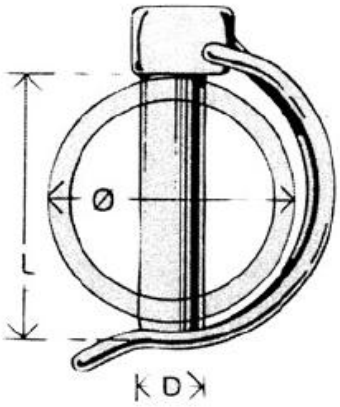

Federstecker einfach

Artikel Nr.			Abmessungen in mm	
Serie	Werkstoff verzinkt Stahl	Werkstoff unbehandelt Edelstahl	A	L
8102	.04	.30	2	41
8103	.04	.30	3	67
8104	.04	.30	4	75
8105	.04	.30	5	105
8106	.04	.30	6	117
8107	.04	.30	7	170
8108	.04	.30	8	155

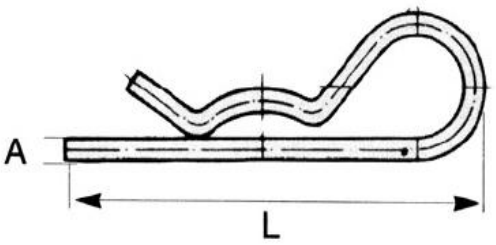

Phone: +49 (0) 231 / 725 790 -0
Fax: +49 (0) 231 / 725 790 -10
Email: info@hokon-verschlusstechnik.de
Homepage: www.hokon-verschlusstechnik.de

Klappsplinte, Rohrklappstecker und Federstecker

Federstecker doppelt

Artikel Nr.		Abmessungen in mm	
Serie	Werkstoff verzinkt Stahl	A	L
8112	.04	2	56
8113	.04	3	73
8114	.04	4	98
8115	.04	5	111
8116	.04	6	142
8118	.04	8	152

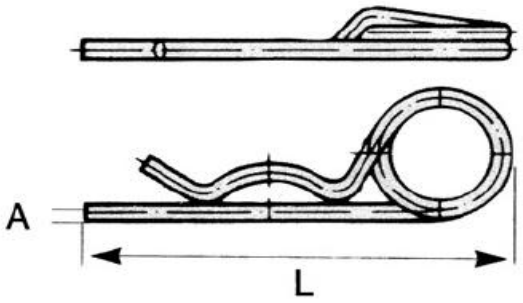

Klappsplinte, Rohrklappstecker und Federstecker

Phone: +49 (0) 231 / 725 790 -0
Fax: +49 (0) 231 / 725 790 -10
Email: info@hokon-verschlusstechnik.de
Homepage: www.hokon-verschlusstechnik.de

Federklammern

Jetzt für Sie in unserem Programm - hochwertige Federklammern in verschiedenen Größen

Die Einsatzmöglichkeiten sind äußerst vielfältig: Halteaufgaben für Werkzeuge aller Art Komponentenbefestigung innerhalb von Maschinen und Schaltkästen, Schlauchführung und -sicherung, sowie auch als effektive und preisgünstige Verschlussmöglichkeit für Türen und Klappen. Ob in der Werkshalle oder in Ihrem Produkt unsere Federklammern sind äußerst belastbar:
Sie werden aus hochwertigem Federstahl gefertigt und sind in der Standardausführung aus NIROSTA.



Art.Nr.: GS-291 Federklammern gelocht

Material und Oberfläche:

Edelstahl (1.4310) unbehandelt

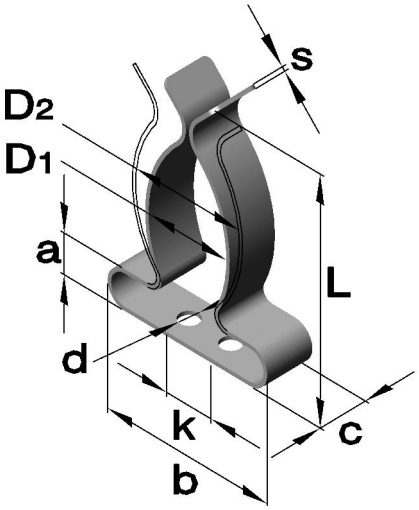

Artikel Nr.			Abmessungen in mm									
Serie	Ausführung	Werkstoff Edelstahl (Nirosta)	Schaft Ø D	D1	D2	Ø d	a	b	c	L	s	k	Anzahl Löcher
GS-291	-1	-NI	6-8	5,0	8,0	3,1	5,0	13,0	6,0	17,0	0,5	-	1
GS-291	-2	-NI	9-10	6,5	11,0	3,1	5,0	16,0	6,0	21,0	0,5	-	1
GS-291	-3	-NI	11-14	10,0	15,0	3,1	5,0	23,0	8,0	27,0	0,5	-	1
GS-291	-4	-NI	15-18	14,0	19,0	3,1	5,5	26,0	8,0	30,3	0,5	-	1
GS-291	-5	-NI	18-22	15,0	23,0	4,1	6,0	26,5	8,0	39,0	0,5	-	1
GS-291	-6	-NI	23-26	19,0	27,0	4,1	6,5	30,0	8,0	43,0	0,6	-	1
GS-291	-6A	-NI	27-29	21,5	30,0	4,1	8,0	36,5	10,0	51,0	0,7	-	1
GS-291	-7	-NI	30-32	26,0	33,0	5,2	9,0	46,0	13,0	60,0	1,0	-	1
GS-291	-7A	-NI	33-39	30,0	40,0	5,2	10,0	49,5	13,0	64,0	1,0	9	2
GS-291	-8	-NI	39-45	31,0	45,0	5,2	9,0	48	13,0	68,0	1,0	9	2

Phone: +49 (0) 231 / 725 790 -0
Fax: +49 (0) 231 / 725 790 -10
Email: info@hokon-verschlusstechnik.de
Homepage: www.hokon-verschlusstechnik.de

Federklammern

Phone: +49 (0) 231 / 725 790 -0
Fax: +49 (0) 231 / 725 790 -10
Email: info@hokon-verschlusstechnik.de
Homepage: www.hokon-verschlusstechnik.de

HoKon
VERSCHLUSSTECHNIK &
SONDERKONSTRUKTIONEN

Kantenschutzprofile



Phone: +49 (0) 231 / 725 790 -0
Fax: +49 (0) 231 / 725 790 -10
Email: info@hokon-verschlusstechnik.de
Homepage: www.hokon-verschlusstechnik.de

Kantenschutzprofile

HoKon
VERSCHLUSSTECHNIK &
SONDERKONSTRUKTIONEN

Unser Lieferprogramm

Flexible Kantenschutz-, Kantenschutzdichtprofile; Gummiklemm– und Füllerprofile; Fingerschutzprofile
Flachdichtungen; Silikonprofile; Alu– und Edelstahlprofile; Konfektionierung; Fassungs – und Pufferprofile
Türdichtungsprofile; Air-Profile, konfektioniert als Rahmen, Ring oder Fixlänge
Moos– und Zellgummiprofile; PE-Schaumprofile; Zuschnitte und Stanzdichtungen

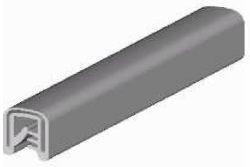	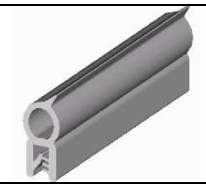	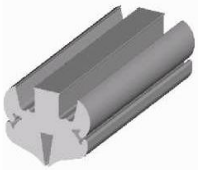
Kantenschutzprofile	Kantenschutzdichtprofile	Klemmprofile
		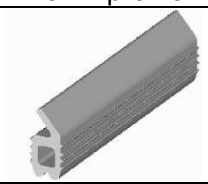
Fingerschutzprofile	Alu- und Edelstahlprofile	Türdichtungsprofile

Materialien:
Natur-Kautschuk (NR)
Styrol-Butadien-Kautschuk (SBR)
Ethylen-Propylen-Dien-Kautschuk (EPDM)
Silikon-Kautschuk (VMQ)
Chloroprene-Kautschuk (CR)
Nitril-Butadien-Kautschuk (NBR)
Fluor-Kautschuk (FKM, Viton)

Mindestbiegeradien für Kantenschutzprofile

Bitte beachten Sie die angegebenen Mindest-Biege-Radien (in den nachfolgenden Tabellen angegeben) als Richtwert, die je nach Material, Klemmbereich und Einsatzzweck des verwendeten Profils abweichen können.

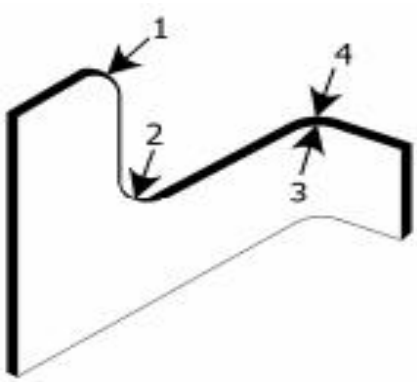

Fertigungstoleranzen
PVC nach DIN 16941
Fixlängentoleranzen nach Absprache

Phone: +49 (0) 231 / 725 790 -0
Fax: +49 (0) 231 / 725 790 -10
Email: info@hokon-verschlusstechnik.de
Homepage: www.hokon-verschlusstechnik.de

Kantenschutzprofile

Flexible Kantenschutzprofile

aus PVC
mit Stahlfederkern

	Artikel Nr.	Werkstoff	Klemmbereich in mm	Biegeradien in mm (siehe Seite L-3)	VE
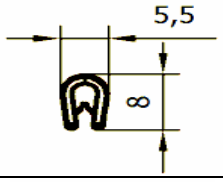	8316 0 220	PVC schwarz	0,8 – 1,5	1 = 10 2 = 10 3 = 10 4 = 10	10 m
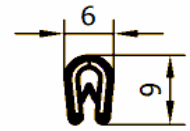	8316 0 440	PVC schwarz	1,0 – 1,8	1 = 10 2 = 10 3 = 10 4 = 10	100 m
	8316 0 520	PVC schwarz	1,0 – 1,8		100 m
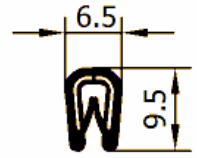	8316 0 620	PVC weiß	1,0 - 2,0	1 = 15 2 = 15 3 = 10 4 = 10	100 m
	8316 0 820	PVC schwarz	1,0 - 2,0		100 m
	8316 0 821	PVC schwarz	1,5 - 2,5		100 m
	8316 0 823	PVC silber	1,0 - 2,0		100 m
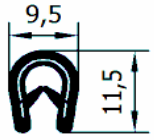	8316 0 221	PVC schwarz	1,0 – 2,5	1= 20 2= 20 3= 15 4= 15	100 m
	8316 0 222	PVC schwarz	2,0 – 4,0		100 m
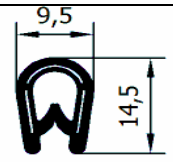	8316 0 320	PVC schwarz	1,0 - 4,0	1= 30 2= 20 3= 20 4= 20	100 m
	8316 0 720	PVC anthrazit	1,0 - 4,0		100 m
	8316 0 920	PVC hellgrau	1,0 - 4,0		100 m
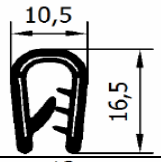	8316 0 135	PVC schwarz	1,0 - 2,5	1= 50 2= 40 3= 30 4= 30	100 m
	8316 0 136	PVC schwarz	2,0 - 4,0		100 m
	831600137	PVC schwarz	4,0 - 6,0		100 m
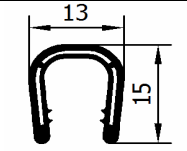	8316 0 740	PVC hellgrau	6,0 - 8,0	1= 40 2= 40 3= 40 4= 40	100 m
	8316 0 741	PVC schwarz	6,0 - 8,0		100 m
	8316 0 742	PVC schwarz	8,0 - 10,0		100 m

Phone: +49 (0) 231 / 725 790 -0
Fax: +49 (0) 231 / 725 790 -10
Email: info@hokon-verschlusstechnik.de
Homepage: www.hokon-verschlusstechnik.de

Kantenschutzprofile

Flexible Kantenschutzprofile

mit Stahlfederkern
mit auf gesiegelten Moosgummiprofilen EPDM

	Artikel Nr.	Werkstoff	Klemmbereich in mm	Biegeradien in mm (siehe Seite L-3)	VE
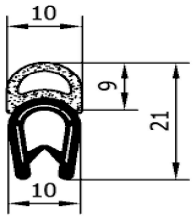	8316 0 840	PVC schwarz / EPDM schwarz	1,0 - 4,0	1= 70 2= 80 3= 15 4= 15	50 m
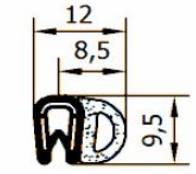	8316 0 950	PVC schwarz (70° ± 5°) Shore A / EPDM schwarz	1,0 - 2,0	1= 20 2= 15 3= 30 4= 50	10 m (Rolle 100 m)
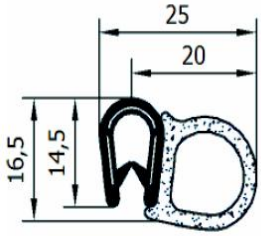	8316 0 150	PVC schwarz (70° ± 5°) Shore A / EPDM schwarz	1,0 - 4,0	1= 50 2= 30 3= 100 4= 120	5 m (Rolle 50 m)
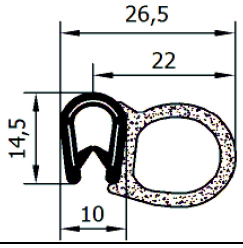	8316 0 153	PVC schwarz / EPDM schwarz	1,0 - 4,0	1= 50 2= 30 3= 100 4= 120	50 m
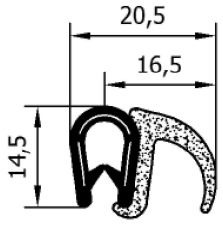	8316 0 640	PVC schwarz / EPDM schwarz	1,0 - 4,0	1= 50 2= 30 3= 100 4= 120	50 m

Phone: +49 (0) 231 / 725 790 -0
Fax: +49 (0) 231 / 725 790 -10
Email: info@hokon-verschlusstechnik.de
Homepage: www.hokon-verschlusstechnik.de

Kantenschutzprofile

Flexible Kantenschutz und Dichtprofile

mit Stahlfederkern
mit auf gesiegelten Moosgummi EPDM / NBR

	Artikel Nr.	Werkstoff	Klemmbereich in mm	Biegeradien in mm (siehe Seite L-3)	VE
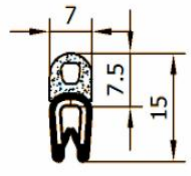	8316 0 960	PVC schwarz (70° ± 5°) Shore A / EPDM schwarz	1,0 - 2,0	1= 20 2= 40 3= 10 4= 10	10 m (Rolle 100 m)
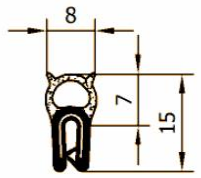	8316 0 003	PVC schwarz / EPDM schwarz weich	0,5 - 1,5	1= 50 2= 80 3= 25 4= 25	50 m
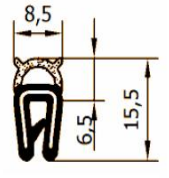	8316 0 005	EPDM schwarz (65° ± 5°) Shore A / EPDM schwarz weich	0,8 - 2,0	1= 50 2= 60 3= 20 4= 20	5 m (Rolle 50 m)
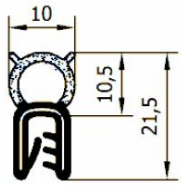	8316 0 010	EPDM schwarz (65° ± 5°) Shore A / EPDM schwarz weich	1,0 - 3,5	1= 50 2= 180 3= 30 4= 30	5 m (Rolle 50 m)
	8316 0 010-1	NBR schwarz (60° ± 5°) Shore A / NBR schwarz	3,0 - 5,0	1= 50 2= 150 3= 50 4= 50	5 m (Rolle 50 m)
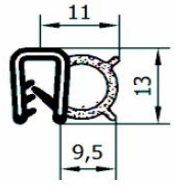	8316 0 025	EPDM schwarz (65° ± 5°) Shore A / EPDM schwarz weich	1,0 - 3,5	1= 50 2= 20 3= 120 4= 40	5 m (Rolle 50 m)
	8316 0 026	NBR schwarz (60° ± 5°) Shore A / NBR schwarz	1,0 - 3,5		5 m (Rolle 50 m)
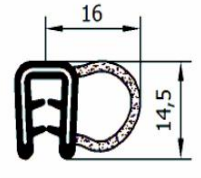	8316 0 040	PVC schwarz / EPDM schwarz weich	1,0 - 3,0	1= 40 2= 30 3= 180 4= 40	50 m
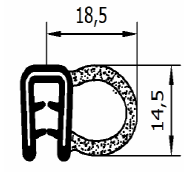	8316 0 060	PVC schwarz / EPDM schwarz weich	1,5 - 3,0	1= 80 2= 60 3= 200 4= 80	25 m

Phone: +49 (0) 231 / 725 790 -0
Fax: +49 (0) 231 / 725 790 -10
Email: info@hokon-verschlusstechnik.de
Homepage: www.hokon-verschlusstechnik.de

Kantenschutzprofile

Flexible Kantenschutz und Dichtprofile

mit Stahlfederkern
mit auf gesiegelten Moosgummi

	Artikel Nr.	Werkstoff	Klemmbereich in mm	Biegeradien in mm (siehe Seite L-3)	VE
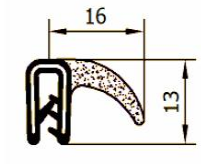	8316 0 045	EPDM schwarz (65° ± 5°) Shore A / EPDM schwarz	1,0 - 2,5	1 = 80 2 = 40 3 = 200 4 = 200	5 m (Rolle 50 m)
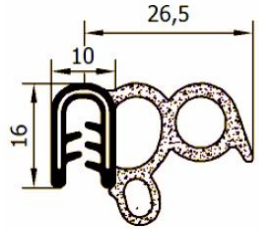	8316 0 065	PVC schwarz / EPDM schwarz weich	1,0 - 3,5	1 = 40 2 = 30 3 = 180 4 = 40	50 m
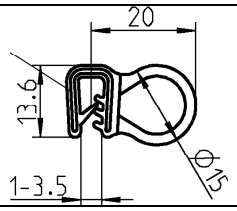	83160060-1	EPDM schwarz (65° ± 5°) Shore A / EPDM schwarz	1 – 3,5	1 = 50 2 = 40 3 = 200 4 = 50	5 m (Rolle 50 m)

Kantenschutz und Dichtprofile

mit Metalleinlage
FDA- konform

	Artikel Nr.	Werkstoff	Klemmbereich in mm	VE
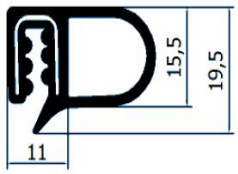	8316 9 158	Silikon	2,0	50 m

Phone: +49 (0) 231 / 725 790 -0
Fax: +49 (0) 231 / 725 790 -10
Email: info@hokon-verschlusstechnik.de
Homepage: www.hokon-verschlusstechnik.de

Kantenschutzprofile

Fingerschutzprofile

aus Gummi EPDM

	Artikel Nr.	Werkstoff	VE
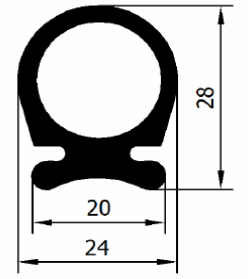	8330 0 140	Gummi EPDM schwarz	30 m
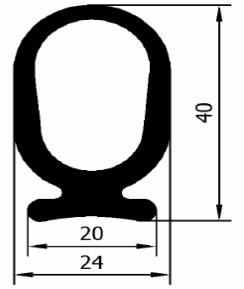	8330 0 080	Gummi EPDM schwarz	30 m
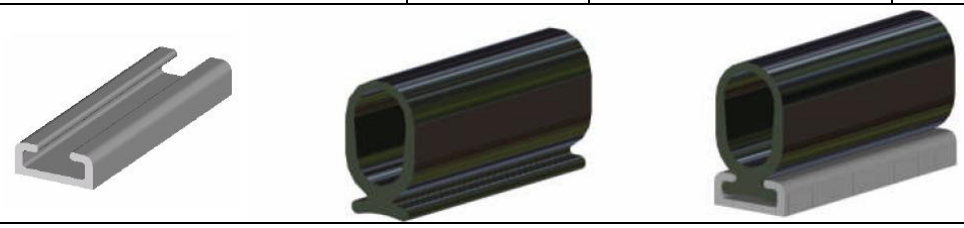			

Aluminiumprofil

geeignet für
Art. Nr. 8330 0 140
Art. Nr. 8330 0 080

	Artikel Nr.	Werkstoff	Länge	VE
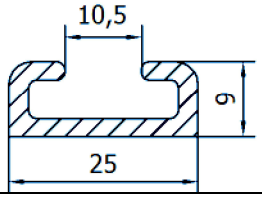	8101 0 020	Aluminium	5000 mm	50 m

Phone: +49 (0) 231 / 725 790 -0
Fax: +49 (0) 231 / 725 790 -10
Email: info@hokon-verschlusstechnik.de
Homepage: www.hokon-verschlusstechnik.de

Kantenschutzprofile

Dichtprofile

aus EPDM

	Artikel Nr.	Werkstoff	Klemmbereich in mm	Biegeradien in mm (siehe Seite L-3)	VE
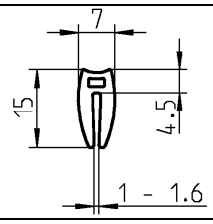	83300004-1	EPDM schwarz	1 - 1,6	-	5 m (Rolle 50 m)
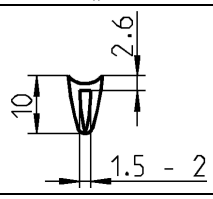	83300004-2	EPDM schwarz	1,5 - 2	1= 80 2= 30 3= 10 4= 10	5 m (Rolle 50 m)

Türdichtungsprofile

andere Qualitäten auf Anfrage

		H in mm	h in mm	AH in mm	Artikel Nr.	Werkstoff	VE
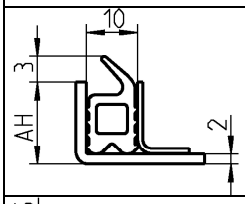	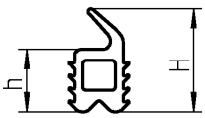	21	13,5	20	83030570-1	EPDM 55° Shore A schwarz	5 m (Rolle 50 m)
		27	19,5	26	83030270-1		
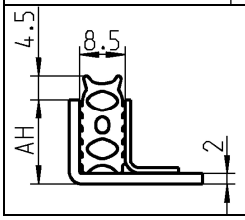	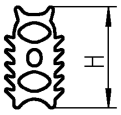	26,5	-	24	83030770-1	Moosgummi EPDM 25° Shore A schwarz	5 m (Rolle 50 m)

Phone: +49 (0) 231 / 725 790 -0
Fax: +49 (0) 231 / 725 790 -10
Email: info@hokon-verschlusstechnik.de
Homepage: www.hokon-verschlusstechnik.de

Kantenschutzprofile

Moosgummi-Vierkant und Rechteckprofile

aus EPDM, oder CR
NBR auf Anfrage

	b x h in mm	Artikel Nr.			VE
		Werkstoff			
		EPDM		CR	
		schwarz	hellgrau	schwarz	
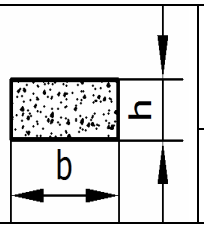	10 x 2	8313 2 0100	8313 2 0500	8313 3 0100	100 m

Viton-Kautschuk, Rund-, Vierkant- und Rechteckprofil

aus FKM (Fluorkautschuk).
Härte 75 ± 5 ° Shore A
andere Abmessungen auf Anfrage

	b x h in mm	Artikel Nr.	Werkstoff
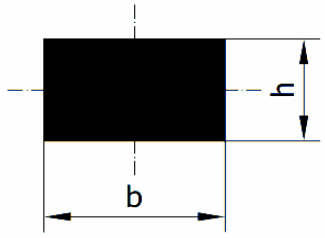	5 x 2	8382 9 200	FKM schwarz
	10 x 2	8382 9 201	FKM schwarz
	10 x 5	8382 9 202	FKM schwarz
	12 x 5	8382 9 203	FKM schwarz
	15 x 3	8382 9 204	FKM schwarz
	15 x 5	8382 9 205	FKM schwarz
	15 x 10	8382 9 206	FKM schwarz
	20 x 2	8382 9 207	FKM schwarz
	20 x 5	8382 9 208	FKM schwarz
	20 x 10	8382 9 209	FKM schwarz
	20 x 12	8382 9 210	FKM schwarz

Viton-Kautschuk-Sonderprofile

FKM (Fluorkautschuk)
Härte 75 ± 5 ° Shore A

	Artikel Nr.	Werkstoff	VE
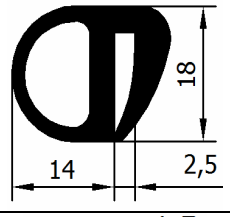	8382 9 311	FKM (Fluorkautschuk)	25 m
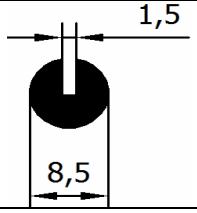	8382 9 313	FKM (Fluorkautschuk)	100 m

Phone: +49 (0) 231 / 725 790 -0
Fax: +49 (0) 231 / 725 790 -10
Email: info@hokon-verschlusstechnik.de
Homepage: www.hokon-verschlusstechnik.de

Kantenschutzprofile

Fassungsprofil

aus EPDM oder NBR

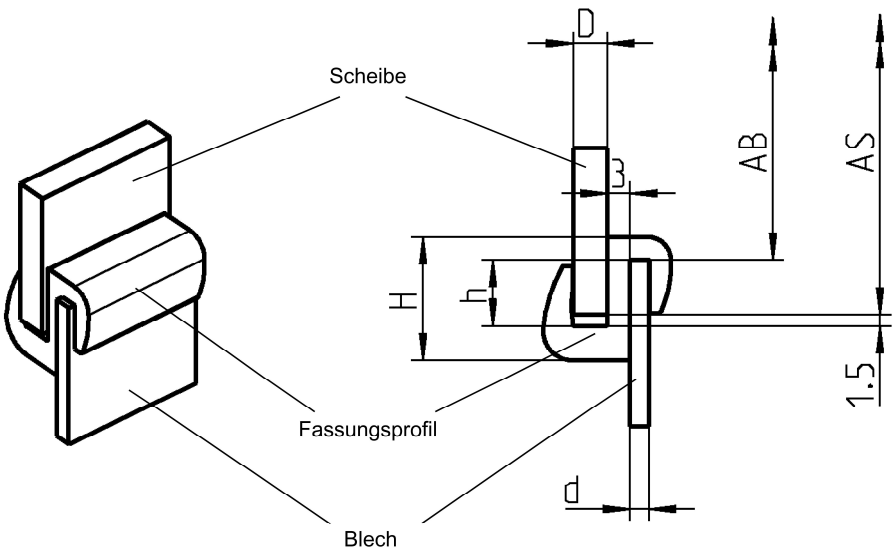

Artikel Nr.	Werkstoff		Abmessungen				Biegeradius in mm	VE
	schwarz	schwarz	D	d	H	h		
838 0 9456-1	EPDM 60° Shore A	-	4	2	16,2	8,7	≥ 40	5 m (Rolle 50 m)
838 0 9456-2	EPDM 60° Shore A	-	6	2	16,2	8,7	≥ 40	5 m (Rolle 50 m)
838 0 9456-3	-	NBR 80° Shore A	4	2	16,2	8,7	≥ 40	5 m (Rolle 50 m)
838 0 9456-4	-	NBR 80° Shore A	6	2	16,2	8,7	≥ 40	5 m (Rolle 50 m)

AB + 14,5 mm = AS

Phone: +49 (0) 231 / 725 790 -0
Fax: +49 (0) 231 / 725 790 -10
Email: info@hokon-verschlusstechnik.de
Homepage: www.hokon-verschlusstechnik.de

HoKon
VERSCHLUSSTECHNIK &
SONDERKONSTRUKTIONEN

Gummi-Metall-Puffer



Phone: +49 (0) 231 / 725 790 -0
Fax: +49 (0) 231 / 725 790 -10
Email: info@hokon-verschlusstechnik.de
Homepage: www.hokon-verschlusstechnik.de

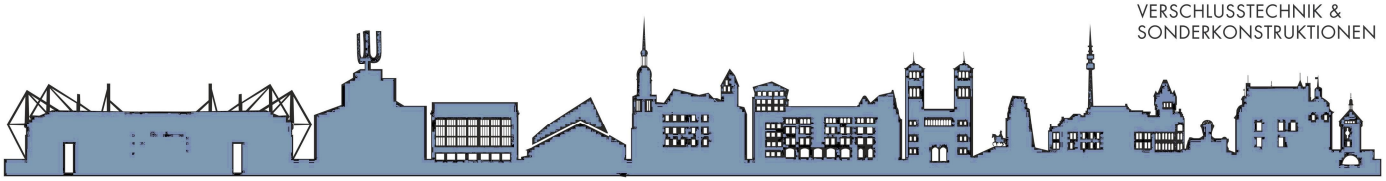

Gummi-Metall-Puffer

Unser Lieferprogramm an Gummi-Metall-Puffern umfasst:

1. Gummi-Puffer-Programm
2. Gummi-Formteile nach Zeichnung
3. Gummi-Metall-Formteile nach Zeichnung
4. Metallteile chromatiert
5. Metallteile feuerverzinkt
6. Metallteile pulverbeschichtet
8. Gewindelängen können abweichend vom Normalprogramm gefertigt werden
7. Metallteile V2a
9. Gummihärten von 35° bis 90° shore
10. Diverse Gummiwerkstoffe sind möglich

Technische Änderungen und Irrtümer vorbehalten

Inhaltsverzeichnis:

Gummi-Metall-Puffer, Typ A	Seite M-5 – M-6
Gummi-Metall-Puffer, Typ B	Seite M-7 – M-8
Gummi-Metall-Puffer, Typ C	Seite M-9 – M-10
Gummi-Metall-Puffer, Typ D	Seite M-11 – M-12
Gummi-Metall-Puffer, Typ E	Seite M-13 – M-14
Gummi-Metall-Puffer, Typ ES	Seite M-14
Gummi-Metall-Puffer, Typ DS	Seite M-15
Gummi-Metall-Puffer, Typ K	Seite M-15
Gummi-Metall-Puffer, Typ TA	Seite M-16
Gummi-Metall-Puffer, Typ TB	Seite M-16
Gummi-Metall-Puffer, Typ TC	Seite M-17
Gummi-Metall-Puffer, Typ P	Seite M-17
Gummi-Metall-Puffer, Typ Kran-Anschlagpuffer	Seite M-18
Gummi-Metall-Puffer, Typ KE	Seite M-18
Gummi-Metall-Puffer, TypKV	Seite M-18
Gummi-Metall-Maschinenfüße	Seite M-19 – M-20
Gummi-Metall-Konuslager	Seite M-20
Gummi-Metall-Bügel-Elemente	Seite M-21
Gummi-Metall-Flansch-Elemente	Seite M-21
Gummi-Metall-Hut-Elemente	Seite M-21
Gummi-Metall-Ring-Elemente	Seite M-22
Gummi-Metall-Federscheiben	Seite M-22
Gummi-Metall-Puffer, Rad-Puffer	Seite M-22
Belastungsgrenzen und Federraten	Seite M-23-M-24
Werkstoffübersicht	Seite M-25

Bestellbeispiel:

Art.Nr. H - 01 - 06 06

Durchmesser "Ø" und Hohe "h"

Gummi-Puffer Typ:"A"

Phone: +49 (0) 231 / 725 790 -0
Fax: +49 (0) 231 / 725 790 -10
Email: info@hokon-verschlusstechnik.de
Homepage: www.hokon-verschlusstechnik.de

HoKon
VERSCHLUSSTECHNIK &
SONDERKONSTRUKTIONEN

Gummi-Metall-Puffer

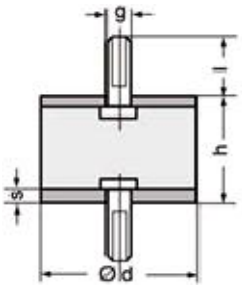

Typ “A“

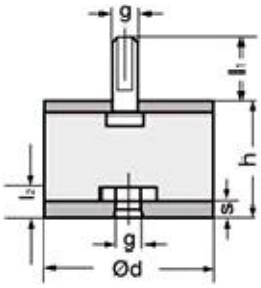

Typ “B“

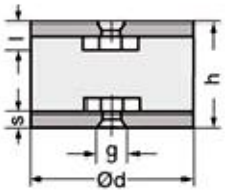

Typ “C“

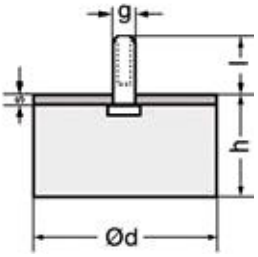

Typ “D“

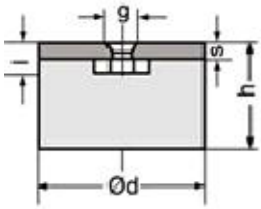

Typ “E“

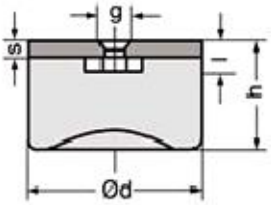

Typ “ES“

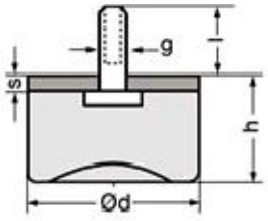

Typ “DS“

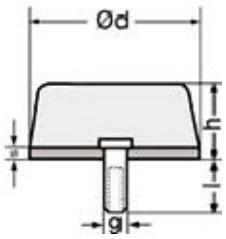

Typ “K“
konisch

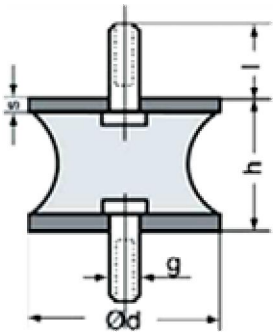

Typ “TA“
tailliert

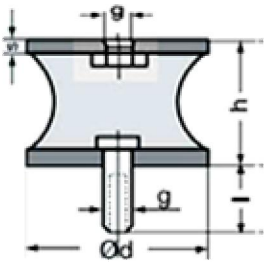

Typ “TB“
tailliert

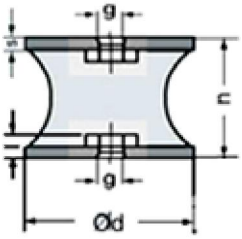

Typ “TC“
tailliert

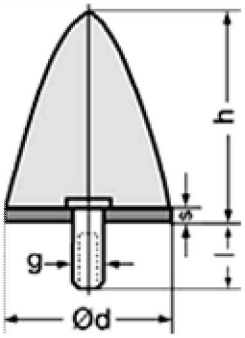

Typ “P“
parabolisch

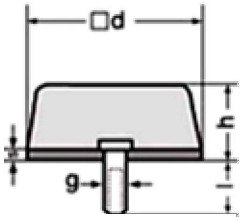

Typ “KV“
konisch-viereck

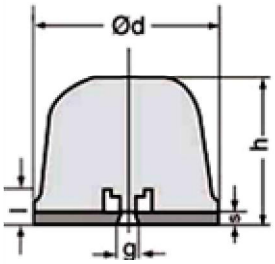

Typ “KE“

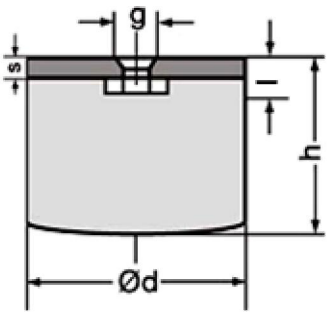

„Kran-Anschlagpuffer“

Phone: +49 (0) 231 / 725 790 -0
Fax: +49 (0) 231 / 725 790 -10
Email: info@hokon-verschlusstechnik.de
Homepage: www.hokon-verschlusstechnik.de

Gummi-Metall-Puffer

Gummi-Metall-Elemente

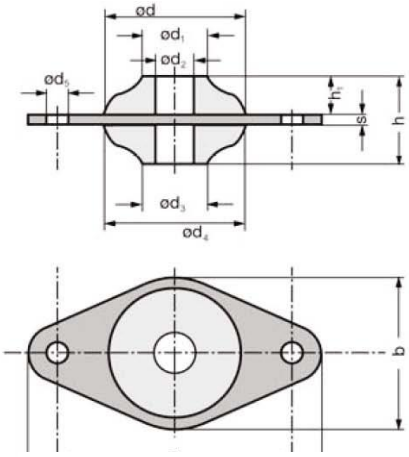

„Flansch-Element“

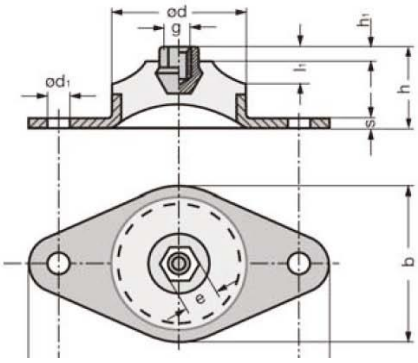

„Hut-Element“

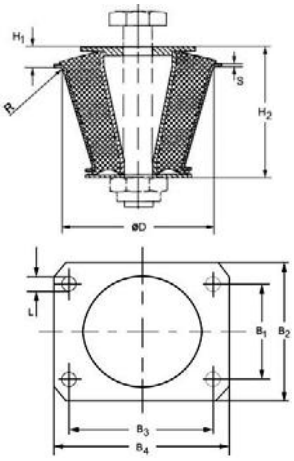

„Konuslager“

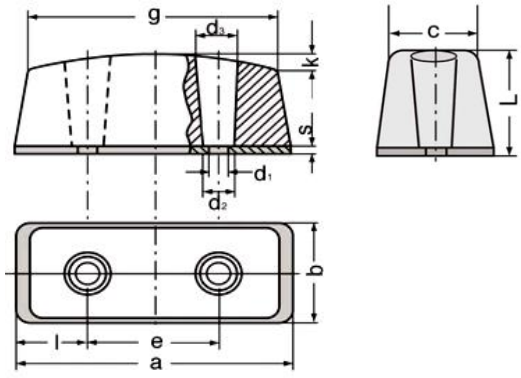

„Rad-Puffer“

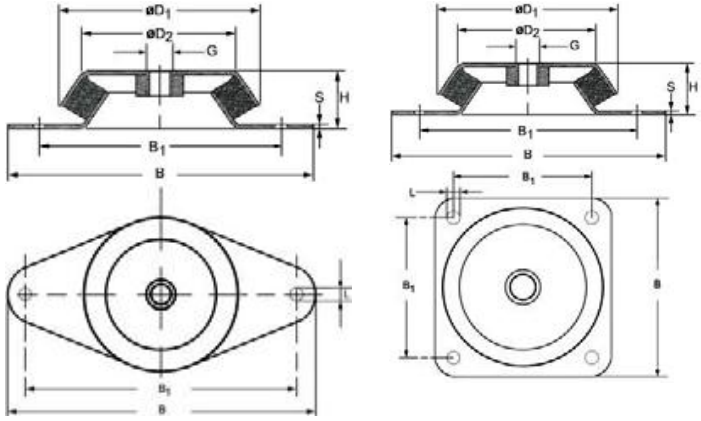

„Maschinenfüße“

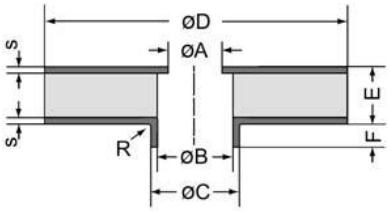

„Ring-Elemente“

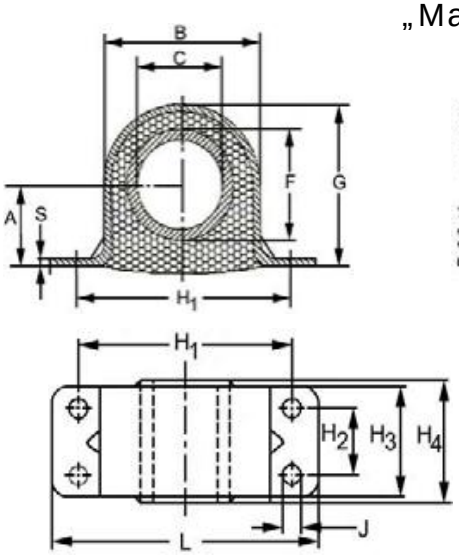

„Bügel-Elemente“

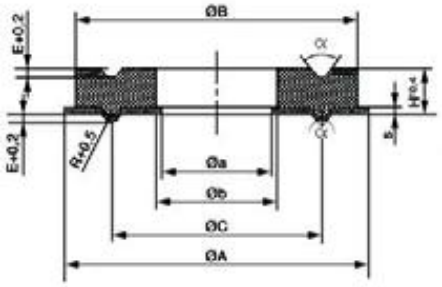

„Federscheiben“

Phone: +49 (0) 231 / 725 790 -0
Fax: +49 (0) 231 / 725 790 -10
Email: info@hokon-verschlusstechnik.de
Homepage: www.hokon-verschlusstechnik.de

Gummi-Metall-Puffer

HoKon
VERSCHLUSSTECHNIK &
SONDERKONSTRUKTIONEN

Gummi-Metall-Puffer, Typ “A“
mit Gewindebolzen, beidseitig

Naturkautschuk in 55° shore -"mittel"
Auf Anfrage auch in 45º, 65º, 70º Shore



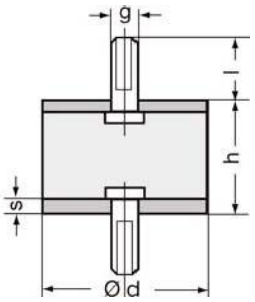

Artikel Nr.	Abmessungen in mm				
	Ø d	h	g	l	S
H-01-0808	8	8	M3	6	2
H-01-01010	10	10	M4	11	2
H-01-01015	10	15	M4	12	2
H-01-01021	10	21	M4	11	2
H-01-01310	13	10	M4	12	2
H-01-01508	15	8	M4	12	2
H-01-01510	15	10	M4	12	2
H-01-01515	15	15	M4	12	2
H-01-01520	15	20	M4	12	2
H-01-01530	15	30	M4	12	2
H-01-018/8,5	18	8,5	M4	18	2
H-01-01810	18	10	M4	18	2
H-01-02008	20	8	M6	18	2,5
H-01-02010	20	10	M6	18	2,5
H-01-02012	20	12	M6	18	2,5
H-01-02015	20	15	M6	18	2,5
H-01-02020	20	20	M6	18	2,5
H-01-02025	20	25	M6	18	2,5
H-01-02510	25	10	M6	18	2,5
H-01-02515	25	15	M6	18	2,5
H-01-02520	25	20	M6	18	2,5

Artikel Nr.	Abmessungen in mm				
	Ø d	h	g	l	S
H-01-02525	25	25	M6	18	2,5
H-01-02530	25	30	M6	18	2,5
H-01-03012	30	12	M8	23	2,5
H-01-03015	30	15	M8	23	2,5
H-01-03020	30	20	M8	23	2,5
H-01-03025	30	25	M8	23	2,5
H-01-03030	30	30	M8	23	2,5
H-01-03040	30	40	M8	23	2,5
H-01-03516	35	16	M8	23	2,5
H-01-04008	40	8	M8	23	2,5
H-01-04015	40	15	M8	23	2,5
H-01-04020	40	20	M8	23	2,5
H-01-04025-M8	40	25	M8	23	2,5
H-01-04025-M10	40	25	M10	20	2,5
H-01-04030	40	30	M8	23	2,5
H-01-04030-M10	40	30	M10	23	2,5
H-01-04035	40	35	M8	23	2,5
H-01-04040	40	40	M8	23	2,5
H-01-04050	40	50	M8	23	2,5

Phone: +49 (0) 231 / 725 790 -0
Fax: +49 (0) 231 / 725 790 -10
Email: info@hokon-verschlusstechnik.de
Homepage: www.hokon-verschlusstechnik.de

Gummi-Metall-Puffer

HoKon
VERSCHLUSSTECHNIK &
SONDERKONSTRUKTIONEN

Gummi-Metall-Puffer, Typ “A“
mit Gewindebolzen, beidseitig

Naturkautschuk in 55° shore -"mittel"
Auf Anfrage auch in 45º, 65º, 70º Shore



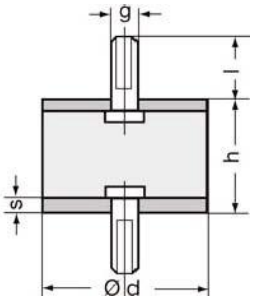

Artikel Nr.	Abmessungen in mm				
	Ø d	h	g	l	S
H-01-05015	50	15	M10	28	2,5
H-01-05017	50	17	M10	28	2,5
H-01-05020	50	20	M10	28	2,5
H-01-05025	50	25	M10	28	2,5
H-01-05030	50	30	M10	28	2,5
H-01-05040	50	40	M10	28	2,5
H-01-05045	50	45	M10	28	2,5
H-01-05050	50	50	M10	28	2,5
H-01-05080	50	80	M10	28	2,5
H-01-06020-M10	60	20	M10	28	2,5
H-01-06020-M12	60	20	M12	37	2,5
H-01-06030-M10	60	30	M10	28	2,5
H-01-06030-M12	60	30	M12	37	2,5
H-01-06040-M10	60	40	M10	28	2,5
H-01-06040-M12	60	40	M12	37	2,5
H-01-06050	60	50	M10	28	2,5
H-01-06060-M10	60	60	M10	28	2,5
H-01-06560	65	60	M10	28	2,5
H-01-07030	70	30	M10	28	2,5
H-01-07040-M10	70	40	M10	28	2,5
H-01-07045-M10	70	45	M10	28	2,5
H-01-07045-M12	70	45	M12	37	2,5
H-01-07050	70	50	M10	28	2,5
H-01-07055	70	55	M10	28	2,5
H-01-07060	70	60	M10	28	2,5
H-01-07525	75	25	M12	37	2,5
H-01-07530	75	30	M12	37	2,5
H-01-07540	75	40	M12	37	2,5

Artikel Nr.	Abmessungen in mm				
	Ø d	h	g	l	S
H-01-07545	75	45	M12	37	2,5
H-01-07550	75	50	M12	37	2,5
H-01-07555	75	55	M12	37	2,5
H-01-07560	75	60	M12	37	2,5
H-01-07570	75	70	M12	37	2,5
H-01-07575	75	75	M12	37	2,5
H-01-08030	80	30	M12	37	2,5
H-01-08040	80	40	M12	37	2,5
H-01-08585	85	85	M16	43	2,5
H-01-10040	100	40	M16	43	3
H-01-10050	100	50	M16	43	3
H-01-10055	100	55	M16	43	3
H-01-10060	100	60	M16	43	3
H-01-10075	100	75	M16	43	3
H-01-12575	125	75	M16	43	4
H-01-15050	150	50	M16	43	4
H-01-15055	150	55	M16	43	4
H-01-15075	150	75	M16	43	4
H-01-150100	150	100	M16	43	4
H-01-200100	200	100	M20	45	6

Phone: +49 (0) 231 / 725 790 -0
Fax: +49 (0) 231 / 725 790 -10
Email: info@hokon-verschlusstechnik.de
Homepage: www.hokon-verschlusstechnik.de

Gummi-Metall-Puffer

Gummi-Metall-Puffer, Typ “B”
mit Gewindebolzen einerseits,
Innengewinde andererseits

Naturkautschuk in 55° shore -"mittel"
Auf Anfrage auch in 45º, 65º, 70º Shore



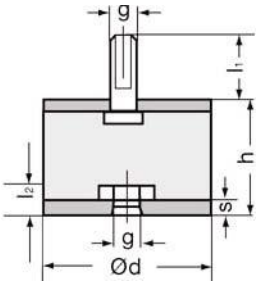

Artikel Nr.	Abmessungen in mm					
	Ø d	h	g	l1	l2	s
H-02-0607	6	7	M3	6	3	2
H-02-0808	8	8	M3	6	3	2
H-02-01008	10	8	M4	10	4	2
H-02-01010	10	10	M4	10	4	2
H-02-01015	10	15	M4	10	4	2
H-02-01020	10	20	M4	10	4	2
H-01310	13	10	M4	10	4	2
H-02-01508	15	8	M4	10	4	2
H-02-01510	15	10	M4	10	4	2
H-02-01512	15	12	M4	10	4	2
H-02-01515	15	25	M4	10	4	2
H-02-01520	15	20	M4	10	4	2
H-02-01525	15	25	M4	11	4	2
H-02-01530	15	30	M4	10	4	2
H-02-02015	20	15	M6	18	6	2,5
H-02-02020	20	20	M6	18	6	2,5
H-02-02025	20	25	M6	18	6	2,5
H-02-02030	20	30	M6	18	6	2,5
H-02-02515	25	15	M6	18	6	2,5
H-02-02520	25	20	M6	18	6	2,5
H-02-02525	25	25	M6	18	6	2,5
H-02-02530	25	30	M6	18	6	2,5
H-02-02535	25	35	M6	18	6	2,5
H-02-02540	25	40	M6	18	6	2,5
H-02-03015	30	15	M8	23	8	2,5
H-02-03020	30	20	M8	23	8	2,5
H-02-03025	30	25	M8	23	8	2,5
H-02-03030	30	30	M8	23	8	2,5
H-02-03040	30	40	M8	23	8	2,5
H-02-03045	30	45	M8	23	8	2,5
H-02-03085	30	85	M8	23	8	2,5

Artikel Nr.	Abmessungen in mm					
	Ø d	h	g	l1	l2	S
H-02-04020	40	20	M8	23	8	2,5
H-02-04020-M10	40	20	M10	28	10	2,5
H-02-04025-M8	40	25	M8	23	8	2,5
H-02-04035	40	35	M8	23	8	2,5
H-02-04040	40	40	M8	23	8	2,5
H-02-04045	40	45	M8	23	8	2,5
H-02-04550	45	50	M8	23	8	2,5
H-02-05020	50	20	M10	28	10	2,5
H-02-05025	50	25	M10	28	10	2,5
H-02-05030	50	30	M10	28	10	2,5
H-02-05040	50	40	M10	28	10	2,5
H-02-05045	50	45	M10	28	10	2,5
H-02-05050	50	50	M10	28	10	2,5
H-02-05055	50	55	M10	28	10	2,5
H-02-05080	50	80	M10	28	10	2,5
H-02-06030	60	30	M10	28	10	2,5
H-02-06030-M12	60	30	M12	37	12	2,5
H-02-06040	60	40	M10	28	10	2,5
H-02-06040-M12	60	40	M12	37	12	2,5
H-02-06045	60	45	M10	28	10	2,5
H-02-06045 –M12	60	45	M12	37	12	2,5
H-02-06050	60	50	M10	28	10	2,5
H-02-06050-M12	60	50	M12	37	12	2,5
H-02-06060	60	60	M10	28	10	2,5
H-02-06060-M12	60	60	M12	37	12	2,5

Phone: +49 (0) 231 / 725 790 -0
Fax: +49 (0) 231 / 725 790 -10
Email: info@hokon-verschlusstechnik.de
Homepage: www.hokon-verschlusstechnik.de

Gummi-Metall-Puffer

HoKon
VERSCHLUSSTECHNIK &
SONDERKONSTRUKTIONEN

Gummi-Metall-Puffer, Typ “B”
mit Gewindebolzen einerseits,
Innengewinde andererseits

Naturkautschuk in 55° shore -"mittel"
Auf Anfrage auch in 45º, 65º, 70º Shore



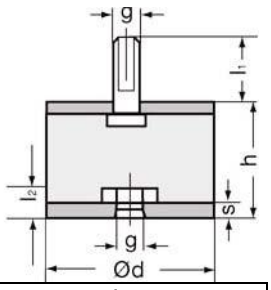

Artikel Nr.	Abmessungen in mm					
	Ø d	h	g	l1	l2	s
H-02-07030	70	30	M10	28	10	2,5
H-02-07040	70	40	M10	28	10	2,5
H-02-07040-M12	70	40	M12	37	12	2,5
H-02-07045	70	45	M10	28	10	2,5
H-02-07045-M12	70	45	M12	37	12	2,5
H-02-07050	70	50	M10	28	10	2,5
H-02-07055	70	55	M10	28	10	2,5
H-02-07055-M12	70	55	M12	37	12	2,5
H-02-07525	75	25	M12	37	12	2,5
H-02-07530	75	30	M12	37	12	2,5
H-02-07540	75	40	M12	37	12	2,5
H-02-07545	75	45	M12	37	12	2,5
H-02-07550	75	50	M12	37	12	2,5
H-02-07555	75	55	M12	37	12	2,5
H-02-07570	75	70	M12	37	12	2,5
H-02-08030	80	30	M12	37	12	2,5
H-02-08040	80	40	M12	37	12	2,5
H-02-08585	85	85	M12	37	12	2,5
H-02-10040	100	40	M16	43	16	2,5
H-02-10050	100	50	M16	43	16	2,5
H-02-10055	100	55	M16	43	16	2,5
H-02-10060	100	60	M16	43	16	2,5
H-02-10075	100	75	M16	43	16	2,5
H-02-10090	100	90	M16	43	16	2,5

Artikel Nr.	Abmessungen in mm					
	Ø d	h	g	l1	l2	S
H-02-12570	125	70	M16	43	16	2,5
H-02-12575	125	75	M16	43	16	2,5
H-02-125100	125	100	M16	43	16	2,5
H-02-15050	150	50	M16	43	16	2,5
H-02-15055	150	55	M16	43	16	2,5
H-02-15075	150	75	M16	43	16	2,5
H-02-150150	150	150	M16	43	16	2,5
H-02-150200	150	200	M16	43	16	2,5
H-02-200100	200	100	M20	45	20	2,5
H-02-200250	200	250	M20	45	20	2,5

Phone: +49 (0) 231 / 725 790 -0
Fax: +49 (0) 231 / 725 790 -10
Email: info@hokon-verschlusstechnik.de
Homepage: www.hokon-verschlusstechnik.de

Gummi-Metall-Puffer

Gummi-Metall-Puffer, Typ “C”
mit Innengewinde, beidseitig

Naturkautschuk in 55° shore -"mittel"
Auf Anfrage auch in 45º, 65º, 70º Shore



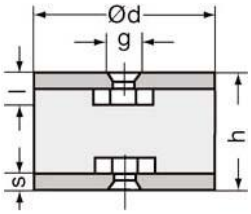

Artikel Nr.	Abmessungen in mm				
	Ø d	h	g	l	S
H-03-0808	8	8	M3	3	2
H-03-01010	10	10	M4	4	2
H-03-01015	10	15	M4	4	2
H-03-01020	10	20	M4	4	2
H-03-01510	15	10	M4	4	2
H-03-01515	15	15	M4	4	2
H-03-01520	15	20	M4	4	2
H-03-01525	15	25	M4	4	2
H-03-02015	20	15	M6	6	2,5
H-03-02020	20	20	M6	6	2,5
H-03-02025	20	25	M6	6	2,5
H-03-02030	20	30	M6	6	2,5
H-03-02520	25	20	M6	6	2,5
H-03-02525	25	25	M6	6	2,5
H-03-02530	25	30	M6	6	2,5
H-03-02540	25	40	M6	6	2,5
H-03-03020	30	20	M8	8	2,5
H-03-03025	30	25	M8	8	2,5
H-03-03030	30	30	M8	8	2,5
H-03-03040	30	40	M8	8	2,5
H-03-04020-M8	40	20	M8	8	2,5
H-03-04025-M8	40	25	M8	8	2,5
H-03-04025-M10	40	25	M10	10	2,5
H-03-04030-M8	40	30	M8	8	2,5
H-03-04030-M10	40	30	M10	10	2,5
H-03-04035-M8	40	35	M8	8	2,5
H-03-04035-M10	40	35	M10	10	2,5
H-03-04040	40	40	M8	8	2,5
H-03-04040-M10	40	40	M10	10	2,5
H-03-04045	40	45	M8	8	2,5
H-03-04050	40	50	M8	8	2,5
H-03-05030	50	30	M10	10	2,5
H-03-05035	50	35	M10	10	2,5

Artikel Nr.	Abmessungen in mm				
	Ø d	h	g	l	S
H-03-05040	50	40	M10	10	2,5
H-03-05045	50	45	M10	10	2,5
H-03-05050	50	50	M10	10	2,5
H-03-06030-M12	60	30	M12	12	2,5
H-03-06040-M10	60	40	M10	10	2,5
H-03-06040-M12	60	40	M12	12	2,5
H-03-06045-M10	60	45	M10	10	2,5
H-03-06050-M12	60	50	M12	12	2,5
H-03-06060-M10	60	60	M10	10	2,5
H-03-06060-M12	60	60	M12	12	2,5
H-03-07035	70	35	M10	10	2,5
H-03-07040	70	40	M10	10	2,5
H-03-07045-M10	70	45	M10	10	2,5
H-03-07045-M12	70	45	M12	12	2,5
H-03-07050	70	50	M10	10	2,5
H-03-07055	70	55	M10	10	2,5
H-03-07525	75	25	M12	12	2,5
H-03-07530	75	30	M12	12	2,5
H-03-07540	75	40	M12	12	2,5
H-03-07545	75	45	M12	12	2,5
H-03-07550	75	50	M12	12	2,5
H-03-07555	75	55	M12	12	2,5
H-03-07560	75	60	M12	12	2,5
H-03-07570	75	70	M12	12	2,5
H-03-07575	75	75	M12	12	2,5
H-03-10040	100	40	M16	16	3
H-03-10050	100	50	M16	16	3
H-03-10055	100	55	M16	16	3
H-03-10060	100	60	M16	16	3
H-03-10075	100	75	M16	16	3
H-03-100100	100	100	M16	16	3
H-03-100120	100	120	M16	16	3
H-03-12070	120	70	M16	16	3
H-03-12550	125	50	M16	16	4
H-03-12555	125	55	M16	16	4
H-03-15050	150	50	M16	16	4
H-03-15055	150	55	M16	16	4
H-03-15075	150	75	M16	16	4
H-03-16070	160	70	M16	16	4
H-03-200100	200	100	M20	20	6

Phone: +49 (0) 231 / 725 790 -0
Fax: +49 (0) 231 / 725 790 -10
Email: info@hokon-verschlusstechnik.de
Homepage: www.hokon-verschlusstechnik.de

Gummi-Metall-Puffer

HoKon
VERSCHLUSSTECHNIK &
SONDERKONSTRUKTIONEN

Gummi-Metall-Puffer, Typ “D“
mit Gewindebolzen, einseitig

Naturkautschuk in 55° shore -"mittel"
Auf Anfrage auch in 45º, 65º, 70º Shore



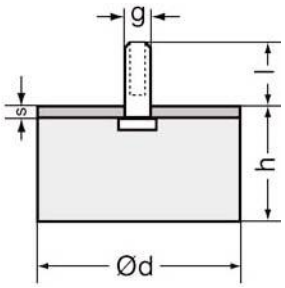

Artikel Nr.	Abmessungen in mm				
	Ø d	h	g	L	S
H-04-01008	10	8	M4	11	2
H-04-01010	10	10	M4	11	2
H-04-01015	10	15	M4	11	2
H-04-01310	13	10	M4	11	2
H-04-01415	14	15	M4	11	2
H-04-01504	15	4	M4	11	2
H-04-01506	15	6	M4	11	2
H-04-01507	15	7	M4	11	2
H-04-01508	15	8	M4	11	2
H-04-01510	15	10	M4	11	2
H-04-01512	15	12	M4	11	2
H-04-01513	15	13	M4	11	2
H-04-01515	15	15	M4	11	2
H-04-01520	15	20	M4	11	2
H-04-01525	15	25	M4	11	2
H-04-01528	15	28	M4	11	2
H-04-01530	15	30	M4	11	2
H-04-001805,5	18	5,5	M6	18	2
H-04-001807,5	18	7,5	M6	18	2
H-04-001808,5	18	8,5	M6	18	2
H-04-02005	20	5	M6	18	2,5
H-04-02008	20	8	M6	18	2,5
H-04-02010	20	10	M6	18	2,5
H-04-02012	20	12	M6	18	2,5
H-04-02015	20	15	M6	18	2,5
H-04-02020	20	20	M6	18	2,5
H-04-02025	20	25	M6	18	2,5
H-04-02030	20	30	M6	18	2,5
H-04-02035	20	35	M6	18	2,5
H-04-02065	20	60	M6	18	2,5
H-04-02506	25	6	M6	18	2,5
H-04-02508	25	8	M6	18	2,5
H-04-02510	25	10	M6	18	2,5
H-04-02512	25	12	M6	18	2,5

Artikel Nr.	Abmessungen in mm				
	Ø d	h	g	l	S
H-04-02515	25	15	M6	18	2,5
H-04-02517	25	17	M6	18	2,5
H-04-02520	25	20	M6	18	2,5
H-04-02525	25	25	M6	18	2,5
H-04-02528	25	28	M6	18	2,5
H-04-02530	25	30	M6	18	2,5
H-04-02540	25	40	M6	18	2,5
H-04-02570	25	70	M6	18	2,5
H-04-03005	30	5	M8	23	2,5
H-04-03008	30	8	M8	23	2,5
H-04-03010	30	10	M8	23	2,5
H-04-03015	30	15	M8	23	2,5
H-04-03017	30	17	M8	23	2,5
H-04-03020	30	20	M8	23	2,5
H-04-03025	30	25	M8	23	2,5
H-04-03030	30	30	M8	23	2,5
H-04-03040	30	40	M8	23	2,5
H-04-03080	30	80	M8	23	2,5
H-04-03520	35	20	M8	23	2,5
H-04-03530	35	30	M8	23	2,5
H-04-04010	40	10	M8	23	2,5
H-04-04012	40	12	M8	23	2,5
H-04-04015	40	15	M8	23	2,5
H-04-04020	40	20	M8	23	2,5
H-04-04025	40	25	M8	23	2,5
H-04-04027	40	27	M8	23	2,5
H-04-04028	40	28	M8	23	2,5
H-04-04030	40	30	M8	23	2,5
H-04-04030-M10	40	30	M10	28	2,5

Phone: +49 (0) 231 / 725 790 -0
Fax: +49 (0) 231 / 725 790 -10
Email: info@hokon-verschlusstechnik.de
Homepage: www.hokon-verschlusstechnik.de

Gummi-Metall-Puffer

HoKon
VERSCHLUSSTECHNIK &
SONDERKONSTRUKTIONEN

Gummi-Metall-Puffer, Typ “D“
mit Gewindebolzen, einseitig"

Naturkautschuk in 55° shore -"mittel"
Auf Anfrage auch in 45º, 65º, 70º Shore



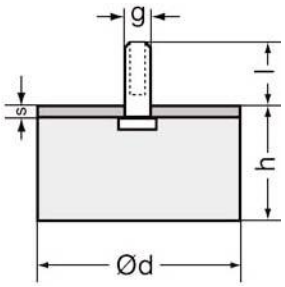

Artikel Nr.	Abmessungen in mm				
	Ø d	h	g	l	S
H-04-04035	40	35	M8	23	2,5
H-04-04040	40	40	M8	23	2,5
H-04-04040-M10	40	40	M10	28	2,5
H-04-04045	40	45	M8	23	2,5
H-04-04050	40	50	M8	23	2,5
H-04-04055	40	55	M8	23	2,5
H-04-05010	50	10	M10	28	2,5
H-04-05012	50	12	M10	28	2,5
H-04-05015	50	15	M10	28	2,5
H-04-05017	50	17	M10	28	2,5
H-04-05020	50	20	M10	28	2,5
H-04-05025	50	25	M10	28	2,5
H-04-05030	50	30	M10	28	2,5
H-04-05040	50	40	M10	28	2,5
H-04-05045	50	45	M10	28	2,5
H-04-05050	50	50	M10	28	2,5
H-04-05060	50	60	M10	28	2,5
H-04-05080	50	80	M10	28	2,5
H-04-06020-M10	60	20	M10	28	2,5
H-04-06020-M12	60	20	M12	37	2,5
H-04-06030	60	30	M10	28	2,5
H-04-06030-M12	60	30	M12	37	2,5
H-04-06040-M12	60	40	M12	37	2,5
H-04-06050-M10	60	50	M10	28	2,5
H-04-06050-M12	60	50	M12	37	2,5
H-04-06060-M12	60	60	M12	37	2,5
H-04-07025	70	25	M10	28	2,5
H-04-07040	70	40	M10	28	2,5
H-04-07040-M12	70	40	M12	37	2,5

Artikel Nr.	Abmessungen in mm				
	Ø d	h	g	l	S
H-04-07045	70	45	M10	28	2,5
H-04-07045-M12	70	45	M12	37	2,5
H-04-07050-M10	70	50	M10	28	2,5
H-04-07050-M12	70	50	M12	37	2,5
H-04-07515	75	15	M12	37	2,5
H-04-07520	75	20	M12	37	2,5
H-04-07525	75	25	M12	37	2,5
H-04-07540	75	40	M12	37	2,5
H-04-07545	75	45	M12	37	2,5
H-04-07550	75	50	M12	37	2,5
H-04-07555	75	55	M12	37	2,5
H-04-07560	75	60	M12	37	2,5
H-04-07570	75	70	M12	37	2,5
H-04-10025	100	25	M16	43	3
H-04-10036	100	36	M16	43	3
H-04-10040	100	40	M16	43	3
H-04-10050	100	50	M16	43	3
H-04-10055	100	55	M16	43	3
H-04-10060	100	60	M16	43	3
H-04-10075	100	75	M16	43	3
H-04-100100	100	100	M16	43	3
H-04-15050	150	50	M16	43	4
H-04-15055	150	55	M16	43	4
H-04-15075	150	75	M16	43	4
H-04-200200-M16	200	200	M16	43	6

Phone: +49 (0) 231 / 725 790 -0
Fax: +49 (0) 231 / 725 790 -10
Email: info@hokon-verschlusstechnik.de
Homepage: www.hokon-verschlusstechnik.de

Gummi-Metall-Puffer

HoKon
VERSCHLUSSTECHNIK &
SONDERKONSTRUKTIONEN

Gummi-Metall-Puffer, Typ “E“
mit Innengewinde, einseitig

Naturkautschuk in 55° shore -"mittel"
Auf Anfrage auch in 45º, 65º, 70º Shore



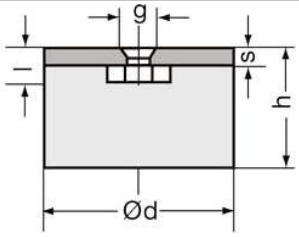

Artikel Nr.	Abmessungen in mm				
	Ø d	h	g	l	S
H-05-0808	8	8	M3	3	2
H-05-01508	15	8	M4	4	2
H-05-01515	15	15	M4	4	2
H-05-01520	15	20	M4	4	2
H-05-01525	15	25	M4	4	2
H-05-01530	15	30	M4	4	2
H-05-02011	20	11	M6	6	2,5
H-05-02013,5	20	13,5	M6	6	2,5
H-05-02015	20	15	M6	6	2,5
H-05-02020	20	20	M6	6	2,5
H-05-02025	20	25	M6	6	2,5
H-05-02030	20	30	M6	6	2,5
H-05-02515	25	15	M6	6	2,5
H-05-02520	25	20	M6	6	2,5
H-05-02525	25	25	M6	6	2,5
H-05-02530	25	30	M6	6	2,5
H-05-03015	30	15	M8	8	2,5
H-05-03017	30	17	M8	8	2,5
H-05-03020	30	20	M8	8	2,5
H-05-03025	30	25	M8	8	2,5
H-05-03028	30	28	M8	8	2,5
H-05-03030	30	30	M8	8	2,5
H-05-03040	30	40	M8	8	2,5
H-05-04015-M8	40	15	M8	8	2,5
H-05-04020-M8	40	20	M8	8	2,5
H-05-04020-M10	40	20	M10	10	2,5
H-05-04025-M8	40	25	M8	8	2,5
H-05-04025-M10	40	25	M10	10	2,5
H-05-04028	40	28	M8	8	2,5
H-05-04030-M8	40	30	M8	8	2,5
H-05-04030-M10	40	30	M10	10	2,5
H-05-04035	40	35	M8	8	2,5
H-05-04040-M8	40	40	M8	8	2,5
H-05-04040-M10	40	40	M10	10	2,5
H-05-04045-M8	40	45	M8	8	2,5
H-05-05020	50	20	M10	10	2,5
H-05-05025	50	25	M10	10	2,5
H-05-05030	50	30	M10	10	2,5
H-05-05040	50	40	M10	10	2,5
H-05-05045	50	45	M10	10	2,5
H-05-05050	50	50	M10	10	2,5
H-05-05080	50	80	M10	10	2,5

Artikel Nr.	Abmessungen in mm				
	Ø d	h	g	l	S
H-05-06020-M12	60	20	M12	12	2,5
H-05-06030-M12	60	30	M12	12	2,5
H-05-06030-M16	60	30	M16	16	2,5
H-05-06040-M10	60	40	M10	10	2,5
H-05-06040-M12	60	40	M12	12	2,5
H-05-06050-M12	60	50	M12	12	2,5
H-05-06060-M12	60	60	M12	12	2,5
H-05-07040-M12	70	40	M12	12	2,5
H-05-07045-M10	70	45	M10	10	2,5
H-05-07050-M12	70	50	M12	12	2,5
H-05-07055	70	55	M10	10	2,5
H-05-07515	75	15	M12	12	2,5
H-05-07525	75	25	M12	12	2,5
H-05-07530	75	30	M12	12	2,5
H-05-07540-M12	75	40	M12	12	2,5
H-05-07540-M16	75	40	M16	16	2,5
H-05-07545	75	45	M12	12	2,5
H-05-07550	75	50	M12	12	2,5
H-05-07555	75	55	M12	12	2,5
H-05-07570	75	70	M12	12	2,5
H-05-10036	100	36	M16	16	3
H-05-10040	100	40	M16	16	3
H-05-10050	100	50	M16	16	3
H-05-10055	100	55	M16	16	3
H-05-10060	100	60	M16	16	3
H-05-10075	100	75	M16	16	3
H-05-100100	100	100	M16	16	3
H-05-12550	125	50	M16	16	4
H-05-125100	125	100	M16	16	4
H-05-15050-M16	150	50	M16	16	4
H-05-15055-M16	150	55	M16	16	4
H-05-15075-M16	150	75	M16	16	4
H-05-15075-M20	150	75	M20	4	
H-05-200100-M16	200	100	M16	16	6

Phone: +49 (0) 231 / 725 790 -0
Fax: +49 (0) 231 / 725 790 -10
Email: info@hokon-verschlusstechnik.de
Homepage: www.hokon-verschlusstechnik.de

Gummi-Metall-Puffer

Gummi-Metall-Puffer, Typ „ES“
mit Saugfuß und Innengewinde, einseitig

Naturkautschuk in 55° shore -"mittel"
Auf Anfrage auch in 45º, 65º, 70º Shore



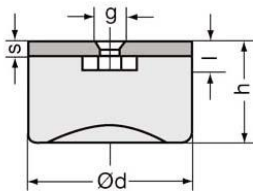

Artikel Nr.	Abmessungen in mm				
	Ø d	h	g	l	S
H-ES-20x23,5	20	23,5	M6	6	2,5
H-ES-25x18,5	25	18,5	M6	6	2,5
H-ES-25x20	25	20	M6	6	2,5
H-ES-30x10	30	10	M8	8	2,5
H-ES-30x28,5	30	28,5	M8	8	2,5

Artikel Nr.	Abmessungen in mm				
	Ø d	h	g	l	S
H-ES-40x28	40	28	M8	8	2,5
H-ES-50x28,5	50	28,5	M10	10	2,5
H-ES-70x30	70	30	M10	10	2,5
H-ES-100x50	100	50	M16	16	3

Gummi-Metall-Puffer, Typ “DS”
mit Saugfuß und Gewindebolzen, einseitig

Naturkautschuk in 55° shore -"mittel"
Auf Anfrage auch in 45º, 65º, 70º Shore



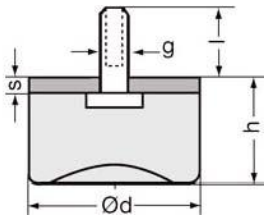

Artikel Nr.	Abmessungen in mm				
	Ø d	h	g	l	S
H-DS-20x23,5	20	23,5	M6	18	2,5
H-DS-25x18,5	25	18,5	M6	18	2,5
H-DS-25x20	25	20	M6	18	2,5
H-DS-30x10	30	10	M8	23	2,5
H-DS-30x28,5	30	28,5	M8	23	2,5
H-DS-40x28	40	28	M8	23	2,5

Artikel Nr.	Abmessungen in mm				
	Ø d	h	g	l	S
H-DS-50x28,5	50	28,5	M10	28	2,5
H-DS-70x30	70	30	M10	28	2,5
H-DS-70x43	70	43	M12	37	2,5
H-DS-75x37	75	37	M12	37	2,5
H-DS-100x50	100	50	M16	43	3

Gummi-Metall-Puffer, Typ “TA”
tailliert, mit Gewindebolzen, beidseitig

Naturkautschuk in 55° shore -"mittel"
Auf Anfrage auch in 45º, 65º, 70º Shore



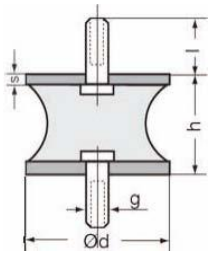

Artikel Nr.	Abmessungen in mm				
	Ø d	h	g	l	S
H-T-15x15	15	15	M4	13	2
H-T-15x30	15	30	M4	13	2
H-T-18x12	18	12	M6	18	2
H-T-20x15	20	15	M6	18	2,5
H-T-25x20	25	20	M6	18	2,5
H-T-30x15	30	15	M8	23	2,5
H-T-30x20	30	20	M8	23	2,5
H-T-30x25	30	25	M8	23	2,5
H-T-30x30	30	30	M8	23	2,5
H-T-30x40	30	40	M8	23	2,5

Artikel Nr.	Abmessungen in mm				
	Ø d	h	g	l	S
H-T-40x30	40	30	M8	23	2,5
H-T-40x48	40	48	M8	23	2,5
H-T-40x50	40	50	M8	23	2,5
H-T-50x30	50	30	M10	28	2,5
H-T-50x40	50	40	M10	28	2,5
H-T-60x50	60	50	M10	28	2,5
H-T-60x65	60	65	M10	28	2,5
H-T-75x35	75	35	M12	37	2,5
H-T-75x40	75	40	M12	37	2,5
H-T-100x75	100	75	M16	43	3

Phone: +49 (0) 231 / 725 790 -0
Fax: +49 (0) 231 / 725 790 -10
Email: info@hokon-verschlusstechnik.de
Homepage: www.hokon-verschlusstechnik.de

Gummi-Metall-Puffer

HoKon
VERSCHLUSSTECHNIK &
SONDERKONSTRUKTIONEN

Gummi-Metall-Puffer, Typ “K”

konisch, mit Gewindebolzen, einseitig

Naturkautschuk in 55° shore -"mittel"
Auf Anfrage auch in 45º, 65º, 70º Shore





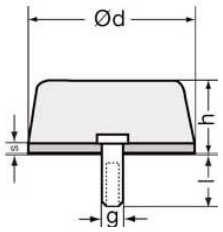

Artikel Nr.	Abmessungen in mm				
	Ø d	h	g	l	S
H-K-08x07	8	7	M4	8	2
H-K-015x10	15	10	M4	10	2
H-K-01512	15	12	M4	13	2
H-K-020x17	20	17	M5	18	2,5
H-K-20,5x13	20	13	M8	20	2,5
H-K-025x05	25	5	M6	18	2,5
H-K-025x12	25	12	M6	18	2,5
H-K-025x15	25	15	M4	13	2,5
H-K-025x17	25	17	M6	18	2,5
H-K-025x20	25	20	M6	18	2,5
H-K-025x22	25	22	M6	13	2,5
H-K-025x28	25	28	M6	18	2,5
H-K-025x35	25	35	M6	18	2,5

Artikel Nr.	Abmessungen in mm				
	Ø d	h	g	l	S
H-K-030x15	30	15	M8	23	2,5
H-K-030x20	30	20	M8	23	2,5
H-K-030x25	30	25	M8	23	2,5
H-K-030x28	30	28	M8	23	2,5
H-K-030x40	30	40	M8	23	2,5
H-K-035x40	35	40	M8	23	2,5
H-K-040x25	40	25	M10	28	2,5
H-K-050x17	50	17	M10	28	2,5
H-K-050x18	50	18	M10	28	2,5
H-K-050x20	50	20	M10	28	2,5
H-K-050x30	50	30	M10	28	2,5
H-K-050x40	50	40	M10	28	2,5
H-K-050x55	50	55	M10	28	2,5
H-K-80x28	80	28	M12	37	2,5

Gummi-Metall-Puffer, Typ “TB”

Dieser Artikel ist nur auf Anfrage erhältlich.
tailliert, mit Gewindebolzen und Innengewinde

Naturkautschuk in 55° shore -"mittel"
Auf Anfrage auch in 45º, 65º, 70º Shore



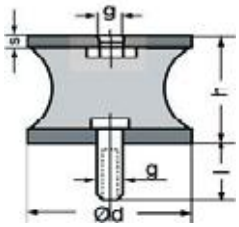

Artikel Nr.	Abmessungen in mm				
	Ø d	h	g	l	S
H-T02-15x15	15	15	M4	13	2
H-T02-15x30	15	30	M4	13	2
H-T02-18x12	18	12	M6	18	2
H-T02-20x15	20	15	M6	18	2,5
H-T02-25x20	25	20	M6	18	2,5
H-T02-30x15	30	15	M8	23	2,5
H-T02-30x20	30	20	M8	23	2,5
H-T02-30x25	30	25	M8	23	2,5
H-T02-30x30	30	30	M8	23	2,5
H-T02-30x40	30	40	M8	23	2,5

Artikel Nr.	Abmessungen in mm				
	Ø d	h	g	l	S
H-T02-40x30	40	30	M8	23	2,5
H-T02-40x48	40	48	M8	23	2,5
H-T02-40x50	40	50	M8	23	2,5
H-T02-50x30	50	30	M10	28	2,5
H-T02-50x40	50	40	M10	28	2,5
H-T02-60x50	60	50	M10	28	2,5
H-T02-60x65	60	65	M10	28	2,5
H-T02-75x35	75	35	M12	37	2,5
H-T02-75x40	75	40	M12	37	2,5
H-T02-100x75	100	75	M16	43	3

Phone: +49 (0) 231 / 725 790 -0
Fax: +49 (0) 231 / 725 790 -10
Email: info@hokon-verschlusstechnik.de
Homepage: www.hokon-verschlusstechnik.de

Gummi-Metall-Puffer

Gummi-Metall-Puffer, Typ “TC“

Dieser Artikel ist nur auf Anfrage erhältlich.
tailliert, mit Innengewinde beidseitig

Naturkautschuk in 55° shore -"mittel"
Auf Anfrage auch in 45º, 65º, 70º Shore



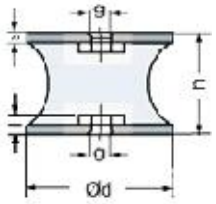

Artikel Nr.	Abmessungen in mm				
	Ø d	h	g	l	S
H-T03-15x15	15	15	M4	4	2
H-T03-15x30	15	30	M4	4	2
H-T03-20x15	20	15	M6	6	2,5
H-T03-25x20	25	20	M6	6	2,5
H-T03-30x20	30	20	M8	8	2,5
H-T03-30x25	30	25	M8	8	2,5
H-T03-30x30	30	30	M8	8	2,5
H-T03-30x40	30	40	M8	8	2,5
H-T03-40x30	40	30	M8	8	2,5

Artikel Nr.	Abmessungen in mm				
	Ø d	h	g	l	S
H-T03-40x48	40	48	M8	8	2,5
H-T03-40x50	40	50	M8	8	2,5
H-T03-50x30	50	30	M10	10	2,5
H-T03-50x40	50	40	M10	10	2,5
H-T03-60x50	60	50	M10	10	2,5
H-T03-60x65	60	65	M10	10	2,5
H-T03-75x35	75	35	M12	12	2,5
H-T03-75x40	75	40	M12	12	2,5
H-T03-100x75	100	75	M16	16	3

Gummi-Metall-Puffer, Typ “P”

parabolisch, mit Gewindebolzen, einseitig
Auf Anfrage auch mit Innengewinde

Naturkautschuk in 55° shore -"mittel"
Auf Anfrage auch in 45º, 65º, 70º Shore



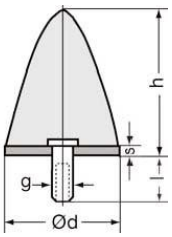

Artikel Nr.	Abmessungen				
	Ø d	h	g	l	S
H-P-15x15	15	15	M4	13	2
H-P-20x24	20	24	M6	18	2,5
H-P-25x15	25	15	M6	18	2,5
H-P-25x19	25	19	M6	18	2,5
H-P-30x36	30	36	M8	23	2,5
H-P-32x36	32	36	M8	23	2,5

Artikel Nr.	Abmessungen in mm				
	Ø d	h	g	l	S
H-P-50x58	50	58	M10	28	2,5
H-P-50x65	50	65	M10	28	2,5
H-P-75x89	75	89	M12	37	2,5
H-P-95x83	95	83	M16	43	2,5
H-P-115x136	115	136	M16	42	3

Gummi-Metall-Puffer, Typ “KE“

konisch, mit Innengewinde, einseitig
Auf Anfrage auch mit Außengewinde

Naturkautschuk in 55° shore -"mittel"
Auf Anfrage auch in 45º, 65º, 70º Shore



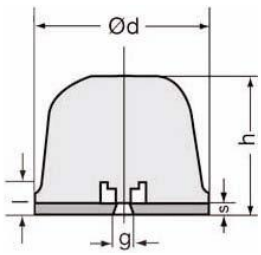

Artikel Nr.	Abmessungen in mm				
	Ø d	h	g	l	S
H-KE-50x35	50	35	M10	10	2,5
H-KE-80x60	80	60	M12	12	2,5
H-KE-125x90	125	90	M16	16	4

Phone: +49 (0) 231 / 725 790 -0
Fax: +49 (0) 231 / 725 790 -10
Email: info@hokon-verschlusstechnik.de
Homepage: www.hokon-verschlusstechnik.de

Gummi-Metall-Puffer

Gummi-Metall-Puffer
“Kran–Anschlagpuffer“
mit Innengewinde einseitig
Auf Anfrage auch mit Außengewinde

Naturkautschuk in 55° shore -"mittel"
Auf Anfrage auch in 45º, 65º, 70º Shore



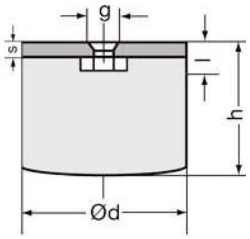

Artikel Nr.	Abmessungen in mm				
	Ø d	h	g	l	S
H-KRA-50x35	50	35	M10	10	2,5
H-KRA-50x40	50	40	M10	10	2,5
H-KRA-63x50	63	50	M10	10	2,5
H-KRA-80x66	80	66	M12	12	2,5
H-KRA-100x84	100	84	M16	16	3

Artikel Nr.	Abmessungen in mm				
	Ø d	h	g	l	S
H-KRA-125x104	125	104	M16	16	4
H-KRA-160x131	160	131	M16	16	4
H-KRA-200x166	200	166	M20	20	6
H-KRA-250x208	250	208	M20	20	6

Gummi-Metall-Puffer, Typ “KV”
konisch, mit Gewindebolzen, einseitig

Naturkautschuk in 55° shore -"mittel"
Auf Anfrage auch in 45º, 65º, 70º Shore



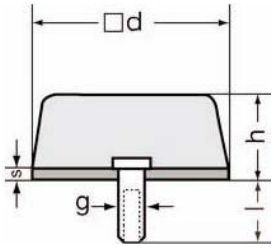

Artikel Nr.	Abmessungen in mm					
	Länge	Breite	h	g	l	s
H-KV-80x25	80	80	25	M12	37	2,5
H-KV-80x30	80	80	30	M12	37	2,5

Gummi-Metall-Elemente
“Maschinenfüße, eckig, 4-Loch“
mit Innengewinde, einseitig

Naturkautschuk in 55° shore -"mittel"
Auf Anfrage auch in 45º, 65º, 70º Shore



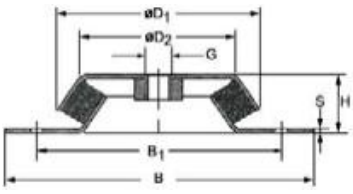

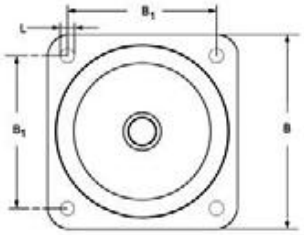

Artikel Nr.	Abmessungen in mm							
	B	B1	Ø L	D1	Ø D2	G	S	H
H-MF-184	184	150	13	177	126	M20	4,5	63
H-MF-168	168	132	12,5	150	110	M16	4	51,5

Phone: +49 (0) 231 / 725 790 -0
Fax: +49 (0) 231 / 725 790 -10
Email: info@hokon-verschlusstechnik.de
Homepage: www.hokon-verschlusstechnik.de

Gummi-Metall-Puffer



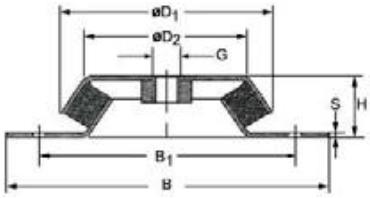

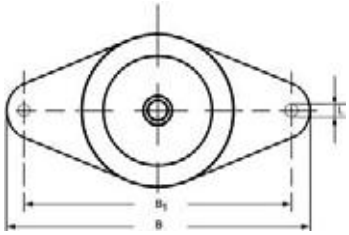

Gummi-Metall-Elemente
“Maschinenfüße, oval, 2-Loch“
mit Innengewinde, einseitig

Naturkautschuk in 55° shore -"mittel"
Auf Anfrage auch in 45º, 65º, 70º Shore

Artikel Nr.	Abmessungen in mm							
	B	B1	Ø L	D1	Ø D2	G	S	H
H-MF-170	170	140	13	106	88,5	M12	3	39
H-MF-128	128	110	6	78	60,5	M10	2	30

Gummi-Metall-Elemente
“Maschinenfüße oval, 2-Loch“
mit Abreißsicherung

Naturkautschuk in 55° shore -"mittel"
Auf Anfrage auch in 45º, 65º, 70º Shore

Artikel Nr.	Abmessungen in mm							
	B	B1	Ø L	D1	Ø D2	G	S	H
H-MF-170A	170	140	13	106	88,5	M12	3	39
H-MF-128A	128	110	6	78	60,5	M10	2	30

Gummi-Metall-Elemente
“Maschinenfüße eckig, 4-Loch“
mit Höhenverstellung

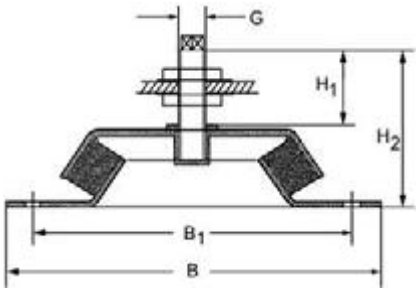

Naturkautschuk in 55° shore -"mittel"
Auf Anfrage auch in 45º, 65º, 70º Shore

Artikel Nr.	Abmessungen in mm					
	B	B1	Ø L	G	H1	H2
H-MF-184H	184	150	13	M20x2	147	80
H-MF-168H	168	132	12,5	M20x2	135	80

Gummi-Metall-Elemente
“Maschinenfüße oval, 2-Loch“
Ausführung, mit Höhenverstellung"

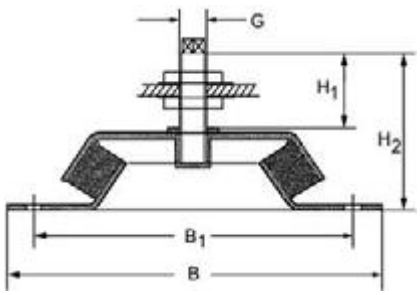

Naturkautschuk in 55° shore -"mittel"
Auf Anfrage auch in 45º, 65º, 70º Shore

Artikel Nr.	Abmessungen in mm					
	B	B1	Ø L	G	H1	H2
H-MF-170H	170	140	13	M16x1,5	106	65
H-MF-128H	128	110	6	M16x1,5	97	68

Phone: +49 (0) 231 / 725 790 -0
Fax: +49 (0) 231 / 725 790 -10
Email: info@hokon-verschlusstechnik.de
Homepage: www.hokon-verschlusstechnik.de

Gummi-Metall-Puffer

HoKon
VERSCHLUSSTECHNIK &
SONDERKONSTRUKTIONEN

Gummi-Metall-Elemente
“Konuslager“

Naturkautschuk in 55° shore -"mittel"
Auf Anfrage auch in 45º, 65º, 70º Shore



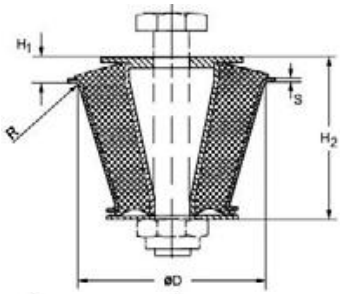

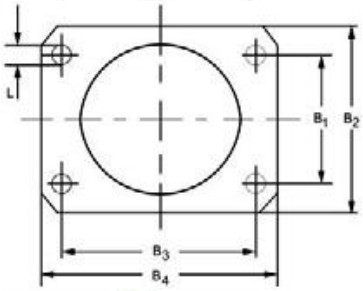

Artikel Nr.	Abmessungen in mm									
	H1	H2	S	R	Ø D	L	B1	B2	B3	B4
H-KL-140120	23	95	4,5	4	109	11	92	120	112	140
H-KL-120100	20	81	4,3	4	93	11	74	100	90	120
H-KL-107090	19,5	56	3,5	3	78	11	65	90	80	107

Gummi-Metall-Elemente
“Bügel-Elemente“

Naturkautschuk in 55° shore -"mittel"
Auf Anfrage auch in 45º, 65º, 70º Shore



H-BE-108-25

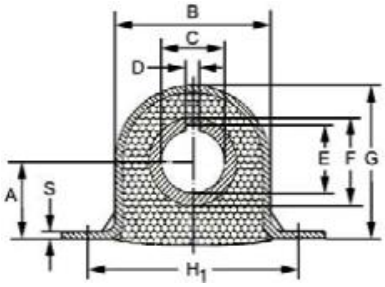

H-BE-108-32

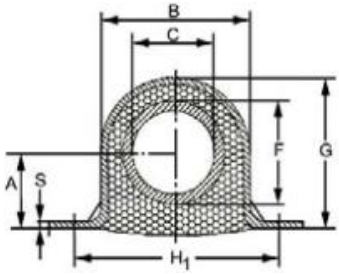

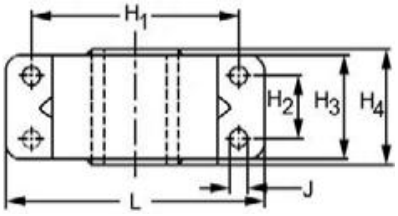

Artikel Nr.	Abmessungen in mm													
	A	B	C	D	E	F	G	H1	H2	H3	H4	J	L	S
H-BE-108-25	27,5	62	25	6	27,5	35	58,5	85	24	40	45	8,5	108	3,5
H-BE-108-32	27,5	62	32	-	-	40	58,5	85	25	40	45	9	108	3,5

Gummi-Metall-Elemente
“Flansch-Element“

Naturkautschuk in 55° shore -"mittel"
Auf Anfrage auch in 45º, 65º, 70º Shore



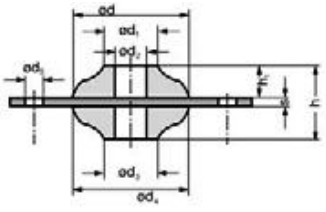

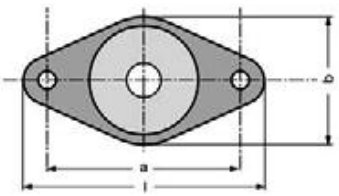

Artikel Nr.	Abmessungen in mm											
	Ø d	h	l	Ø d1	Ø d2	Ø d3	Ø d4	a	b	h1	Ø d5	S
H-FE-721	68	49	117	39	16	37	65	94	71	28	9	5

Phone: +49 (0) 231 / 725 790 -0
Fax: +49 (0) 231 / 725 790 -10
Email: info@hokon-verschlusstechnik.de
Homepage: www.hokon-verschlusstechnik.de

Gummi-Metall-Puffer

Gummi-Metall-Elemente
“Ring-Element“

Naturkautschuk in 55° shore -"mittel"
Auf Anfrage auch in 45º, 65º, 70º Shore



Artikel Nr.	Abmessungen in mm							
	Ø D	Ø A	Ø B	Ø C	E	F	s	R
H-R-36x10	36	8,5	12	17	10	3	1,5	1
H-R-36x12	36	8,5	12	18	12	4	1	1
H-R-41x15,5	41	8,5	15	17	20	5	1	1
H-R-50x16,5	50	16,5	20	23	13	9,5	1,5	2,5
H-R-60x12	60	20,5	24	27	13	10,5	1,5	2,5

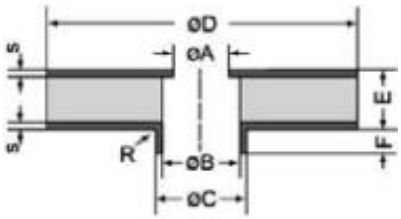

Gummi-Metall-Elemente
“Federscheiben“

Naturkautschuk in 55° shore -"mittel"
Auf Anfrage auch in 45º, 65º, 70º Shore

Artikel Nr.	Abmessungen in mm										
	Ø A	Ø a	Ø B	Ø b	Ø C	H	s	E	α	R	r
H-FS-6511	65	26	62	30	46	11	1	2,5	60	2	0,5
H-FS-9510	95	45	90	50	70	10,5	1,5	2,5	60	2,5	1
H-FS-10027	100	35	90	40	64	27,5	1,5	3,5	60	3	1
H-FS-11015	110	40	102	44	76	15,8	1,75	3,5	60	3	1
H-FS-13016	130	55	123	60	90	16	2	5	60	4	2
H-FS-15330	153	55	145	60	102	30	2	5	60	4	2
H-FS-16423	164	60	156	64	110	23	2	4	60	4	2
H-FS-21020	210	95	200	100	154	20	2	6	60	6	1,2
H-FS-22062	220	66	200	100	154	62	2	6	60	6	1,2
H-FS-24025	240	70	230	76	154	25	2	6	60	5	2

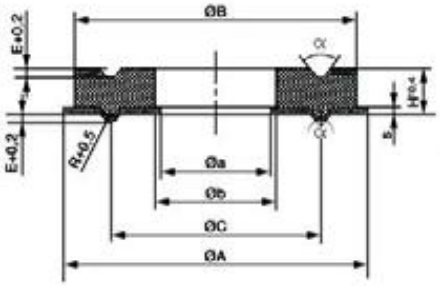

Gummi-Metall-Elemente
“Rad-Puffer“

Naturkautschuk in 55° shore -"mittel"
Auf Anfrage auch in 45º, 65º, 70º Shore



Artikel Nr.	Abmessungen in mm											
	a	b	d1	d2	d3	e	g	l	k	s	C	L
H-RP-35	80	40	7	11	15	45	75	17,5	5	4	35	45
H-RP-45	150	60	11,5	18	24	70	134	40	9	4	45	59
H-RP-80	200	100	13,5	21	28	90	168	55	12	4	80	100
H-RP-100	250	125	13,5	21	32	100	212	75	20	4	100	135

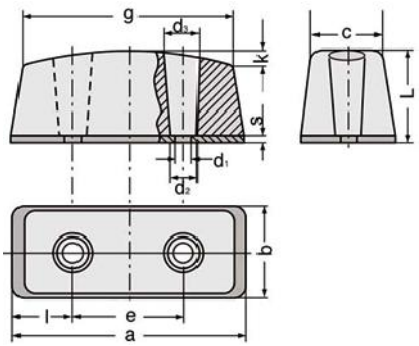

Phone: +49 (0) 231 / 725 790 -0
Fax: +49 (0) 231 / 725 790 -10
Email: info@hokon-verschlusstechnik.de
Homepage: www.hokon-verschlusstechnik.de

Gummi-Metall-Puffer

HoKon
VERSCHLUSSTECHNIK &
SONDERKONSTRUKTIONEN

Belastungstabelle für verschiedene Typen mit unterschiedlichen Gummihärten

Die angegebenen zulässigen Belastungen stellen nur ungefähre Richtwerte
für statische Belastungen dar.

hart ca. 70 Shore A mittel ca. 55 Shore A weich ca. 45 Shore

Artikel-Nr. H-01... Typ A

Abmessungen in mm				Druckbeanspruchungen						Schuhbeanspruchungen					
				Federrate c_2 in N/mm			Zul. Belastung F zul. in N			Federrate cx,y in N/mm			Zul. Belastung F zul. in N		
D	H	G	L	hart	mittel	weich	hart	mittel	weich	hart	mittel	weich	hart	mittel	Weich
20	15	M6	18	300	190	120	500	320	200	60	40	30	190	120	70
30	15	M8	23	670	410	250	1100	700	400	90	60	40	350	210	130
30	30	M8	23	240	150	100	900	570	340	50	30	20	430	280	170
40	30	M8	23	480	300	170	1800	1110	670	90	60	30	770	500	250
50	20	M10	28	2400	1500	900	5000	3190	1870	240	160	100	1200	770	460
50	40	M10	28	600	380	220	2800	1750	1050	120	80	50	1280	800	460
75	25	M12	37	5000	2900	1700	12800	8000	4700	410	260	160	2800	1750	1030
75	55	M12	37	650	400	240	4700	3000	1750	130	80	50	2100	1300	800
100	40	M16	43	3000	1900	1100	15200	9500	5600	370	220	140	4450	2770	1650
100	55	M16	43	1600	1120	700	12900	8000	4800	300	190	130	4450	2770	1650
100	75	M16	43	1250	710	430	10100	6130	3710	250	160	90	4400	2700	1600
150	75	M16	43	2900	1900	1200	17500	10600	6500	490	310	210	6130	3910	2150
150	75	M20	43	2900	1900	1200	17500	10600	6500	490	310	210	6130	3910	2150
200	100	M20	46	3510	2490	1450	32600	20050	12160	520	380	220	11900	7120	4260

Artikel-Nr. H-02... Typ B

Abmessungen in mm				Druckbeanspruchungen						Schuhbeanspruchungen					
				Federrate c_2 in N/mm			Zul. Belastung F zul. in N			Federrate cx,y in N/mm			Zul. Belastung F zul. in N		
D	H	G	L	hart	mittel	weich	hart	mittel	weich	hart	mittel	weich	hart	mittel	weich
25	20	M6	18	320	160	120	490	320	190	70	45	25	230	160	90
30	20	M8	23	660	430	260	830	520	310	100	75	50	330	210	130
30	30	M8	23	350	220	130	750	450	280	70	50	30	350	220	130
40	30	M8	23	550	350	210	1250	750	450	110	70	40	520	330	200
50	40	M10	28	560	370	220	2100	1270	760	120	80	45	930	580	350
50	50	M10	28	350	220	130	1750	1100	650	80	50	30	800	510	310
75	50	M12	37	950	630	330	4700	2910	1720	180	120	80	1900	1200	710
100	40	M16	43	3300	1700	1200	6800	4300	2600	450	250	150	2300	1400	850
100	75	M16	43	1100	700	410	7400	4500	2700	210	120	70	2900	1910	1090

Artikel-Nr. H-03... Typ C

Abmessungen in mm				Druckbeanspruchungen						Schuhbeanspruchungen					
				Federrate c_2 in N/mm			Zul. Belastung F zul. in N			Federrate cx,y in N/mm			Zul. Belastung F zul. in N		
D	H	G	L	hart	mittel	weich	hart	mittel	weich	hart	mittel	weich	hart	mittel	weich
20	25	M6	6	200	130	80	300	190	120	50	30	20	150	90	60
30	30	M8	8	590	380	220	720	450	270	90	60	50	260	170	110
40	30	M8	8	900	570	340	1080	680	410	150	90	60	380	240	140
50	30	M10	10	1700	1090	650	2500	1750	950	210	150	70	470	290	170
50	50	M10	10	360	220	140	1390	870	520	80	40	30	610	390	230
75	50	M12	12	1010	630	370	3650	2050	1200	200	130	80	1560	980	580
100	75	M16	16	1300	800	480	4700	2900	1690	210	140	70	1950	1250	700
150	75	M16	16	2650	1650	980	14800	9100	5500	430	270	170	5450	3400	2010
200	100	M20	20	3500	2300	1300	33300	20700	12900	510	330	210	11000	6810	4000

Phone: +49 (0) 231 / 725 790 -0
Fax: +49 (0) 231 / 725 790 -10
Email: info@hokon-verschlusstechnik.de
Homepage: www.hokon-verschlusstechnik.de

Gummi-Metall-Puffer

Belastungstabelle für verschiedene Typen mit unterschiedlichen Gummihärten

Die angegebenen zulässigen Belastungen stellen nur ungefähre Richtwerte für statische Belastungen dar

mittel ca. 55 Shore A
Artikel-Nr. H-04... Typ D

Abmessungen in mm				Druckbeanspruchungen	
				Federrate c 2 in N/mm	Zul. Belastung F zul. in N
D	H	G	L	mittel	mittel
18	7,5	M4	11	340	240
25	20	M6	18	150	260
30	20	M8	23	330	730
40	30	M8	23	250	950
50	20	M10	28	660	1750
75	25	M12	37	1430	4650
100	40	M16	43	1450	7850
200	100	M20	43	2000	18000

Abmessungen in mm			Druckbeanspruchungen	
			Federrate c 2 in N/mm	Zul. Belastung F zul. in N
d	h	ig	mittel	mittel
20	15	M6	200	240
30	15	M8	580	660
40	30	M8	360	940
50	20	M10	740	1150
75	25	M12	1730	3250
100	40	M16	1450	5030
150	75	M16	1510	12240
200	100	M20	2200	23000

Artikel-Nr. H-05... Typ E

Werkstoffübersicht nach ASTM-D 1418-76

			Polymer	div. Handeslnamen
●	1	NR	Naturkautschuk	
	2	IR	Isoprenkautschuk	Natsyn, Criflex IR
●	3	SBR	Styrol-Butadien-Kautschuk	Buna Hüls, Polysar S, Soprene
	4	BR	Butadien-Kautschuk	Buna CB, Polybutadien K
●	5	IIR	Butyl-Kautschuk	Poysar Butyl, Esso-Butyl
●	6	EPDM	Äthylen-Probylen.Terpolymerisat	Keltan, Buna AP, Dutral
●	7	NBR	Acrylnitril-Butadien-Kautschuk	Perbunan, Polysar-Krynac
	8	CO, ECO	Epichlorhydrin-Kautschuk	Herclor, Hydrin
●	9	CR	Chloropren-Kautschuk	Baypren, Neoprene
	10	CSM	chlorsulfonisiertes Polyäthylen	Hypalon
	11	AU, EU	Urethan-Kautschuk	Urepan, Adiprene C
	12	T	Polysulfid-Kautschuk	Thiokol
	13	SI	Silicon-Kautschuk	Silopren
	14	FSI	Fluor-Silicon-Kautschuk	Silastic
	15	FKM	Fluorkautschuk	Viton, Fluorel, Tecnoflon
	16	ACM	Polyacrylat-Kautschuk	Hycar
	17	PUR	Polyurethan	Vulkollan
	18	PTEE	Polyterafluorätylen	Teflon, Hostaflon

●= Lieferbare Werkstoffe

Phone: +49 (0) 231 / 725 790 -0
Fax: +49 (0) 231 / 725 790 -10
Email: info@hokon-verschlusstechnik.de
Homepage: www.hokon-verschlusstechnik.de

Gummi-Metall-Puffer

Übersichtstabelle

Eigenschaften	NR	IR	SBR	BR	IIR	EPDM	NBR	ECO	CR	CSM	AU	T	SI	FSI	FKM	ACM	PUR	PTFE
Zerreißfestigkeit unverstärkt __	1	2	5	6	4	5	5	5	3	5	2	6	6	6	5	6	1	1
Zerreißfestigkeit verstärkt	1	2	2	4	3	3	2	3	2	3	1	5	4	4	3	3	-	1
Bruchdehnung	1	1	2	3	2	3	2	3	2	3	2	4	4	4	3	3	2	3
Rückprallelastizität	2	2	3	1	6	3	3	2	3	4	3	4	3	3	5	5	2	x
Abriebwiderstand	2	2	2	1	3	3	2	3	2	3	1	5	5	5	4	4	1	3
Einreißfestigkeit	2	2	3	5	3	3	3	3	2	4	3	4	6	6	3	4	1	2
elek. Durchgangswiderstand	1	1	2	2	2	2	4	5	3	4	3	3	1	1	4	4	2	1
Temperaturbereich Heißluft + °C	90	90	100	100	140	150	130	145	120	130	120	140	200	200	220	160	80	260
Temperaturbereich Kälte -°C	50	40	40	60	40	40	40	40	30	40	20	30	80	80	25	20	35	190
Alterungsbeständigkeit	3	3	3	3	2	1	3	2	2	2	2	3	1	1	1	2	1	1
Ozonbeständigkeit	4	4	4	3	2	1	3	2	2	2	2	2	1	1	1	2	1	1
Benzinbeständigkeit	6	6	4	5	6	5	1	1	2	2	1	1	5	1	1	1	2	1
Öl-und Fettbeständigkeit	6	6	5	6	6	4	1	1	2	2	4	4	4	4	4	4	2	1
Säurebeständigkeit	3	3	3	3	2	1	4	5	2	2	5	4	5	4	1	5	6	1
Alkalienbeständigkeit	3	3	3	3	2	2	3	5	2	2	5	3	5	4	1	5	6	1
Heißes Wasser	3	3	2	3	1	2	3	4	3	3	5	3	5	4	2	5	6	1

1 = ausgezeichnet,
2 = sehr gut, 3 = gut,
4 = mäßig,
5 = gering,
6 = ungenügend,
x = mit Elastomeren kein Vergleich

Phone: +49 (0) 231 / 725 790 -0
Fax: +49 (0) 231 / 725 790 -10
Email: info@hokon-verschlusstechnik.de
Homepage: www.hokon-verschlusstechnik.de

Selbstklebende Gummipuffer „Bumper“

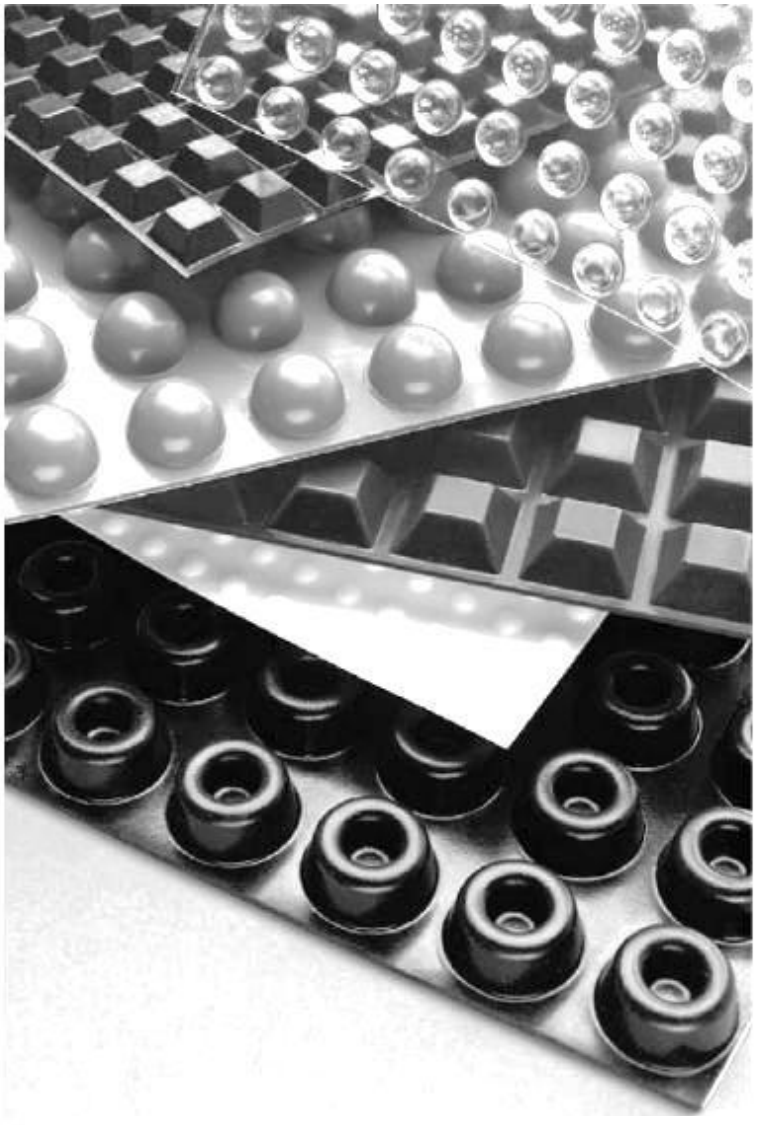









Phone: +49 (0) 231 / 725 790 -0
Fax: +49 (0) 231 / 725 790 -10
Email: info@hokon-verschlusstechnik.de
Homepage: www.hokon-verschlusstechnik.de

Selbstklebende Gummipuffer „Bumper“

- einfache Handhabung
- excellente Verschleißfestigkeit
- elastisch, bruchfest, unverwüstlich
- kein Abfärben
- keine Beschädigung von Oberflächen
- vibrations- und stoßdämpfend
- ausgezeichnete Reibungs- und Rutschfestigkeit
- enthalten keine Weichmacher, Öle oder Füllstoffe
- RoHS-konform
- UL-geprüft

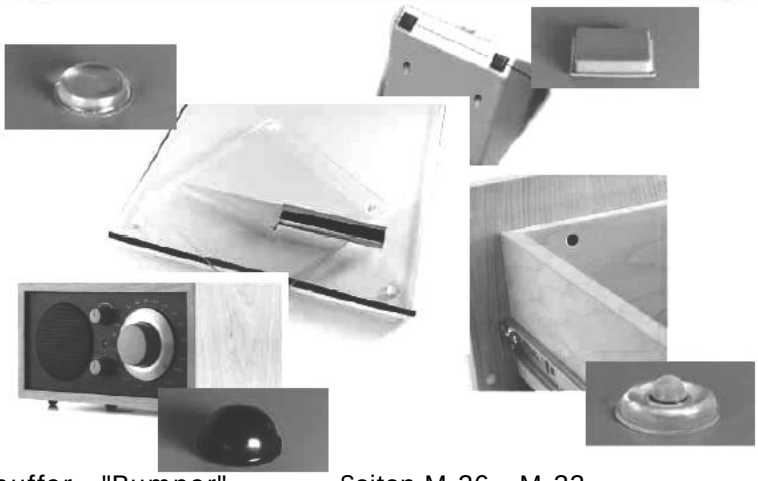

Selbstklebende Gummipuffer - "Bumper"	Seiten M-26 – M-32
Selbstklebende Gummipuffer - zylindrisch	Seite M-28
Selbstklebende Gummipuffer - halbrund	Seite M-29
Selbstklebende Gummipuffer - quadratisch	Seite M-30
Selbstklebende Gummipuffer - zylindrisch vertieft	Seite M-31
Selbstklebende Gummipuffer - geräuschdämpfend	Seite M-31
Selbstklebende Gummipuffer – konisch	Seite M-31
Selbstklebende Gummipuffer - Technische Daten	Seite M-32

Bestellbeispiel:

Art.Nr. P - HS-33 - GL - R

- HS-33: Bumper-Ausführung
- GL: Farbe: CL-klar; BK-schwarz; GR-grau; WH-weis BR-braun
- R: Kleber Typ:"A" oder "R"

Phone: +49 (0) 231 / 725 790 -0
Fax: +49 (0) 231 / 725 790 -10
Email: info@hokon-verschlusstechnik.de
Homepage: www.hokon-verschlusstechnik.de

Selbstklebende Gummipuffer „Bumper“

zylindrisch		Artikel Nr.	Farbe	Abmessungen		VPE	Karton	MBM
				A Ø	B	Stück	Stück	Stück
		P-HS-34-CL-R	klar	9,5	3,2	300	6.000	300
		P-HS-34-BK-R	schwarz	9,5	3,2	300	6.000	6.000
		P-HS-34-GR-R	grau	9,5	3,2	300	6.000	6.000
		P-HS-34-WH-R	weiß	9,5	3,2	300	6.000	6.000
		P-HS-35-CL-R	klar	9,5	4,8	200	5.000	200
		P-HS-35-BK-R	schwarz	9,5	4,8	200	5.000	5.000
		P-HS-05-CL-R	klar	12,7	1,5	200	5.000	200
		P-HS-05-BK-R	schwarz	12,7	1,5	200	5.000	200
		P-HS-05-GR-R	grau	12,7	1,5	200	5.000	5.000
		P-HS-05-WH-R	weiß	12,7	1,5	200	5.000	5.000
		P-HS-05-BR-R	Braun	12,7	1,5	200	5.000	5.000
		P-HS-01-CL-R	klar	12,7	3,5	200	5.000	200
		P-HS-01-BK-R	schwarz	12,7	3,5	200	5.000	200
		P-HS-01-GR-R	grau	12,7	3,5	200	5.000	5.000
		P-HS-01-WH-R	weiß	12,7	3,5	200	5.000	5.000
		P-HS-01-BR-R	braun	12,7	3,5	200	5.000	5.000
		P-HS-06-CL-R	klar	12,7	6,4	200	5.000	200
		P-HS-06-BK-R	schwarz	12,7	6,4	200	5.000	200
		P-HS-06-WH-R	weiß	12,7	6,4	200	5.000	5.000
		P-HS-11-CL-R	klar	16,5	10,2	128	2.560	128
		P-HS-11-BK-R	schwarz	16,5	10,2	128	2.560	128
		P-HS-44-CL-R	klar	19,1	4,1	98	2.450	98
		P-HS-44-BK-R	schwarz	19,1	4,1	98	2.450	98
		P-HS-44-WH-R	weiß	19,1	4,1	98	2.450	2.450
		P-HS-41-CL-R	klar	19,8	5,1	84	3.360	84
		P-HS-41-BK-R	schwarz	19,8	5,1	84	3.360	84
		P-HS-41-GR-R	grau	19,8	5,1	84	3.360	3.360
	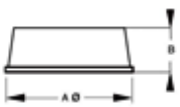	P-HS-24-CL-R	klar	20,6	3,0	72	2.520	72
		P-HS-24-BK-R	schwarz	20,6	3,0	72	2.520	2.520
		P-HS-24-GR-R	grau	20,6	3,0	72	2.520	2.520
		P-HS-24-WH-R	weiß	20,6	3,0	72	2.520	2.520
		P-HS-24-BR-R	braun	20,6	3,0	72	2.520	2.520
	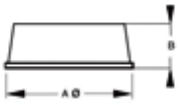	P-HS-72-CL-R	klar	31,24	2,54	32	2.400	32
		P-HS-72-BK-R	schwarz	31,24	2,54	32	2.400	2.400

Alle Abmessungen in mm · MBM = Mindestbestellmenge oder ein Vielfaches davon.

Phone: +49 (0) 231 / 725 790 -0
Fax: +49 (0) 231 / 725 790 -10
Email: info@hokon-verschlusstechnik.de
Homepage: www.hokon-verschlusstechnik.de

Selbstklebende Gummipuffer „Bumper“

Halbrund		Artikel Nr.	Farbe	Abmessungen A Ø	Abmessungen B	VPE Stück	Karton Stück	MBM Stück
	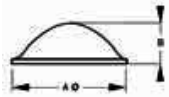	P-HS-40-CL-R	klar	6,4	1,6	272	11.424	272
		P-HS-40-BK-R	schwarz	6,4	1,6	272	11.424	272
		P-HS-40-WH-R	weiß	6,4	1,6	272	11.424	11.424
	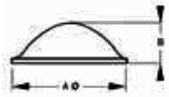	P-HS-25-CL-R	klar	6,4	2,1	450	5.400	450
		P-HS-25-BK-R	schwarz	6,4	2,1	450	5.400	5.400
	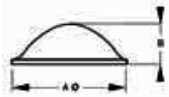	P-HS-27-CL-R	klar	7,9	2,2	75	5.400	75
		P-HS-27-BK-R	schwarz	7,9	2,2	75	5.400	5.400
	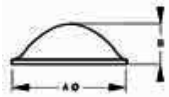	P-HS-07-CL-R	klar	8,5	2,2	144	5.040	144
		P-HS-07-BK-R	schwarz	8,5	2,2	144	5.040	5.040
		P-HS-07-WH-R	weiß	8,5	2,2	144	5.040	5.040
	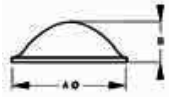	P-HS-12-CL-R	klar	9,5	3,8	72	7.200	72
		P-HS-12-BK-R	schwarz	9,5	3,8	72	7.200	7.200
		P-HS-12-GR-R	grau	9,5	3,8	72	7.200	7.200
		P-HS-12-WH-R	weiß	9,5	3,8	72	7.200	7.200
		P-HS-12-BR-R	braun	9,5	3,8	72	7.200	7.200
	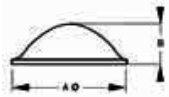	P-HS-22-CL-R	klar	9,5	5,4	300	6.000	300
		P-HS-22-BK-R	schwarz	9,5	5,4	300	6.000	6.000
	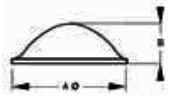	P-HS-02-CL-R	klar	11,1	5,1	242	5.082	242
		P-HS-02-BK-R	schwarz	11,1	5,1	242	5.082	242
		P-HS-02-GR-R	grau	11,1	5,1	242	5.082	5.082
		P-HS-02-WH-R	weiß	11,1	5,1	242	5.082	5.082
		P-HS-02-BR-R	braun	11,1	5,1	242	5.082	5.082
	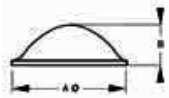	P-HS-15-CL-R	klar	15,7	7,9	128	3.200	128
		P-HS-15-BK-R	schwarz	15,7	7,9	128	3.200	128
		P-HS-15-GR-R	grau	15,7	7,9	128	3.200	3.200
		P-HS-15-WH-R	weiß	15,7	7,9	128	3.200	3.200
		P-HS-15-BR-R	braun	15,7	7,9	128	3.200	3.200
	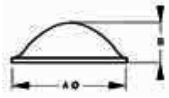	P-HS-08-CL-R	klar	17,8	9,6	98	2.254	98
		P-HS-08-BK-R	schwarz	17,8	9,6	98	2.254	2.254
		P-HS-08-GR-R	grau	17,8	9,6	98	2.254	2.254
		P-HS-08-WH-R	weiß	17,8	9,6	98	2.254	2.254
	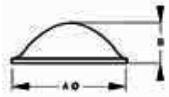	P-HS-39-CL-R	klar	19,1	1,9	84	5.040	84
		P-HS-39-BK-R	schwarz	19,1	1,9	84	5.040	5.040

Alle Abmessungen in mm · MBM = Mindestbestellmenge oder ein Vielfaches davon.

Phone: +49 (0) 231 / 725 790 -0
Fax: +49 (0) 231 / 725 790 -10
Email: info@hokon-verschlusstechnik.de
Homepage: www.hokon-verschlusstechnik.de

Selbstklebende Gummipuffer „Bumper“

quadratisch		Artikel Nr.	Farbe	Abmessungen		VPE	Karton	MBM
				A□	B	Stück	Stück	Stück
	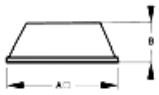	P-HS-20-CL-R	klar	10,2	2,5	242	5.082	242
		P-HS-20-BK-R	schwarz	10,2	2,5	242	5.082	5.082
		P-HS-20-GR-R	grau	10,2	2,5	242	5.082	5.082
		P-HS-20-WH-R	weiß	10,2	2,5	242	5.082	5.082
		P-HS-20-BR-R	braun	10,2	2,5	242	5.082	5.082
	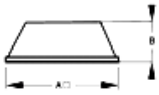	P-HS-32-CL-R	klar	12,7	3,0	200	5.000	200
		P-HS-32-BK-R	schwarz	12,7	3,0	200	5.000	200
		P-HS-32-GR-R	grau	12,7	3,0	200	5.000	5.000
		P-HS-32-WH-R	weiß	12,7	3,0	200	5.000	5.000
		P-HS-32-BR-R	braun	12,7	3,0	200	5.000	5.000
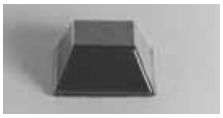	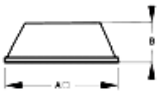	P-HS-03-CL-R	klar	12,7	5,8	200	5.000	200
		P-HS-03-BK-R	schwarz	12,7	5,8	200	5.000	5.000
		P-HS-03-GR-R	grau	12,7	5,8	200	5.000	5.000
		P-HS-03-WH-R	weiß	12,7	5,8	200	5.000	5.000
		P-HS-03-BR-R	braun	12,7	5,8	200	5.000	5.000
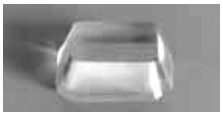	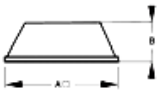	P-HS-29-CL-A	klar	19,8	6,4	98	2.940	98
		P-HS-29-BK-A	schwarz	19,8	6,4	98	2.940	2.940
		P-HS-29-BR-A	braun	19,8	6,4	98	2.940	2.940
	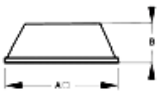	P-HS-04-CL-R	klar	19,8	9,7	1	2.000	100
		P-HS-04-BK-R	schwarz	19,8	9,7	1	2.000	2.000
		P-HS-04-GR-R	grau	19,8	9,7	1	2.000	2.000
		P-HS-04-BR-R	braun	19,8	9,7	1	2.000	2.000
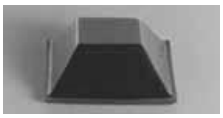	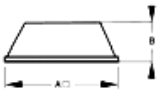	P-HS-19-CL-R	klar	20,6	7,6	98	2.646	98
		P-HS-19-BK-R	schwarz	20,6	7,6	98	2.646	98
		P-HS-19-GR-R	grau	20,6	7,6	98	2.646	2.646
		P-HS-19-BR-R	braun	20,6	7,6	98	2.646	2.646
	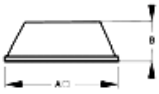	P-HS-36-CL-R	klar	25,4	4,6	55	2.310	2.310
		P-HS-36-BK-R	schwarz	25,4	4,6	55	2.310	2.310
		P-HS-36-GR-R	grau	25,4	4,6	55	2.310	2.310

Alle Abmessungen in mm · MBM = Mindestbestellmenge oder ein Vielfaches davon.

Phone: +49 (0) 231 / 725 790 -0
Fax: +49 (0) 231 / 725 790 -10
Email: info@hokon-verschlusstechnik.de
Homepage: www.hokon-verschlusstechnik.de

HoKon
VERSCHLUSSTECHNIK & SONDERKONSTRUKTIONEN

Selbstklebende Gummipuffer „Bumper“

zylindrisch vertieft		Artikel Nr.	Farbe	Abmessungen A Ø	Abmessungen B	VPE Stück	Karton Stück	MBM Stück
	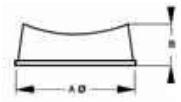	P-HS-18-CL-R	klar	12,7	3,5	200	5.000	200
		P-HS-18-BK-R	schwarz	12,7	3,5	200	5.000	5.000
		P-HS-18-GR-R	grau	12,7	3,5	200	5.000	5.000
		P-HS-18-WH-R	weiß	12,7	3,5	200	5.000	5.000
	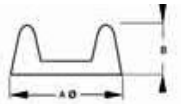	P-HS-17-CL-R	klar	22,3	10,2	72	1.440	72
		P-HS-17-BK-R	schwarz	22,3	10,2	72	1.440	72
		P-HS-17-GR-R	grau	22,3	10,2	72	1.440	1.440
		P-HS-17-WH-R	weiß	22,3	10,2	72	1.440	1.440
		P-HS-17-BR-R	braun	22,3	10,2	72	1.440	1.440
	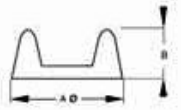	P-HS-30-CL-A	klar	46,0	15,2	1	500	500
		P-HS-30-BK-A	schwarz	46,0	15,2	1	500	500
		P-HS-30-GR-A	grau	46,0	15,2	1	500	500
		P-HS-30-WH-A	weiß	46,0	15,2	1	500	500
		P-HS-30-BR-A	braun	46,0	15,2	1	500	500

geräuschdämpfend		Artikel Nr.	Farbe	Abmessungen A Ø	Abmessungen B	VPE Stück	Karton Stück	MBM Stück
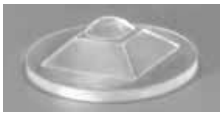	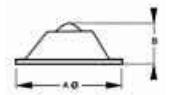	P-HS-33-SD-CL-R	klar	12,7	3,8	200	5.000	200
	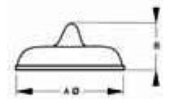	P-HS-58-SD-CL-R	klar	12,7	5,1	200	5.000	200

konisch		Artikel Nr.	Farbe	Abmessungen A Ø	Abmessungen B	VPE Stück	Karton Stück	MBM Stück
	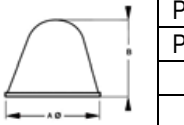	P-HS-37-CL-A	klar	18,3	14,2	1	1.500	1.500
		P-HS-37-BK-A	schwarz	18,3	14,2	1	1.500	1.500
	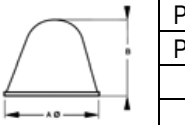	P-HS-47-CL-A	klar	19,1	19,1	1	1.000	1.000
		P-HS-47-BK-A	schwarz	19,1	19,1	1	1.000	1.000
	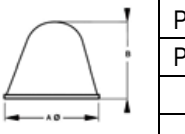	P-HS-57-CL-A	klar	20,0	22,5	1	1.000	1.000
		P-HS-57-BK-A	schwarz	20,0	22,5	1	1.000	1.000

Alle Abmessungen in mm · MBM = Mindestbestellmenge oder ein Vielfaches davon.

Phone: +49 (0) 231 / 725 790 -0
Fax: +49 (0) 231 / 725 790 -10
Email: info@hokon-verschlusstechnik.de
Homepage: www.hokon-verschlusstechnik.de

Selbstklebende Gummipuffer „Bumper“

Technische Daten -Selbstklebende Gummipuffer “Bumper“

Material: Polyurethan	Standard	SD-Ausführung
Härte Shore A	60° -70°	50° -55°
Zugfestigkeit g/cm 2	44,802	52,730
Bruchdehnung %	192	607
Reißfestigkeit g/cm	38,216	22,680
Abriebfestigkeit g/1000 Zyklen	0,016	0,010
Brennbarkeit:	UL-94 HBF	UL-94 HBF

Die SD-Ausführung wird speziell zur
Geräuschdämpfung verwendet.
Sie ist nicht für schwere Belastung geeignet.

Toleranzen: + / – 0,5 mm

Farben: klar, schwarz, weiß, grau, braun (s. Tabelle)
Der kristall-klare Bumper ist fast unsichtbar
bei durchscheinenden oder lichtdurchlässigen
Anwendungen
Kleber:
Typ R: standard für alle Bumper, außer
P-HS-29, P-HS-30, P-HS-37, P-HS-47, P-HS-57
Dynamisch synthetischer Gummi-Kleber
mit hoher Scherkraft, lösungsmittelhaltig
Temperatur Verarbeitung: +18° ... + 65° C
Dauer: +18° ... + 82° C
Typ A: auf Anfrage lieferbar, für
P-HS-29, P-HS-30, P-HS-37, P-HS-47,
P-BS-57 standard.
Leistungsstarker Acryl-Kleber mit hoher Scherkraft,
schnell haftend,kältebeständig,
lösungsmittelhaltig
Temperatur Verarbeitung: + 18° ... + 65° C
Dauer: -40° ... + 149° C

Lagerung: bei 23° C und 55% rel.
Luftfeuchtigkeit
Lieferform: auf Karten vorgestanzt,
Anzahl der Bumper s. Tabelle (VPE)

Anwendungshinweise:

Um die höchste Haftung zu erreichen, muß die Oberfläche glatt, eben, nicht porös, trocken, sauber und frei von Öl, Fett, Lösungsmitteln und Schmutz sein. Durch Biegen der Trägerplatte kann der Bumper leicht abgenommen werden. Den Kleber dabei nicht berühren. Den Bumper mit ausreichend Druck anpressen, um
eine vollständige Bindung zu erreichen. Nach 24 Stunden ist die max. Haftung erreicht und die Bumper können starken Kräften oder Gewichten ausgesetzt werden.
Die Bumper enthalten keine Weichmacher, die die Oberflächen beschädigen könnten. Der Anwender sollte die Einsatzmöglichkeiten der Bumper für die jeweilige Anwendung unter den gegebenen Bedingungen prüfen.

Phone: +49 (0) 231 / 725 790 -0
Fax: +49 (0) 231 / 725 790 -10
Email: info@hokon-verschlusstechnik.de
Homepage: www.hokon-verschlusstechnik.de

Selbstklebende Gummipuffer „Bumper“

Phone: +49 (0) 231 / 725 790 -0
Fax: +49 (0) 231 / 725 790 -10
Email: info@hokon-verschlusstechnik.de
Homepage: www.hokon-verschlusstechnik.de

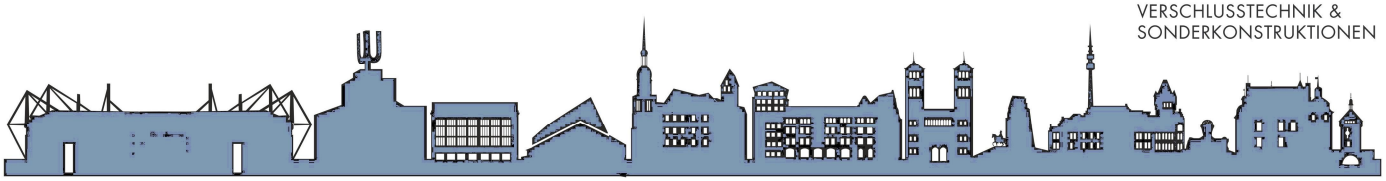

Geschäftsbedingungen

§ 1
Allgemeines – Geltungsbereich

(1) Unsere Verkaufsbedingungen gelten ausschließlich; entgegenstehende oder von unseren Verkaufsbedingungen abweichende Bedingungen des Kunden erkennen wir nicht an, es sei denn, wir hätten ausdrücklich schriftlich ihrer Geltung zugestimmt. Unsere Verkaufsbedingungen gelten auch dann, wenn wir in Kenntnis entgegenstehender oder von unseren Verkaufsbedingungen abweichender Bedingungen des Kunden die Lieferung an den Kunden vorbehaltlos ausführen.
(2) Alle Vereinbarungen, die zwischen uns und dem Kunden zwecks Ausführung dieses Vertrages getroffen werden, sind in diesem Vertrag schriftlich niedergelegt.
(3) Unsere Verkaufsbedingungen gelten nur gegenüber Unternehmern im Sinn von § 310 Abs. 1 BGB.

§ 2
Angebot – Angebotsunterlagen

(1) Ist die Bestellung als Angebot gemäß § 145 BGB zu qualifizieren, so können wir dieses innerhalb von 2 Wochen annehmen.
(2) An Abbildungen, Zeichnungen, Kalkulationen und sonstigen Unterlagen behalten wir uns Eigentums- und Urheberrechte vor. Dies gilt auch für solche schriftlichen Unterlagen, die als “vertraulich” bezeichnet sind. Vor ihrer Weitergabe an Dritte bedarf der Kunde unserer ausdrücklichen schriftlichen Zustimmung.

§ 3
Preise – Zahlungsbedingungen

(1) Sofern sich aus der Auftragsbestätigung nichts anderes ergibt, gelten unsere Preise nach Incoterms FCA „Free Carrier, Felicitasstrasse 9“., ausschließlich Verpackung; diese wird gesondert in Rechnung gestellt.
(2) Die gesetzliche Mehrwertsteuer ist nicht in unseren Preisen eingeschlossen; sie wird in gesetzlicher Höhe am Tag der Rechnungsstellung in der Rechnung gesondert ausgewiesen.
(3) Der Abzug von Skonto bedarf besonderer schriftlicher Vereinbarung.
(4) Sofern sich aus der Auftragsbestätigung nichts anderes ergibt, ist der Kaufpreis netto (ohne Abzug) innerhalb von 30 Tagen ab Rechnungsdatum zur Zahlung fällig. Es gelten die gesetzlichen Regeln betreffend der Folgen des Zahlungsverzugs.
(5) Aufrechnungsrechte stehen dem Kunden nur zu, wenn seine Gegenansprüche rechtskräftig festgestellt, unbestritten oder von uns anerkannt sind. Außerdem ist er zur Ausübung eines Zurückbehaltungsrechts insoweit befugt, als sein Gegenanspruch auf dem gleichen Vertragsverhältnis beruht.

§ 4
Lieferzeit

(1) Der Beginn der von uns angegebenen Lieferzeit setzt die Abklärung aller technischen Fragen voraus.
(2) Die Einhaltung unserer Lieferverpflichtung setzt weiter die rechtzeitige und ordnungsgemäße Erfüllung der Verpflichtung des Kunden voraus. Die Einrede des nicht erfüllten Vertrages bleibt vorbehalten.
(3) Kommt der Kunde in Annahmeverzug oder verletzt er schuldhaft sonstige Mitwirkungspflichten, so sind wir berechtigt, den uns insoweit entstehenden Schaden, einschließlich etwaiger Mehraufwendungen ersetzt zu verlangen. Weitergehende Ansprüche bleiben vorbehalten.
(4) Sofern die Voraussetzungen von Abs. (3) vorliegen, geht die Gefahr eines zufälligen Untergangs oder einer zufälligen Verschlechterung der Kaufsache in dem Zeitpunkt auf den Kunden über, in dem dieser in Annahme- oder Schuldnerverzug geraten ist.
(5) Wir haften nach den gesetzlichen Bestimmungen, soweit der zugrundeliegende Kaufvertrag ein Fixgeschäft im Sinn von § 286 Abs. 2 Nr. 4 BGB oder von § 376 HGB ist. Wir haften auch nach den gesetzlichen Bestimmungen, sofern als Folge eines von uns zu vertretenden Lieferverzugs der Kunde berechtigt ist geltend zu machen, dass sein Interesse an der weiteren Vertragserfüllung in Fortfall geraten ist.

Phone: +49 (0) 231 / 725 790 -0
Fax: +49 (0) 231 / 725 790 -10
Email: info@hokon-verschlusstechnik.de
Homepage: www.hokon-verschlusstechnik.de

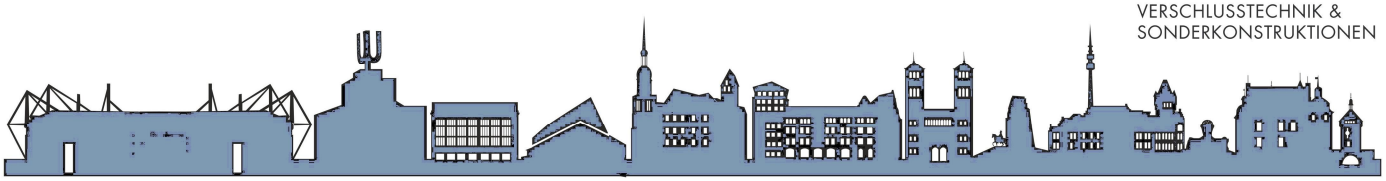

(6) Wir haften ferner nach den gesetzlichen Bestimmungen, sofern der Lieferverzug auf einer von uns zu vertretenden vorsätzlichen oder grob fahrlässigen Vertragsverletzung beruht; ein Verschulden unserer Vertreter oder Erfüllungsgehilfen ist uns zuzurechnen. Sofern der Lieferverzug nicht auf einer von uns zu vertretenden vorsätzlichen Vertragsverletzung beruht, ist unsere Schadensersatzhaftung auf den vorhersehbaren, typischerweise eintretenden Schaden begrenzt.

(7) Wir haften auch nach den gesetzlichen Bestimmungen, soweit der von uns zu vertretende Lieferverzug auf der schuldhaften Verletzung einer wesentlichen Vertragspflicht beruht; in diesem Fall ist aber die Schadensersatzhaftung auf den vorhersehbaren, typischerweise eintretenden Schaden begrenzt.

§ 5
Lieferbedingungen

(1) Bei Bestellung muss der Mindestrechnungsbetrag 30,00 € Netto betragen, Bestellungen unter diesem Betrag können nur im Ausnahmefall und mit ausdrücklicher Zustimmung der Geschäftsführung ausgeführt werden (z. B. Musterbestellung). Bei Privatkunden beträgt der Mindestrechnungswert
100,00 **€** Netto.

(2) Sofern wir richtig geliefert haben, und der Kunde die Ware auf Grund einer falschen Bestellung retourniert, berechnen wir eine Rücknahmepauschale in Höhe von 15,00 €.

(3) Sonderanfertigungen sind von der Rücknahme und dem Umtausch grundsätzlich ausgeschlossen, wenn die Ware richtig geliefert wurde. Grundlage für die Lieferung ist eine vom Kunden freigegebene Zeichnung oder Muster.

(4) Sämtliche Lieferungen, die vom Kunden an uns zurückgeschickt werden, sind an uns kostenfrei zurückzusenden.

(5) Gemäß § 357 Abs. 2 BGB hat der Kunde bei einem Vertragswiderruf die Kosten der Rücksendung bis zu einem Wert von 40,00 € zu übernehmen.

§ 6
Gefahrenübergang – Verpackungskosten

(1) Sofern sich aus der Auftragsbestätigung nichts anderes ergibt, ist Lieferung nach Incoterms FCA „Free Carrier, Felicitasstrasse 9“.

(2) Für die Rücknahme von Verpackungen gelten gesonderte Vereinbarungen.

(3) Sofern der Kunde es wünscht, werden wir die Lieferung durch eine Transportversicherung eindecken; die insoweit anfallenden Kosten trägt der Kunde.

§ 7
Mängelhaftung

(1) Mängelansprüche des Kunden setzen voraus, dass dieser seinen nach § 377 HGB geschuldeten Untersuchungs- und Rügeobliegenheiten ordnungsgemäß nachgekommen ist.

(2) Soweit ein Mangel der Kaufsache vorliegt, ist der Kunde nach seiner Wahl zur Nacherfüllung in Form einer Mangelbeseitigung oder zur Lieferung einer neuen mangelfreien Sache berechtigt. Im Fall der Mangelbeseitigung sind wir verpflichtet, alle zum Zweck der Mangelbeseitigung erforderlichen Aufwendungen, insbesondere Transport-, Wege-, Arbeits- und Materialkosten zu tragen, soweit sich diese nicht dadurch erhöhen, dass die Kaufsache nach einem anderen Ort als dem Erfüllungsort verbracht wurde.

(3) Schlägt die Nacherfüllung fehl, so ist der Kunde nach seiner Wahl berechtigt, Rücktritt oder Minderung zu verlangen.

(4) Wir haften nach den gesetzlichen Bestimmungen, sofern der Kunde Schadensersatzansprüche geltend macht, die auf Vorsatz oder grober Fahrlässigkeit, einschließlich von Vorsatz oder grober Fahrlässigkeit unserer Vertreter oder Erfüllungsgehilfen beruhen. Soweit uns keine vorsätzliche Vertragsverletzung angelastet wird, ist die Schadensersatzhaftung auf den vorhersehbaren, typischerweise eintretenden Schaden begrenzt.

Phone: +49 (0) 231 / 725 790 -0
Fax: +49 (0) 231 / 725 790 -10
Email: info@hokon-verschlusstechnik.de
Homepage: www.hokon-verschlusstechnik.de

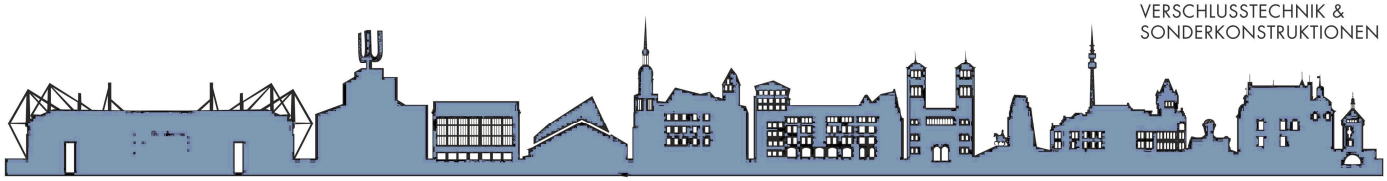

(5) Wir haften nach den gesetzlichen Bestimmungen, sofern wir schuldhaft eine wesentliche Vertragspflicht verletzen; in diesem Fall ist aber die Schadensersatzhaftung auf den vorhersehbaren, typischerweise eintretenden Schaden begrenzt.

(6) Soweit dem Kunden ein Anspruch auf Ersatz des Schadens statt der Leistung zusteht, ist unsere Haftung auch im Rahmen von Abs. (3) auf Ersatz des vorhersehbaren, typischerweise eintretenden Schadens begrenzt.

§ 8
Gesamthaftung

(1) Eine weitergehende Haftung auf Schadensersatz als in § 6 vorgesehen, ist – ohne Rücksicht auf die Rechtsnatur des geltend gemachten Anspruchs – ausgeschlossen. Dies gilt insbesondere für Schadensersatzansprüche aus Verschulden bei Vertragsabschluss, wegen sonstiger Pflichtverletzungen oder wegen deliktischer Ansprüche auf Ersatz von Sachschäden gemäß § 823 BGB.

(2) Die Begrenzung nach Abs. (1) gilt auch, soweit der Kunde anstelle eines Anspruchs auf Ersatz des Schadens, statt der Leistung Ersatz nutzloser Aufwendungen verlangt.

(3) Soweit die Schadensersatzhaftung uns gegenüber ausgeschlossen oder eingeschränkt ist, gilt dies auch im Hinblick auf die persönliche Schadensersatzhaftung unserer Angestellten, Arbeitnehmer, Mitarbeiter, Vertreter und Erfüllungsgehilfen.

§ 9
Eigentumsvorbehaltssicherung

(1) Wir behalten uns das Eigentum an der Kaufsache bis zum Eingang aller Zahlungen aus dem Liefervertrag vor. Bei vertragswidrigem Verhalten des Kunden, insbesondere bei Zahlungsverzug, sind wir berechtigt, die Kaufsache zurückzunehmen. In der Zurücknahme der Kaufsache durch uns liegt ein Rücktritt vom Vertrag. Wir sind nach Rücknahme der Kaufsache zu deren Verwertung befugt, der Verwertungserlös ist auf die Verbindlichkeiten des Kunden – abzüglich angemessener Verwertungskosten – anzurechnen.

(2) Der Kunde ist verpflichtet, die Kaufsache pfleglich zu behandeln; insbesondere ist er verpflichtet, diese auf eigene Kosten gegen Feuer-, Wasser- und Diebstahlsschäden ausreichend zum Neuwert zu versichern. Sofern Wartungs- und Inspektionsarbeiten erforderlich sind, muss der Kunde diese auf eigene Kosten rechtzeitig durchführen.

(3) Bei Pfändungen oder sonstigen Eingriffen Dritter hat uns der Kunde unverzüglich schriftlich zu benachrichtigen, damit wir Klage gemäß § 771 ZPO erheben können. Soweit der Dritte nicht in der Lage ist, uns die gerichtlichen und außergerichtlichen Kosten einer Klage gemäß § 771 ZPO zu erstatten, haftet der Kunde für den uns entstandenen Ausfall.

(4) Der Kunde ist berechtigt, die Kaufsache im ordentlichen Geschäftsgang weiter zu verkaufen; er tritt uns jedoch bereits jetzt alle Forderungen in Höhe des Faktura- Endbetrages (einschließlich MWSt) unserer Forderung ab, die ihm aus der Weiterveräußerung gegen seine Abnehmer oder Dritte erwachsen, und zwar unabhängig davon, ob die Kaufsache ohne oder nach Verarbeitung weiter verkauft worden ist. Zur Einziehung dieser Forderung bleibt der Kunde auch nach der Abtretung ermächtigt. Unsere Befugnis, die Forderung selbst einzuziehen, bleibt hiervon unberührt. Wir verpflichten uns jedoch, die Forderung nicht einzuziehen, solange der Kunde seinen Zahlungsverpflichtungen aus den vereinnahmten Erlösen nachkommt, nicht in Zahlungsverzug gerät und insbesondere kein Antrag auf Eröffnung eines Vergleichs- oder Insolvenzverfahrens gestellt ist oder Zahlungseinstellung vorliegt. Ist aber dies der Fall, so können wir verlangen, dass der Kunde uns die abgetretenen Forderungen und deren Schuldner bekannt gibt, alle zum Einzug erforderlichen Angaben macht, die dazugehörigen Unterlagen aushändigt und den Schuldnern (Dritten) die Abtretung mitteilt.

(5) Die Verarbeitung oder Umbildung der Kaufsache durch den Kunden wird stets für uns vorgenommen. Wird die Kaufsache mit anderen, uns nicht gehörenden Gegenständen verarbeitet, so erwerben wir das Miteigentum an der neuen Sache im Verhältnis des Wertes der Kaufsache (Fakturaendbetrag, einschließlich MWSt) zu den anderen verarbeiteten Gegenständen zur Zeit der Verarbeitung. Für die durch Verarbeitung entstehende Sache gilt im Übrigen das Gleiche wie für die unter Vorbehalt gelieferte Kaufsache.

Phone: +49 (0) 231 / 725 790 -0
Fax: +49 (0) 231 / 725 790 -10
Email: info@hokon-verschlusstechnik.de
Homepage: www.hokon-verschlusstechnik.de

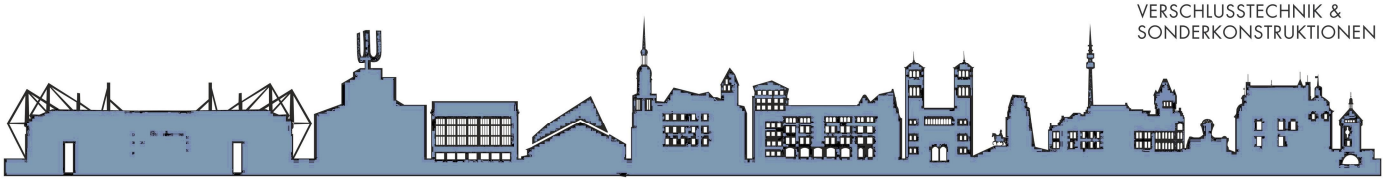

(6) Wird die Kaufsache mit anderen, uns nicht gehörenden Gegenständen untrennbar vermischt, so erwerben wir das Miteigentum an der neuen Sache im Verhältnis des Wertes der Kaufsache (Fakturaendbetrag, einschließlich MWSt) zu den anderen vermischten Gegenständen zum Zeitpunkt der Vermischung. Erfolgt die Vermischung in der Weise, dass die Sache des Kunden als Hauptsache anzusehen ist, so gilt als vereinbart, dass der Kunde uns anteilmäßig Miteigentum überträgt. Der Kunde verwahrt das so entstandene Alleineigentum oder Miteigentum für uns.

(7) Der Kunde tritt uns auch die Forderungen zur Sicherung unserer Forderungen gegen ihn ab, die durch die Verbindung der Kaufsache mit einem Grundstück gegen einen Dritten erwachsen.

(8) Wir verpflichten uns, die uns zustehenden Sicherheiten auf Verlangen des Kunden insoweit freizugeben, als der realisierbare Wert unserer Sicherheiten die zu sichernden Forderungen um mehr als 10% übersteigt; die Auswahl der freizugebenden Sicherheiten obliegt uns.

§ 10
Gerichtsstand – Erfüllungsort

(1) Sofern der Kunde Kaufmann ist, ist unser Geschäftssitz Gerichtsstand; wir sind jedoch berechtigt, den Kunden auch an seinem Wohnsitzgericht zu verklagen.

(2) Es gilt das Recht der Bundesrepublik Deutschland; die Geltung des UN-Kaufrechts ist ausgeschlossen.

(3) Sofern sich aus der Auftragsbestätigung nichts anderes ergibt, ist unser Geschäftssitz Erfüllungsort.

Dortmund, im Oktober 2013

Phone: +49 (0) 231 / 725 790 -0
Fax: +49 (0) 231 / 725 790 -10
Email: info@hokon-verschlusstechnik.de
Homepage: www.hokon-verschlusstechnik.de