Auszüge

Art. Nr.: 150.L52145 (mit Soft-close Funktion)

Vollauszug (3 Elemente)
Die Verfahrlänge ist die Schlittenlänge ca. – 50mm.

Leicht zu trennen:

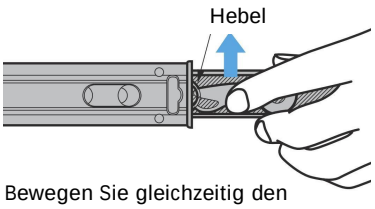

Bewegen Sie gleichzeitig den linken Hebel nach oben und den rechten nach unten.

Paarweise verkauft.

Artikel Nr.			Abmessungen in mm						Verfahr-länge	Tragfähigkeit in N/Paar	Soft-close Funktion ab (in mm)
Serie	Ausführung (Schlittenlänge)	Material verzinkt Stahl	A	B	C	D	E	F			
150.L52145	-410	.04	96	224	-	160	-	362,5	360	540	50
	-460		128	256	16	224		412,5	403		
	-510			288		256		462,5	453		
	-560		160	352		224	320	512,5	502		
	-610		192	384			352	562,5	552		
	-660			416			416	612,5	604		
	-710		224	480				662,5	651		

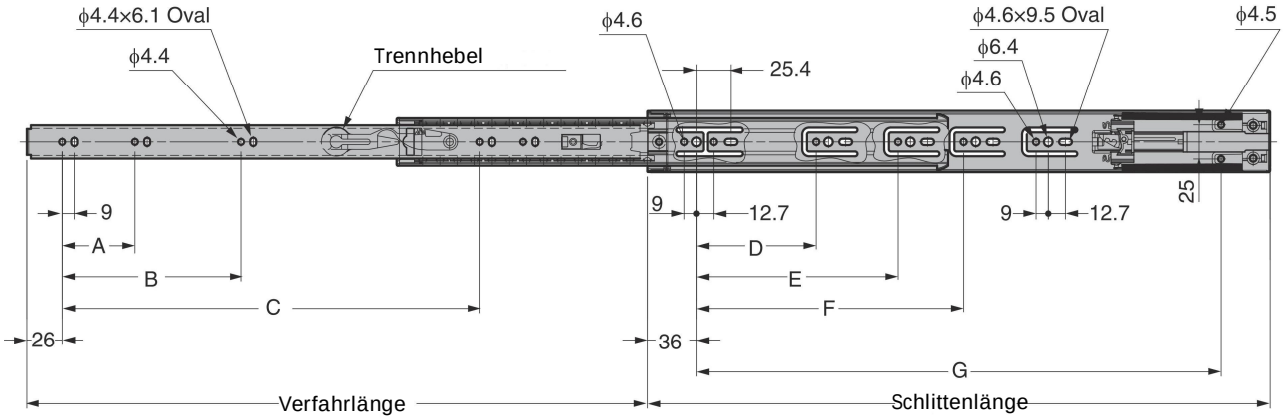

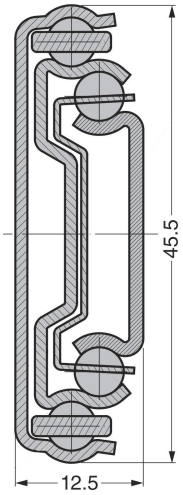

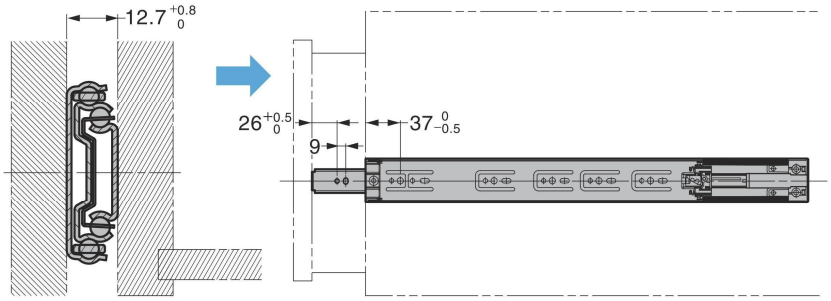

Phone: +49 (0) 231 / 725 790 -0
Fax: +49 (0) 231 / 725 790 -10
Email: info@hokon-verschlusstechnik.de
Homepage: www.hokon-verschlusstechnik.de