# Drehriegel

## Anschweißdrehriegel „AD40 S“

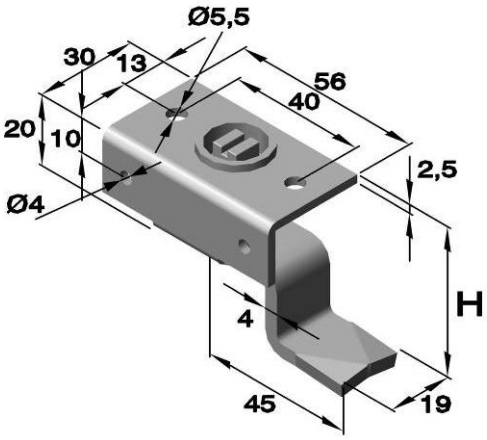


Material und Oberfläche:
Betätigungen: Zamak
Anschweiß-Drehriegelgehäuse: Stahl verzinkt
Stahl unbehandelt

Art.Nr. für die Zunge (Art.Nr ZH) bitte ergänzen

| Artikel Nr. | | | | | | | | |
|---|---|---|---|---|---|---|---|---|
| Serie | Betätigungen | | | | | | Werkstoff | |
| | Vierkant | | Dreikant | | Doppelbart | | Stahl | Stahl |
| | □7mm | □8mm | Δ7 | Δ8 | Ø3 | Ø5 | | |
| AD40S | BVK7 | BVK8 | BDK7 | BDK8 | BDB3 | BDB5 | verzinkt | roh |

## Zunge „AZ“ für Anschweißdrehriegel „AD“, Schließweg 90°

Material und Oberfläche:
Stahl verzinkt

| Artikel Nr. | | Abmessungen in mm |
|---|---|---|
| Serie | Werkstoff Stahl | H |
| AZ 6 | verzinkt | 6 |
| AZ 8 | verzinkt | 8 |
| AZ 10 | verzinkt | 10 |
| AZ 12 | verzinkt | 12 |
| AZ 15 | verzinkt | 14 |
| AZ 16 | verzinkt | 16 |
| AZ 18 | verzinkt | 18 |
| AZ 20 | verzinkt | 20 |
| AZ 22 | verzinkt | 22 |
| AZ 24 | verzinkt | 24 |
| AZ 26 | verzinkt | 26 |
| AZ 27 | verzinkt | 27 |
| AZ 28 | verzinkt | 28 |
| AZ 30 | verzinkt | 30 |
| AZ 32 | verzinkt | 32 |
| AZ 34 | verzinkt | 34 |
| AZ 36 | verzinkt | 36 |
| AZ 37 | verzinkt | 37 |
| AZ 38 | verzinkt | 38 |
| AZ 40 | verzinkt | 40 |
| AZ 42 | verzinkt | 42 |
| AZ 44 | verzinkt | 44 |
| AZ 46 | verzinkt | 46 |
| AZ 49 | verzinkt | 49 |
| AZ 52 | verzinkt | 52 |

**Bestellbeispiel:**
**Art.Nr. AD40 / ADB3 / AZ18**

- AZ18 → Zunge
- ADB3 → Betätigung
- AD40 → Anschweißdrehriegel


Phone: +49 (0) 231 / 725 790 -0
Fax: +49 (0) 231 / 725 790 -10
Email: info@hokon-verschlusstechnik.de
Homepage: www.hokon-verschlusstechnik.de